VEVOR

Upgrade · The Home Creator Way

Wood Stove

MODEL:VOLD-ZP-03

VEVOR | Upgrade
The Home Creator Way

Model:VOLD-ZP-03

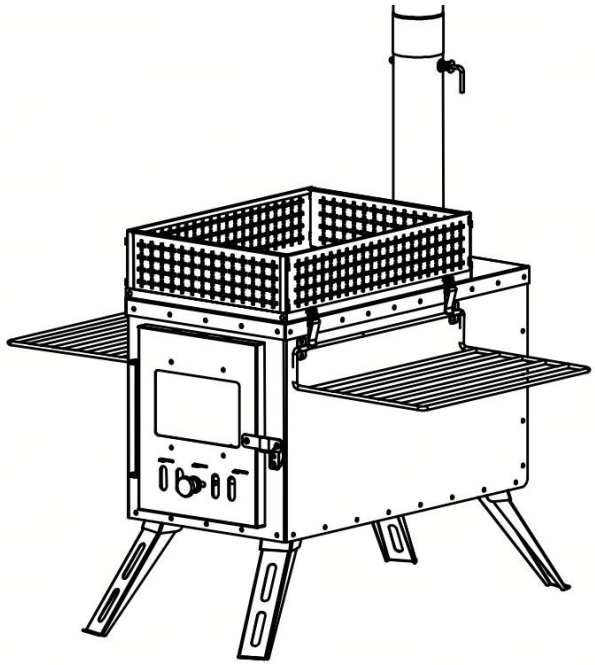

(Images are for reference only)

This is the original instruction, please read all manual instructions carefully before operating. VEVOR reserves a clear interpretation of our user manual. The appearance of the product shall be subject to the product you received. Please forgive us that we won't inform you again if there are any technology or software updates on our product.

SAFETY INSTRUCTIONS

1.Warning-To reduce the risk of injury, user must read instructions manual carefully.
2.The product complies with relevant standards and regulations. Installation of this device must comply with all applicable regulations, and it should only be operated in well-ventilated areas. Please read the user manual before installing and using this equipment.
3.Read and understand this entire manual before assembling, installing, operating, or servicing this product. Failure to follow these warnings and instructions can cause death, personal injury or damage to valuable property.
4.While assembling this product, keep work area clean and well lighted, and keep spectators and children out of the work area.
5.When using the stove, please be sure to check whether it is deformed or damaged. Especially if there is a crack or breakage on the glass, never use it.
6.The first time you use it , the color of the stainless steel grid will change, which is a normal phenomenon .It is recommended to burn at high temperature for 2 hours after the first use.
7.When setting the stove, please set it in a flat place.
8.When assembling the product, the hand clips and sharp parts may be disassembled up and down. Please be sure to wear gloves for assembly.
9.Please pay attention to the use of stoves in tents or extended spaces. Please keep the air well ventilated.
10.Carbon monoxide is a colorless and transparent gas that must be discharged safely to avoid accumulation in a closed environment.
11.It is best to place a carbon monoxide detector in the space of the stove. Never let children and pets near the stove, it will be very hot.
12.Try to install safety protection devices, and be careful not to let children touch their hands.
13.When using the stove, please put it on the fire-resistant floor to prevent

the tent floor from catching fire. Please add fuel carefully when opening the fuel injection port.
14.Every time you operate the parts of the high-temperature furnace, please use heat-resistant gloves to avoid burns.
15.Fuel, propane, fuel nozzle, paint, thinner and combustible materials should be stored away from the stove and ventilation pipes. This kind of combustible material is recommended to be 6 feet (about 180 cm) away from the furnace.
16.The furnace may be overturned under special circumstances such as collision, earthquake and fuel input. Please pay attention to the stove carefully to prevent it from tipping over!
17.Don't touch the heater with your hands when using it, it will cause serious burns.
18.Please wait for the stove to cool sufficiently before storing it to prevent burns. Please pay attention. Pots, vermicelli, pots and other objects heated on the stove should be prevented from being stable and falling off! Don't use the fuel tank to make a fire. Fuel such as fuel tank and ignition device containing combustible gas may explode in the furnace, causing serious injury, injury, death and fire.
19.During the use of the furnace, it needs to be confirmed continuously. Don't leave the burning furnace unattended for a long time.
20.When storing the stove, carefully observe the surroundings to prevent Mars from igniting the surrounding environment
21.It's better to have a fire extinguisher of suitable size nearby. To decide the size, please discuss it with the local fire department.
22.Pay attention to the choice of fuel. Or paint-treated wood will discharge harmful toxins when it burns. Please pay attention when there are no toxic chemicals in the fuel. This product should be installed with chimney and used. Please keep the fuel injection port closed except for injection.
23.When installing the chimney, please pay attention to whether the abnormal air flow at least 3m in the sky is suitable for the surrounding environment. After use, please wipe off the flow, dust, food and other leaves and store them after wiping off.

24.In the manufacturing process, small scratches in the assembly process have no style in the use of products, so they have nothing to do with product quality.
25.Assemble on a soft, clean surface to avoid scratching the product.
26.Use only with approved fire pits or burners.
27.Do not move during use. Allow to cool completely before handling. Clean with a soft cloth and mild glass cleaner. Do not use abrasive materials.
28.Store in a dry place when not in use.
29.GLASS MAY BREAK IF IMPACTED – Handle with care. Wear gloves during assembly.
30.KEEP CHILDREN AND PETS AWAY – This is not a toy. Risk of burns or breakage.
31.FOR OUTDOOR USE ONLY – Do not use indoors or in enclosed spaces.
32.DO NOT COVER WITH FLAMMABLE MATERIALS – Risk of fire.
33.USE ON A STABLE, NON-FLAMMABLE SURFACE – Avoid uneven or combustible grounds.
34.GLASS MAY BREAK IF IMPACTED – Handle with care. Wear gloves during assembly.
35.WARNING: HIGH TEMPERATURE – Metal parts become extremely hot during use. Do not touch without protection.
36. When the product is burning, the surface temperature of the furnace is high; do not touch the product. When storing the product, wait until the furnace has cooled down before doing so; do not splash cold water onto the furnace.

Parameter List

Model	VOLD-ZP-03
Fuel	Firewood
Outer Diameter Of Chimney	Φ60mm(2.36 inch)
Maximum Height After Chimney Installation(Including the host）	2465mm(97inch)

Part List

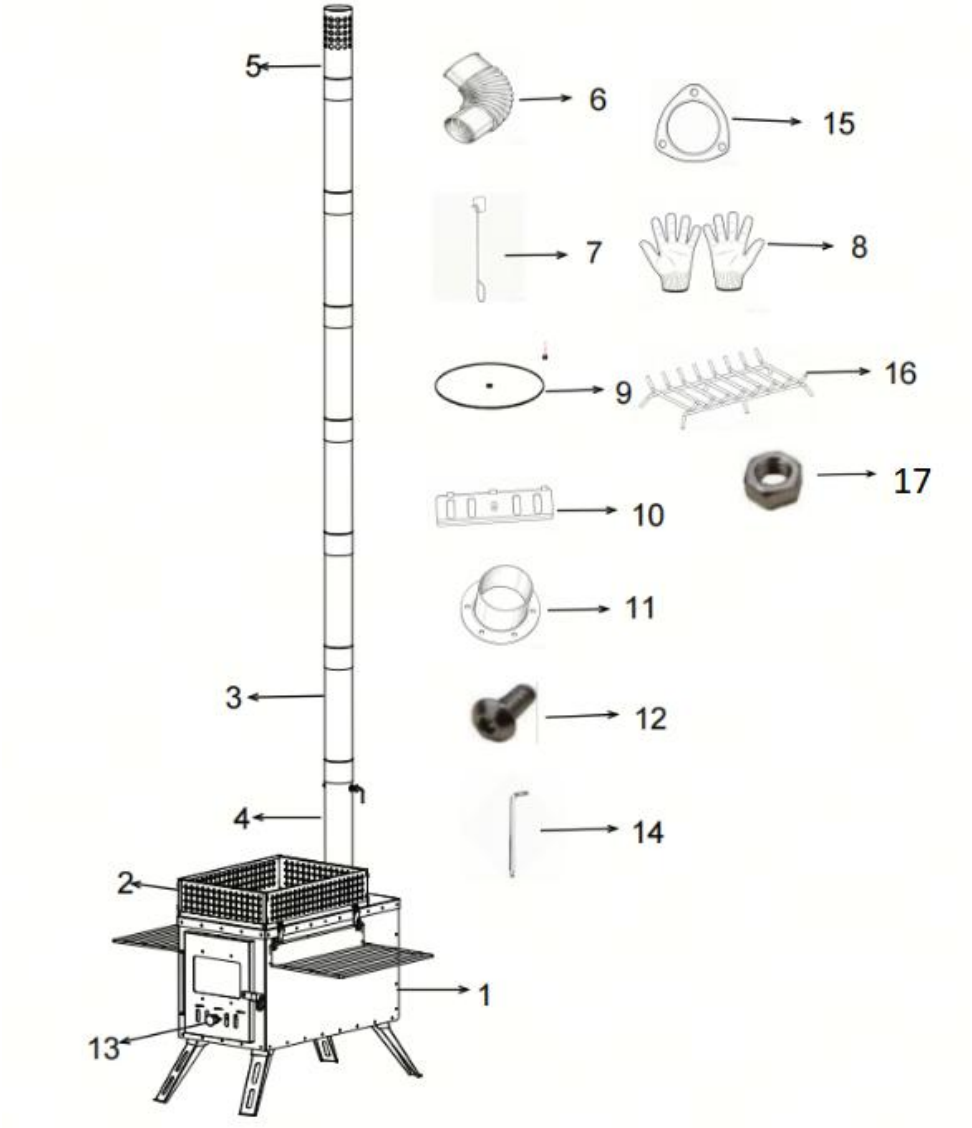

Part	Description	Qty
1	Stove	1pc

Part	Description	Qty
2	Folding Compartment Assembly	1pc
3	Direct Chimney Pipe	6pcs
4	Chimney Pipe With Damper Valve	1pc
5	Spark Arrestor Pipe	1pc
6	Elbow Chimney	1pc
7	Ash Rake	1pc
8	Gloves	1Pair
9	Round Lid	1pc
10	Air Intake Grille	1pc
11	Chimney Base	1pc
12	M4*10 Bolt	7pcs
13	Round Handle	1pc
14	Hex Wrench	1pc
15	Guyline Adjuster Mount Plate	1pc
16	Firewood Grate	1pc
17	M4 Nut	1pc

INSTRUCTIONS

Note:To avoid injury, wear gloves when installing the product.

1.Unfold the 4 support legs from the bottom of the furnace body, then place the furnace on a flat ground surface.

2. Place the firewood grate inside the stove.

3.Open the feed door, place the air intake grille at the mounting position on the inner side of the door. Pass bolts through the grille and door holes from the inner side so that the bolt ends stick out on the outer side of the door. Finally, fasten nuts and the round handle onto the bolts tightly.

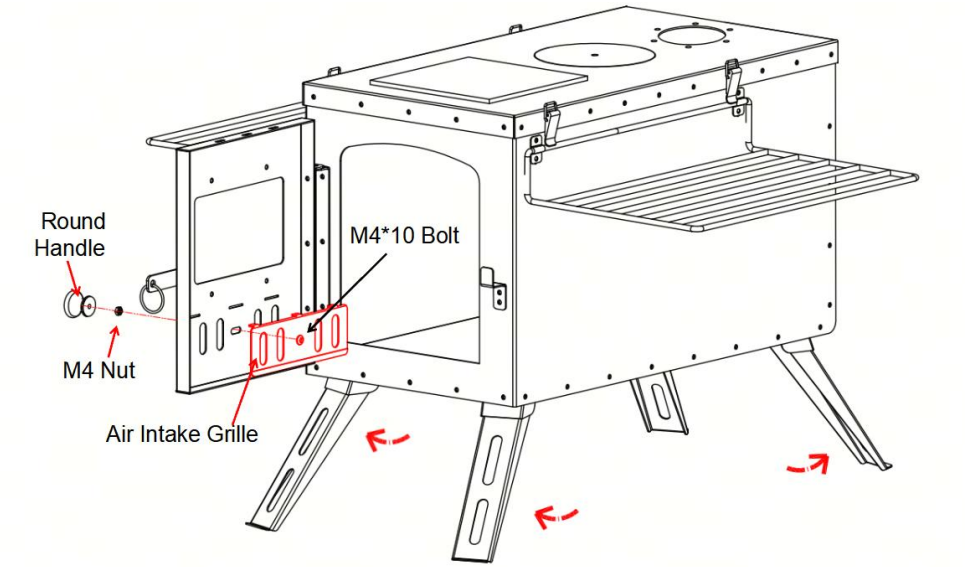

4.Slide the air intake grille on the stove feed door to the left to open the air inlet, and slide it to the right to close the air inlet.

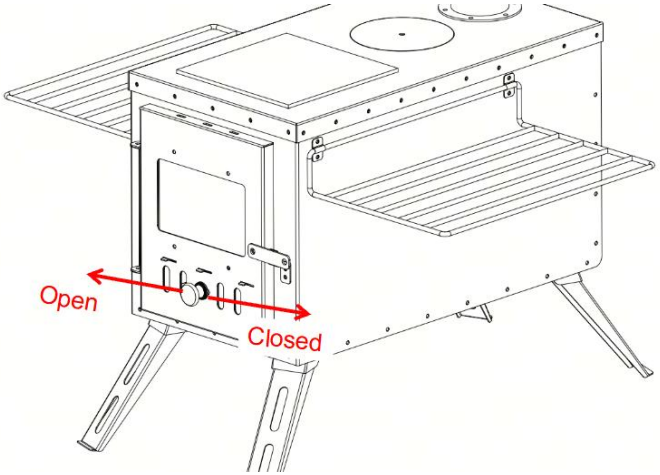

5.Mount the chimney base onto the threaded holes on the top of the stove using bolts.

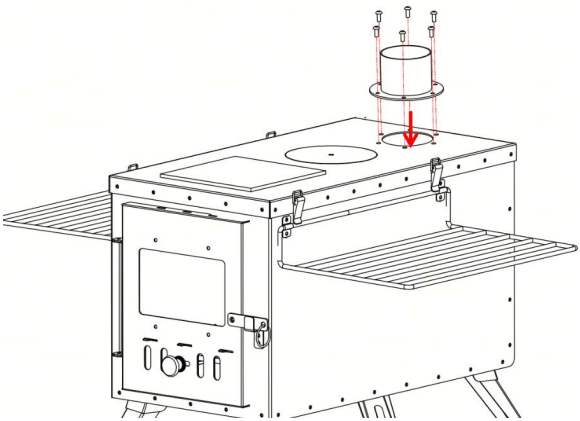

6.Assemble the chimney pipe with damper valve, direct chimney pipes and spark arrestor pipe together by push-fitting according to the required chimney height. The chimney pipe with damper valve and spark arrestor pipe shall be arranged at both ends of the chimney assembly.

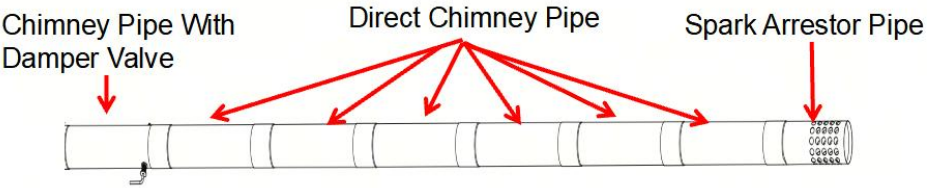

7.Insert the pre-assembled chimney parts into the Chimney Base of the stove.

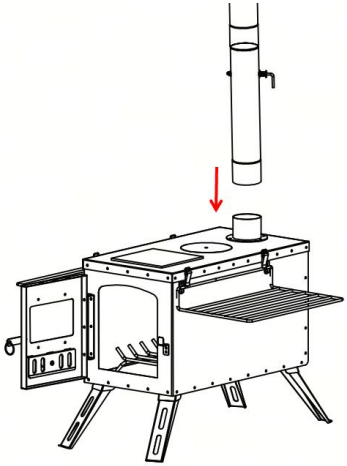

8.Unlock the latch of the feeding door and open the door to add firewood. Close the feeding door tightly after the firewood is ignited. Use the Fire Hook to remove the Round Lid on the stove top to heat various cookware. The cookware must be larger than the opening, otherwise smoke leakage will occur.

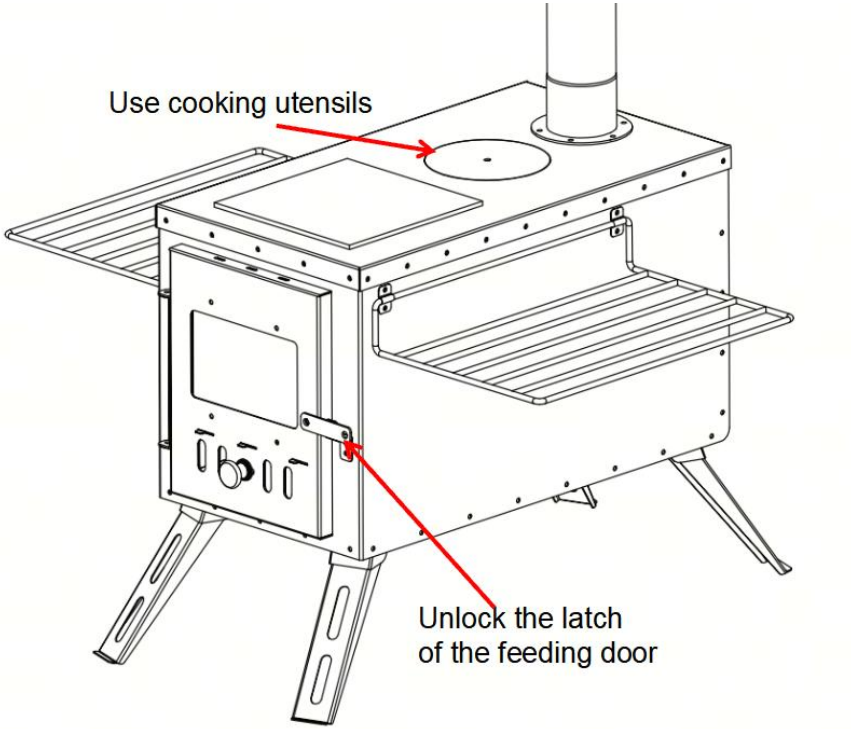

9.For the damper on the chimney pipe with damper valve: turn the damper downward to open the passage and increase exhaust airflow; place the damper horizontally to close the passage and reduce exhaust airflow.If the product has poor exhaust ventilation, open the damper valve on the chimney pipe.

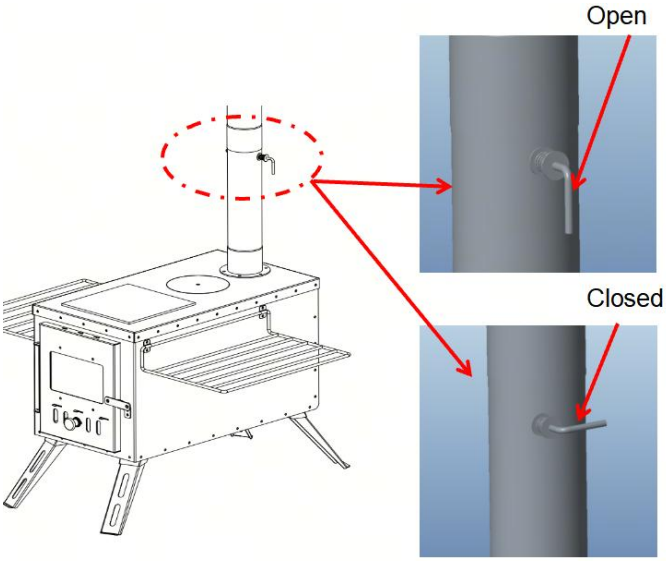

10.Unfold the side walls of the folding compartment assembly base, then insert the two separate side walls into position. Each end of the separate side walls is fitted with locking catches. Gently pry open the two side walls of the base for easier installation.

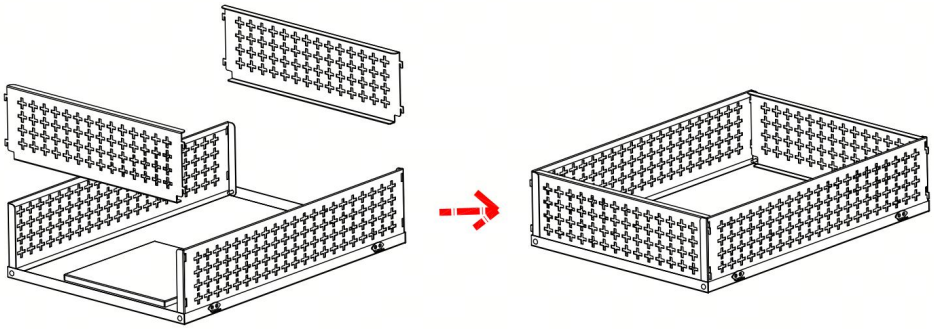

12.Place the folding compartment assembly on the top of the stove and fasten the latches on both sides. Put sauna stones inside the folding compartment assembly for heating.(Sauna stones are sold separately)

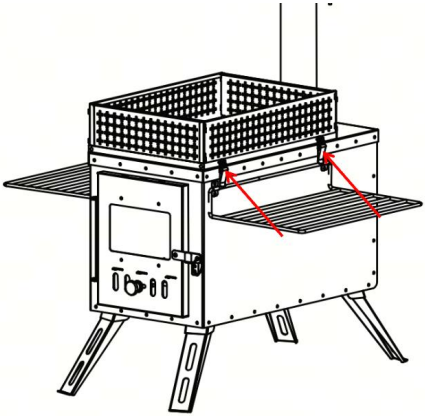

13.We recommend purchasing 3 high temperature resistant ropes and cord stakes separately to secure the chimney. Place the guyline adjuster mount plate on top of the chimney, tie one end of each rope through the holes on the mount plate, and fasten the other end to a cord stake. Drive the cord stakes fully into the ground afterwards. Arrange the three ropes in a triangular layout and keep all ropes taut.

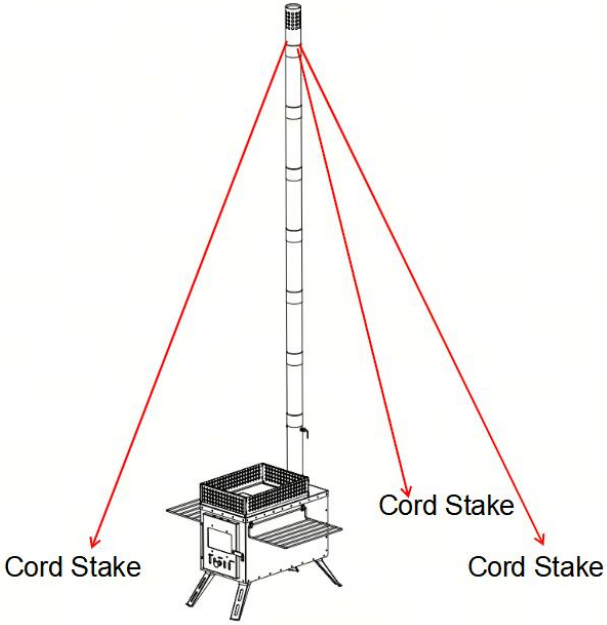



VEVOR

Upgrade · The Home Creator Way

Poêle à bois

MODÈLE : VOLD-ZP-0 3

VEVOR | Upgrade
The Home Creator Way

Modèle : VOLD-ZP-0 3

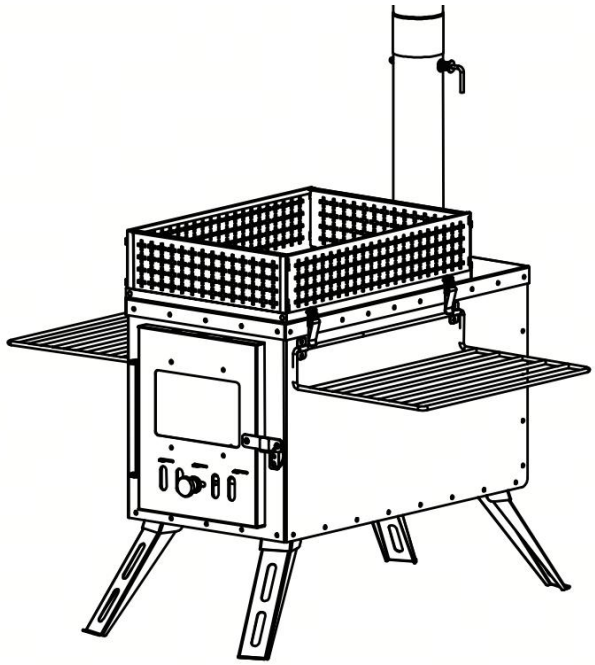

(Images fournies à titre indicatif uniquement)

Voici le mode d'emploi original. Veuillez lire attentivement toutes les instructions du manuel avant utilisation. VEVOR se réserve le droit d'interpréter ce manuel à sa guise. L'apparence du produit que vous recevrez peut différer. Nous vous prions de nous excuser si nous ne vous informons pas des mises à jour techniques ou logicielles concernant notre produit.

CONSIGNES DE SÉCURITÉ

1. Avertissement - Afin de réduire les risques de blessure, l'utilisateur doit lire attentivement le manuel d'instructions.
2. Ce produit est conforme aux normes et réglementations en vigueur. Son installation doit respecter toutes les réglementations applicables et son utilisation doit se faire uniquement dans des zones bien ventilées. Veuillez lire attentivement le manuel d'utilisation avant d'installer et d'utiliser cet équipement.
3. Veuillez lire et comprendre l'intégralité de ce manuel avant d'assembler, d'installer, d'utiliser ou d'entretenir ce produit. Le non-respect de ces avertissements et instructions peut entraîner la mort, des blessures corporelles ou des dommages matériels importants.
4. Lors de l'assemblage de ce produit, veillez à ce que la zone de travail reste propre et bien éclairée, et tenez les spectateurs et les enfants à l'écart de la zone de travail.
5. Lors de l'utilisation du réchaud, veuillez vérifier qu'il n'est ni déformé ni endommagé. En particulier, si la vitre est fissurée ou cassée, ne l'utilisez jamais.
6. Lors de la première utilisation, la couleur de la grille en acier inoxydable changera, ce qui est un phénomène normal. Il est recommandé de la faire chauffer à haute température pendant 2 heures après la première utilisation.
7. Lors de l'installation du poêle, veuillez le placer sur une surface plane.
8. Lors de l'assemblage du produit, les pinces et les pièces pointues peuvent être manipulées de haut en bas. Veuillez porter des gants pour l'assemblage.
9. Veuillez faire attention à l'utilisation des réchauds dans les tentes ou les grands espaces. Veuillez veiller à une bonne ventilation.
10. Le monoxyde de carbone est un gaz incolore et transparent qui doit être évacué en toute sécurité pour éviter son accumulation dans un environnement clos.

11. Il est préférable de placer un détecteur de monoxyde de carbone à proximité du poêle. Ne laissez jamais les enfants ni les animaux domestiques s'approcher du poêle, car il sera très chaud.
12. Essayez d'installer des dispositifs de protection de sécurité et veillez à ce que les enfants ne se touchent pas les mains.
13. Lors de l'utilisation du réchaud, veuillez le placer sur un sol ignifugé afin d'éviter que le sol de la tente ne prenne feu. Veuillez ajouter le combustible avec précaution en ouvrant l'orifice d'injection.
14. Chaque fois que vous manipulez les pièces du four à haute température, veuillez utiliser des gants résistants à la chaleur pour éviter les brûlures.
15. Le combustible, le propane, le pistolet à combustible, la peinture, le diluant et les matériaux combustibles doivent être entreposés à l'écart du poêle et des conduits de ventilation. Il est recommandé de maintenir ces matériaux combustibles à une distance minimale de 1,80 m (6 pieds) du poêle.
16. Le poêle peut se renverser dans des circonstances particulières telles qu'une collision, un tremblement de terre ou un apport de combustible. Veuillez surveiller attentivement le poêle afin d'éviter tout basculement !
17. Ne touchez pas le radiateur avec vos mains lorsque vous l'utilisez, cela pourrait provoquer de graves brûlures.
18. Veuillez attendre que le poêle refroidisse suffisamment avant de le ranger afin d'éviter les brûlures. Attention ! Les casseroles, vermicelles et autres objets chauffés sur le poêle doivent être posés de manière à éviter toute chute. N'utilisez pas le réservoir de combustible pour allumer un feu. Le combustible, tel que le réservoir et le dispositif d'allumage, peut exploser dans le poêle et provoquer des blessures graves, voire mortelles, ainsi qu'un incendie.
19. Pendant l'utilisation du four, une surveillance constante est nécessaire. Ne laissez jamais un four allumé sans surveillance pendant une période prolongée.
20. Lors du rangement du poêle, surveillez attentivement les alentours afin d'éviter que Mars n'enflamme l'environnement environnant.

21. Il est préférable d'avoir un extincteur de taille adaptée à proximité. Pour déterminer la taille appropriée, veuillez vous renseigner auprès des pompiers.
22. Choisissez votre combustible avec soin. Le bois traité ou peint peut dégager des toxines nocives lors de sa combustion. Assurez-vous que le combustible ne contient aucune substance chimique toxique. Ce produit doit être installé avec une cheminée avant utilisation. Veillez à maintenir l'orifice d'injection de combustible fermé, sauf lors de l'injection.
23. Lors de l'installation de la cheminée, veuillez vous assurer que le flux d'air anormal à au moins 3 m de hauteur est compatible avec l'environnement. Après utilisation, veuillez essuyer les fumées, la poussière, les résidus alimentaires et autres feuilles, puis ranger la cheminée proprement.
24. Dans le processus de fabrication, les petites rayures lors de l'assemblage n'ont aucun style dans l'utilisation des produits, elles n'ont donc rien à voir avec la qualité du produit.
25. Assembler sur une surface douce et propre pour éviter de rayer le produit.
26. À utiliser uniquement avec des foyers ou des brûleurs approuvés.
27. Ne pas déplacer pendant l'utilisation. Laisser refroidir complètement avant de manipuler.
Nettoyer avec un chiffon doux et un nettoyant pour vitres doux. Ne pas utiliser de produits abrasifs.
28. Conserver dans un endroit sec lorsqu'il n'est pas utilisé.
29. LE VERRE PEUT SE BRISER EN CAS DE CHOC – Manipuler avec précaution. Porter des gants lors du montage.
30. TENIR HORS DE PORTÉE DES ENFANTS ET DES ANIMAUX – Ceci n’est pas un jouet. Risque de brûlures ou de bris.
31. POUR USAGE EXTÉRIEUR UNIQUEMENT – Ne pas utiliser à l’intérieur ou dans des espaces clos.
32. NE PAS RECOUVRIR AVEC DES MATÉRIAUX INFLAMMABLES – Risque d’incendie.
33. UTILISER SUR UNE SURFACE STABLE ET NON INFLAMMABLE –

Éviter les sols inégaux ou combustibles .

34. LE VERRE PEUT SE BRISER EN CAS DE CHOC – Manipuler avec précaution. Porter des gants lors du montage.

35. AVERTISSEMENT : HAUTE TEMPÉRATURE – Les pièces métalliques deviennent extrêmement chaudes pendant l'utilisation. Ne pas toucher sans protection.

36. Lorsque le produit brûle, la température de surface du four est élevée ; ne touchez pas le produit. Avant de ranger le produit, attendez que le four ait refroidi ; ne projetez pas d' eau froide sur le four.

Liste des paramètres

Modèle	VOLD-ZP-0 3
Carburant	Bois de chauffage
Diamètre extérieur de la cheminée	Φ 60 mm (2,36 pouces ch)
Hauteur maximale après installation de la cheminée (y compris le corps de cheminée)	2465 mm (97 pouces)

Liste des pièces

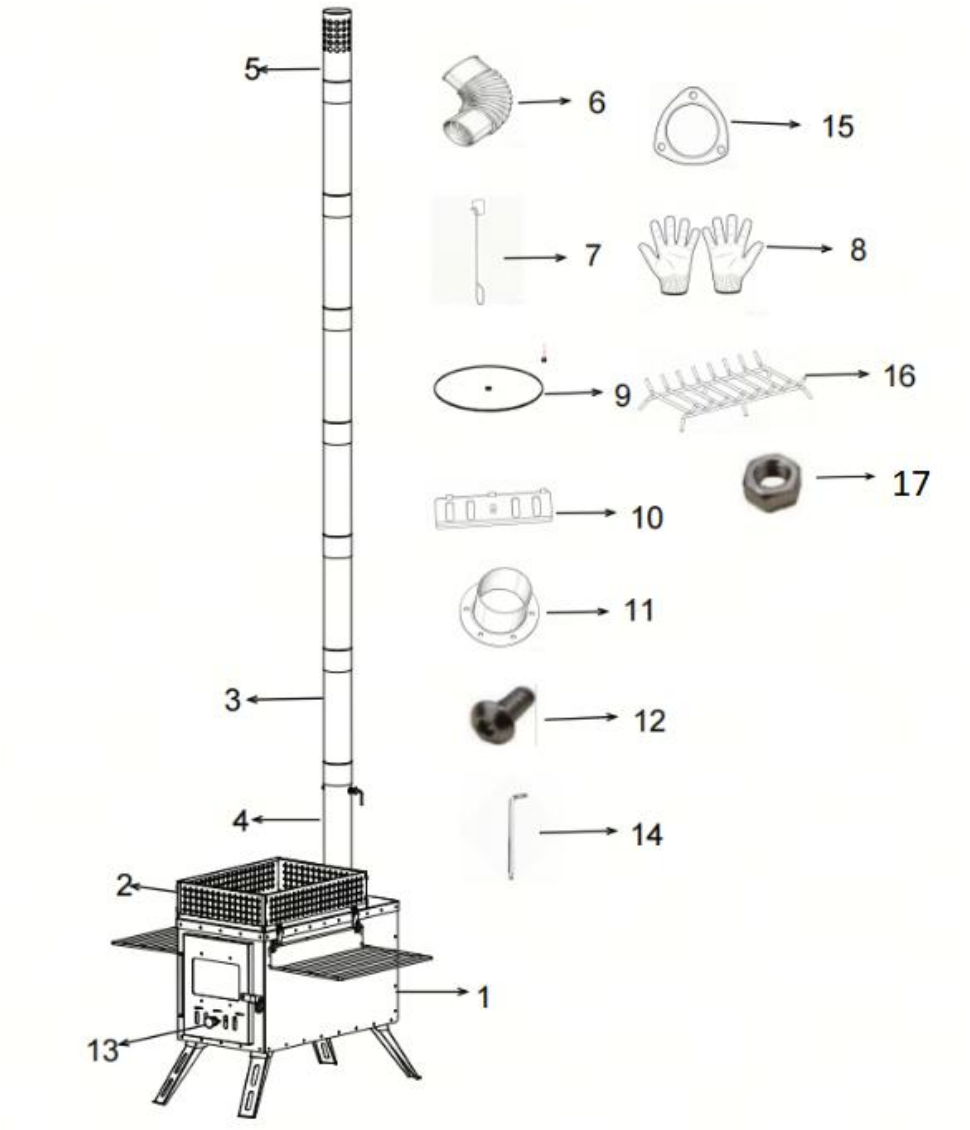

Partie	Description	Qté
1	Poêle	1 pièce
2	Assemblage de compartiment pliable	1 pièce
3	Conduit de cheminée direct	6 pièces

Partie	Description	Qté
4	Tuyau de cheminée Avec soupape	1 pièce
5	tuyau pare-étincelles	1 pièce
6	Cheminée coudée	1 pièce
7	Râteau à cendres	1 pièce
8	Gants	1 paire
9	Couvercle rond	1 pièce
10	Grille d'admission d'air	1 pièce
11	Base de cheminée	1 pièce
12	Boulon M4*10	7 pièces
13	Poignée ronde	1 pièce
14	Clé hexagonale	1 pièce
15	Plaque de montage du tendeur de hauban	1 pièce
16	Grille à bois de chauffage	1 pièce
17	Écrou M4	1 pièce

INSTRUCTIONS

Remarque : Pour éviter toute blessure, portez des gants lors de l'installation du produit.

1. Dépliez les 4 pieds de support situés sous le corps du four, puis placez le four sur une surface plane au sol.
2. Placez la grille à bois à l'intérieur du poêle.
3. Ouvrez la porte d'alimentation et placez la grille d'entrée d'air à son emplacement de montage, côté intérieur de la porte. Insérez les boulons à travers la grille et les trous de la porte depuis l'intérieur, de façon à ce que leurs extrémités dépassent à l'extérieur de la porte. Enfin, serrez fermement les écrous et la poignée ronde sur les boulons.

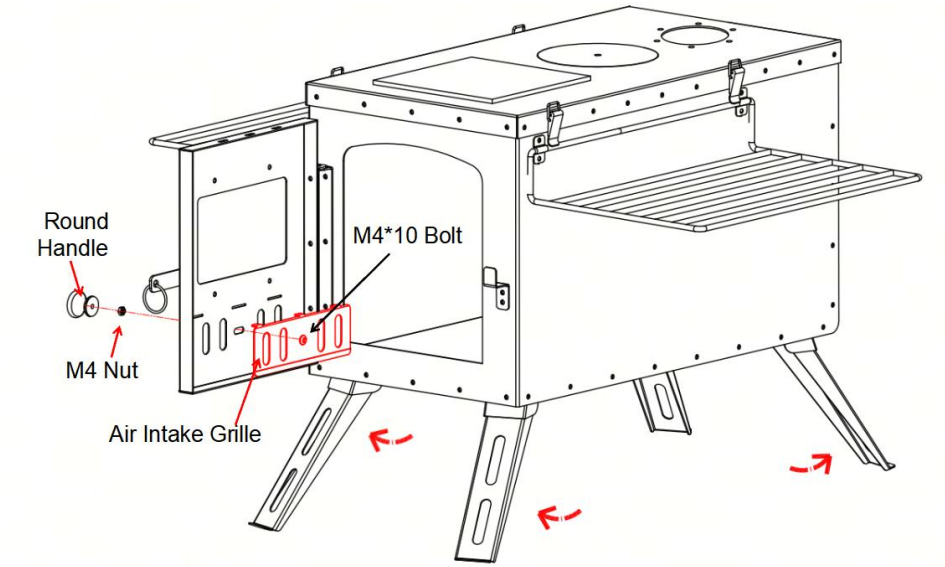

4. Faites glisser la grille d'entrée d'air de la porte d'alimentation du poêle vers la gauche pour ouvrir l'entrée d'air, et faites-la glisser vers la droite pour fermer l'entrée d'air .

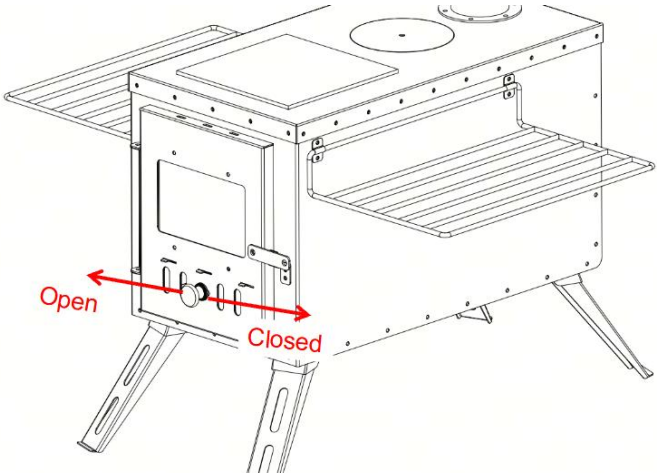

5. Fixez la base de la cheminée sur les trous filetés situés sur le dessus du poêle à l'aide de boulons.

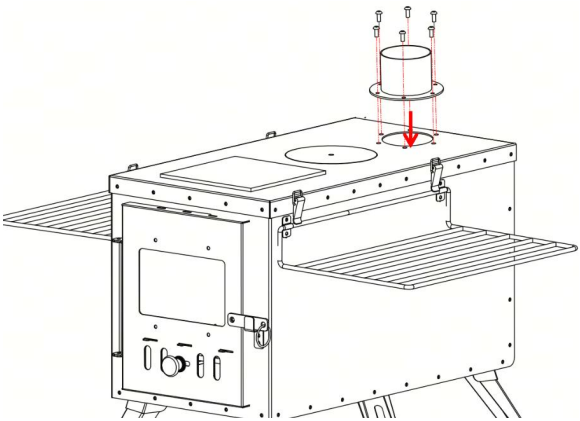

6. Assemblez le conduit de cheminée avec le clapet anti-retour, le conduit de cheminée direct et le pare-étincelles par emboîtement selon les besoins . Hauteur de la cheminée. Le conduit de cheminée muni d'un clapet anti-retour et d'un pare-étincelles doit être installé aux deux extrémités de l'ensemble de la cheminée .

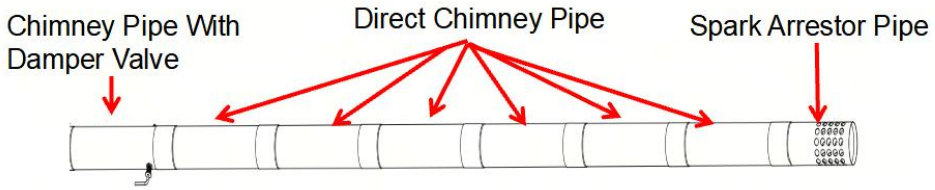

7. Insérez les éléments de cheminée pré-assemblés dans la base de cheminée du poêle.

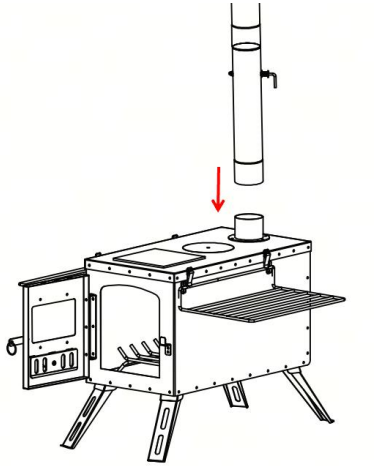

8. Déverrouillez le loquet de la porte d'alimentation et ouvrez-la pour ajouter du bois. Refermez-la hermétiquement une fois le bois allumé. Utilisez le crochet à feu pour retirer le couvercle rond de la plaque de cuisson afin de chauffer différents ustensiles. Ces ustensiles doivent être plus grands que l'ouverture, sinon de la fumée risque de s'échapper.

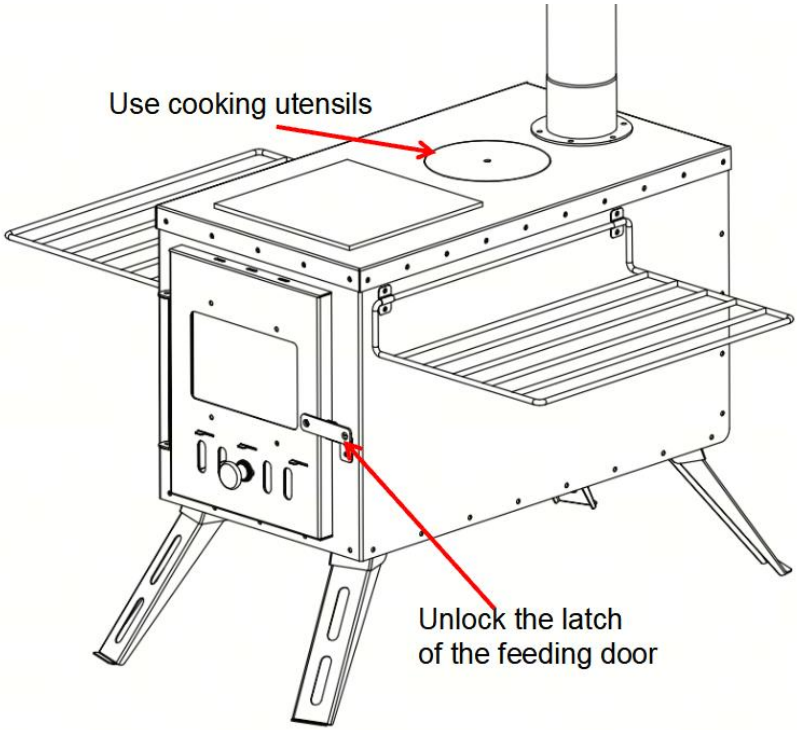

9. Pour le clapet de tirage du conduit de cheminée : abaissez le clapet pour ouvrir le passage et augmenter le débit d'air d'évacuation ; placez-le à l'horizontale pour fermer le passage et réduire le débit d'air d'évacuation. Si le produit présente une ventilation d'évacuation insuffisante, ouvrez le clapet de tirage du conduit de cheminée.

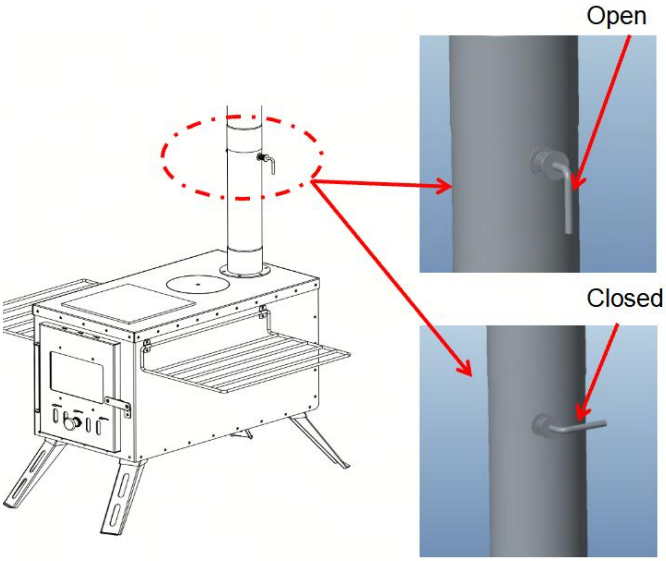

10. Dépliez les parois latérales du compartiment de rangement pliable, puis insérez les deux parois latérales séparées. Chaque extrémité des parois latérales est munie d'un loquet de verrouillage. Écartez délicatement les deux parois latérales du compartiment de rangement pour faciliter l'installation.

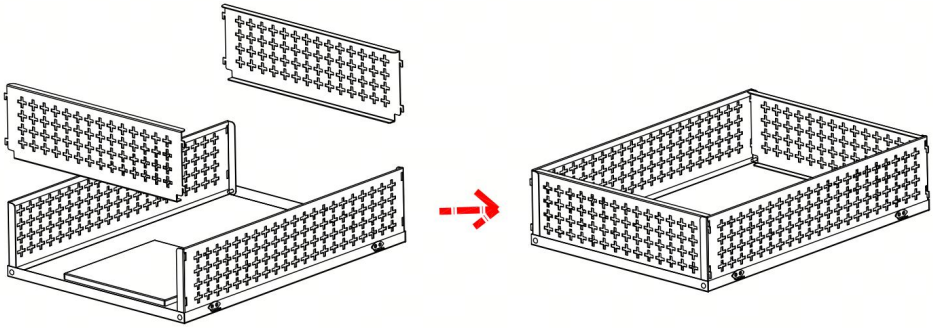

12. Placez le compartiment pliable sur le poêle et verrouillez les loquets des deux côtés. Insérez les pierres de sauna dans le compartiment pliable pour les chauffer. (Pierres de sauna vendues séparément)

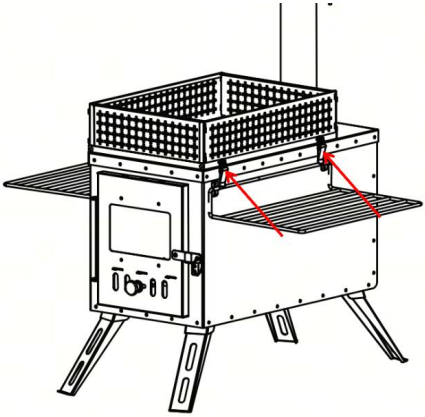

13. Nous recommandons l'achat séparé de 3 cordes résistantes aux hautes températures et de piquets pour fixer la cheminée. Placez la plaque de fixation du tendeur de hauban sur le dessus de la cheminée, passez une extrémité de chaque corde dans les trous de la plaque et fixez l'autre extrémité à un piquet. Enfoncez ensuite complètement les piquets dans le sol. Disposez les trois cordes en triangle et assurez-vous qu'elles restent bien en place. tendu.

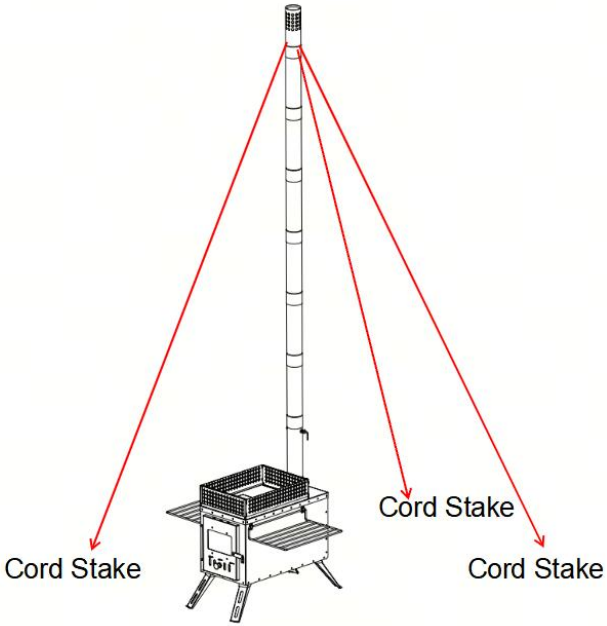



VEVOR

Upgrade · The Home Creator Way

Holzofen

MODELL: VOLD-ZP-0 3

VEVOR | Upgrade
The Home Creator Way

Modell : VOLD-ZP-0 3

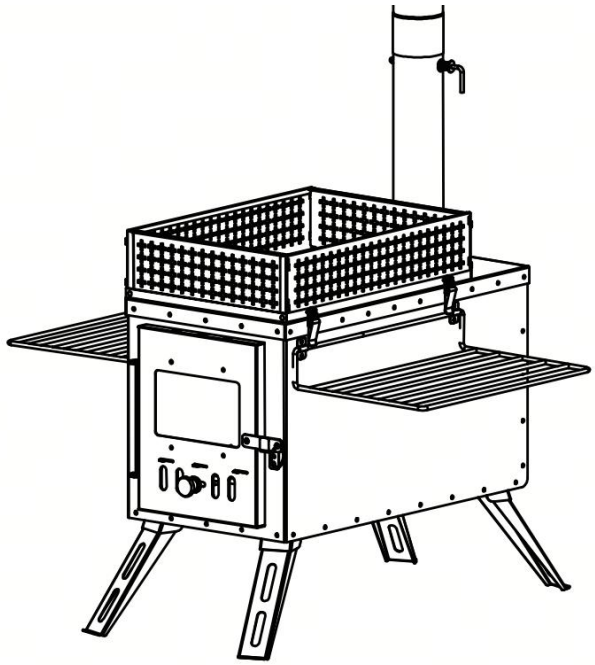

(Abbildungen dienen nur als Referenz)

Dies ist die Originalanleitung. Bitte lesen Sie die gesamte Bedienungsanleitung vor der Inbetriebnahme sorgfältig durch. VEVOR behält sich die Auslegung der Bedienungsanleitung vor. Das Aussehen des Produkts kann von dem gelieferten Produkt abweichen. Wir bitten um Verständnis, dass wir Sie nicht erneut über etwaige Technologie- oder Software-Updates informieren werden .

SICHERHEITSHINWEISE

1. Warnung – Um das Verletzungsrisiko zu verringern, muss der Benutzer die Bedienungsanleitung sorgfältig lesen.
2. Das Produkt entspricht den geltenden Normen und Vorschriften. Die Installation dieses Geräts muss allen anwendbaren Vorschriften entsprechen und es darf nur in gut belüfteten Bereichen betrieben werden. Bitte lesen Sie die Bedienungsanleitung vor der Installation und Inbetriebnahme des Geräts.
3. Lesen und verstehen Sie diese gesamte Bedienungsanleitung, bevor Sie dieses Produkt montieren, installieren, in Betrieb nehmen oder warten. Die Nichtbeachtung dieser Warnhinweise und Anweisungen kann zum Tod, zu Verletzungen oder zu Sachschäden führen.
4. Halten Sie während der Montage dieses Produkts den Arbeitsbereich sauber und gut beleuchtet und halten Sie Zuschauer und Kinder vom Arbeitsbereich fern.
5. Bitte überprüfen Sie den Herd vor der Benutzung auf Verformungen oder Beschädigungen. Insbesondere bei Rissen oder Brüchen im Glas darf er nicht benutzt werden.
6. Bei der ersten Benutzung kann sich die Farbe des Edelstahlrosts verändern, was ein normales Phänomen ist. Es wird empfohlen, den Grill nach der ersten Benutzung 2 Stunden lang bei hoher Temperatur einzubrennen.
7. Bitte stellen Sie den Herd auf eine ebene Fläche.
8. Beim Zusammenbau des Produkts können sich die Handclips und scharfen Teile lösen. Bitte tragen Sie beim Zusammenbau unbedingt Handschuhe.
9. Bitte achten Sie beim Gebrauch von Kochern in Zelten oder größeren Räumen auf ausreichende Belüftung.
10. Kohlenmonoxid ist ein farbloses und transparentes Gas, das sicher abgeleitet werden muss, um eine Ansammlung in geschlossenen Räumen zu vermeiden.

11. Es empfiehlt sich, einen Kohlenmonoxidmelder in der Nähe des Herdes anzubringen. Lassen Sie Kinder und Haustiere niemals in die Nähe des Herdes, da dieser sehr heiß wird.
12. Versuchen Sie, Sicherheitsvorrichtungen zu installieren und achten Sie darauf, dass Kinder nicht mit den Händen in Berührung kommen.
13. Bitte stellen Sie den Kocher beim Gebrauch auf einen feuerfesten Boden, um ein Entzünden des Zeltbodens zu verhindern. Bitte füllen Sie den Brennstoff vorsichtig ein, wenn Sie die Brennstoffeinfüllöffnung öffnen.
14. Bitte tragen Sie bei der Bedienung der Teile des Hochtemperaturofens stets hitzebeständige Handschuhe, um Verbrennungen zu vermeiden.
15. Brennstoffe, Propangas, Brennstoffdüsen, Farbe, Verdünner und brennbare Materialien sollten in ausreichendem Abstand zum Ofen und den Lüftungsrohren gelagert werden. Es wird empfohlen, brennbare Materialien in einem Abstand von mindestens 180 cm (6 Fuß) zum Ofen aufzubewahren.
16. Unter besonderen Umständen, wie z. B. durch Kollisionen, Erdbeben oder Brennstoffzufuhr, kann der Ofen umkippen. Bitte achten Sie sorgfältig darauf, dass der Ofen nicht umkippt!
17. Berühren Sie das Heizgerät während des Gebrauchs nicht mit den Händen, da dies zu schweren Verbrennungen führen kann.
18. Bitte warten Sie, bis der Herd ausreichend abgekühlt ist, bevor Sie ihn verstauen, um Verbrennungen zu vermeiden. Bitte achten Sie darauf, dass Töpfe, Nudeln und andere erhitzte Gegenstände nicht umfallen! Verwenden Sie den Brennstofftank nicht zum Anzünden. Brennstoffe wie der Tank und die Zündvorrichtung, die brennbare Gase enthalten, können im Herd explodieren und schwere Verletzungen, Tod und Brände verursachen.
19. Der Ofen muss während des Betriebs ständig überwacht werden. Lassen Sie den brennenden Ofen nicht längere Zeit unbeaufsichtigt.
20. Beim Verstauen des Ofens ist die Umgebung sorgfältig zu beobachten, um zu verhindern, dass Mars die Umgebung entzündet.
21. Es ist ratsam, einen Feuerlöscher geeigneter Größe in der Nähe bereitzuhalten. Die benötigte Größe sollte mit der örtlichen Feuerwehr

besprochen werden.
22. Achten Sie auf die Wahl des Brennstoffs. Lackiertes Holz setzt beim Verbrennen schädliche Giftstoffe frei. Verwenden Sie daher nur Brennstoffe, die keine giftigen Chemikalien enthalten. Dieses Produkt muss mit einem Schornstein installiert und verwendet werden. Halten Sie die Brennstoffeinspritzöffnung außer zum Einspritzen geschlossen.
23. Achten Sie bei der Installation des Kamins darauf, dass der Luftstrom mindestens 3 m hoch in den Himmel reicht und mit der Umgebung verträglich ist. Wischen Sie den Kamin nach Gebrauch von Staub, Speiseresten und anderen Ablagerungen ab und lagern Sie ihn sauber.
24. Kleine Kratzer, die während des Montageprozesses entstehen, haben keinen Einfluss auf den Stil des Produkts und somit auch nicht auf dessen Qualität.
25. Montieren Sie das Produkt auf einer weichen, sauberen Oberfläche, um Kratzer zu vermeiden.
26. Nur mit zugelassenen Feuerstellen oder Brennern verwenden.
27. Während des Gebrauchs nicht bewegen. Vor der Handhabung vollständig abkühlen lassen.
Mit einem weichen Tuch und einem milden Glasreiniger reinigen. Keine Scheuermittel verwenden.
28. Bei Nichtgebrauch an einem trockenen Ort aufbewahren.
29. Glas kann bei Stößen zerbrechen – Vorsichtig handhaben. Tragen Sie beim Zusammenbau Handschuhe.
30. VON KINDERN UND HAUSTIEREN FERNHALTEN – Dies ist kein Spielzeug. Verbrennungs- und Bruchgefahr.
31. NUR FÜR DEN AUSSENBEREICH GEEIGNET – Nicht in Innenräumen oder geschlossenen Räumen verwenden.
32. NICHT MIT BRENNBAREN MATERIALIEN ABDECKEN – Brandgefahr.
33. AUF EINER STABILEN, NICHT ENTFLAMMBAREN OBERFLÄCHE VERWENDEN – Unebene oder brennbare Böden vermeiden .
34. Glas kann bei Stößen zerbrechen – Vorsichtig handhaben. Tragen Sie beim Zusammenbau Handschuhe.

35. WARNUNG: HOHE TEMPERATUR – Metallteile werden während des Gebrauchs extrem heiß. Nicht ohne Schutz berühren.
36. Während des Brennvorgangs ist die Oberflächentemperatur des Ofens hoch; berühren Sie das Produkt nicht. Warten Sie vor der Lagerung, bis der Ofen abgekühlt ist; spritzen Sie kein kaltes Wasser auf den Ofen.

Parameterliste

Modell	VOLD-ZP-0 3
Kraftstoff	Brennholz
Außendurchmesser des Schornsteins	ϕ 60 mm (2,36 Zoll ch)
Maximale Höhe nach Schornsteininstallation (einschließlich Hauptgebäude)	2465 mm (97 Zoll)

Teileliste

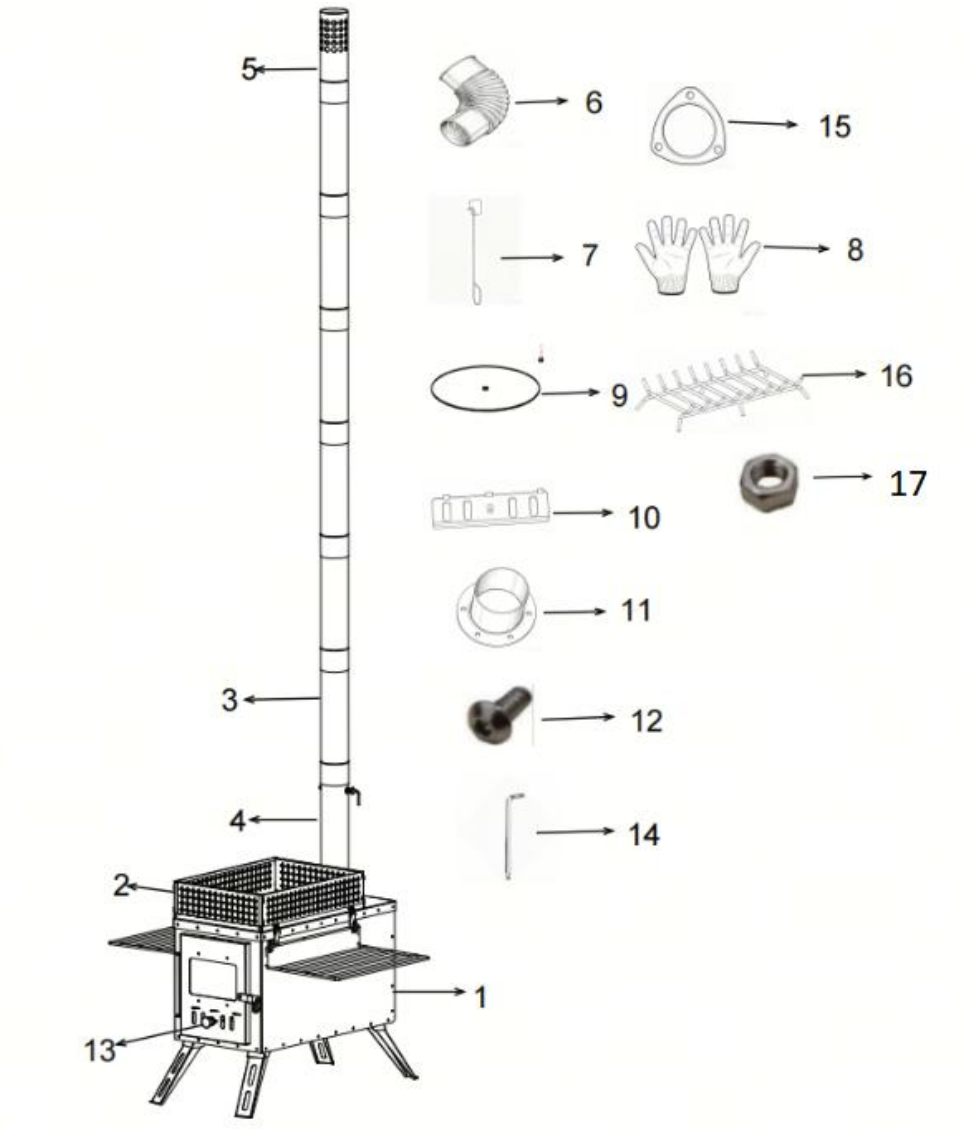

Teil	Beschreibung	Menge
1	Herd	1 Stück
2	Faltbare Fachbaugruppe	1 Stück
3	Direktes Schornsteinrohr	6 Stück

Teil	Beschreibung	Menge
4	Schornsteinrohr Mit Dämpfungsventil	1 Stück
5	Funkenfängerrohr	1 Stück
6	Winkelkamin	1 Stück
7	Ascherechen	1 Stück
8	Handschuhe	1 Paar
9	Runder Deckel	1 Stück
10	Lufteinlassgitter	1 Stück
11	Schornsteinbasis	1 Stück
12	M4*10 Schraube	7 Stück
13	Runder Griff	1 Stück
14	Sechskantschlüssel	1 Stück
15	Montageplatte für Abspannseilversteller	1 Stück
16	Brennholzrost	1 Stück
17	M4-Mutter	1 Stück

ANWEISUNGEN

Hinweis: Um Verletzungen zu vermeiden, tragen Sie bei der Installation des Produkts Handschuhe.

1. Klappen Sie die 4 Stützbeine an der Unterseite des Ofenkörpers aus und stellen Sie den Ofen dann auf eine ebene Fläche.
2. Legen Sie den Brennholzrost in den Ofen.
3. Öffnen Sie die Zufuhrklappe und setzen Sie das Lufteinlassgitter an der Montageposition an der Innenseite der Klappe ein. Führen Sie die Schrauben von innen durch die Löcher im Gitter und in der Klappe, sodass die Schraubenenden auf der Außenseite der Klappe herausragen. Befestigen Sie abschließend die Muttern und den runden Griff fest an den Schrauben.

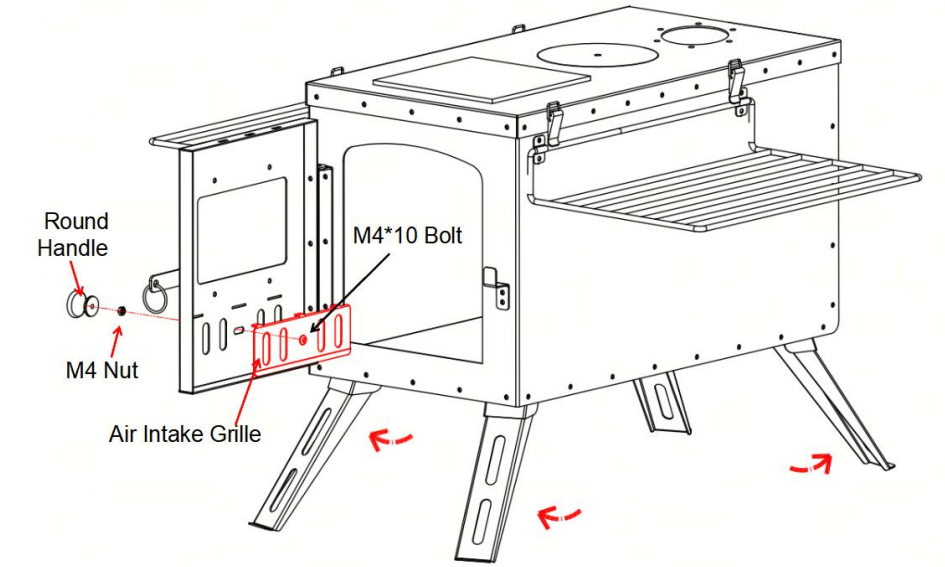

4. Schieben Sie das Lufteinlassgitter an der Ofentür nach links, um den Lufteinlass zu öffnen, und nach rechts, um den Lufteinlass zu schließen .

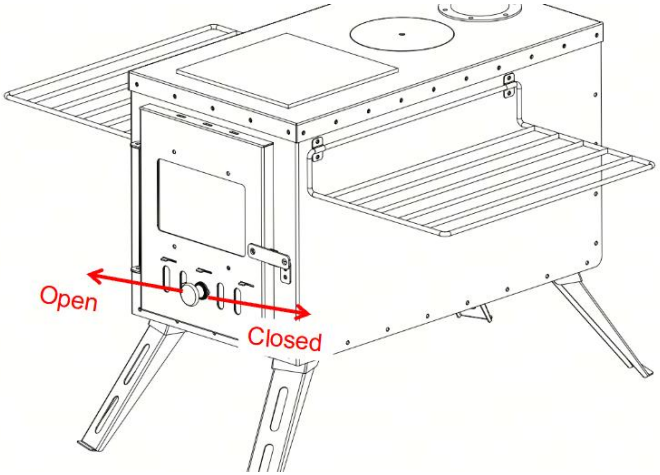

5. Montieren Sie den Schornsteinsockel mit Schrauben an den Gewindelöchern oben am Ofen.

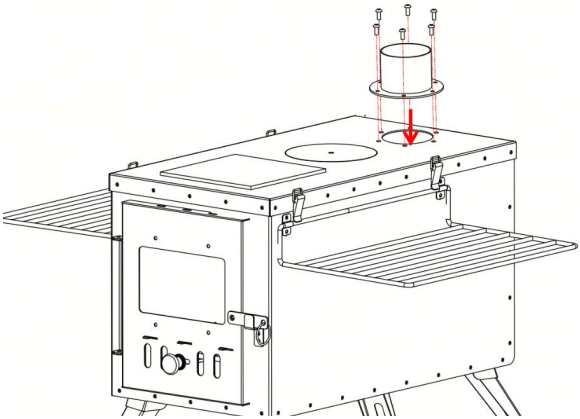

6. Montieren Sie das Schornsteinrohr mit Drosselklappe, das direkte Schornsteinrohr und das Funkenfängerrohr durch Steckverbindungen gemäß den erforderlichen Vorgaben. Schornsteinhöhe. Das Schornsteinrohr mit Drosselklappe und Funkenfängerrohr ist an beiden Enden der Schornsteinkonstruktion anzubringen .

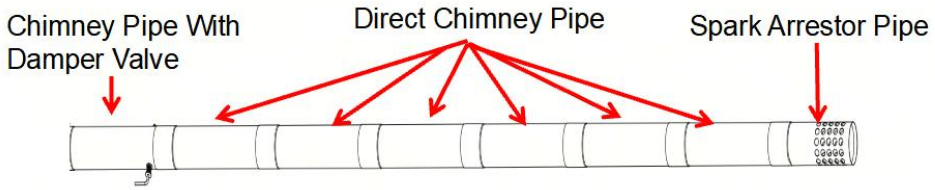

7. Setzen Sie die vormontierten Schornsteinteile in den Schornsteinsockel des Ofens ein .

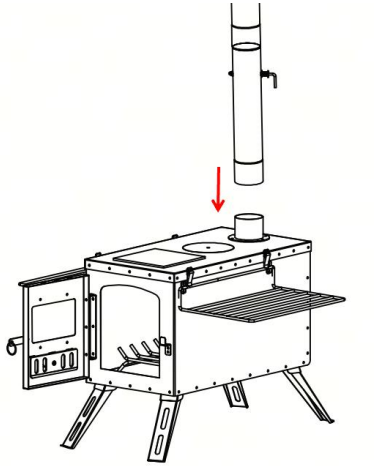

8. Entriegeln Sie die Tür der Brennholzzufuhr und öffnen Sie die Tür , um Brennholz nachzulegen. Schließen Sie die Tür wieder fest, sobald das Brennholz angezündet ist. Verwenden Sie den Feuerhaken, um den runden Deckel der Kochplatte abzunehmen und verschiedene Kochtöpfe zu erhitzen. Die Kochtöpfe müssen größer als die Öffnung sein, da sonst Rauch austritt.

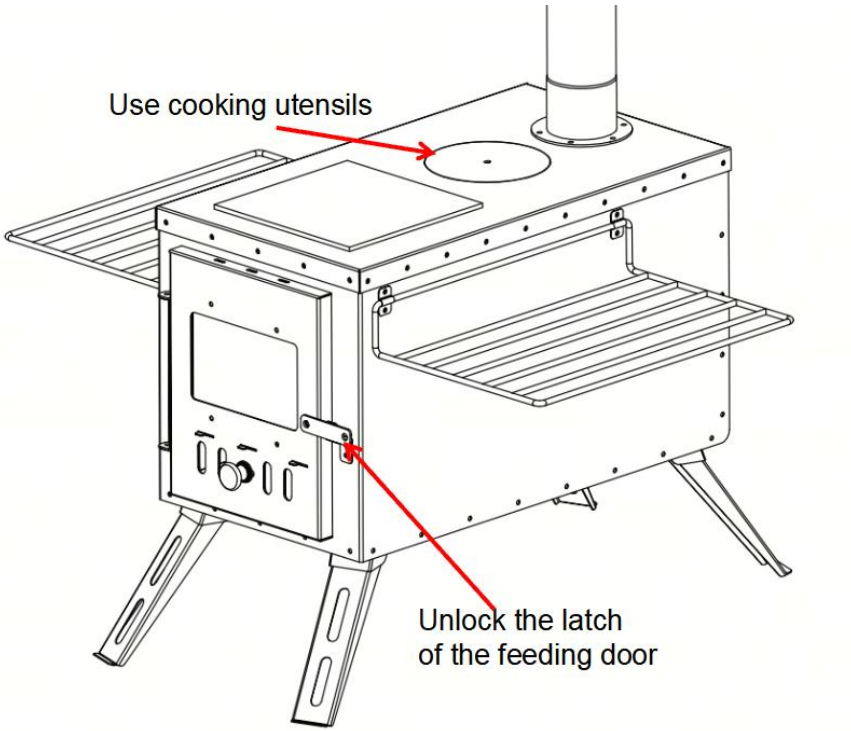

9. Für die Drosselklappe am Schornsteinrohr: Drehen Sie die Drosselklappe nach unten, um den Abgasstrom zu erhöhen; legen Sie die Drosselklappe waagerecht, um den Abgasstrom zu verringern. Bei unzureichender Abgasabführung öffnen Sie die Drosselklappe am Schornsteinrohr .

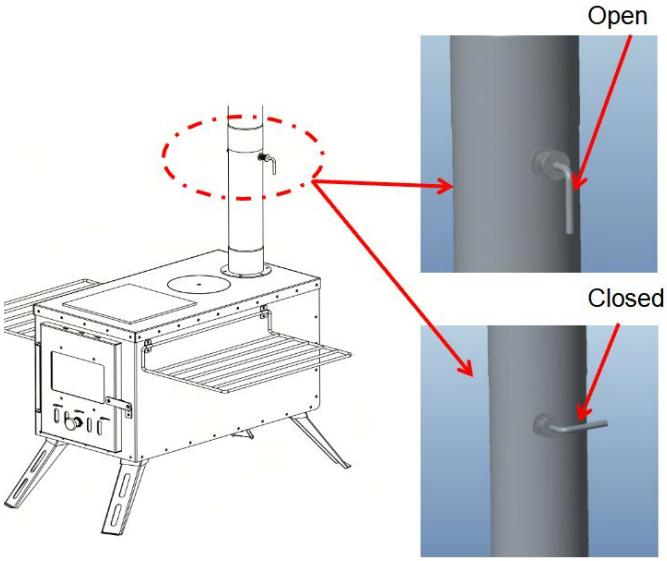

10. Klappen Sie die Seitenwände der Faltfach-Baugruppe auf und setzen Sie die beiden separaten Seitenwände ein. Jedes Ende der Seitenwände ist mit Verriegelungshaken versehen. Hebeln Sie die beiden Seitenwände der Baugruppe vorsichtig auseinander, um die Montage zu erleichtern.

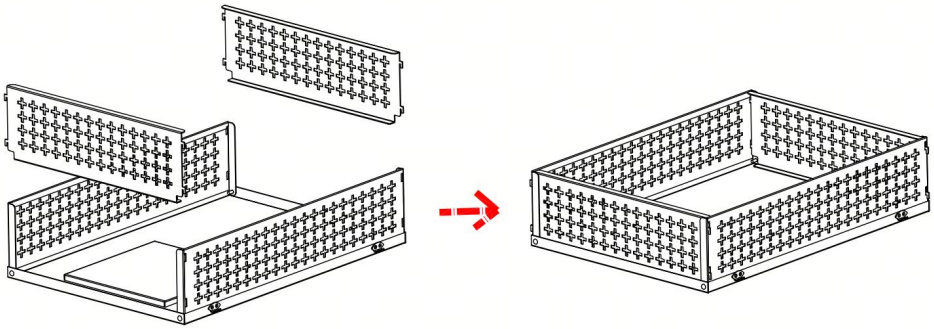

12. Setzen Sie den faltbaren Facheinsatz auf den Ofen und verriegeln Sie die Verschlüsse an beiden Seiten. Legen Sie die Saunasteine zum Erhitzen in den faltbaren Facheinsatz. (Saunasteine sind separat erhältlich.)

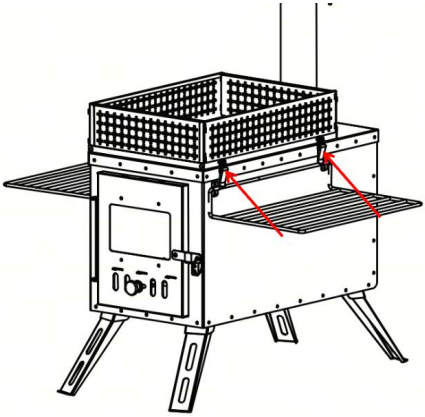

13. Wir empfehlen, drei hitzebeständige Seile und Heringe separat zu kaufen, um den Schornstein zu sichern. Platzieren Sie die Montageplatte für die Abspannseile oben auf dem Schornstein, fädeln Sie je ein Ende der Seile durch die Löcher der Montageplatte und befestigen Sie das andere Ende an einem Hering. Schlagen Sie die Heringe anschließend vollständig in den Boden. Legen Sie die drei Seile in Dreiecksform aus und achten Sie darauf, dass alle Seile fest im Boden verankert sind. straff.

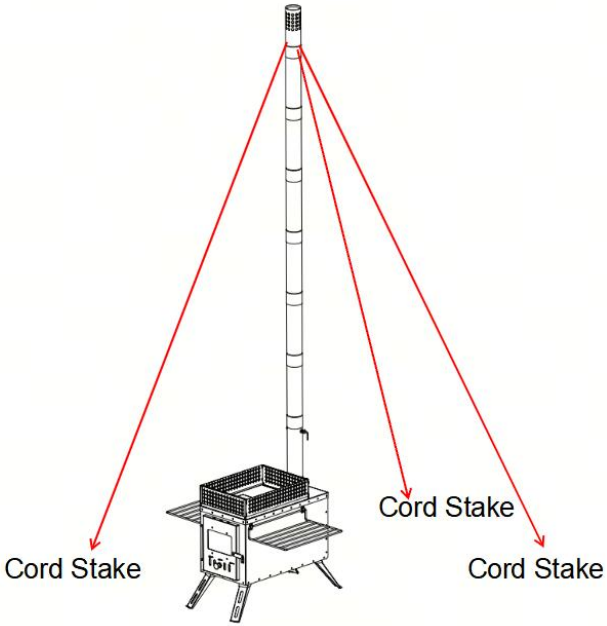



VEVOR

Upgrade · The Home Creator Way

Stufa a legna

MODELLO: VOLD-ZP-0 3

VEVOR | Upgrade
The Home Creator Way

Modello : VOLD-ZP-0 3

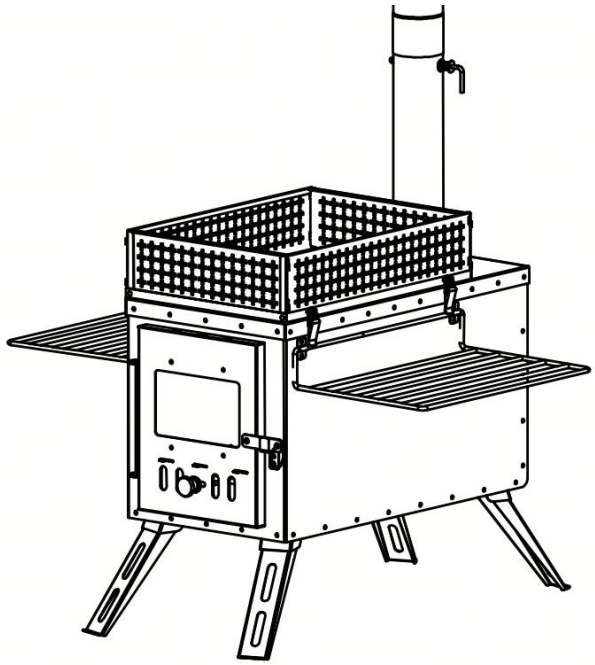

(Le immagini sono solo a scopo illustrativo)

Queste sono le istruzioni originali, si prega di leggere attentamente tutte le istruzioni del manuale prima dell'uso. VEVOR si riserva il diritto di interpretare a proprio piacimento il presente manuale d'uso. L'aspetto del prodotto potrebbe differire leggermente da quello del prodotto ricevuto. Ci scusiamo se non vi informeremo tempestivamente di eventuali aggiornamenti tecnologici o software del nostro prodotto.

ISTRUZIONI DI SICUREZZA

1. Avvertenza: per ridurre il rischio di lesioni, l'utente deve leggere attentamente il manuale di istruzioni.
2. Il prodotto è conforme agli standard e alle normative vigenti. L'installazione di questo dispositivo deve essere conforme a tutte le normative applicabili e il suo utilizzo deve avvenire esclusivamente in aree ben ventilate. Si prega di leggere il manuale d'uso prima di installare e utilizzare l'apparecchiatura.
3. Leggere e comprendere appieno questo manuale prima di assemblare, installare, utilizzare o riparare questo prodotto. La mancata osservanza di queste avvertenze e istruzioni può causare morte, lesioni personali o danni a beni di valore.
4. Durante l'assemblaggio di questo prodotto, mantenere l'area di lavoro pulita e ben illuminata e tenere lontani spettatori e bambini dall'area di lavoro.
5. Quando si utilizza il fornello, assicurarsi che non sia deformato o danneggiato. In particolare, se il vetro presenta crepe o rotture, non utilizzarlo mai.
6. Al primo utilizzo, il colore della griglia in acciaio inossidabile cambierà, il che è un fenomeno normale. Si consiglia di riscaldare ad alta temperatura per 2 ore dopo il primo utilizzo.
7. Quando si posiziona il fornello, assicurarsi di posizionarlo su una superficie piana.
8. Durante l'assemblaggio del prodotto, le clip e le parti taglienti potrebbero staccarsi e staccarsi. Si raccomanda di indossare guanti durante l'assemblaggio.
9. Si prega di prestare attenzione all'uso di stufe in tende o spazi aperti. Assicuratevi che l'aria sia ben ventilata.
10. Il monossido di carbonio è un gas incolore e trasparente che deve essere smaltito in modo sicuro per evitare l'accumulo in un ambiente chiuso.

11. È consigliabile posizionare un rilevatore di monossido di carbonio vicino ai fornelli. Non lasciare mai bambini e animali domestici vicino ai fornelli, perché saranno molto caldi.
12. Cercate di installare dispositivi di protezione e fate attenzione a non lasciare che i bambini si tocchino le mani.
13. Quando si utilizza il fornello, posizionarlo su una superficie ignifuga per evitare che il pavimento della tenda prenda fuoco. Aggiungere il combustibile con cautela quando si apre la valvola di iniezione.
14. Ogni volta che si maneggiano le parti del forno ad alta temperatura, si prega di indossare guanti resistenti al calore per evitare ustioni.
15. Combustibile, propano, ugelli per combustibile, vernici, diluenti e materiali combustibili devono essere conservati lontano dalla stufa e dai condotti di ventilazione. Si raccomanda di tenere questo tipo di materiale combustibile a una distanza di almeno 180 cm (6 piedi) dalla stufa.
16. In circostanze particolari, come urti, terremoti o l'immissione di combustibile, la stufa potrebbe ribaltarsi. Prestare molta attenzione alla stufa per evitare che si ribalti!
17. Non toccare il riscaldatore con le mani mentre lo usi, potresti procurarti gravi ustioni.
18. Attendere che il fornello si raffreddi a sufficienza prima di riporlo per evitare ustioni. Prestare attenzione. Pentole, vermicelli, pentole e altri oggetti riscaldati sul fornello devono essere tenuti in posizione per evitare che cadano! Non utilizzare il serbatoio del combustibile per accendere il fuoco. Il combustibile, come il serbatoio e il dispositivo di accensione, contenente gas combustibile, potrebbe esplodere all'interno del fornello, causando gravi lesioni, danni, morte e incendi.
19. Durante l'utilizzo della fornace, è necessario controllarla continuamente. Non lasciare la fornace accesa incustodita per lungo tempo.
20. Quando si ripone la stufa, osservare attentamente l'ambiente circostante per evitare che Marte incendi l'ambiente circostante.
21. È meglio avere un estintore di dimensioni adeguate nelle vicinanze. Per stabilire le dimensioni, si prega di consultare i vigili del fuoco locali.

22. Prestare attenzione alla scelta del combustibile. Il legno trattato con vernice rilascerà tossine nocive durante la combustione. Assicurarsi che il combustibile non contenga sostanze chimiche tossiche. Questo prodotto deve essere installato e utilizzato con un camino. Tenere chiuso l'orifizio di iniezione del combustibile, tranne durante l'iniezione.
23. Durante l'installazione del camino, prestare attenzione affinché il flusso d'aria anomalo ad almeno 3 metri di altezza sia compatibile con l'ambiente circostante. Dopo l'uso, pulire il camino da residui di fumo, polvere, cibo e foglie e riporlo dopo averlo pulito.
24. Nel processo di produzione, piccoli graffi durante il processo di assemblaggio non hanno alcun impatto sullo stile del prodotto durante l'utilizzo, quindi non hanno nulla a che vedere con la qualità del prodotto.
25. Assemblare su una superficie morbida e pulita per evitare di graffiare il prodotto.
26. Utilizzare esclusivamente con bracieri o bruciatori approvati.
27. Non muovere durante l'uso. Lasciare raffreddare completamente prima di maneggiare.
Pulire con un panno morbido e un detergente delicato per vetri. Non utilizzare materiali abrasivi.
28. Conservare in un luogo asciutto quando non in uso.
29. IL VETRO POTREBBE ROMPERSI IN CASO DI URTO – Maneggiare con cura. Indossare guanti durante il montaggio.
30. TENERE LONTANO DA BAMBINI E ANIMALI DOMESTICI – Questo non è un giocattolo. Rischio di ustioni o rotture.
31. SOLO PER USO ESTERNO – Non utilizzare in ambienti chiusi o spazi confinati.
32. NON COPRIRE CON MATERIALI INFIAMMABILI – Rischio di incendio.
33. UTILIZZARE SU UNA SUPERFICIE STABILE E NON INFIAMMABILE – Evitare terreni irregolari o combustibili .
34. IL VETRO POTREBBE ROMPERSI IN CASO DI URTO – Maneggiare con cura. Indossare guanti durante il montaggio.
35. ATTENZIONE: ALTA TEMPERATURA – Le parti metalliche diventano

estremamente calde durante l'uso. Non toccare senza protezione.
36. Quando il prodotto è in combustione, la temperatura superficiale del forno è elevata; non toccare il prodotto. Quando si ripone il prodotto, attendere che il forno si sia raffreddato prima di farlo; non spruzzare acqua fredda sul forno.

Elenco dei parametri

Modello	VOLD-ZP-0 3
Carburante	Legna da ardere
Diametro esterno del camino	Φ 60 mm (2,36 pollici)
Altezza massima dopo l'installazione del camino (incluso il corpo principale)	2465 mm (97 pollici)

Elenco dei componenti

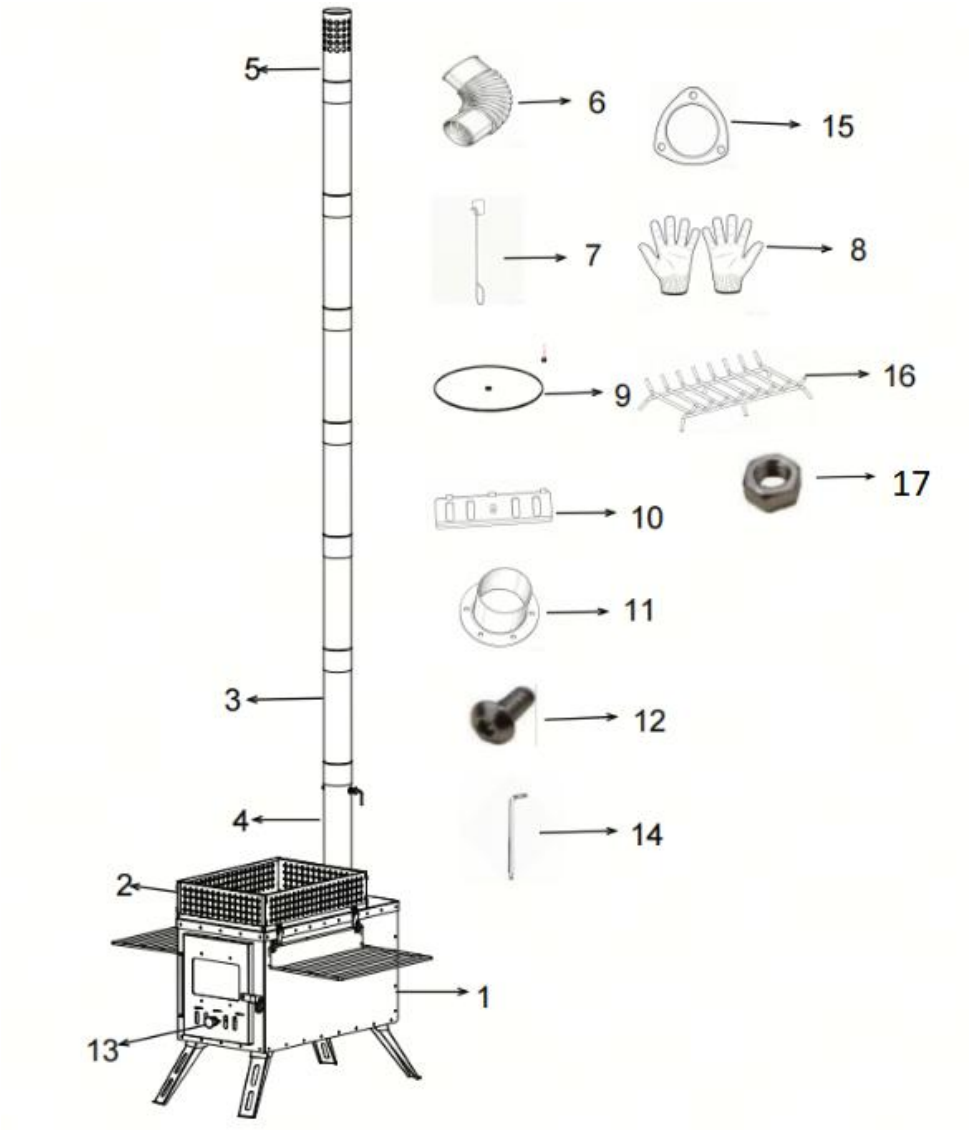

Parte	Descrizione	Quantità
1	Stufa	1 pz
2	Assemblaggio del vano pieghevole	1 pz
3	Tubo di canna fumaria diretto	6 pezzi

Parte	Descrizione	Quantità
4	Tubo del camino Con valvola di regolazione	1 pz
5	Tubo parascintille	1 pz
6	Camino del gomito	1 pz
7	Rastrello per cenere	1 pz
8	Guanti	1 paio
9	Coperchio rotondo	1 pz
10	Griglia di aspirazione dell'aria	1 pz
11	Base del camino	1 pz
12	Bullone M4*10	7 pezzi
13	Maniglia rotonda	1 pz
14	Chiave esagonale	1 pz
15	Piastra di montaggio per regolatore della fune di	1 pz
16	Griglia per legna da ardere	1 pz
17	Dado M4	1 pz

ISTRUZIONI

Nota: per evitare infortuni, indossare i guanti durante l'installazione del prodotto.

1. Aprire i 4 piedini di supporto dalla parte inferiore del corpo del forno, quindi posizionare il forno su una superficie piana.
2. Posizionare la griglia per la legna all'interno della stufa.
3. Aprire lo sportello di alimentazione, posizionare la griglia di aspirazione dell'aria nella posizione di montaggio sul lato interno dello sportello. Far passare i bulloni attraverso i fori della griglia e dello sportello dal lato interno in modo che le estremità dei bulloni sporgano sul lato esterno dello sportello. Infine, serrare saldamente i dadi e la maniglia rotonda sui bulloni.

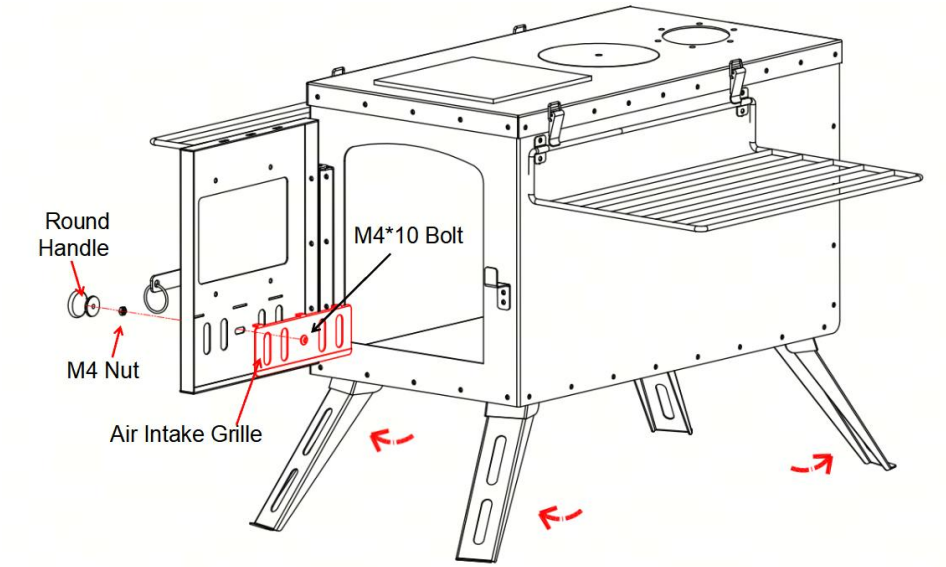

4. Far scorrere la griglia di aspirazione dell'aria sullo sportello di alimentazione della stufa verso sinistra per aprire l'ingresso dell'aria e verso destra per chiuderlo.

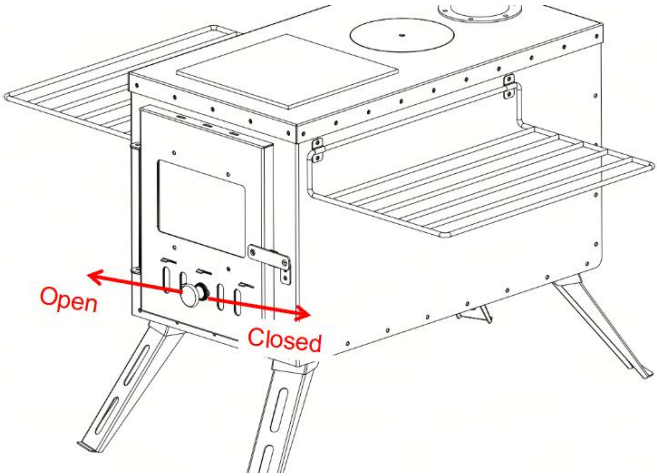

5. Montare la base del camino sui fori filettati sulla parte superiore della stufa utilizzando i bulloni.

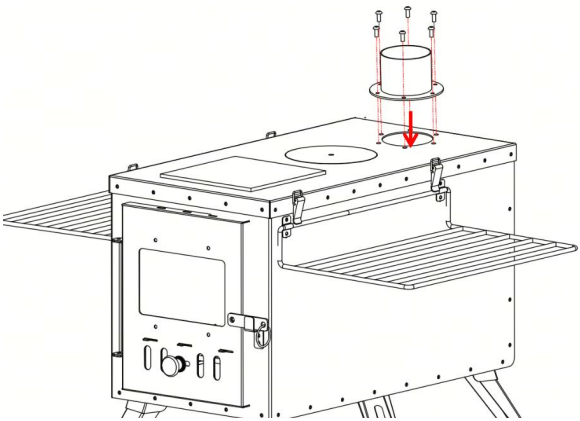

6. Assemblare il tubo del camino con la valvola di regolazione, il tubo del camino diretto e il tubo parascintille mediante innesto a pressione secondo le istruzioni richieste . Altezza del camino. Il tubo del camino con valvola di regolazione e tubo parascintille deve essere disposto ad entrambe le estremità del gruppo camino .

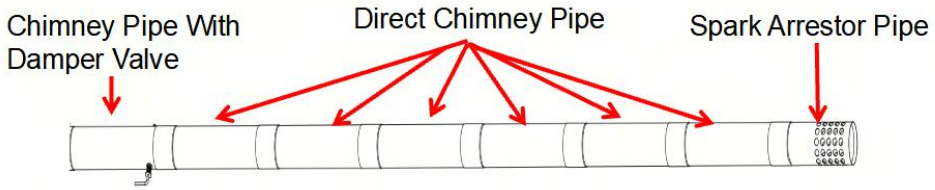

7. Inserire le parti del camino preassemblate nella base del camino della stufa .

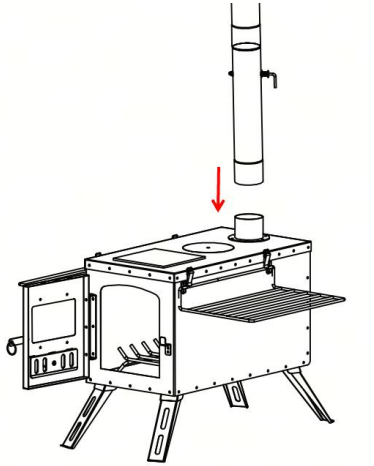

8. Sbloccare il fermo dello sportello di alimentazione e aprirlo per aggiungere legna. Chiudere bene lo sportello di alimentazione dopo aver acceso la legna. Utilizzare il gancio per il fuoco per rimuovere il coperchio rotondo del piano cottura e riscaldare pentole e padelle. Le pentole devono essere più grandi dell'apertura, altrimenti si verificherà una fuoriuscita di fumo.

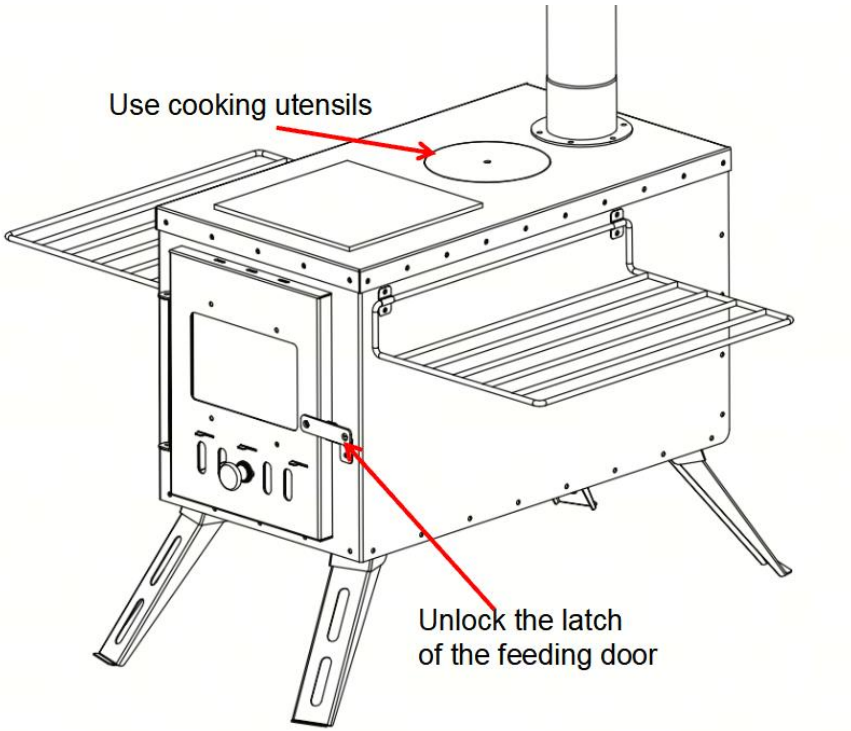

9. Per la serranda sul tubo del camino con valvola di regolazione: ruotare la serranda verso il basso per aprire il passaggio e aumentare il flusso d'aria di scarico; posizionare la serranda orizzontalmente per chiudere il passaggio e ridurre il flusso d'aria di scarico. Se il prodotto ha una scarsa ventilazione di scarico, aprire la valvola di regolazione sul tubo del camino.

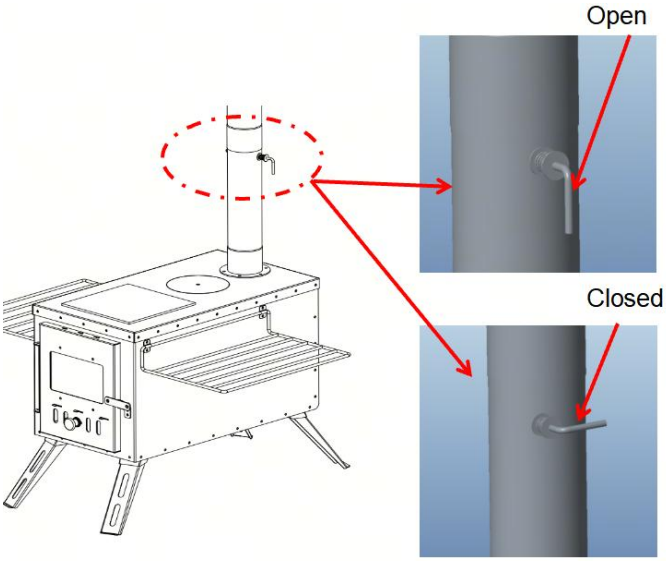

10. Aprire le pareti laterali della base del vano pieghevole, quindi inserire le due pareti laterali separate in posizione. Ciascuna estremità delle pareti laterali separate è dotata di fermi di bloccaggio. Aprire delicatamente le due pareti laterali della base per facilitare l'installazione.

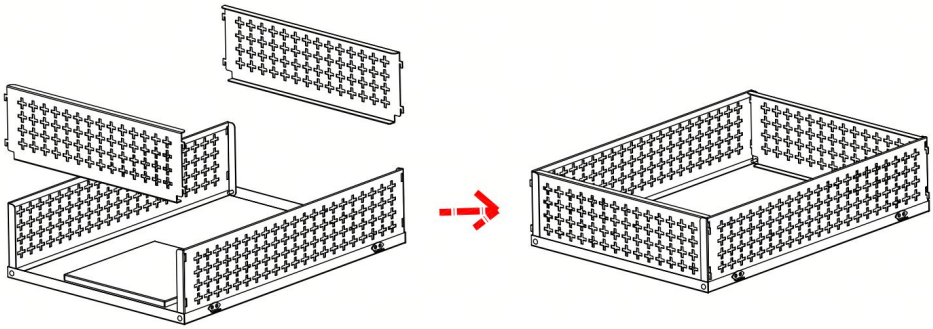

12. Posizionare il vano pieghevole sopra la stufa e chiudere i fermi su entrambi i lati. Inserire le pietre per sauna all'interno del vano pieghevole per il riscaldamento (le pietre per sauna sono vendute separatamente).

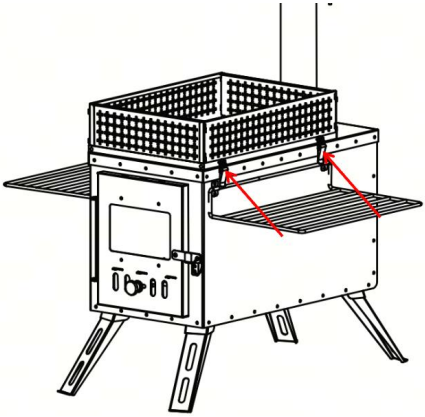

13. Si consiglia di acquistare separatamente 3 corde resistenti alle alte temperature e picchetti per fissare il camino. Posizionare la piastra di montaggio del regolatore del tirante sulla parte superiore del camino, legare un'estremità di ciascuna corda attraverso i fori sulla piastra di montaggio e fissare l'altra estremità a un picchetto. Successivamente, piantare completamente i picchetti nel terreno. Disporre le tre corde a triangolo e mantenere tutte le corde teso.

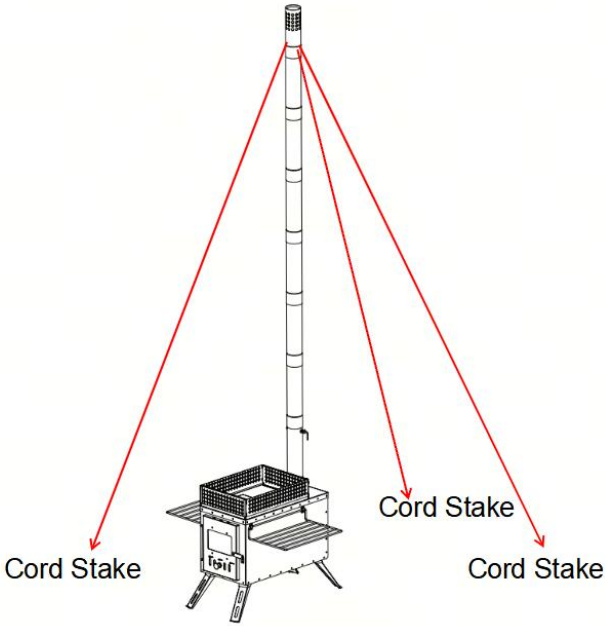



VEVOR

Upgrade · The Home Creator Way

Estufa de leña

MODELO: VOLD-ZP-0 3

VEVOR | Upgrade
The Home Creator Way

Modelo : VOLD-ZP-0 3

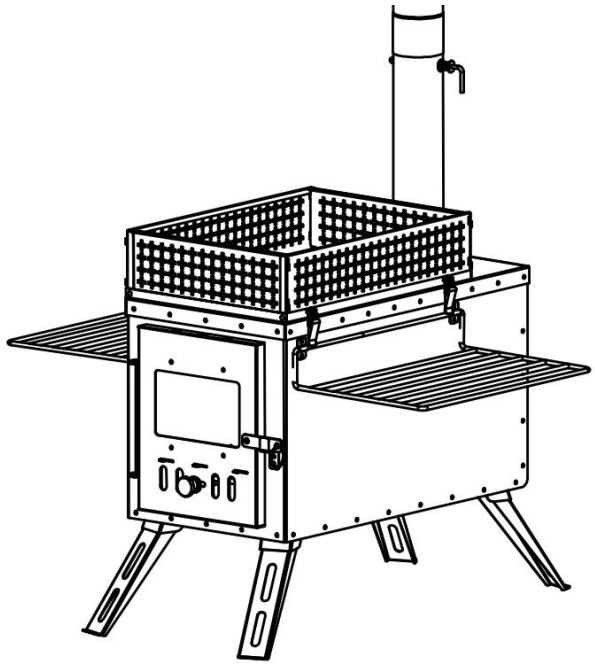

(Las imágenes son solo de referencia)

Estas son las instrucciones originales. Lea atentamente todo el manual antes de usar el producto. VEVOR se reserva el derecho de interpretar el manual de usuario. El aspecto del producto puede variar con respecto al que reciba. Le pedimos disculpas si no le informamos nuevamente sobre actualizaciones de tecnología o software.

INSTRUCCIONES DE SEGURIDAD

1. Advertencia: Para reducir el riesgo de lesiones, el usuario debe leer atentamente el manual de instrucciones.
2. El producto cumple con las normas y reglamentos pertinentes. La instalación de este dispositivo debe cumplir con todas las normativas aplicables y solo debe utilizarse en áreas bien ventiladas. Lea el manual de usuario antes de instalar y utilizar este equipo.
3. Lea y comprenda este manual completo antes de ensamblar, instalar, operar o realizar el mantenimiento de este producto. El incumplimiento de estas advertencias e instrucciones puede provocar la muerte, lesiones personales o daños a bienes valiosos.
4. Mientras ensambla este producto, mantenga el área de trabajo limpia y bien iluminada, y mantenga a los espectadores y a los niños fuera del área de trabajo.
5. Al usar la estufa, asegúrese de comprobar que no esté deformada ni dañada. Si el cristal presenta grietas o roturas, no la utilice.
6. La primera vez que lo uses, el color de la rejilla de acero inoxidable cambiará, lo cual es un fenómeno normal. Se recomienda calentarlo a alta temperatura durante 2 horas después del primer uso.
7. Al colocar la estufa, por favor, colóquela en un lugar plano.
8. Al ensamblar el producto, las pinzas de sujeción y las piezas afiladas pueden desmontarse hacia arriba y hacia abajo. Asegúrese de usar guantes durante el ensamblaje.
9. Preste atención al uso de hornillos en tiendas de campaña o espacios amplios. Mantenga el aire bien ventilado.
10. El monóxido de carbono es un gas incoloro y transparente que debe ser descargado de forma segura para evitar su acumulación en un ambiente cerrado.
11. Es recomendable colocar un detector de monóxido de carbono en el espacio de la estufa. Nunca permita que los niños ni las mascotas se acerquen a la estufa, ya que estará muy caliente.

12. Procure instalar dispositivos de protección de seguridad y tenga cuidado de que los niños no se toquen las manos.
13. Al usar la estufa, colóquela sobre un piso ignífugo para evitar que el piso de la tienda se incendie. Añada el combustible con cuidado al abrir la boca de llenado.
14. Cada vez que manipule las partes del horno de alta temperatura, utilice guantes resistentes al calor para evitar quemaduras.
15. El combustible, el propano, la boquilla de combustible, la pintura, el disolvente y los materiales combustibles deben almacenarse lejos de la estufa y los conductos de ventilación. Se recomienda mantener este tipo de material combustible a una distancia de 180 cm (6 pies) del horno.
16. El horno puede volcarse en circunstancias especiales como colisiones, terremotos o sobrealimentación. ¡Preste mucha atención al horno para evitar que se vuelque!
17. No toque el calentador con las manos mientras lo usa, ya que podría sufrir quemaduras graves.
18. Espere a que la estufa se enfríe lo suficiente antes de guardarla para evitar quemaduras. Preste atención: ¡mantenga las ollas, los fideos y demás objetos calientes sobre la estufa a una altura segura y evite que se caigan! No utilice el tanque de combustible para encender fuego. El combustible, como el tanque y el dispositivo de ignición que contienen gas combustible, puede explotar dentro de la estufa, causando lesiones graves, heridas, la muerte e incendios.
19. Durante el uso del horno, es necesario revisarlo continuamente. No deje el horno encendido sin supervisión durante mucho tiempo.
20. Al guardar la estufa, observe atentamente los alrededores para evitar que Marte incendie el entorno circundante.
21. Es mejor tener cerca un extintor de incendios del tamaño adecuado. Para determinar el tamaño, consulte con el departamento de bomberos local.
22. Preste atención a la elección del combustible. La madera tratada con pintura libera toxinas dañinas al quemarse. Asegúrese de que el combustible no contenga sustancias químicas tóxicas. Este producto debe

instalarse con chimenea y utilizarse correctamente. Mantenga el puerto de inyección de combustible cerrado, excepto durante la inyección.
23. Al instalar la chimenea, asegúrese de que el flujo de aire anormal a una altura mínima de 3 metros sea adecuado para el entorno circundante. Después de usarla, limpie el flujo de aire, el polvo, los restos de comida y otras hojas, y guárdela después de limpiarla.
24. En el proceso de fabricación, los pequeños arañazos en el proceso de ensamblaje no tienen ningún efecto en el estilo de uso de los productos, por lo que no tienen nada que ver con la calidad del producto.
25. Ensámblelo sobre una superficie suave y limpia para evitar rayar el producto.
26. Utilizar únicamente con fogatas o quemadores homologados.
27. No lo mueva durante su uso. Deje que se enfríe completamente antes de manipularlo.
Limpiar con un paño suave y un limpiacristales suave. No utilizar materiales abrasivos.
28. Guardar en un lugar seco cuando no se utilice.
29. EL VIDRIO PUEDE ROMPERSE SI RECIBE UN IMPACTO .
Manipúlelo con cuidado. Use guantes durante el montaje.
30. MANTENER A LOS NIÑOS Y LAS MASCOTAS ALEJADOS – Esto no es un juguete. Riesgo de quemaduras o rotura.
31. SOLO PARA USO EXTERIOR – No lo utilice en interiores ni en espacios cerrados.
32. NO CUBRIR CON MATERIALES INFLAMABLES – Riesgo de incendio.
33. UTILIZAR SOBRE UNA SUPERFICIE ESTABLE Y NO INFLAMABLE – Evitar terrenos irregulares o combustibles .
34. EL VIDRIO PUEDE ROMPERSE SI RECIBE UN IMPACTO .
Manipúlelo con cuidado. Use guantes durante el montaje.
35. ADVERTENCIA: ALTA TEMPERATURA – Las piezas metálicas se calientan muchísimo durante el uso. No las toque sin protección.
36. Cuando el producto esté en combustión, la temperatura de la superficie del horno será alta; no toque el producto. Al almacenar el

producto, espere a que el horno se enfríe antes de hacerlo; no le arroje agua fría.

Lista de parámetros

Modelo	VOLD-ZP-0 3
Combustible	Leña
Diámetro exterior de la chimenea	Φ60 mm (2,36 pulgadas de canal)
Altura máxima después de la instalación de la chimenea (incluida la unidad principal)	2465 mm (97 pulgadas)

Lista de piezas

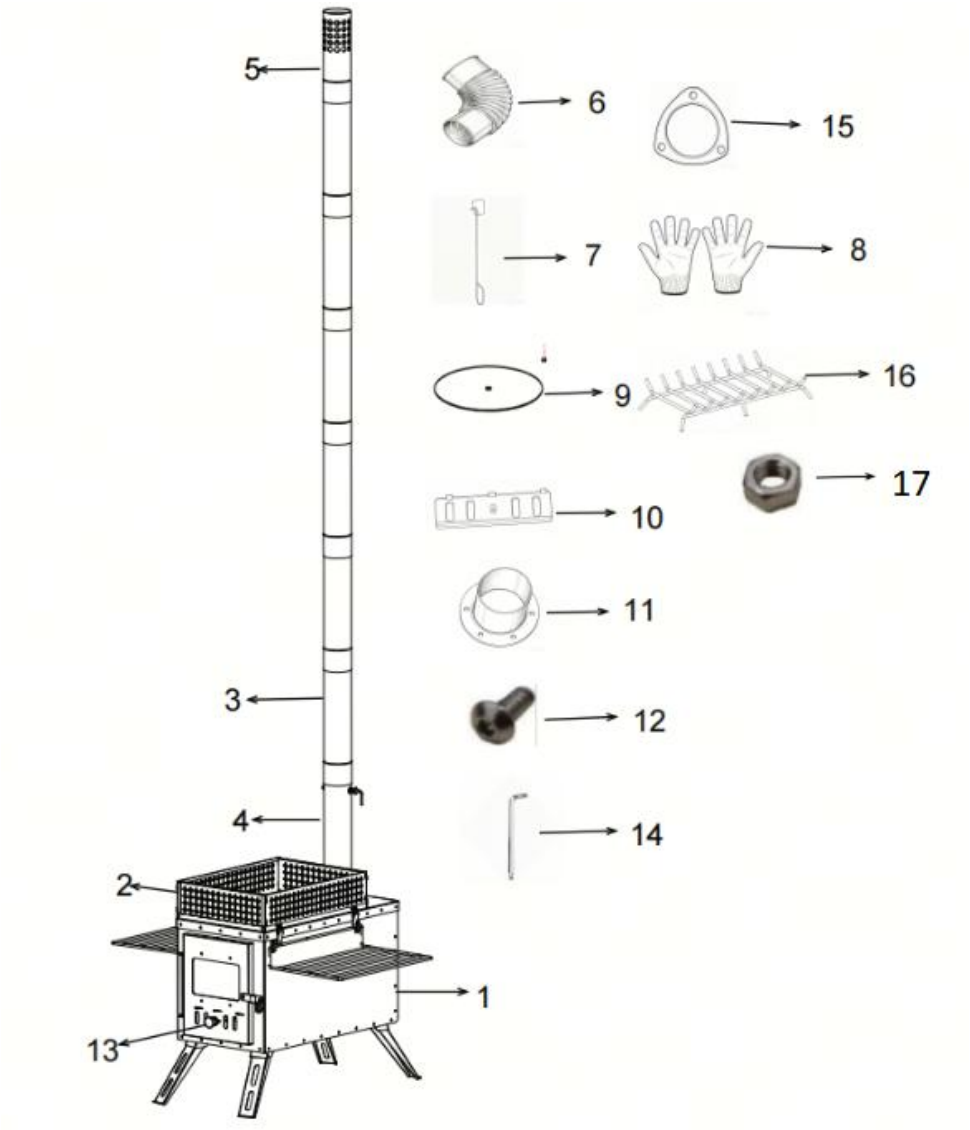

Parte	Descripción	Cantidad
1	Cocina	1 unidad
2	Conjunto de compartimento plegable	1 unidad
3	Tubo de chimenea directo	6 piezas

Parte	Descripción	Cantidad
4	Tubo de chimenea Con válvula amortiguadora	1 unidad
5	Tubo parachispas	1 unidad
6	Chimenea en codo	1 unidad
7	Rastrillo de ceniza	1 unidad
8	Guantes	1 par
9	Tapa redonda	1 unidad
10	Rejilla de entrada de aire	1 unidad
11	Base de la chimenea	1 unidad
12	Tornillo M4*10	7 piezas
13	Mango redondo	1 unidad
14	Llave hexagonal	1 unidad
15	Placa de montaje del ajustador de la línea de	1 unidad
16	Rejilla para leña	1 unidad
17	Tuerca M4	1 unidad

INSTRUCCIONES

Nota: Para evitar lesiones, utilice guantes al instalar el producto.

1. Despliegue las 4 patas de soporte desde la parte inferior del cuerpo del horno y, a continuación, coloque el horno sobre una superficie plana en el suelo.
2. Coloque la rejilla para la leña dentro de la estufa.
3. Abra la puerta de alimentación y coloque la rejilla de entrada de aire en su posición de montaje en el lado interior de la puerta. Pase los pernos a través de la rejilla y los orificios de la puerta desde el interior, de manera que los extremos de los pernos sobresalgan por el lado exterior de la puerta. Finalmente, apriete firmemente las tuercas y la manija redonda sobre los pernos.

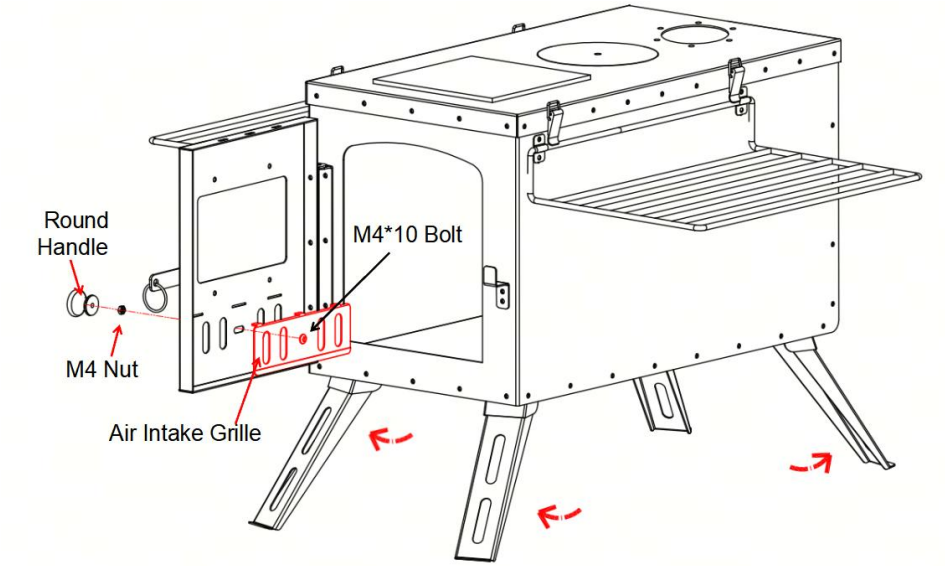

4. Deslice la rejilla de entrada de aire de la puerta de alimentación de la estufa hacia la izquierda para abrir la entrada de aire y deslícela hacia la derecha para cerrarla.

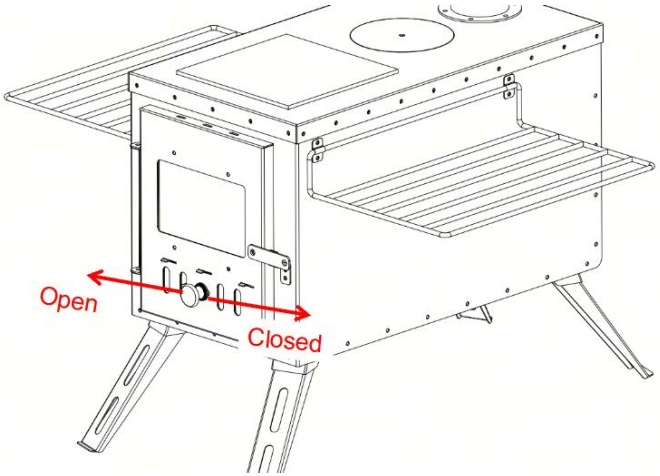

5. Fije la base de la chimenea a los orificios roscados en la parte superior de la estufa utilizando pernos.

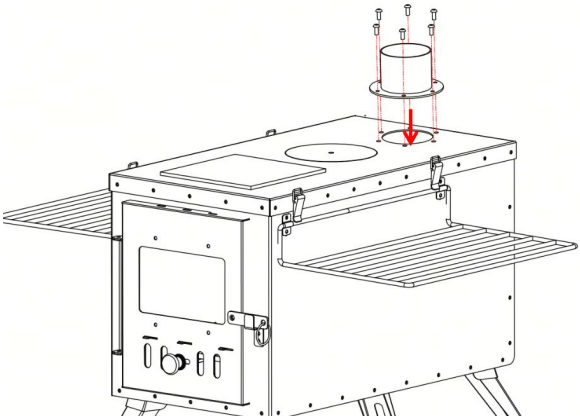

6. Ensamble el tubo de la chimenea con la válvula de compuerta, los tubos directos de la chimenea y el tubo del parachispas mediante acoplamiento a presión según lo requerido . altura de la chimenea. El tubo de la chimenea con válvula de compuerta y tubo parachispas deberá estar dispuesto en ambos extremos del conjunto de la chimenea .

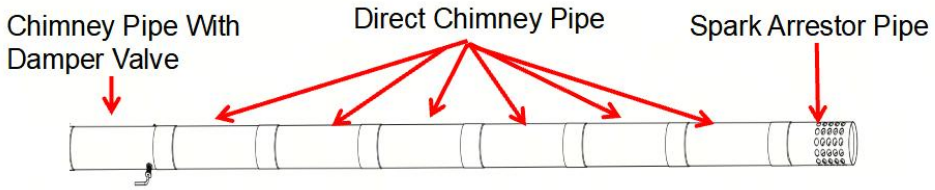

7. Inserte las piezas de la chimenea preensambladas en la base de la chimenea de la estufa .

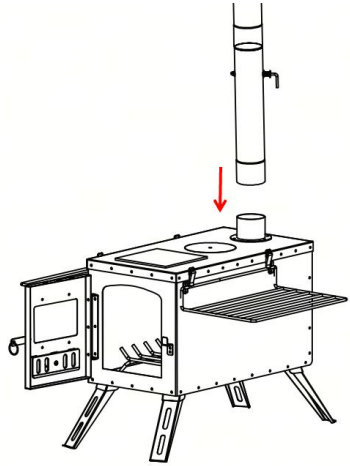

8. Desbloquee el pestillo de la puerta de alimentación y ábrala para añadir leña. Cierre bien la puerta de alimentación una vez encendida la leña. Use el gancho para fuego para retirar la tapa redonda de la estufa y calentar diversos utensilios de cocina. Los utensilios deben ser más grandes que la abertura; de lo contrario, saldrá humo.

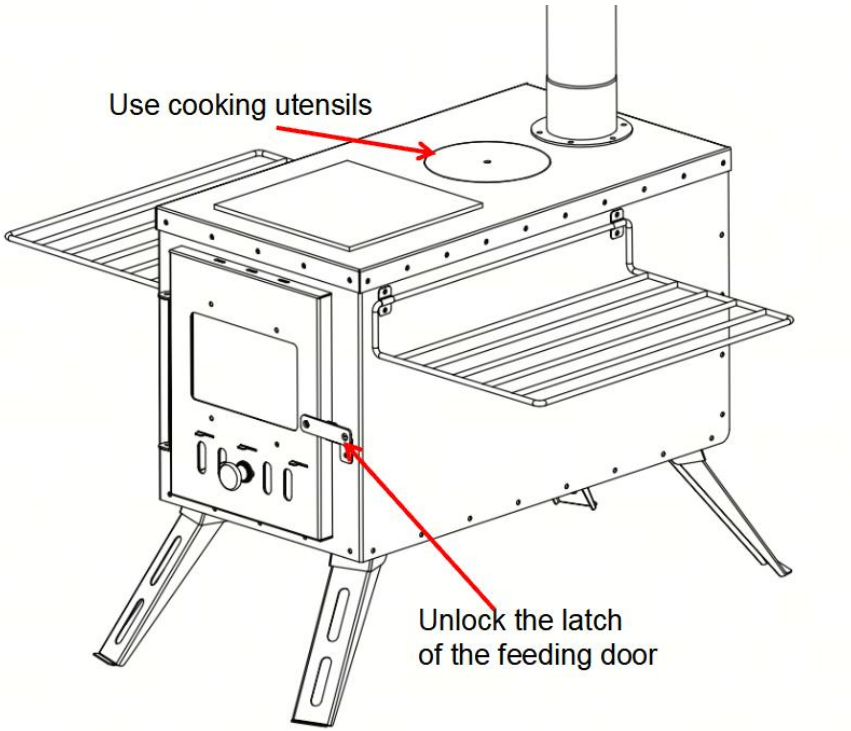

9. Para la compuerta en el tubo de la chimenea con válvula de compuerta: gire la compuerta hacia abajo para abrir el paso y aumentar el flujo de aire de escape; coloque la compuerta horizontalmente para cerrar el paso y reducir el flujo de aire de escape. Si el producto tiene una ventilación de escape deficiente, abra la válvula de compuerta en el tubo de la chimenea.

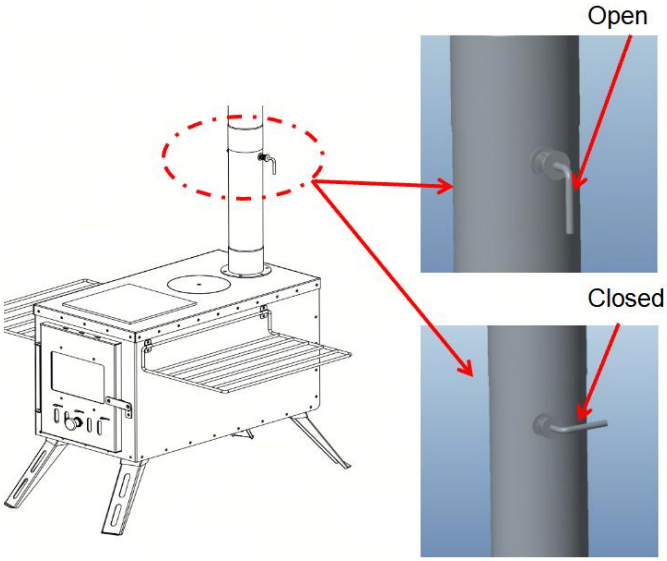

10. Despliegue las paredes laterales de la base del compartimento plegable e inserte las dos paredes laterales por separado en su posición. Cada extremo de las paredes laterales está provisto de pestillos de bloqueo. Abra con cuidado las dos paredes laterales de la base para facilitar la instalación.

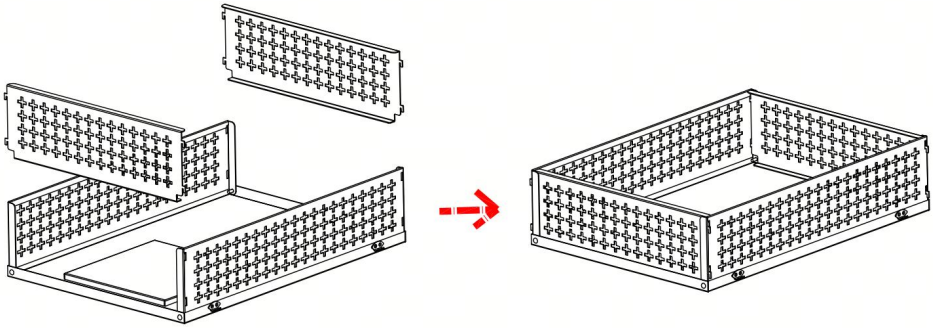

12. Coloque el compartimento plegable sobre la estufa y cierre los pestillos a ambos lados. Introduzca las piedras de sauna dentro del compartimento plegable para calentarlas. (Las piedras de sauna se venden por separado).

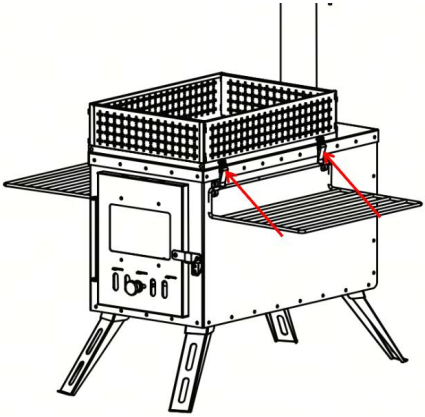

13. Recomendamos comprar 3 cuerdas resistentes a altas temperaturas y estacas de cuerda por separado para asegurar la chimenea. Coloque la placa de montaje del ajustador de vientos en la parte superior de la chimenea, ate un extremo de cada cuerda a través de los orificios de la placa de montaje y sujete el otro extremo a una estaca de cuerda. Luego, clave las estacas de cuerda completamente en el suelo. Disponga las tres cuerdas en una disposición triangular y mantenga todas las cuerdas tirante.

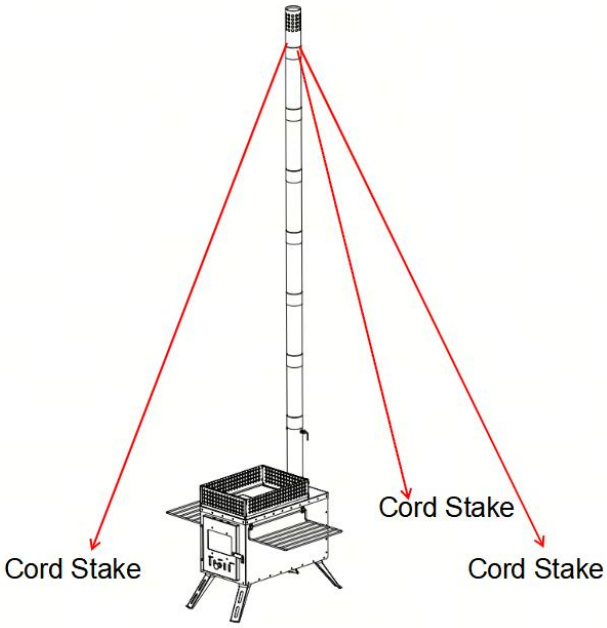



VEVOR

Upgrade · The Home Creator Way

Piec na drewno

MODEL: VOLD-ZP-0 3

VEVOR | Upgrade
The Home Creator Way

Model : VOLD-ZP-0 3

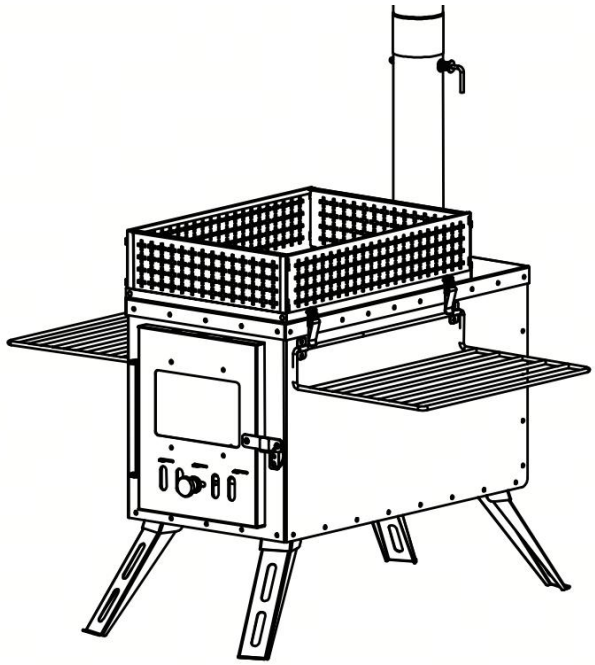

(Zdjęcia mają wyłącznie charakter poglądowy)

To jest oryginalna instrukcja obsługi. Przed użyciem prosimy o dokładne zapoznanie się z treścią instrukcji. Firma VEVOR zastrzega sobie prawo do jednoznacznej interpretacji niniejszej instrukcji obsługi. Wygląd produktu zależy od stanu, w jakim go otrzymali Państwo. Prosimy o wyrozumiałość, ale nie będziemy Państwa ponownie informować o aktualizacjach technologicznych lub oprogramowania naszego produktu.

INSTRUKCJE BEZPIECZEŃSTWA

1. Ostrzeżenie - Aby zminimalizować ryzyko obrażeń, użytkownik powinien uważnie przeczytać instrukcję obsługi.
2. Produkt jest zgodny z odpowiednimi normami i przepisami. Instalacja tego urządzenia musi być zgodna ze wszystkimi obowiązującymi przepisami i powinno być ono użytkowane wyłącznie w dobrze wentylowanych pomieszczeniach. Przed instalacją i użytkowaniem urządzenia należy zapoznać się z instrukcją obsługi.
3. Przed montażem, instalacją, obsługą lub serwisowaniem produktu należy przeczytać i zrozumieć całą instrukcję. Nieprzestrzeganie tych ostrzeżeń i instrukcji może spowodować śmierć, obrażenia ciała lub uszkodzenie cennego mienia.
4. Podczas montażu produktu należy zadbać o czystość i dobre oświetlenie miejsca pracy oraz nie dopuścić, aby dzieci i osoby postronne znajdowały się w pobliżu miejsca pracy.
5. Podczas użytkowania kuchenki należy sprawdzić, czy nie jest ona zdeformowana lub uszkodzona. W szczególności, jeśli na szkle znajduje się pęknięcie lub stłuczenie, nie należy jej używać.
6. Przy pierwszym użyciu kolor siatki ze stali nierdzewnej ulegnie zmianie, co jest zjawiskiem normalnym. Zaleca się palenie w wysokiej temperaturze przez 2 godziny po pierwszym użyciu.
7. Ustawiając piecyk, należy ustawić go na płaskiej powierzchni.
8. Podczas montażu produktu, zaciski ręczne i ostre części mogą być demontowane w górę i w dół. Należy pamiętać o założeniu rękawiczek podczas montażu.
9. Prosimy o zachowanie ostrożności podczas używania kuchenek w namiotach i na dużych przestrzeniach. Prosimy o zapewnienie odpowiedniej wentylacji.
10. Tlenek węgla jest bezbarwnym i przezroczystym gazem, który należy bezpiecznie odprowadzać, aby nie dopuścić do jego gromadzenia się w zamkniętym środowisku.

11. Najlepiej umieścić czujnik tlenku węgla w pobliżu kuchenki. Nigdy nie pozwalaj dzieciom i zwierzętom zbliżać się do kuchenki, będzie bardzo gorąco.
12. Staraj się instalować urządzenia zabezpieczające i uważaj, aby dzieci nie dotykały swoich rąk.
13. Podczas używania kuchenki należy ustawić ją na ognioodpornej podłodze, aby zapobiec jej zapaleniu. Należy ostrożnie dodawać paliwo podczas otwierania otworu wtryskowego.
14. Przy każdej obsłudze elementów pieca wysokotemperaturowego należy używać rękawic odpornych na działanie ciepła, aby uniknąć oparzeń.
15. Paliwo, propan, dyszę paliwową, farbę, rozcieńczalnik i materiały palne należy przechowywać z dala od pieca i przewodów wentylacyjnych. Zaleca się, aby tego rodzaju materiały palne znajdowały się w odległości około 180 cm (6 stóp) od pieca.
16. Piec może się przewrócić w szczególnych okolicznościach, takich jak zderzenie, trzęsienie ziemi i dodanie paliwa. Zachowaj szczególną ostrożność, aby zapobiec jego przewróceniu!
17. Podczas korzystania z grzejnika nie dotykaj gołymi rękami, gdyż grozi to poważnymi poparzeniami.
18. Przed schowaniem pieca należy odczekać, aż ostygnie dostatecznie, aby uniknąć oparzeń. Prosimy o zachowanie ostrożności. Garnki, makaron, garnki i inne przedmioty podgrzewane na piecu należy zabezpieczyć przed upadkiem! Nie należy używać zbiornika paliwa do rozpalania ognia. Paliwo, takie jak zbiornik paliwa i urządzenie zapłonowe zawierające łatwopalny gaz, może wybuchnąć w piecu, powodując poważne obrażenia, śmierć i pożar.
19. Podczas użytkowania pieca należy go stale sprawdzać. Nie pozostawiaj włączonego pieca bez nadzoru przez dłuższy czas.
20. Podczas przechowywania pieca należy uważnie obserwować otoczenie, aby zapobiec zapłonowi otaczającego środowiska przez Marsa.
21. Lepiej mieć pod ręką gaśnicę o odpowiedniej wielkości. Aby ustalić rozmiar, skonsultuj się z lokalną strażą pożarną.

22. Zwróć uwagę na wybór paliwa. Drewno pomalowane lub pomalowane wydziela szkodliwe toksyny podczas spalania. Zwróć uwagę, czy paliwo nie zawiera toksycznych substancji chemicznych. Produkt należy montować w kominie i użytkować. Otwór wtrysku paliwa powinien być zamknięty, z wyjątkiem wtrysku.
23. Podczas montażu komina należy zwrócić uwagę, czy nienormalny przepływ powietrza na wysokości co najmniej 3 metrów jest odpowiedni dla otaczającego środowiska. Po użyciu należy wytrzeć komin, kurz, resztki jedzenia i inne liście, a następnie je schować.
24. W procesie produkcyjnym drobne zarysowania powstałe w trakcie montażu nie mają żadnego wpływu na użytkowanie produktu, a zatem nie mają nic wspólnego z jego jakością.
25. Aby uniknąć zarysowania produktu, należy go montować na miękkiej i czystej powierzchni.
26. Stosować wyłącznie z zatwierdzonymi paleniskami lub palnikami.
27. Nie ruszać podczas użytkowania. Przed dotknięciem pozostawić do całkowitego ostygnięcia.
Czyścić miękką ściereczką i łagodnym środkiem do mycia szyb. Nie używać materiałów ściernych.
28. Przechowywać w suchym miejscu, gdy nie jest używany.
29. SZKŁO MOŻE PĘKNĄĆ W PRZYPADKU UDERZENIA – Zachowaj ostrożność. Podczas montażu noś rękawice.
30. TRZYMAĆ Z DALA OD DZIECI I ZWIERZĄT – To nie jest zabawka. Ryzyko poparzenia lub uszkodzenia.
31. TYLKO DO UŻYTKU NA ZEWNĄTRZ – Nie stosować wewnątrz ani w pomieszczeniach zamkniętych.
32. NIE PRZYKRYWAĆ MATERIAŁAMI ŁATWOPALNYMI – ryzyko pożaru.
33. UŻYWAĆ NA STABILNEJ, NIEPALNEJ POWIERZCHNI – Unikać nierównych lub łatwopalnych powierzchni .
34. SZKŁO MOŻE PĘKNĄĆ W PRZYPADKU UDERZENIA – Zachowaj ostrożność. Podczas montażu noś rękawice.
35. OSTRZEŻENIE: WYSOKA TEMPERATURA – Części metalowe

nagrzewają się bardzo mocno podczas użytkowania. Nie dotykać bez zabezpieczenia.
36. Podczas palenia się produktu temperatura powierzchni pieca jest wysoka; nie dotykaj produktu. Podczas przechowywania produktu odczekaj, aż piec ostygnie; nie polewaj pieca zimną wodą.

Lista parametrów

Model	VOLD-ZP-0 3
Paliwo	Drewno opałowe
Średnica zewnętrzna komina	ϕ 60 m m (2,36 cala)
Maksymalna wysokość po zainstalowaniu komina (wliczając gospodarza)	2465 mm (97 cali)

Lista części

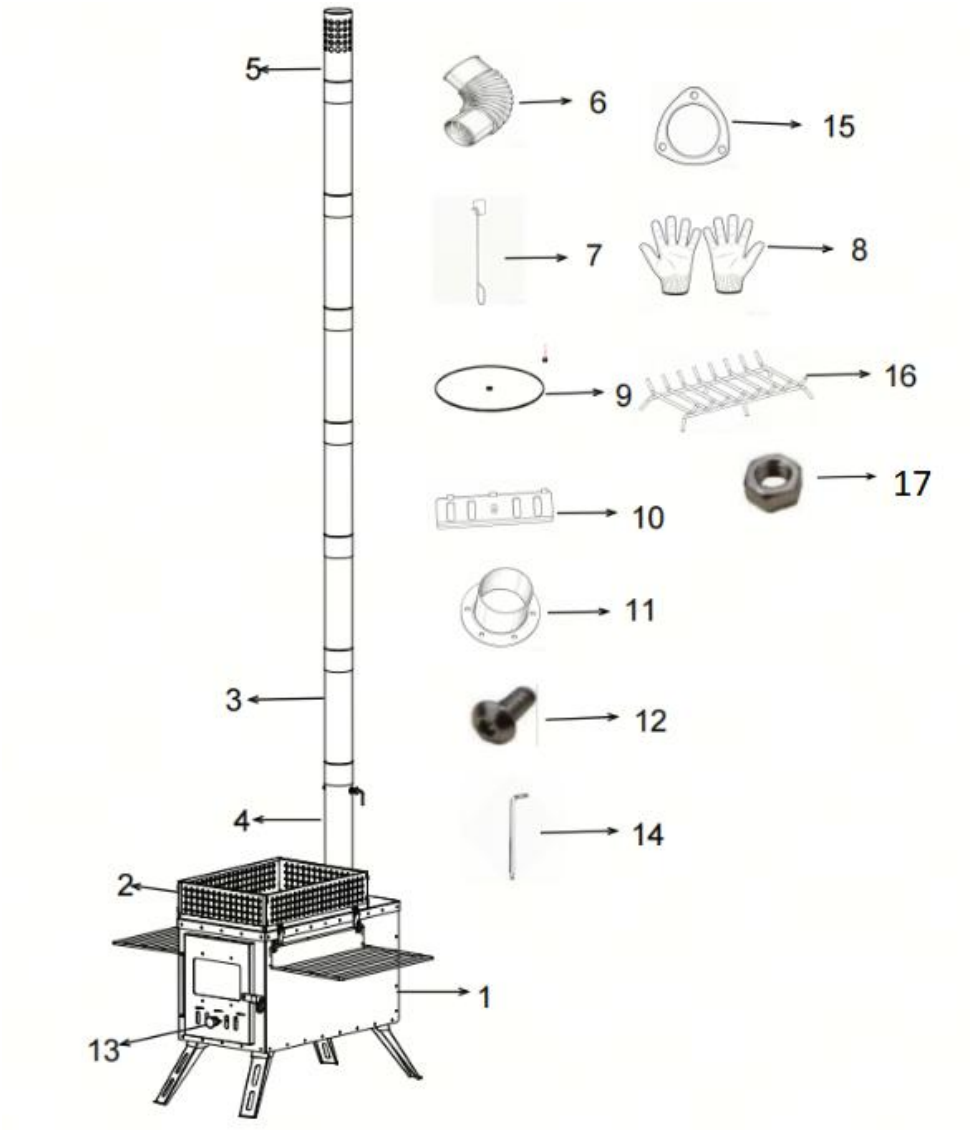

Część	Opis	Ilość
1	Kuchenka	1 szt.
2	Zespół składanego schowka	1 szt.
3	Rura kominowa bezpośrednia	6 szt .

Część	Opis	Ilość
4	Rura kominowa Z zaworem tłumiącym	1 szt.
5	Rura odgromnika	1 szt.
6	Komin kolankowy	1 szt.
7	Grabie do popiołu	1 szt.
8	Rękawice	1 para
9	Okrągła pokrywka	1 szt.
10	Kratka wlotu powietrza	1 szt.
11	Podstawa komina	1 szt.
12	Śruba M4*10	7 szt .
13	Okrągły uchwyt	1 szt.
14	Klucz imbusowy	1 szt.
15	Płyta montażowa regulatora linki odciągowej	1 szt.
16	Ruszt na drewno opałowe	1 szt.
17	Nakrętka M4	1 szt.

INSTRUKCJE

Uwaga: Aby uniknąć obraże ń , podczas montażu produktu należy nosić rękawice.

1. Rozłóż 4 nogi podporowe znajdujące się u dołu korpusu pieca, a następnie umieść piec na płaskiej powierzchni.
2. Umieść ruszt do drewna opałowego wewnątrz pieca.
3. Otwórz drzwiczki wlotowe i umieść kratkę wlotu powietrza w miejscu montażu po wewnętrznej stronie drzwi. Przełóż śruby przez otwory kratki i drzwi od wewnętrznej strony, tak aby ich końce wystawały na zewnątrz drzwi. Na koniec mocno dokręć nakrętki i okrągły uchwyt do śrub.

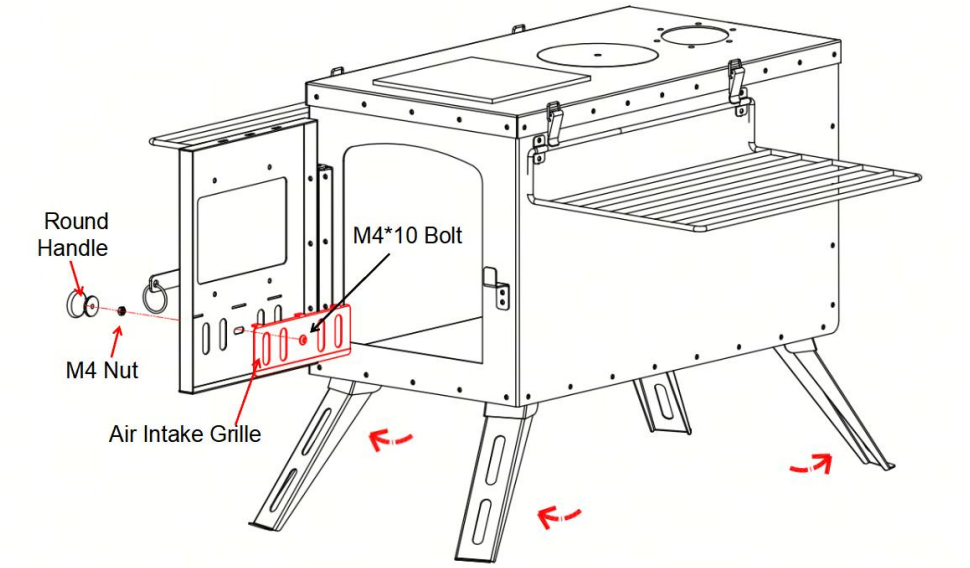

4. Przesuń kratkę wlotu powietrza w drzwiczkach wlotowych pieca w lewo, aby otworzyć wlot powietrza, lub w prawo, aby zamknąć wlot powietrza .

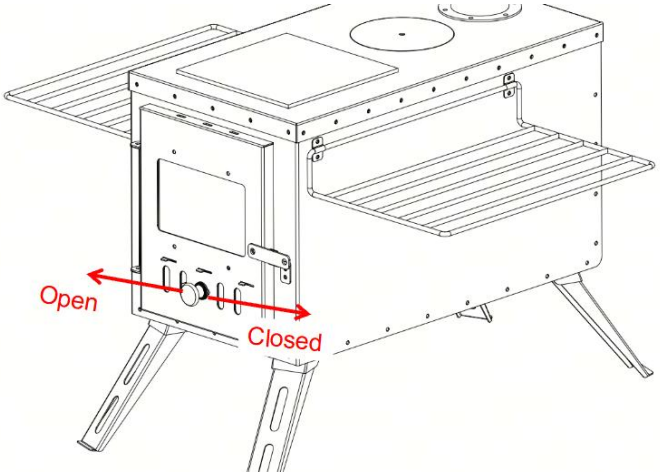

5. Za pomocą śrub przymocuj podstawę komina do gwintowanych otworów w górnej części pieca.

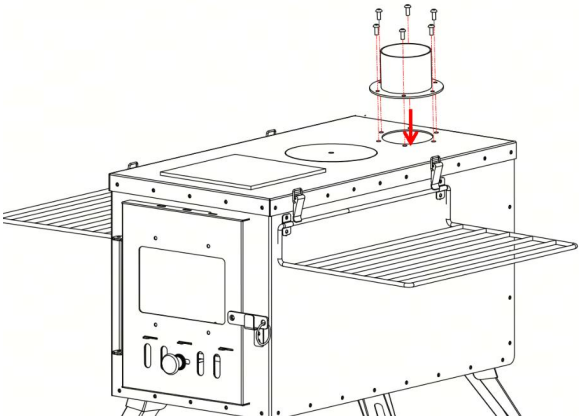

6. Złóż rurę kominową z zaworem tłumiącym, połącz rury kominowe i rurę przeciwiskrową za pomocą wcisku zgodnie z wymaganymi wysokość komina. Rura kominowa z zaworem tłumiącym i rurą przeciwiskrową powinna być umieszczona na obu końcach zespołu kominowego .

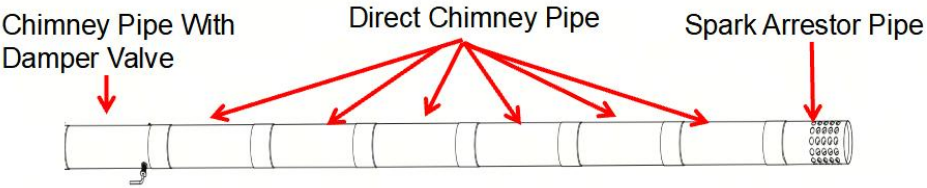

7. Włóż wstępnie zmontowane części komina do podstawy komina pieca.

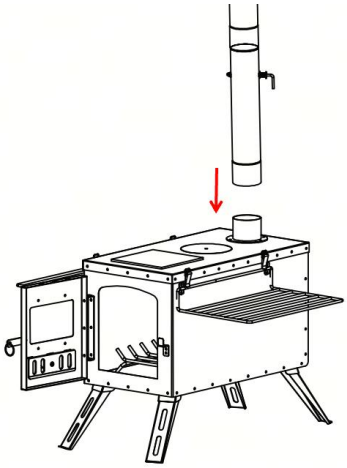

8. Odblokuj zatrzask drzwiczek podajnika i otwórz je, aby dołożyć drewno opałowe. Po rozpaleniu drewna szczelnie zamknij drzwiczki podajnika. Użyj haka do rozpalania, aby zdjąć okrągłą pokrywkę z płyty kuchennej, aby podgrzać różne naczynia kuchenne . Naczynie musi być większe niż otwór, w przeciwnym razie może dojść do wycieku dymu.

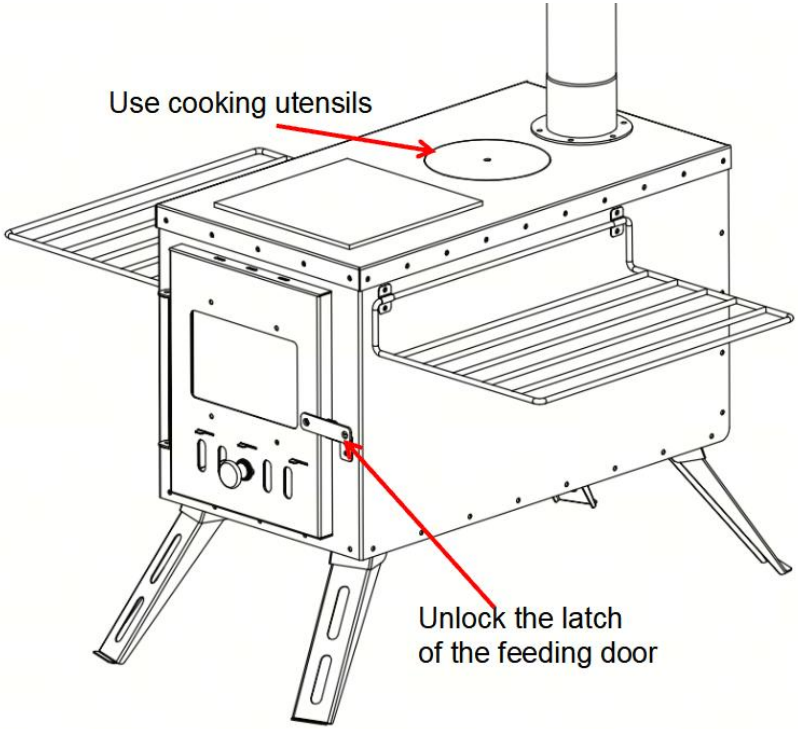

9. W przypadku przepustnicy na rurze kominowej z zaworem przepustnicy: obróć przepustnicę w dół, aby otworzyć przejście i zwiększyć przepływ powietrza wywiewanego; umieść przepustnicę poziomo, aby zamknąć przejście i zmniejszyć przepływ powietrza wywiewanego . Jeśli produkt ma słabą wentylację wywiewną, otwórz zawór przepustnicy na rurze kominowej.

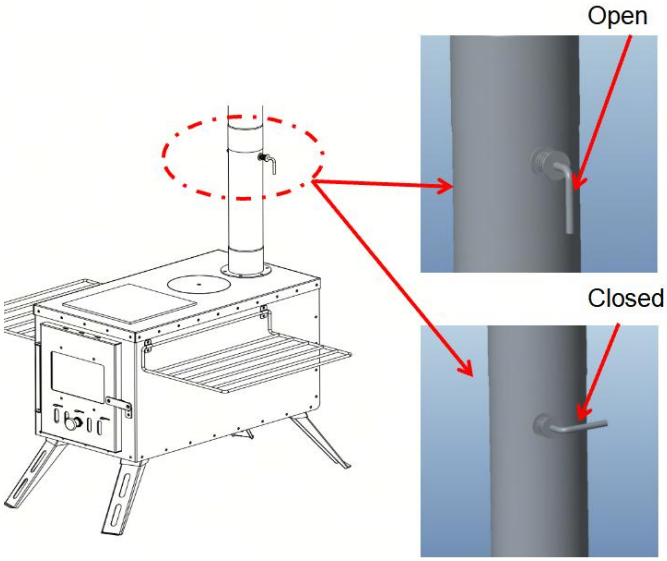

10. Rozłóż ścianki boczne podstawy składanej komory, a następnie wsuń dwie oddzielne ścianki boczne na miejsce. Każdy koniec każdej z nich jest wyposażony w zatrzaski blokujące. Delikatnie podważ dwie ścianki boczne podstawy, aby ułatwić montaż.

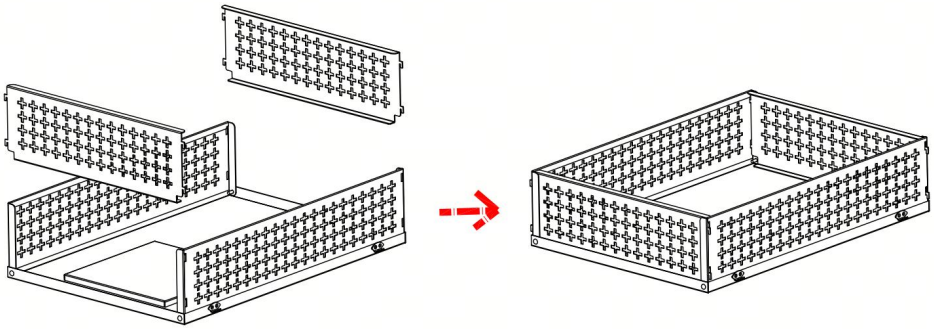

12. Umieść składany zespół komory na górze pieca i zamknij zatrzaski po obu stronach. Umieść kamienie do sauny w składanym zespole komory, aby je ogrzać. (Kamienie do sauny są sprzedawane oddzielnie)

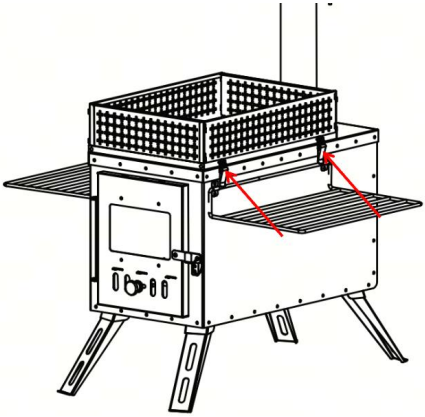

13. Zalecamy zakup 3 lin odpornych na wysokie temperatury i palików do sznurów oddzielnie, aby zabezpieczyć komin. Umieść płytkę montażową regulatora odciągów na górze komina, przewiąż jeden koniec każdej liny przez otwory w płytce montażowej, a drugi koniec przymocuj do palika. Następnie wbij paliki do sznurów w ziemię. Ułóż trzy liny w trójkąt i zachowaj wszystkie liny. napięty.

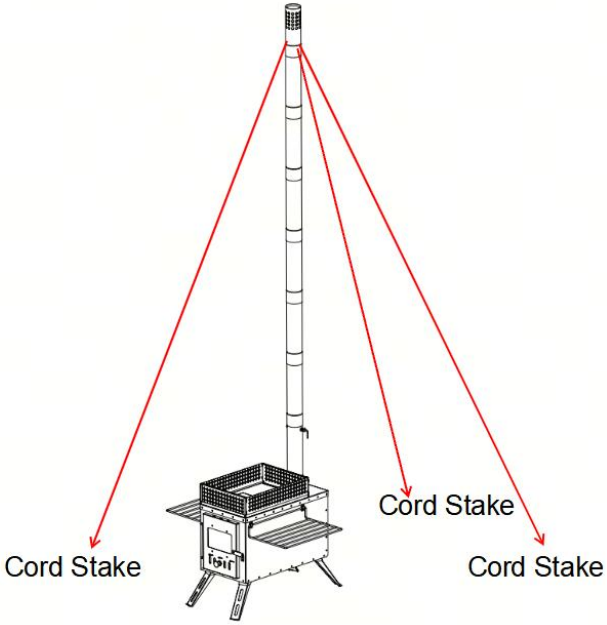



VEVOR

Upgrade · The Home Creator Way

Houtkachel

MODEL: VOLD-ZP-0 3

VEVOR | Upgrade
The Home Creator Way

Model : VOLD-ZP-0 3

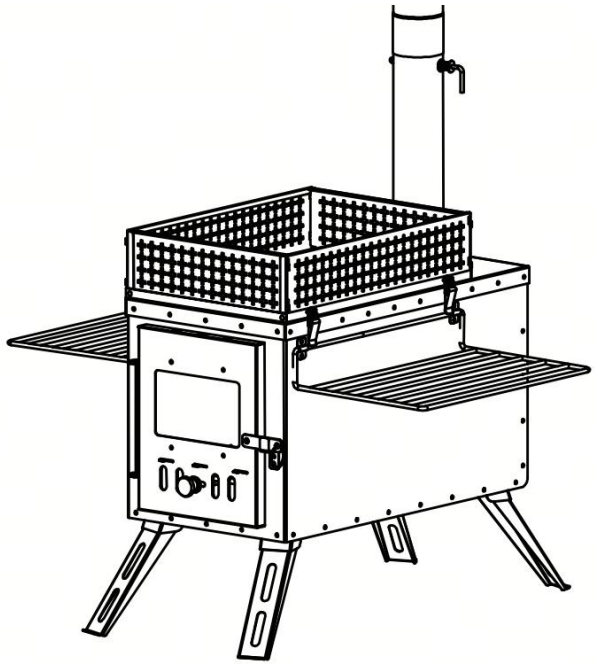

(De afbeeldingen dienen uitsluitend ter referentie .)

Dit is de originele handleiding. Lees alle instructies in de handleiding zorgvuldig door voordat u het product in gebruik neemt. VEVOR behoudt zich het recht voor om de gebruikershandleiding anders te interpreteren. Het uiterlijk van het product kan afwijken van het product dat u ontvangt. Wij zullen u niet opnieuw informeren over eventuele technologische of software-updates voor ons product.

VEILIGHEIDSINSTRUCTIES

1. Waarschuwing - Om het risico op letsel te verminderen, dient de gebruiker de gebruiksaanwijzing zorgvuldig te lezen.
2. Het product voldoet aan de relevante normen en voorschriften. De installatie van dit apparaat moet voldoen aan alle geldende voorschriften en het mag alleen worden gebruikt in goed geventileerde ruimtes. Lees de gebruikershandleiding voordat u dit apparaat installeert en gebruikt.
3. Lees en begrijp deze hele handleiding voordat u dit product monteert, installeert, bedient of onderhoudt. Het niet opvolgen van deze waarschuwingen en instructies kan leiden tot overlijden, letselschade of schade aan waardevolle eigendommen.
4. Zorg er tijdens de montage van dit product voor dat de werkplek schoon en goed verlicht is en dat toeschouwers en kinderen uit de buurt van de werkplek blijven.
5. Controleer bij gebruik van het fornuis of het niet vervormd of beschadigd is. Gebruik het fornuis in het bijzonder nooit als er een barst of breuk in het glas zit.
6. Bij het eerste gebruik kan de kleur van het roestvrijstalen rooster veranderen, dit is een normaal verschijnsel. Het wordt aanbevolen om het rooster na het eerste gebruik 2 uur op hoge temperatuur te laten branden.
7. Plaats het fornuis op een vlakke ondergrond.
8. Tijdens de montage van het product kunnen de handklemmen en scherpe onderdelen losraken. Draag daarom handschoenen tijdens de montage.
9. Let op het gebruik van kachels in tenten of andere grote ruimtes. Zorg voor goede ventilatie.
10. Koolmonoxide is een kleurloos en transparant gas dat op een veilige manier moet worden afgevoerd om ophoping in een gesloten ruimte te voorkomen.
11. Het is raadzaam een koolmonoxidemelder in de buurt van het fornuis te plaatsen. Laat kinderen en huisdieren nooit in de buurt van het fornuis

komen, het wordt erg heet.
12. Probeer veiligheidsvoorzieningen te installeren en let erop dat kinderen hun handen niet aanraken.
13. Plaats het kooktoestel bij gebruik op de brandwerende ondergrond om te voorkomen dat de tentvloer vlam vat. Vul de brandstof voorzichtig bij via de brandstofinjectieopening.
14. Draag bij het bedienen van onderdelen van de heteluchtoven altijd hittebestendige handschoenen om brandwonden te voorkomen.
15. Brandstof, propaan, brandstofmondstukken, verf, verdunner en brandbare materialen moeten uit de buurt van de kachel en ventilatiebuizen worden bewaard. Het wordt aanbevolen om dit soort brandbare materialen op een afstand van 180 cm (ongeveer 6 voet) van de kachel te bewaren.
16. De kachel kan onder bijzondere omstandigheden, zoals een botsing, aardbeving of het bijvullen van brandstof, omvallen. Let goed op de kachel om te voorkomen dat deze omvalt!
17. Raak de verwarming niet met uw handen aan tijdens gebruik, dit kan ernstige brandwonden veroorzaken.
18. Wacht tot het fornuis voldoende is afgekoeld voordat u het opbergt om brandwonden te voorkomen. Let op: Pannen, vermicelli, potten en andere voorwerpen die op het fornuis worden verwarmd, moeten worden vastgezet om te voorkomen dat ze omvallen! Gebruik de brandstoftank niet om vuur te maken. Brandstof, zoals de brandstoftank en het ontstekingsapparaat, kunnen in de oven exploderen en ernstig letsel, verwondingen, de dood en brand veroorzaken.
19. Tijdens het gebruik van de oven moet deze continu gecontroleerd worden. Laat de brandende oven niet langdurig onbeheerd achter.
20. Let bij het opbergen van de kachel goed op de omgeving om te voorkomen dat Mars de omgeving in brand steekt.
21. Het is beter om een brandblusser van de juiste grootte in de buurt te hebben. Om de juiste maat te bepalen, kunt u het beste overleggen met de plaatselijke brandweer.
22. Let op de brandstofkeuze. Geverfd hout kan bij verbranding schadelijke

stoffen afgeven. Zorg ervoor dat de brandstof geen giftige chemicaliën bevat. Dit product dient met een schoorsteen te worden geïnstalleerd en gebruikt. Houd de brandstofinjectieopening gesloten, behalve tijdens het injecteren.
23. Let er bij de installatie van de afzuigkap op dat de abnormale luchtstroom van minimaal 3 meter de lucht in geschikt is voor de omgeving. Veeg na gebruik stof, voedselresten en bladeren van de afzuigkap en berg deze na het afvegen op.
24. Kleine krasjes die tijdens de assemblage ontstaan, hebben geen invloed op het gebruik van de producten en zeggen dus niets over de productkwaliteit.
25. Monteer het product op een zachte, schone ondergrond om krassen te voorkomen.
26. Uitsluitend gebruiken met goedgekeurde vuurkorven of branders.
27. Niet verplaatsen tijdens gebruik. Laat volledig afkoelen alvorens aan te raken.
Reinig met een zachte doek en een mild glasreinigingsmiddel. Gebruik geen schurende materialen.
28. Bewaar op een droge plaats wanneer niet in gebruik.
29. GLAS KAN BREKEN BIJ EEN STOOT – Ga er voorzichtig mee om. Draag handschoenen tijdens de montage.
30. HOUD KINDEREN EN HUISDIEREN UIT DE BUURT – Dit is geen speelgoed. Risico op brandwonden of breuk.
31. UITSLUITEND VOOR BUITENGEBRUIK – Niet binnenshuis of in afgesloten ruimtes gebruiken.
32. NIET BEDEKKEN MET BRANDBARE MATERIALEN – Brandgevaar.
33. GEBRUIK OP EEN STABIELE, NIET-ONTVLAMBARE ONDERGROND – Vermijd oneffen of brandbare ondergronden .
34. GLAS KAN BREKEN BIJ EEN STOOT – Ga er voorzichtig mee om. Draag handschoenen tijdens de montage.
35. WAARSCHUWING: HOGE TEMPERATUREN – Metalen onderdelen worden extreem heet tijdens gebruik. Niet aanraken zonder bescherming.
36. Wanneer het product brandt, is de oppervlaktetemperatuur van de

oven hoog; raak het product niet aan. Wacht bij het opslaan van het product tot de oven is afgekoeld; spat geen koud water op de oven.

Parameterlijst

Model	VOLD-ZP-0 3
Brandstof	Brandhout
Buitendiameter van de schoorsteen	ϕ 60 mm (2,36 inch)
Maximale hoogte na installatie van de schoorsteen (inclusief de hoofdschoorsteen)	2465 mm (97 inch)

Onderdelenlijst

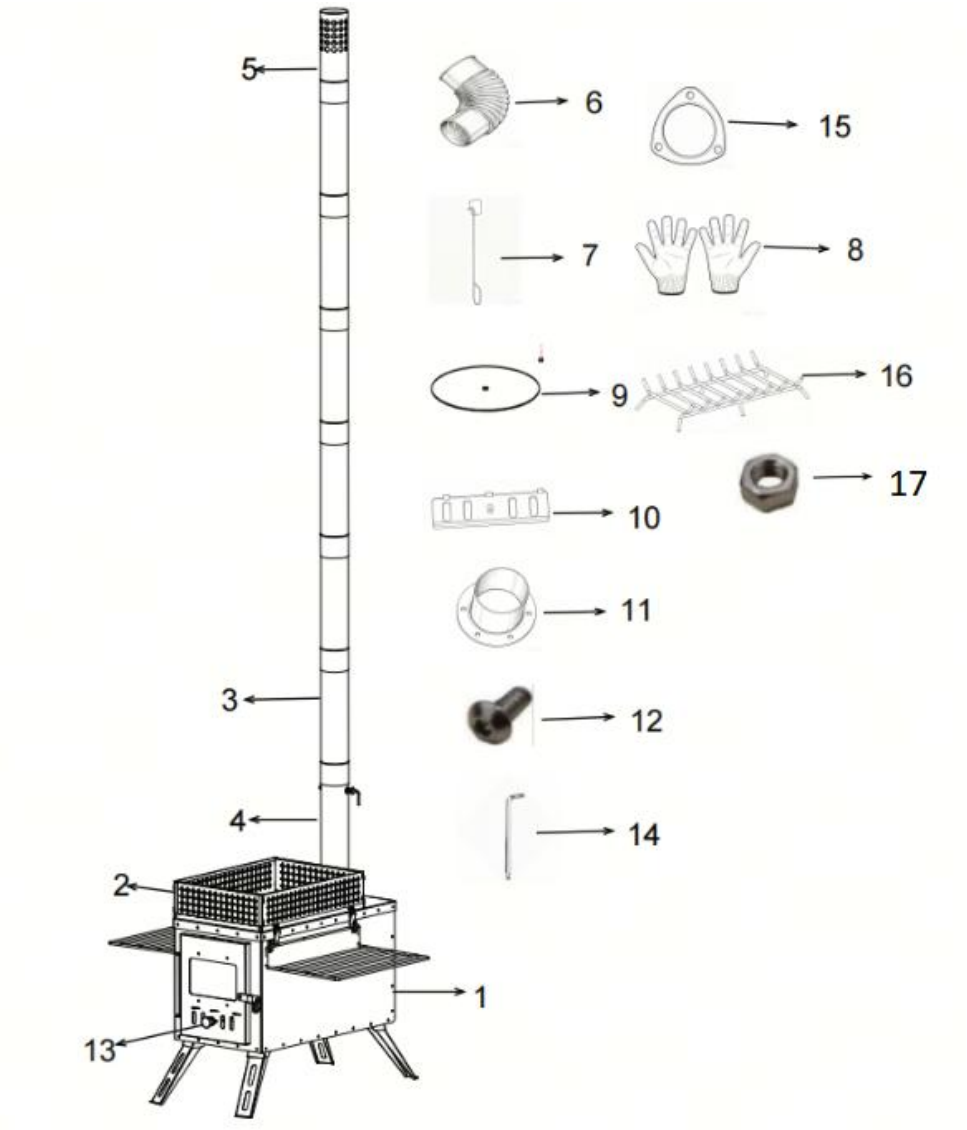

Deel	Beschrijving	Aantal
1	Fornuis	1 stuk
2	Opklapbare compartimentconstructie	1 stuk
3	Directe schoorsteenpijp	6 stuks

Deel	Beschrijving	Aantal
4	Schoorsteenpijp Met demperklep	1 stuk
5	Vonkenvangerpijp	1 stuk
6	Elleboogschoorsteen	1 stuk
7	Ashark	1 stuk
8	Handschoenen	1 paar
9	Rond deksel	1 stuk
10	Luchtinlaatrooster	1 stuk
11	Schoorsteenbasis	1 stuk
12	M4*10 bout	7 stuks
13	Ronde handgreep	1 stuk
14	Inbussleutel	1 stuk
15	Bevestigingsplaat voor spaninrichting van de	1 stuk
16	Houtrooster	1 stuk
17	M4-moer	1 stuk

INSTRUCTIES

Let op: Draag handschoenen tijdens de installatie van het product om letsel te voorkomen.

1. Klap de 4 steunpoten aan de onderkant van de oven uit en plaats de oven vervolgens op een vlakke ondergrond.
2. Plaats het houtrooster in de kachel.
3. Open de invoerklep en plaats het luchtinlaatrooster op de montagepositie aan de binnenzijde van de klep. Steek de bouten door de gaten in het rooster en de klep vanaf de binnenzijde, zodat de uiteinden van de bouten aan de buitenzijde van de klep uitsteken. Draai tot slot de moeren en de ronde handgreep stevig vast op de bouten.

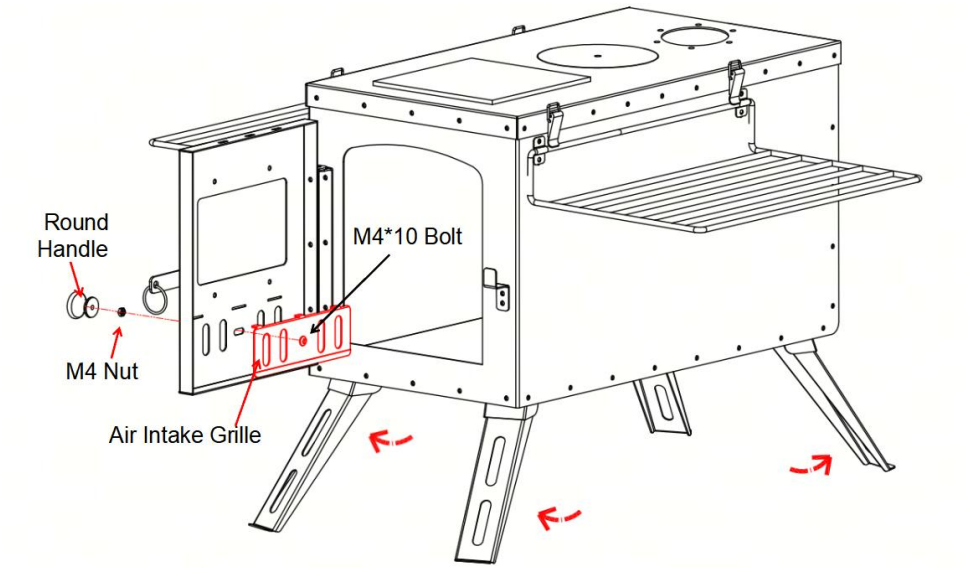

4. Schuif het luchtinlaatrooster op de vulklep van het fornuis naar links om de luchtinlaat te openen en naar rechts om de luchtinlaat te sluiten .

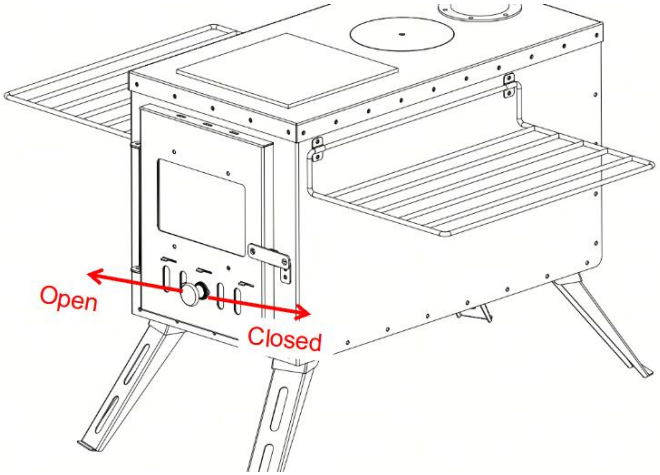

5. Bevestig de schoorsteenvoet met bouten op de schroefgaten aan de bovenkant van de kachel.

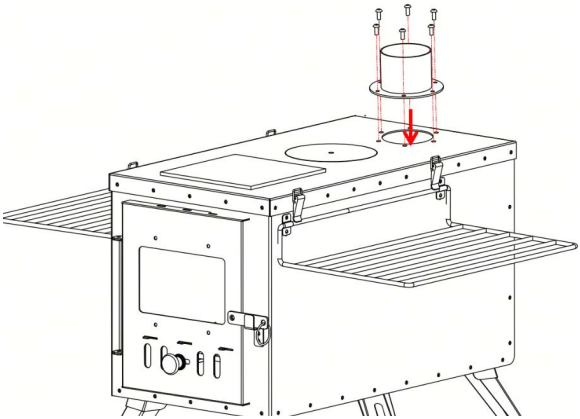

6. Monteer de schoorsteenpijp met de demperklep, de directe schoorsteenpijp en de vonkenvangerpijp met behulp van een push-fit verbinding volgens de vereiste instructies . schoorsteenhoogte. De schoorsteenpijp met dempingsklep en vonkenvangerpijp moet aan beide uiteinden van de schoorsteenconstructie worden aangebracht .

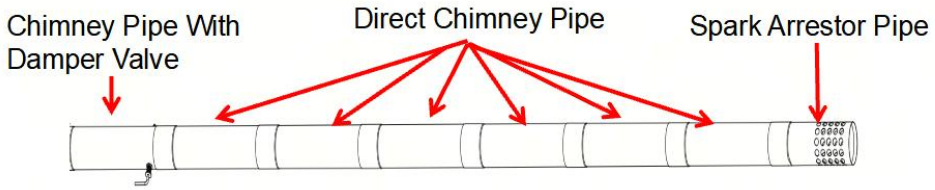

7. Plaats de voorgemonteerde schoorsteenonderdelen in de schoorsteenbasis van de kachel .

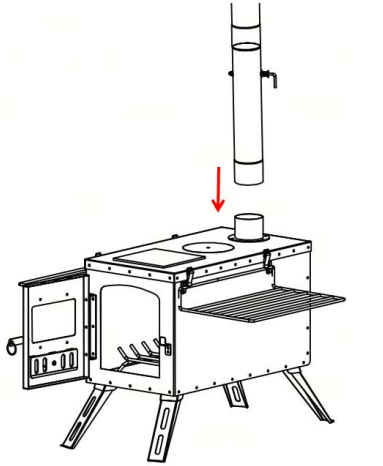

8. Ontgrendel de sluiting van de vulklep en open de klep om brandhout toe te voegen. Sluit de vulklep goed af nadat het brandhout is aangestoken. Gebruik de vuurhaak om het ronde deksel van de kookplaat te verwijderen om diverse kookgerei te verwarmen. Het kookgerei moet groter zijn dan de opening, anders kan er rook ontsnappen.

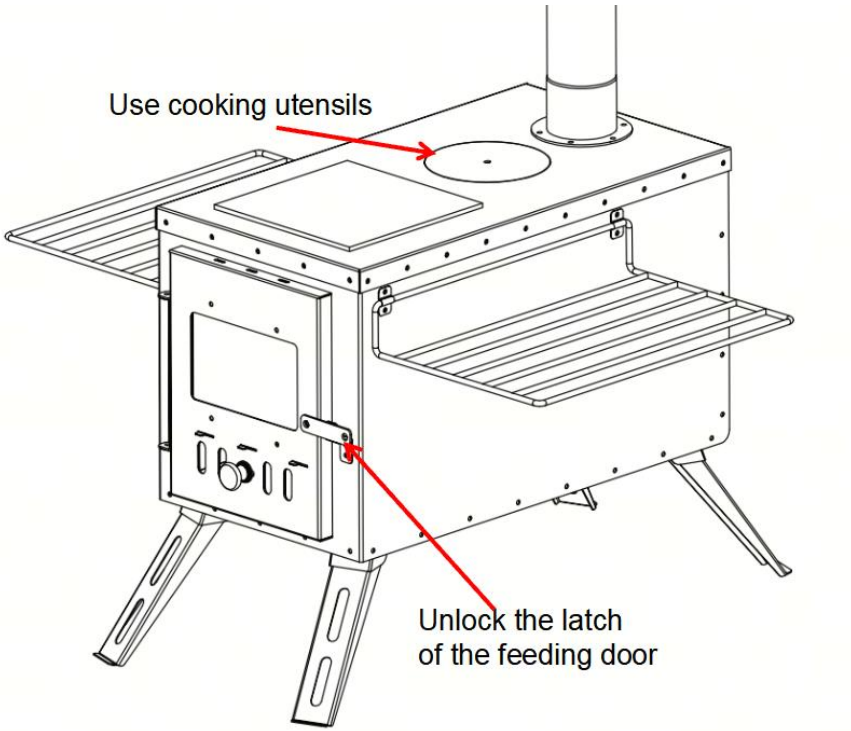

9. Voor de klep op de schoorsteenpijp met klepventiel: draai de klep naar beneden om de doorgang te openen en de afvoerluchtstroom te vergroten; plaats de klep horizontaal om de doorgang te sluiten en de afvoerluchtstroom te verminderen. Als het product een slechte afvoerventilatie heeft, open dan het klepventiel op de schoorsteenpijp.

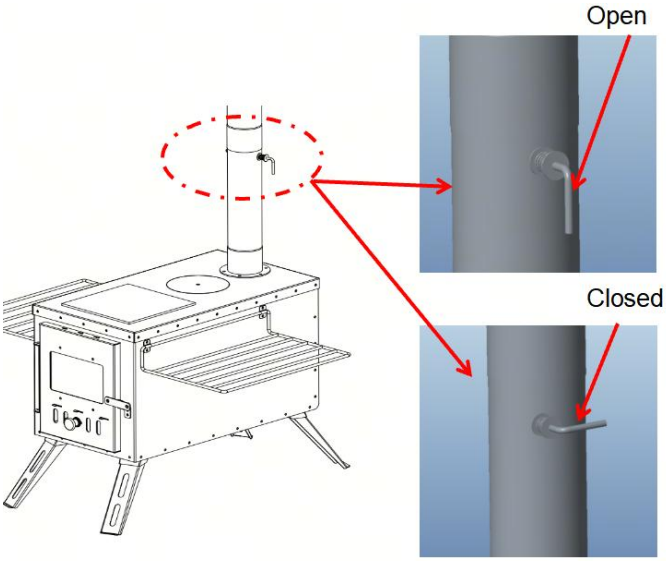

10. Klap de zijwanden van de basis van het opklapbare compartiment open en schuif de twee afzonderlijke zijwanden op hun plaats. Aan beide uiteinden van de afzonderlijke zijwanden bevinden zich vergrendelingen. Wrik de twee zijwanden van de basis voorzichtig open voor een eenvoudigere installatie.

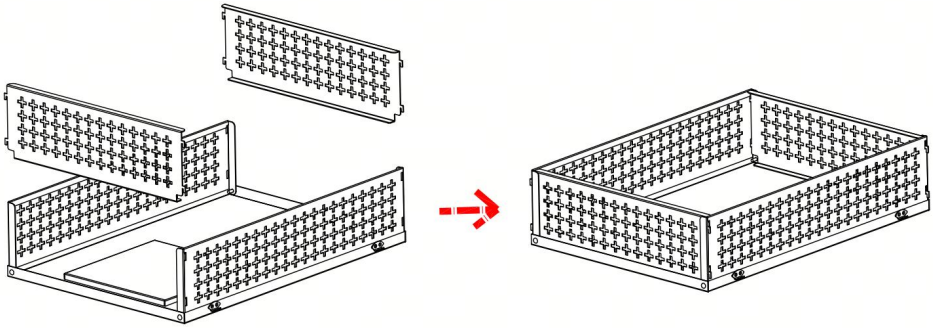

12. Plaats het opklapbare compartiment bovenop de kachel en sluit de sluitingen aan beide zijden. Plaats saunastenen in het opklapbare compartiment om ze te verwarmen. (Saunastenen worden apart verkocht)

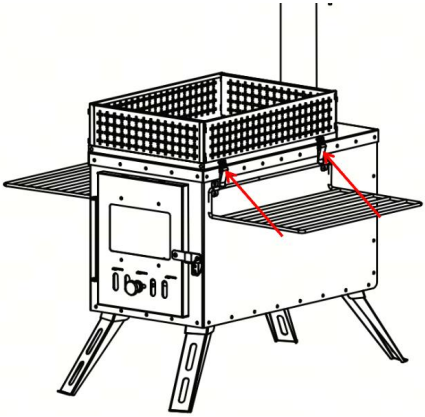

13. We raden aan om 3 hittebestendige touwen en bijbehorende haringen apart aan te schaffen om de schoorsteen te beveiligen. Plaats de montageplaat voor de scheerlijnversteller bovenop de schoorsteen, rijg één uiteinde van elk touw door de gaten in de montageplaat en bevestig het andere uiteinde aan een haring. Sla de haringen vervolgens volledig in de grond. Schik de drie touwen in een driehoek en houd alle touwen op hun plaats. strak.

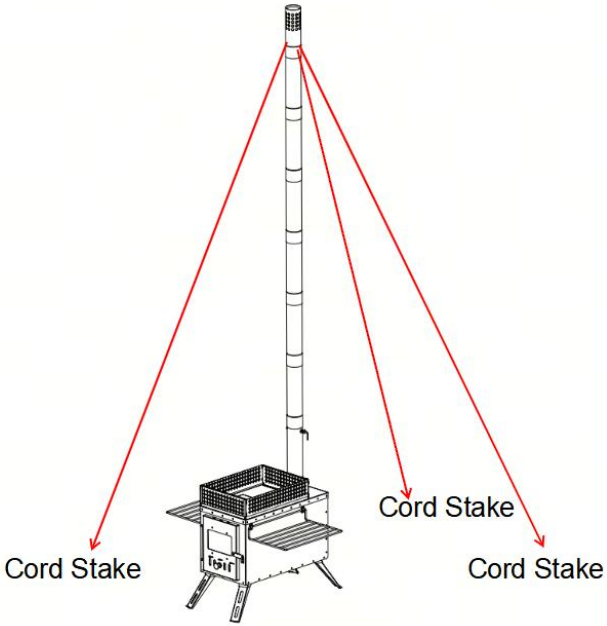



VEVOR

Upgrade · The Home Creator Way

Vedspis

MODELL: VOLD-ZP-0 3

VEVOR | Upgrade
The Home Creator Way

Modell : VOLD-ZP-0 3

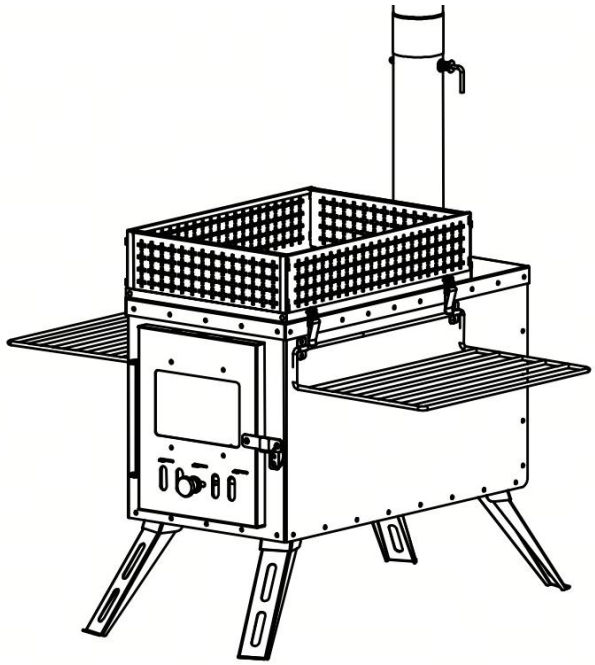

(Bilderna är endast för referens)

Detta är originalinstruktionerna, vänligen läs alla instruktioner noggrant innan du använder produkten. VEVOR förbehåller sig en tydlig tolkning av vår användarmanual. Produktens utseende ska vara beroende av den produkt du mottagit. Vi ber om ursäkt för att vi inte kommer att informera dig igen om det finns några teknik- eller programuppdateringar för vår produkt.

SÄKERHETSINSTRUKTIONER

1. Varning – För att minska risken för skador måste användaren läsa instruktionsmanualen noggrant.
2. Produkten uppfyller relevanta standarder och föreskrifter. Installationen av denna enhet måste uppfylla alla tillämpliga föreskrifter och den bör endast användas i välventilerade utrymmen. Läs användarmanualen innan du installerar och använder denna utrustning.
3. Läs och förstå hela denna manual innan du monterar, installerar, använder eller utför service på denna produkt. Underlåtenhet att följa dessa varningar och instruktioner kan orsaka dödsfall, personskador eller skador på värdefull egendom.
4. Håll arbetsområdet rent och väl upplyst när du monterar produkten, och håll åskådare och barn borta från arbetsområdet.
5. Kontrollera att spisen inte är deformerad eller skadad när du använder den. Använd den aldrig, särskilt om det finns en spricka eller ett brott på glaset.
6. Första gången du använder den kommer färgen på det rostfria stålgallret att ändras, vilket är normalt. Det rekommenderas att bränna vid hög temperatur i 2 timmar efter första användningen.
7. Placera spisen på en plan yta när du installerar den.
8. Vid montering av produkten kan handklämmorna och vassa delar demonteras upp och ner. Var noga med att använda handskar vid montering.
9. Var uppmärksam på användning av spisar i tält eller större utrymmen. Se till att luften är välventilerad.
10. Kolmonoxid är en färglös och transparent gas som måste släppas ut på ett säkert sätt för att undvika ansamling i en sluten miljö.
11. Det är bäst att placera en kolmonoxiddetektor i utrymmet runt spisen. Låt aldrig barn och husdjur vara i närheten av spisen, den blir mycket varm.
12. Försök att installera säkerhetsanordningar och var noga med att inte

låta barn röra vid deras händer.
13. När du använder kaminen, placera den på ett brandsäkert golv för att förhindra att tältgolvet fattar eld. Fyll på bränsle försiktigt när du öppnar bränsleinsprutningsporten.
14. Använd värmebeständiga handskar varje gång du använder delarna av högtemperaturugnen för att undvika brännskador.
15. Bränsle, propan, bränslemunstycke, färg, förtunning och brännbart material ska förvaras åtskilt från spisen och ventilationsrören. Denna typ av brännbart material rekommenderas att förvaras cirka 180 cm från ugnen.
16. Ugnen kan välta under speciella omständigheter som kollision, jordbävning och bränsletillförsel. Var noga med att hålla kaminen uppmärksam för att förhindra att den välter!
17. Rör inte vid värmaren med händerna när du använder den, det kan orsaka allvarliga brännskador.
18. Vänta tills spisen har svalnat tillräckligt innan du ställer undan den för att förhindra brännskador. Var uppmärksam. Kastruller, vermicelli, kastruller och andra föremål som värms upp på spisen bör förhindras från att stå stadigt och falla av! Använd inte bränsletanken för att göra upp eld. Bränsle som bränsletank och tändanordning som innehåller brännbar gas kan explodera i ugnen och orsaka allvarliga skador, personskador, dödsfall och brand.
19. Under användning av ugnen måste den kontrolleras kontinuerligt. Lämna inte den brinnande ugnen utan uppsikt under en längre tid.
20. När du förvarar kaminen, observera omgivningen noggrant för att förhindra att Mars antänder den omgivande miljön.
21. Det är bättre att ha en brandsläckare av lämplig storlek i närheten. För att bestämma storleken, vänligen diskutera det med den lokala brandkåren.
22. Var uppmärksam på valet av bränsle. Annars kommer målat trä att avge skadliga gifter när det brinner. Var uppmärksam när det inte finns några giftiga kemikalier i bränslet. Denna produkt ska installeras med skorsten och användas. Håll bränsleinsprutningsporten stängd förutom vid insprutning.

23. Var uppmärksam på om det onormala luftflödet på minst 3 m upp i luften är lämpligt för den omgivande miljön när du installerar skorstenen. Torka bort luftflöde, damm, matrester och andra löv efter användning och förvara dem efter att du torkat av dem.
24. Små repor i monteringsprocessen har ingen betydelse för användningen av produkterna, så de har ingenting att göra med produktkvaliteten.
25. Montera på en mjuk, ren yta för att undvika repor på produkten.
26. Använd endast med godkända eldgropar eller brännare.
27. Flytta inte under användning. Låt svalna helt innan hantering. Rengör med en mjuk trasa och milt glasrengöringsmedel. Använd inte slipande material.
28. Förvara på en torr plats när den inte används.
29. GLAS KAN GÅ BRÖS OM DET KOMMER IHÅG – Hantera försiktigt. Använd handskar under monteringen.
30. HÅLL BARN OCH HUSDJUR BORT – Detta är inte en leksak. Risk för brännskador eller brott.
31. ENDAST FÖR UTOMHUSBRUK – Använd inte inomhus eller i slutna utrymmen.
32. TÄCK INTE MED BRANDFARLIGT MATERIAL – Brandrisk.
33. ANVÄND PÅ EN STABIL, ICKE-BRANDBAR YTA – Undvik ojämn eller brännbar mark .
34. GLAS KAN GÅ BRÖS OM DET KOMMER IHÅG – Hantera försiktigt. Använd handskar under monteringen.
35. VARNING: HÖG TEMPERATUR – Metalldelar blir extremt varma under användning. Vidrör inte utan skydd.
36. När produkten brinner är ugnens yttemperatur hög; rör inte vid produkten. Vänta tills ugnen har svalnat innan du förvarar produkten; stänk inte kallt vatten på ugnen.

Parameterlista

Modell	VOLD-ZP-0 3
Bränsle	Ved
Skorstenens ytterdiameter	ϕ 60 mm (2,36 tum)
Maximal höjd efter skorstensinstallation (inklusive värd)	2465 mm (97 tum)

Dellista

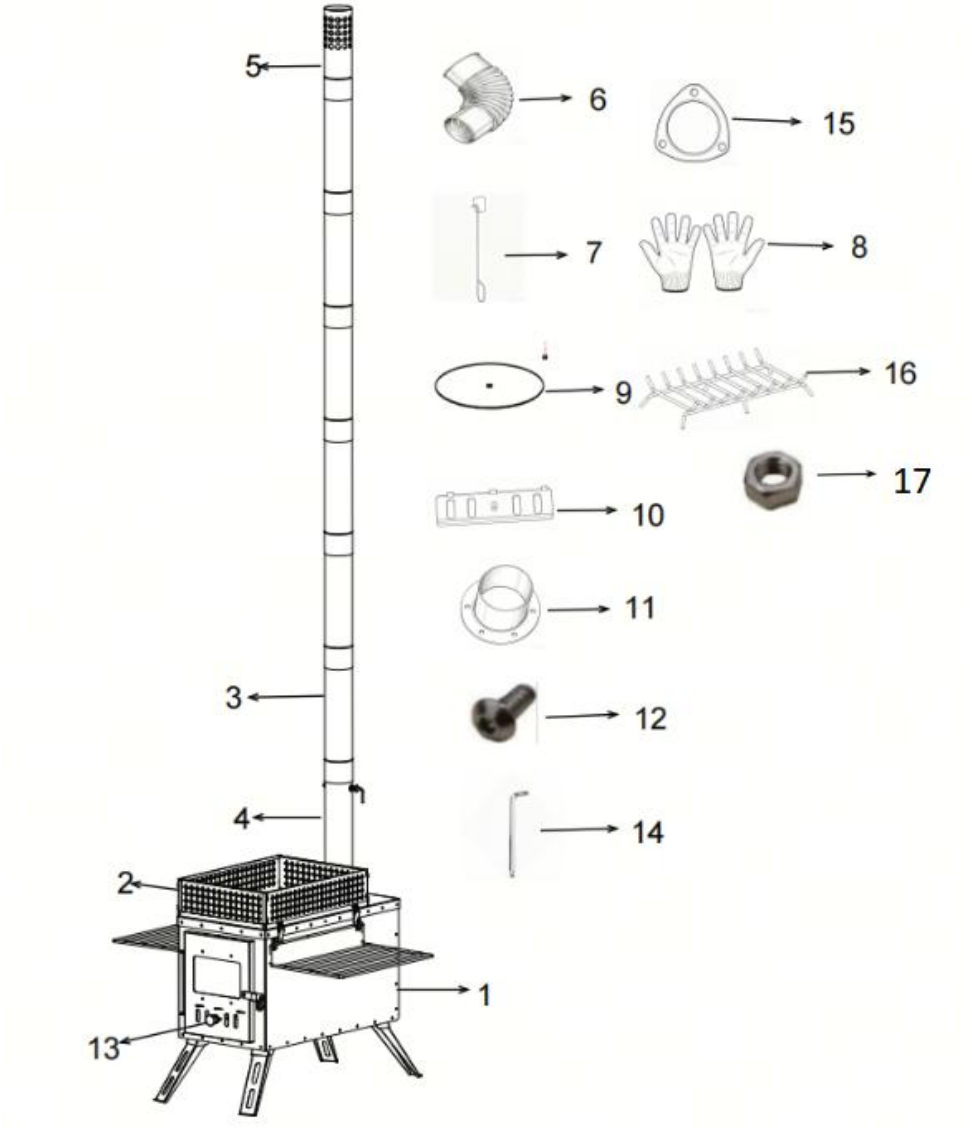

Del	Beskrivning	Antal
1	Spis	1 st

Del	Beskrivning	Antal
2	Hopfällbar fackmontering	1 st
3	Direkt skorstensrör	6 st
4	Skorstensrör Med spjällventil	1 st
5	Gnistfångarrör	1 st
6	Armbågsskorsten	1 st
7	Askkraka	1 st
8	Handskar	1 par
9	Runt lock	1 st
10	Luftintagsgaller	1 st
11	Skorstensbas	1 st
12	M4*10 bult	7 st
13	Runt handtag	1 st
14	Sexkantsnyckel	1 st
15	Monteringsplatta för guylinställning	1 st
16	Vedgaller	1 st
17	M4-mutter	1 st

INSTRUKTIONER

Obs: Använd handskar när du installerar produkten för att undvika skador.

1. Fäll ut de fyra stödbenen från botten av ugnskroppen och placera sedan ugnen på en plan markyta.
2. Placera vedgallret inuti kaminen.
3. Öppna matningsdörren och placera luftintagsgallret i monteringsläget på dörrens insida. Trä bultarna genom gallret och dörrhålen från insidan så att bultändarna sticker ut på dörrens utsida. Dra slutligen åt muttrarna och det runda handtaget ordentligt på bultarna.

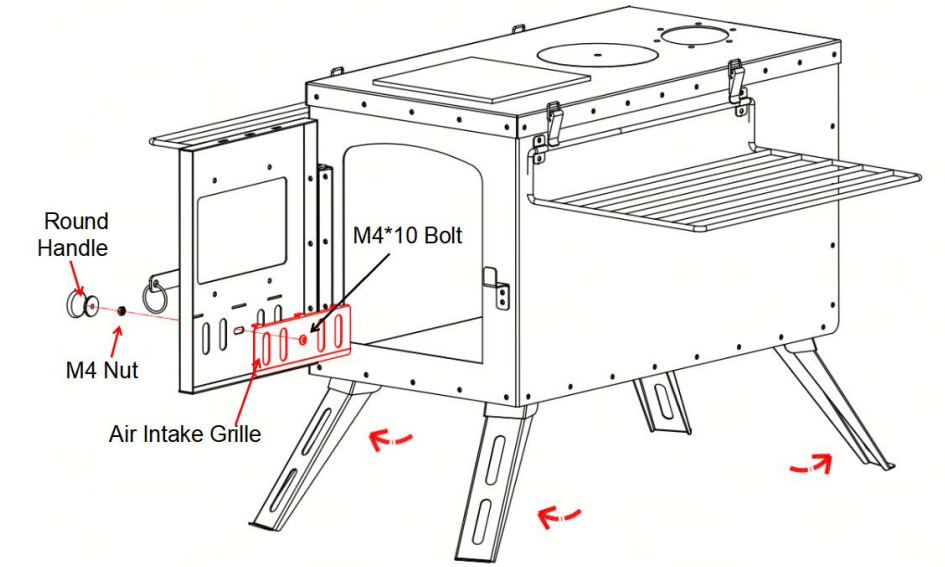

4. Skjut luftintagsgallret på spisens lucka åt vänster för att öppna luftintaget och skjut det åt höger för att stänga luftintaget .

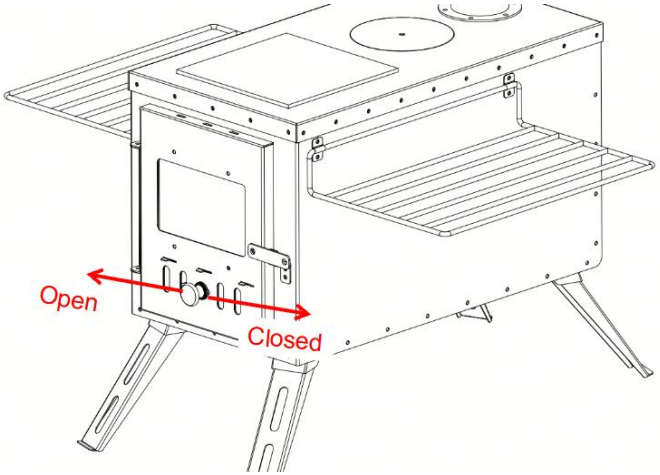

5. Montera skorstensbasen på de gängade hålen på kaminens ovansida med hjälp av bultar.

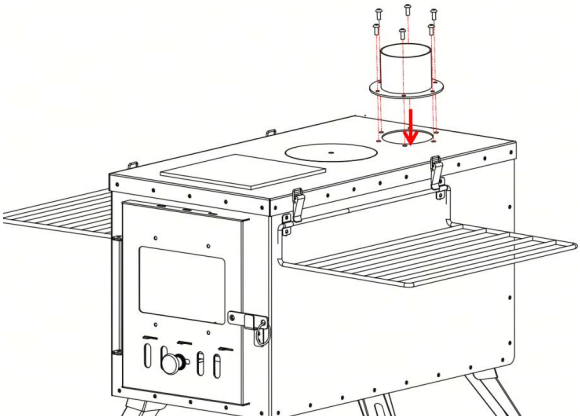

6. Montera skorstensröret med spjällventilen, de direkta skorstensrören och gnistfångarröret genom att sätta ihop dem enligt anvisningarna . skorstenshöjd. Skorstensröret med spjällventil och gnistfångarrör ska placeras i båda ändar av skorstensaggregatet .

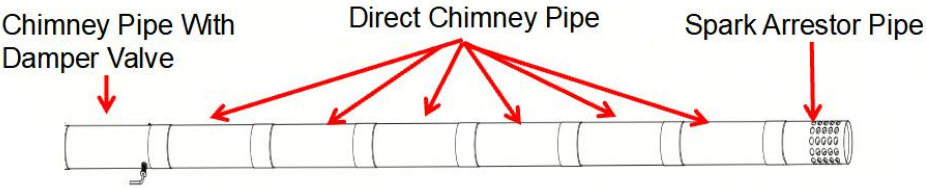

7. Sätt i de förmonterade skorstensdelarna i kaminens skorstensbas .

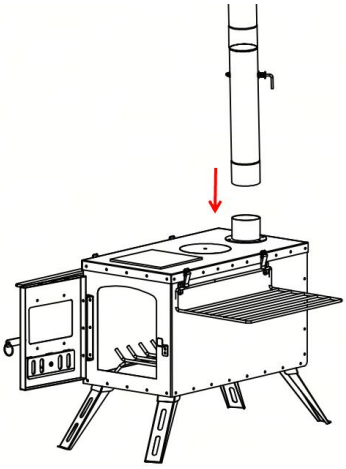

8. Lås upp spärren på matningsluckan och öppna luckan för att lägga i ved . Stäng matningsluckan ordentligt efter att veden har antänts. Använd eldkroken för att ta bort det runda locket på spisen för att värma olika köksredskap. Kokkärlet måste vara större än öppningen, annars kommer rökläckage att uppstå.

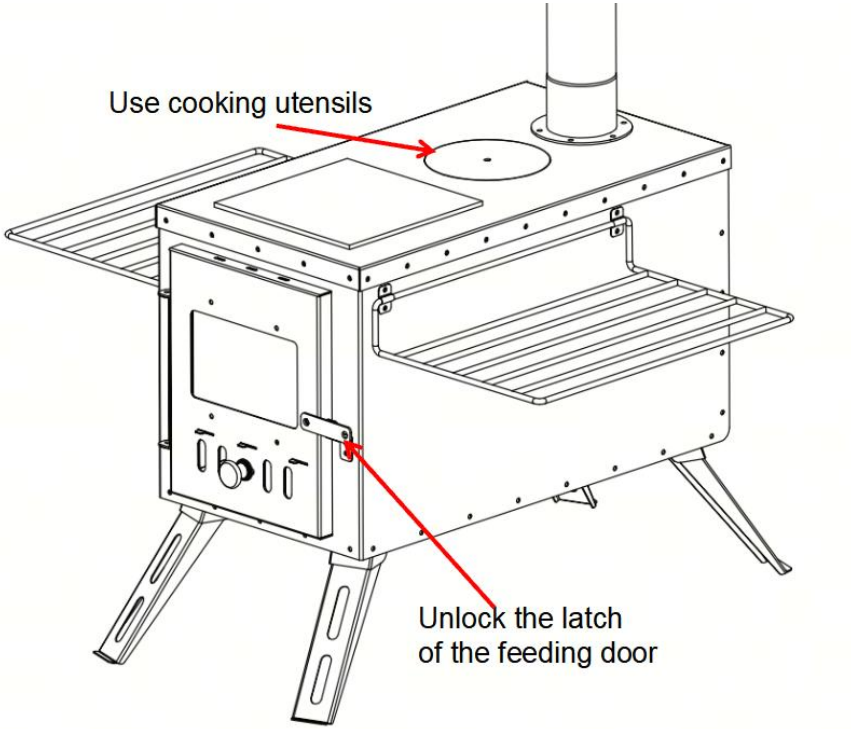

9. För spjället på skorstensröret med spjällventil: vrid spjället nedåt för att öppna passagen och öka frånluftsflödet; placera spjället horisontellt för att stänga passagen och minska frånluftsflödet. Om produkten har dålig frånluftsventilation, öppna spjällventilen på skorstensröret.

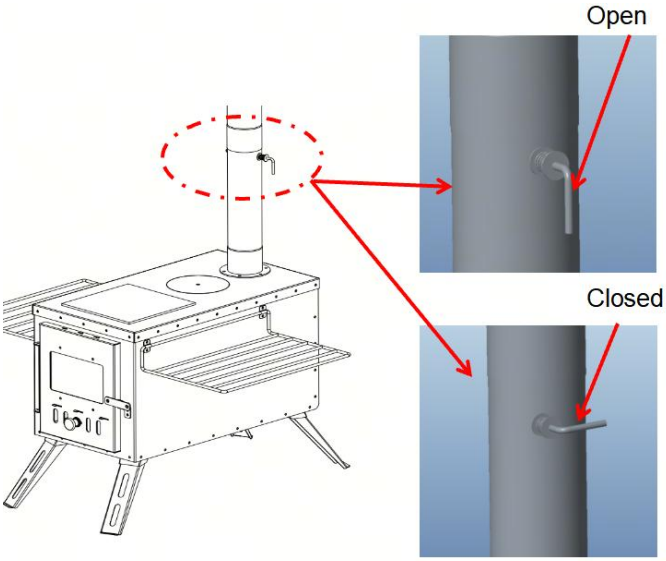

10. Vik ut sidoväggarna på den hopfällbara fackenhetens bas och sätt sedan in de två separata sidoväggarna på plats. Varje ände av de separata sidoväggarna är försedd med låshakar. Bänd försiktigt upp de två sidoväggarna på basen för enklare installation.

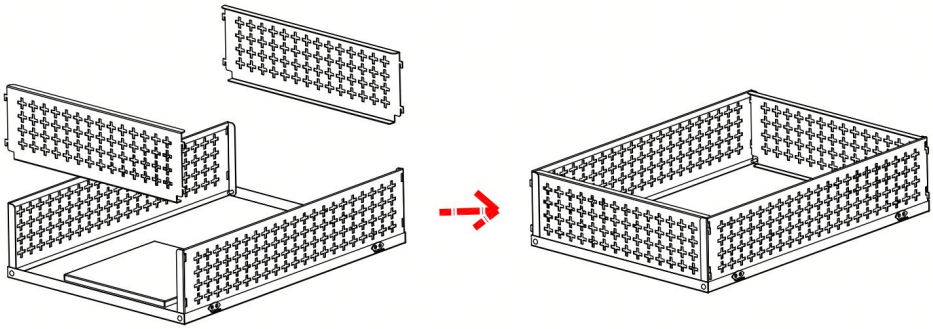

12. Placera det hopfällbara facket ovanpå kaminen och fäst spärrarna på båda sidor. Lägg bastustenar inuti det hopfällbara facket för uppvärmning. (Bastustenar säljs separat)

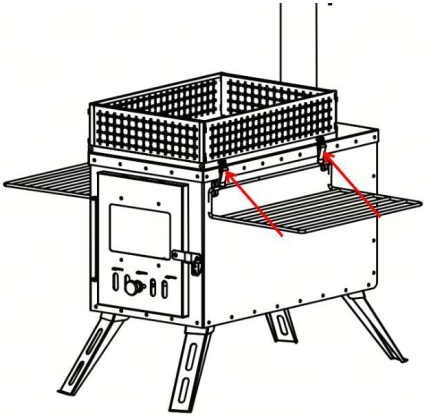

13. Vi rekommenderar att du köper 3 högtemperaturbeständiga rep och linpålar separat för att säkra skorstenen. Placera linjusteringens monteringsplatta ovanpå skorstenen, knyt ena änden av varje rep genom hålen på monteringsplattan och fäst den andra änden i en linpåle. Slå sedan ner linpålarna helt i marken. Arrangera de tre repen i en triangulär layout och håll alla rep spänd.

