IMPORTANT INSTRUCTIONS AND OPERATING MANUAL

ELECTRIC FIREPLACE

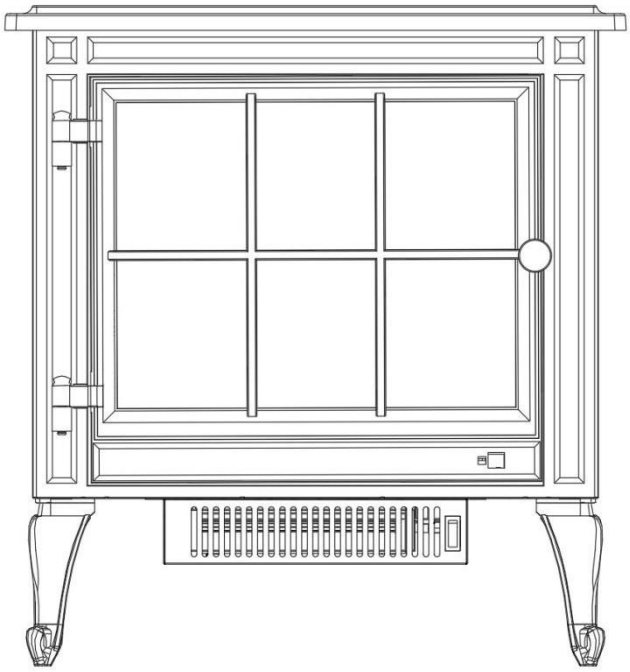

LTFP- A2-2 4ST

NO VENTING REQUIRED	
WARNING	Read and fully understand this entire owner's manual, including all safety instructions, before plugging in or operating this appliance. Failure to comply may lead to fire,electric shock, or severe personal injury.

+1(503)928-7812 hellovitesse@gmail.com
Please choose SMS or email as your first choice for communicating with us.

LANGUAGE

English ---------- 1
Deutsch ---------- 09
Español ---------- 16
Français ---------- 23
Italiano ---------- 30

IMPORTANT SAFETY INSTRUCTIONS

⚠ WARNING

Read these instructions thoroughly prior to installation. Retain this manual and pass it on to any subsequent user. The manufacturer reserves the right to modify product specifications without prior notice. All technical data are for reference only.

1.This appliance becomes extremely hot during operation. Direct contact will result in severe burns.

2.Do not operate this appliance until you have read and fully understood all instructions. Improper operation may lead to fire or personal injury.

3.Keep a minimum clearance of 3 feet (0.9 m) between the unit and all combustible materials, including furniture, pillows, bedding, paper, clothing and curtains. **Warning:** Never cover the heater to avoid overheating. Adequate ventilation cannot be guaranteed if the unit is installed inside a recreational vehicle.

4.Burn hazard. Do not touch the unit right after use. Let it cool down completely. To cut off the power supply, turn off all controls first, then unplug the power cord.

5.Do not install damaged or incomplete parts.

6.Young children must be kept under close supervision when staying in the same room with the appliance to prevent accidental contact burns.

7.The remote control contains small batteries. Keep batteries out of the reach of children.

8.Do not install batteries with reversed polarity, expose batteries to open flames, or mix different types of batteries.

9.Take sufficient safety measures to prevent infants and toddlers from touching the hot surfaces.

10.Always keep the control housing, circulation fan and ventilation ducts of the appliance clean. Inspect the unit before every use, and arrange an annual inspection by a qualified service technician.

11.No modifications to this appliance are allowed under any circumstances.

12.Do not use this appliance if any component has been exposed to water. Immediately contact a qualified service technician to inspect the unit and replace all water-damaged parts.

13.Keep all packaging materials away from children and dispose of them safely.

14.Unplug the appliance fully when it is not in use.

15.Do not operate the appliance if the power cord or plug is damaged, or after the unit malfunctions. Please send the appliance to an authorized service center for electrical or mechanical adjustment and repair.

16.This appliance is designed for indoor use only. Do not use it outdoors.

17.Never place the appliance where it could fall into a bathtub or other water containers.

18.Do not run the power cord under carpets. Do not cover the cord with area rugs, furniture or other objects. Route the cord away from cluttered areas and walkways to avoid tripping risks.

19.Only plug the appliance into properly grounded wall outlets.

20.Do not insert or let foreign objects get into the air intake or exhaust vents, otherwise it may cause electric shock, fire or permanent damage to the unit.

21.To lower the risk of fire, never block the intake or exhaust vents. Do not run the appliance on soft surfaces such as carpets, which may block ventilation openings.

22.Always plug the appliance directly into a wall outlet. Do not use extension cords or portable power strips.

23.Do not use the unit when it is tilted.

WARNING: Chemical Burn Hazard. Keep batteries out of reach of children. Mandatory marking wording or equivalent: "This product contains dry batteries. Swallowing or inserting a battery into the body can cause severe internal burns and death within as little as 2 hours." Fully lock the battery compartment at all times. If the battery compartment cannot be tightly closed, discontinue use of the product, remove all batteries, and store the unit away from children. If you suspect a battery has been swallowed or inserted into any body cavity, seek emergency medical care right away. a) Dispose of batteries correctly and store them away from children at all times; b) Even spent batteries pose injury risks.

1.0 PACKING LIST

No.	Description	Quantity
1	Main unit	1pc
2	Support legs	4pc
3	Manual	1pc
4	Remote control(without battery)	1pc
5	Screws(M4)	12pc



①



②



③



④



⑤

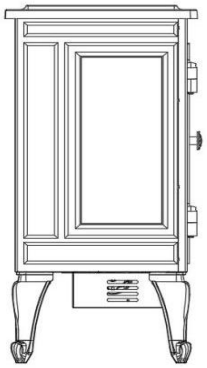

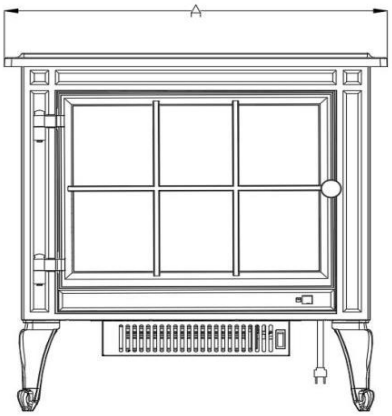

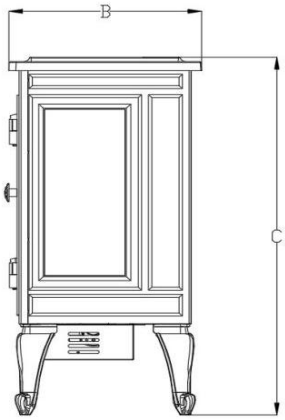

Model	A(mm)	B(mm)	C(mm)	A(in)	B(in)	C(in)
A2-24	562.4	283	597.3	22.1	11.1	23.5

NOTE: This appliance must be electrically wired and groundedin accordance with local codes.

Model No.	A2-24ST-US
Voltage	120VAC
Watts	Max 1500W
Amps	12.5AMP
BTUs	5100BTU

Model No.	A2-24ST-UK
Voltage	230VAC
Watts	Max1800W
Amps	7.8AMP
BTUs	6100BTU

2.0 ELECTRICAL INSTALLATION NOTES

GENERAL INSTRUCTIONS

CAUTION: Some product parts may heat up and cause burns. Keep clear of hot surfaces.

A. Before plugging in the appliance, confirm the corresponding household circuit breaker is switched on. B. The appliance may emit a slight, harmless odor on first use, caused by initial heating of internal parts, and will not recur. C. If the appliance fails to heat, refer to the troubleshooting guide in this manual' s operation section. D. Only use ETL or UL certified protectors.

RISK OF FIRE! DO NOT PINCH THE POWER CORD AGAINST SHARP EDGES. SECURE THE CORD TO AVOID TRIPPING AND SNAGGING, AND REDUCE RISKS OF FIRE, ELECTRIC SHOCK AND PERSONAL INJURY. DO NOT RUN THE CORD UNDER CARPETS OR COVER IT WITH RUGS. KEEP THE CORD AWAY FROM CLUTTERED AREAS AND WALKWAYS.

RISK OF FIRE! NEVER BLOCK AIR INTAKE OR EXHAUST VENTS IN ANY FORM. DO NOT USE THIS UNIT ON SOFT SURFACES TO PREVENT VENT BLOCKAGE.

RISK OF FIRE! DO NOT BLOW INSULATION MATERIALS ONTO OR ATTACH THEM TO THE APPLIANCE.

THIS EQUIPMENT MAY ONLY BE USED WITH CERTIFIED ORIGINAL OPTIONAL ACCESSORIES. USE OF UNCERTIFIED ACCESSORIES VOIDS THE WARRANTY AND CREATES FIRE HAZARDS. FAILURE TO STRICTLY FOLLOW OPERATING INSTRUCTIONS MAY LEAD TO FIRE, PROPERTY DAMAGE, PERSONAL INJURY OR DEATH.

DO NOT STORE OR USE GASOLINE OR OTHER FLAMMABLE VAPORS NEAR THE EQUIPMENT.

NEVER COVER THE HEATER AIR OUTLET UNDER ANY CIRCUMSTANCES TO PREVENT FIRE HAZARDS.

Follow all national and local electrical codes.

1.The heater should be installed only using the mounting brackets we provided.

2.Sufficient clearance must be maintained beneath the heater to ensure unimpeded ventilation.

3.The heater should be placed at least 60 cm away from surrounding walls.

4.A minimum clearance of at least 90 cm must be kept in front of the heater for safety.

5.The heater cannot be located directly below or in front of any electrical socket outlet.

6.The heater must be installed so that its control switches cannot be reached by anyone taking a shower or bath.

7.Ensure no flammable materials, combustible materials or curtains come into contact with the heater.

8.Do not use the heater when no one is watching.

9.Do not use the unit in tilted state.

3.0 INSTALLATION INSTRUCTIONS

UNPACKING AND PRE-INSTALLATION CHECK OF WALL-MOUNTED APPLIANCE.Carefully remove the unit from the packaging box. Fully install the four mounting feet to the main heater body before use. Do not plug in the power cord at this step.

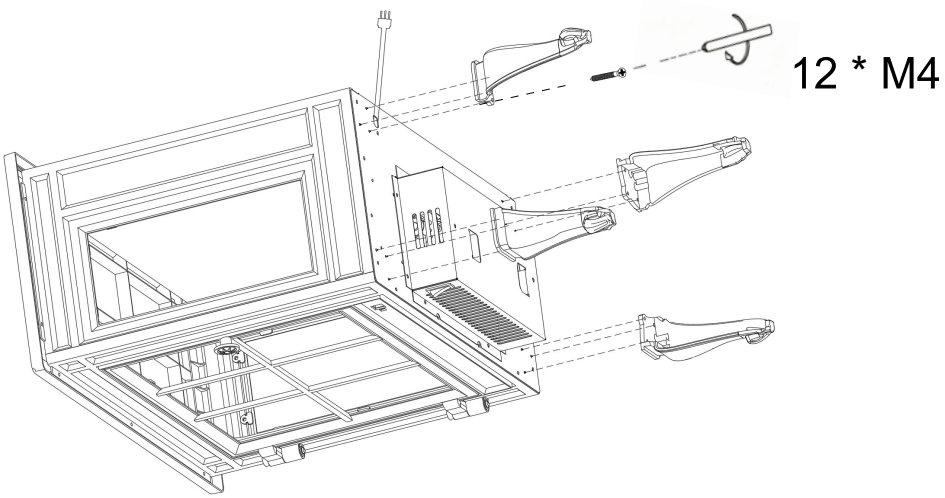

4.0 OPERATING INSTRUCTIONS

First, please turn on the power button located at the bottom. When the redlight on the switch illuminates, it indicates that the device is powered on.At this point, you can choose to operate it using either the remote controlor the control panel.

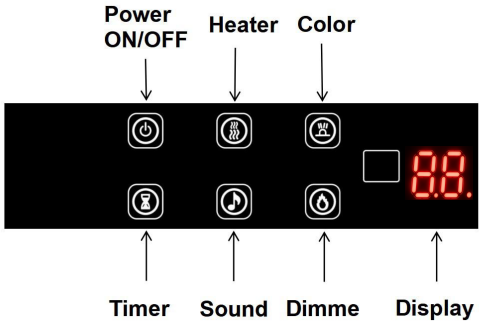

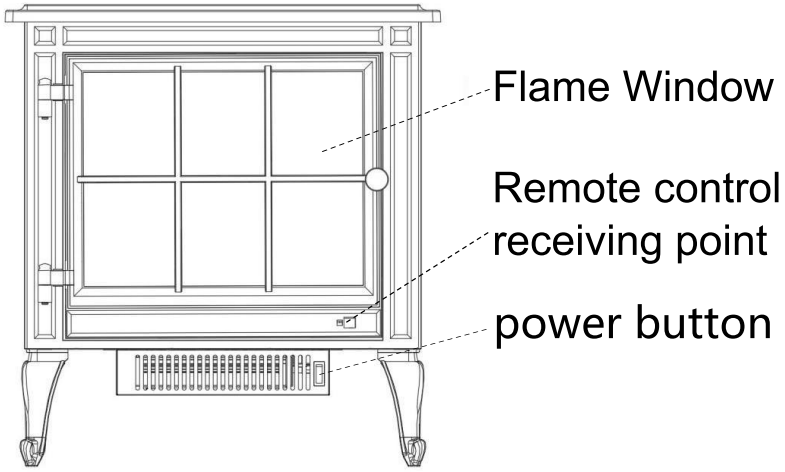

POWER		Turn the appliance ON/OFF	
HEATER		Control the Heater	Press button to initiate the heater. (OFF) no heater or blower; (-)heater blows warm air(750 W); (--)heater blows hot air(1500 W). NOTE: Heater functions cycle from(OFF)
COLOR		Control the flame color	12 Settings: 1.red; 2.yellow; 3.orange; 4.red & yellow; 5.red & blue; 6.yellow & blue; 7.orange & yellow; 8.orange & blue; 9.red & orange & yellow; 10.orange & yellow & blue; 11.red & yellow & blue; 12.multi color. NOTE: When you press the button for 6 seconds until you hear a beep, theindicator will show digital "O", the flame color and brightness will be changed automatically.
TIMER		Control the Timer	8 Settings:(1h,2h,3h,4h,5h,6h,7h,8h)Press button until reach desired setting.
SOUND		Fire Crackling SoundSwitch	Click the button to control the flame sound switch
DIMMER		Control Flame	5 Settings:(L1-L2-L3-L4-L5) Flame dims from L1 to L5. L5 is the brightest setting.

NOTICE: When the heater is first turned on,a slight odor may be present.This is normal and should not occur again unless the heater is not used for a long period of time.

NOTICE: To improve operation,aim the remote control at the front of the fireplace.DO NOT press the buttons too quickly.Give he unit time to respond to each command.



Battery must be recycled or disposed of properly

Check with your Local Authority or Retailer for recycling advice in your area.

5.0 TROUBLE SHOOTING GUIDE

Problem	Solution	
The control panel functions do not work		1.Make sure the power switch on the control panel is turned on before operation.
		2. Please make sure the data cable is connected.
		3. If the problem is still not solved, please contact us via message.
Sudden power outage during the heating process		1. Don't cover the air outlet.
		2. Unplug the plug, wait for 10 minutes and try to turn it on again.
		3. If the problem is still not solved, please contact us via message.
		4. For safety reasons, the anti-tip switch will cut off power automatically if the product tilts more than 30 degrees.
The appliance does not blow hot air when it turns on and off.		This is normal. The fans blow cool air while the appliance gradually heats up. The fans continue to run after the appliance turns off to cool it down and prevent overheating.
The appliance does not blow hot air when it turns on and off.	1. Main power supply switch is off	
	2. Circuit breaker has tripped.	Too many appliances on this circuit. Be sure that the electrical supply for this unit is on an individual circuit.
	3. Heater is unplugged from wall outlet.	Make sure the power cord is plugged into a functioning and properly grounded 16A 230VAC electrical outlet.
	4. Power cord or power plug is damaged.	Contact a qualified electrician to replace the power cord.
	5. Power outlet prongs are loose.	Check the power outlet and replace it with a new one.
	6. Loose wiring.	Check all wiring for loose connections. Contact a qualified electrician.
	7. The heating function is set to OFF.	Turn on the heating function.
	8. Loose wiring.	Check all wiring for loose connections. Contact a qualified electrician.
Flames are frozen	1. Flame element is not attached to the motor.	Contact us via message.
	2. Rotation motor is defective.	Contact us via message.
Excessive noise in the lower portion of the heater.	1. Flame element is not seated properly.	Contact us via message.
	2. Motor is defective.	Contact us via message.
Heater system does not come on.	1. Heater power switch is off.	Turn the heater power switch to the "On" position.
	2. Heater system has overheated.	The heater may be covered, or the air inlet/outlet may be blocked. Remove any coverings or blockages, turn off the power switch and unplug the unit. Wait 10 minutes, then turn the heater on again.
	3. Loose wiring.	Check all wiring for loose connections. Contact a qualified electrician.
	4. Air inlet or air outlet is completely blocked.	Leave adequate space around the unit. Remove any blockage on or in front of the air outlet.
"Heat" switch is flipped to the on position, but there is no airflow.	1. Heater system has overheated; temperature limit thermostat has cut off.	Check the air inlet and outlet. Turn off the power switch and unplug the unit. Wait 10 minutes, then turn the heater on again.
	2. Fan motor is defective.	Contact us via message.
	3. Fan blower is poorly balanced.	Contact us via message.
	4. The "Power" and "Heat" switches are not both turned on.	Turn both switches on.
Fan runs but no heat comes out.	1. Loose wiring.	Contact us via message.
	2. Heating element is faulty.	Contact us via message.
	3. Dirt buildup on the fans.	Clean all fans.
	4. Heater fan is defective.	Contact us via message.

The remote control does not work.	1. Battery is not properly installed.	Make sure the battery is properly installed. Remove the battery's transparent insulating tab before use.
	2. Not pointing at the receiver.	Aim the remote control at the receiver.
	3. There is an obstacle in front of the unit.	Remove any objects that may be in the way. Items between the remote control and the receiver will block the signal.
	4. Pressing remote control buttons too quickly.	Do not press the remote control buttons too quickly. Give the unit time to respond to your commands.
There is an odor coming from the heater.	The heater may emit a slight, harmless odor when first used. This is normal and caused by the initial heating of internal parts; it will not occur again.	

Note: For most functional problems, you can unplug the power cord, wait 10 minutes, then plug it back in. The unit will reset to factory default settings. If the issue persists, please contact us via Amazon message.

6.0 Q&A AND CONTACT

Q: After installation, there is no light inside the fireplace. What should I do?
A: This issue is caused by the built-in light stripinside the fireplace. Please check if the plug of the light strip is fully inserted. If the above method fails to resolve the problem, please contact customer service for assistance.

Q: My fireplace makes a lot of noise, could you please tell me why?
A: Firstly,please confirm where the noise come from?There are usually 2 causes of noise.
(1)Motor noiselt is coming from the bottom of the fireplace and could be solved by changing motor, please contact with customer service for change.
2)Fan Noise. The noise originates from the bottom of the fireplace. Please contact customer serice staff, who will send repair videos and provide troubleshooting solutions to help you repair the fireplace. If the above steps fail to resolve the issue, please contact customer service for further assistance.

Q: My fireplace does not heat up after plug in,what should I do?
A: It may be the control board is damaged,please send the video and your order number to the emailwe willhelp you solve the problem.

Q: The remote control is insensitive,what should I do?
A: Please confirm you already take out the insulating parts in the remote and load the battery correctly.Then please aim at theupper right corner of the screen to test when using.If the remote stillinsensitive after above steps, please contact customer service. Please plug the speaker connector in tightly.

Q: There is no sound after turning on the fireplace. What should I do?
A: This problem is caused by a loose speaker connector.

HELP CENTER

+1(503)928-7812

hellovitesse@gmail.com

Instagram:vitessegaming

YouTube:vitessegaming

Please feel free to send us the text or email. We will reply to you within 24 hours. Also please feel free to contact us if you have received the defective items.

Follow our YouTube Channel then you will be able to find our assembling video as a pinned video.

WICHTIGE ANWEISUNGEN UND BETRIEBSANLEITUNG

ELEKTROKAMIN

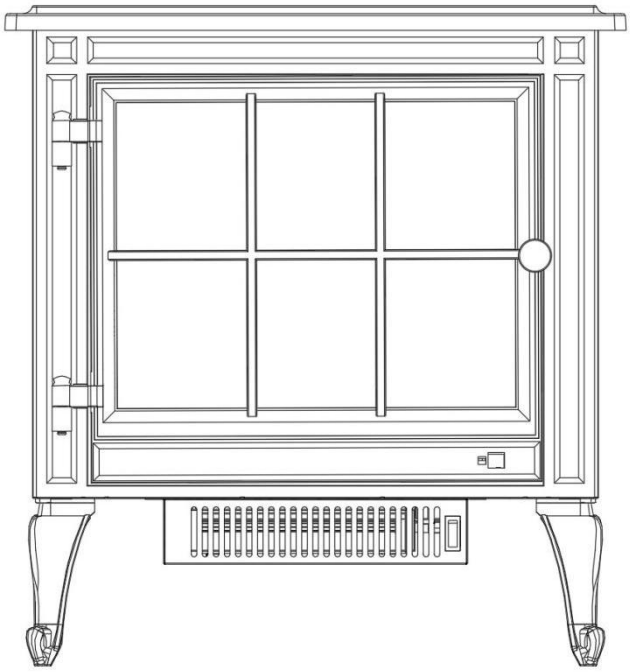

LTFP-A2-24ST

KEINE BELÜFTUNG ERFORDERLICH	
HINWEIS	Lesen und verstehen Sie diese gesamte Bedienungsanleitung, einschließlich aller Sicherheitshinweise, bevor Sie das Gerät anschließen oder verwenden. Die Nichtbeachtung kann zu Brand, elektrischem Schlag oder schweren Personenschäden führen.

hellovitesse@gmail.com

Bitte wählen Sie SMS oder E-Mail als bevorzugte Kontaktmöglichkeit.

WICHTIGE SICHERHEITSHINWEISE

⚠ WARNUNG

Lesen Sie diese Anweisungen vor der Installation sorgfältig durch. Bewahren Sie dieses Handbuch auf und geben Sie es an jeden nachfolgenden Benutzer weiter. Der Hersteller behält sich das Recht vor, Produktspezifikationen ohne vorherige Ankündigung zu ändern. Alle technischen Daten sind nur Referenzwerte.

1.Dieses Gerät wird während des Betriebs extrem heiß. Direkter Kontakt führt zu schweren Verbrennungen.
2.Nehmen Sie dieses Gerät erst in Betrieb, nachdem Sie alle Anweisungen gelesen und vollständig verstanden haben. Unsachgemäße Bedienung kann zu Bränden oder Verletzungen führen.
3.Halten Sie einen Mindestabstand von 0,9 m (3 Fuß) zwischen dem Gerät und allen brennbaren Materialien wie Möbeln, Kissen, Bettwäsche, Papier, Kleidung und Vorhängen ein. Warnung: Decken Sie das Heizgerät niemals ab, um Überhitzung zu vermeiden. Eine ausreichende Belüftung kann nicht garantiert werden, wenn das Gerät in einem Wohnmobil installiert wird.
4.Verbrennungsgefahr. Berühren Sie das Gerät nicht direkt nach dem Gebrauch. Lassen Sie es vollständig abkühlen. Um die Stromversorgung zu unterbrechen, schalten Sie zuerst alle Bedienelemente aus und ziehen Sie dann den Netzstecker.
5.Installieren Sie keine beschädigten oder unvollständigen Teile.
6.Kleine Kinder müssen sorgfältig beaufsichtigt werden, wenn sie sich im selben Raum wie das Gerät aufhalten, um versehentliche Kontaktverbrennungen zu vermeiden.
7.Die Fernbedienung enthält kleine Batterien. Halten Sie Batterien außerhalb der Reichweite von Kindern.
8.Setzen Sie Batterien nicht mit umgekehrter Polarität ein, setzen Sie sie keinen offenen Flammen aus und mischen Sie nicht verschiedene Batterietypen.
9.Treffen Sie ausreichende Sicherheitsmaßnahmen, um zu verhindern, dass Säuglinge und Kleinkinder die heißen Oberflächen berühren.
10.Halten Sie das Steuergehäuse, den Umwälzventilator und die Lüftungskanäle des Geräts stets sauber. Überprüfen Sie das Gerät vor jedem Gebrauch und vereinbaren Sie eine jährliche Inspektion durch einen qualifizierten Servicetechniker.
11.Veränderungen an diesem Gerät sind unter keinen Umständen zulässig.
12.Verwenden Sie dieses Gerät nicht, wenn eine Komponente Wasser ausgesetzt war. Wenden Sie sich sofort an einen qualifizierten Servicetechniker, um das Gerät zu überprüfen und alle wassergeschädigten Teile auszutauschen.
13.Halten Sie alle Verpackungsmaterialien von Kindern fern und entsorgen Sie diese sicher.
14.Trennen Sie das Gerät vollständig vom Stromnetz, wenn es nicht in Gebrauch ist.
15.Betreiben Sie das Gerät nicht, wenn das Netzkabel oder der Stecker beschädigt ist oder wenn das Gerät eine Fehlfunktion aufweist. Bitte senden Sie das Gerät zur elektrischen oder mechanischen Einstellung und Reparatur an ein autorisiertes Servicezentrum.
17.Stellen Sie das Gerät niemals so auf, dass es in eine Badewanne oder andere Wasserbehälter fallen könnte.
18.Verlegen Sie das Netzkabel nicht unter Teppichen. Decken Sie das Kabel nicht mit Läufern, Möbeln oder anderen Gegenständen ab. Verlegen Sie das Kabel entfernt von unübersichtlichen Bereichen und Gehwegen, um Stolpergefahren zu vermeiden.
19.Schließen Sie das Gerät nur an ordnungsgemäß geerdete Steckdosen an.
20.Führen Sie keine Fremdkörper in die Lufteinlässe oder Abluftöffnungen ein, da dies zu Stromschlag, Brand oder dauerhaften Schäden am Gerät führen kann.
21.Um die Brandgefahr zu verringern, blockieren Sie niemals die Ein- oder Auslassöffnungen. Betreiben Sie das Gerät nicht auf weichen Oberflächen wie Teppichen, die die Lüftungsöffnungen blockieren könnten.
22.Schließen Sie das Gerät immer direkt an eine Steckdose an. Verwenden Sie keine Verlängerungskabel oder tragbaren Steckdosenleisten.
23.Verwenden Sie das Gerät nicht, wenn es gekippt ist.
WARNUNG: Verätzungsgefahr durch Chemikalien. Halten Sie Batterien außerhalb der Reichweite von Kindern. Vorgeschriebener Kennzeichnungstext oder gleichwertig: „Dieses Produkt enthält Trockenbatterien. Das Verschlucken oder Einführen einer Batterie in den Körper kann innerhalb von nur 2 Stunden schwere innere Verbrennungen und den Tod verursachen." Verschließen Sie das Batteriefach jederzeit vollständig. Wenn das Batteriefach nicht fest verschlossen werden kann, verwenden Sie das Produkt nicht weiter, entnehmen Sie alle Batterien und bewahren Sie das Gerät außerhalb der Reichweite von Kindern auf. Wenn Sie vermuten, dass eine Batterie verschluckt oder in eine Körperöffnung eingeführt wurde, suchen Sie sofort einen Arzt auf. a) Entsorgen Sie Batterien ordnungsgemäß und bewahren Sie sie jederzeit außerhalb der Reichweite von Kindern auf; b) Auch verbrauchte Batterien stellen eine Verletzungsgefahr dar.

1.0 PACKLISTE

Nr.	Beschreibung	Menge
1	Hauptgerät	1 Stk.
2	Stützbeine	4 Stk.
3	Handbuch	1 Stk.
4	Fernbedienung (ohne Batterie)	1 Stk.
5	Schrauben (M4)	12 Stk.



①



②



③



④



⑤

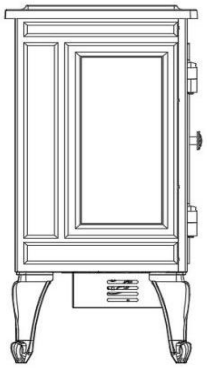

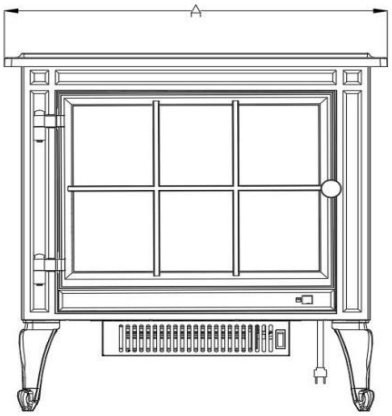

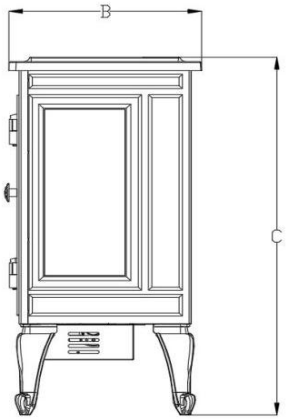

Modell	A(mm)	B(mm)	C(mm)	A (Zoll)	B (Zoll)	C (Zoll)
A2-24	562.4	283	597.3	22.1	11.1	23.5

HINWEIS: Dieses Gerät muss gemäß den örtlichen Vorschriften elektrisch angeschlossen und geerdet werden.

Modell-Nr.	A2-24ST-EU
Spannung	230 VAC
Leistung	Max. 1800 W
Stromstärke	7,8 A
BTU	6100 BTU

2.0 HINWEISE ZUR ELEKTROINSTALLATION

ALLGEMEINE ANWEISUNGEN

⚠ VORSICHT: Einige Teile des Produkts können sich erhitzen und Verbrennungen verursachen. Halten Sie Abstand zu heißen Oberflächen.

A.Vergewissern Sie sich vor dem Anschließen des Geräts, dass der entsprechende Haushalts-Leistungsschalter eingeschaltet ist. B.Das Gerät kann bei der ersten Verwendung einen leichten, harmlosen Geruch abgeben, der durch die erstmalige Erwärmung der internen Teile verursacht wird und nicht wieder auftritt. C.Wenn das Gerät nicht heizt, lesen Sie den Abschnitt zur Fehlerbehebung in dieser Bedienungsanleitung. D.Nur CE-zertifizierte Schutzschalter verwenden.

⚠ BRANDGEFAHR! KLEMMEN SIE DAS NETZKABEL NICHT AN SCHARFEN KANTEN EIN. SICHERN SIE DAS KABEL, UM STOLPERN UND HÄNGENBLEIBEN ZU VERMEIDEN UND DIE GEFAHR VON BRAND, STROMSCHLAG UND PERSONENSCHÄDEN ZU VERRINGERN. VERLEGEN SIE DAS KABEL NICHT UNTER TEPPICHEN ODER DECKEN SIE ES NICHT MIT TEPPICHEN AB. HALTEN SIE DAS KABEL FERN VON UNÜBERSICHTLICHEN BEREICHEN UND GEHWEGEN.

BRANDGEFAHR! BLOCKIEREN SIE NIEMALS DIE LUFTEINLÄSSE ODER ABLUFTÖFFNUNGEN. VERWENDEN SIE DIESES GERÄT NICHT AUF WEICHEN OBERFLÄCHEN, UM EINE BLOCKIERUNG DER LÜFTUNG ZU VERMEIDEN.

BRANDGEFAHR! BLASEN SIE KEINE ISOLIERMATERIALIEN AUF DAS GERÄT UND BRINGEN SIE DIESE NICHT AN.

DIESES GERÄT DARF NUR MIT ZERTIFIZIERTEM ORIGINALZUBEHÖR VERWENDET WERDEN. DIE VERWENDUNG NICHT ZERTIFIZIERTEN ZUBEHÖRS FÜHRT ZUM ERLÖSCHEN DER GARANTIE UND ERZEUGT BRANDGEFAHR. DIE NICHTEINHALTUNG DER BEDIENUNGSANLEITUNG KANN ZU BRAND, SACHSCHÄDEN, PERSONENSCHÄDEN ODER TOD FÜHREN.

LAGERN ODER VERWENDEN SIE KEIN BENZIN ODER ANDERE ENTFLAMMBARE DÄMPFE IN DER NÄHE DES GERÄTS.

DECKEN SIE DEN LUFTAUSLASS DES HEIZGERÄTS UNTER KEINEN UMSTÄNDEN AB, UM BRANDGEFAHR ZU VERMEIDEN.

Befolgen Sie alle nationalen und örtlichen Elektrovorschriften.

1.Das Heizgerät darf nur mit den von uns bereitgestellten Montagehalterungen installiert werden.
2.Unter dem Heizgerät muss ein ausreichender Freiraum vorhanden sein, um eine ungehinderte Belüftung zu gewährleisten.
3.Das Heizgerät sollte mindestens 60 cm von umgebenden Wänden entfernt aufgestellt werden.
4.Vor dem Heizgerät muss aus Sicherheitsgründen ein Mindestabstand von 90 cm eingehalten werden.
5.Das Heizgerät darf sich nicht direkt unter oder vor einer Steckdose befinden.
6.Das Heizgerät muss so installiert werden, dass seine Bedienelemente nicht von Personen erreicht werden können, die duschen oder baden.
7.Stellen Sie sicher, dass keine brennbaren Materialien, brennbaren Stoffe oder Vorhänge mit dem Heizgerät in Berührung kommen.
8.Verwenden Sie das Heizgerät nicht, wenn niemand es beaufsichtigt.
9.Verwenden Sie das Gerät nicht in gekipptem Zustand.

3.0 INSTALLATIONSANLEITUNG

AUSPACKEN UND VORINSTALLATIONSPRÜFUNG DES WANDMONTIERTEN GERÄTS. Nehmen Sie das Gerät vorsichtig aus der Verpackung. Montieren Sie vor dem Gebrauch die vier Montagefüße vollständig am Hauptkörper des Heizgeräts. Schließen Sie das Netzkabel in diesem Schritt noch nicht an.

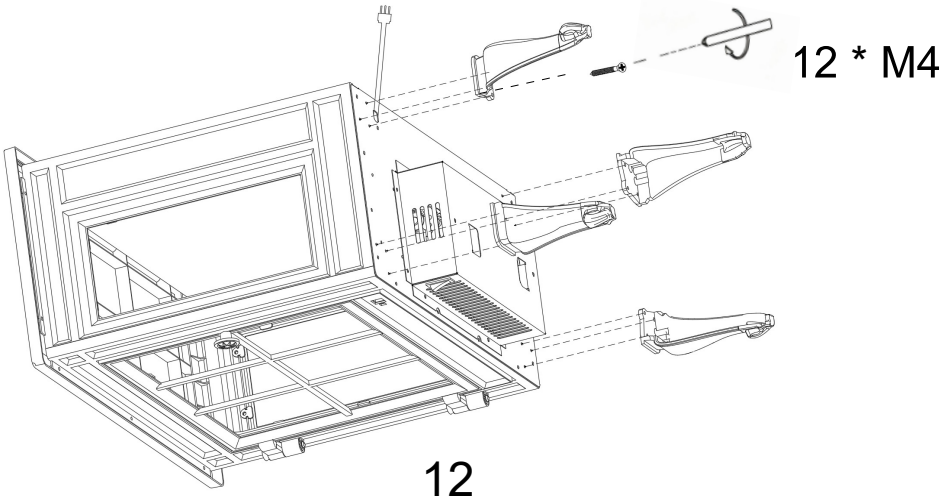

4.0 BEDIENUNGSANLEITUNG

Schalten Sie zunächst den Netzschalter an der Unterseite ein. Wenn das rote Licht am Schalter leuchtet, zeigt dies an, dass das Gerät eingeschaltet ist. Sie können es nun entweder über die Fernbedienung oder das Bedienfeld steuern.

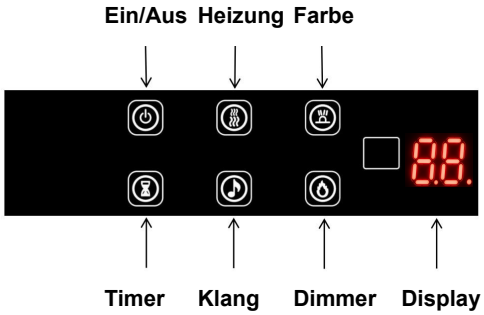

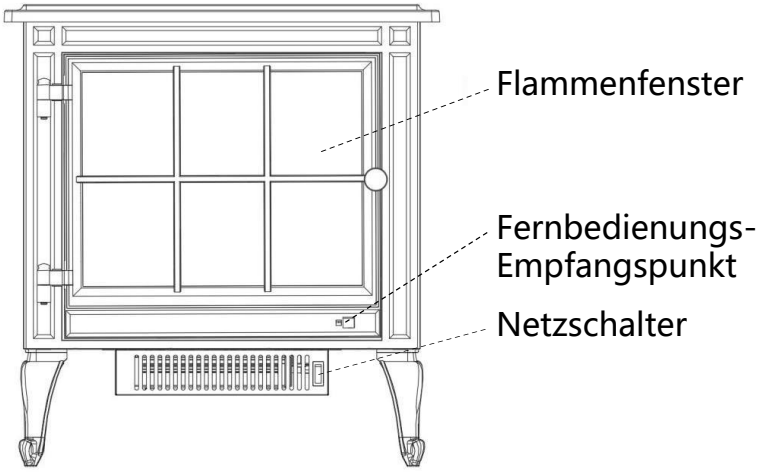

POWER		Gerät EIN/AUS schalten	Drücken, um das Gerät ein- oder auszuschalten
HEATER		Heizgerät steuern	Taste drücken, um das Heizgerät zu starten. (OFF) keine Heizung oder Gebläse; (-) Heizgerät bläst warme Luft (750 W); (--) Heizgerät bläst heiße Luft (1500 W). HINWEIS: Die Heizfunktionen wechseln ausgehend von (OFF).
COLOR		Flammenfarbe steuern	12 Einstellungen: 1:rot; 2:gelb; 3:orange; 4:rot & gelb; 5:rot & blau; 6:gelb & blau; 7:orange & gelb; 8:orange & blau; 9:rot & orange & gelb; 10:orange & gelb & blau; 11:rot & gelb & blau; 12:Mehrfarbig. HINWEIS: Wenn Sie die Taste 6 Sekunden lang gedrückt halten, bis Sie einen Signalton hören, zeigt die Anzeige das digitale „O" an. Die Flammenfarbe und Helligkeit werden automatisch geändert.
TIMER		Timer steuern	8 Einstellungen: (1 h, 2 h, 3 h, 4 h, 5 h, 6 h, 7 h, 8 h) Taste drücken, bis die gewünschte Einstellung erreicht ist.
SOUND		Knisternder Kamin-Sound-Schalter	Klicken Sie auf die Taste, um den Flammensound-Schalter zu steuern.
DIMMER		Flamme steuern	5 Einstellungen: (L1–L2–L3–L4–L5). Die Flamme wird von L1 bis L5 gedimmt. L5 ist die hellste Einstellung.

HINWEIS: Wenn das Heizgerät zum ersten Mal eingeschaltet wird, kann ein leichter Geruch auftreten. Dies ist normal und sollte nicht wieder auftreten, es sei denn, das Heizgerät wird über einen längeren Zeitraum nicht verwendet.

HINWEIS: Um die Bedienung zu verbessern, richten Sie die Fernbedienung auf die Vorderseite des Kamins. Drücken Sie die Tasten NICHT zu schnell. Geben Sie dem Gerät Zeit, auf jeden Befehl zu reagieren.

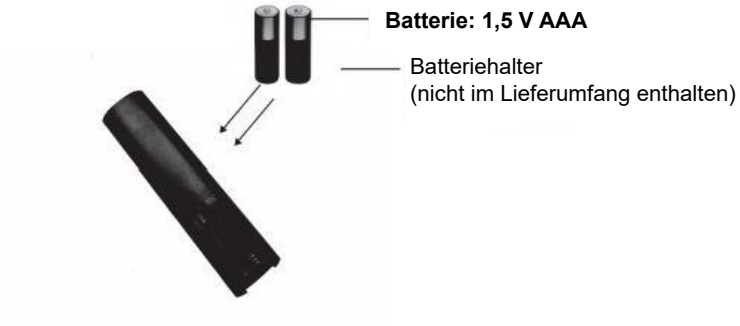

Die Batterie muss ordnungsgemäß recycelt oder entsorgt werden.

Wenden Sie sich an Ihre örtliche Behörde oder Ihren Händler, um Hinweise zum Recycling in Ihrer Region zu erhalten.

5.0 ANLEITUNG ZUR FEHLERBEHEBUNG

Problem	Lösung	
Die Funktionen des Bedienfelds funktionieren nicht		1. Stellen Sie sicher, dass der Netzschalter am Bedienfeld vor der Bedienung eingeschaltet ist.
		2. Bitte stellen Sie sicher, dass das Datenkabel angeschlossen ist.
		3. Wenn das Problem weiterhin nicht behoben ist, kontaktieren Sie uns bitte per Nachricht.
Plötzlicher Stromausfall während des Heizvorgangs		1. Decken Sie den Luftauslass nicht ab.
		2. Ziehen Sie den Stecker, warten Sie 10 Minuten und versuchen Sie, das Gerät wieder einzuschalten.
		3. Wenn das Problem weiterhin nicht behoben ist, kontaktieren Sie uns bitte per Nachricht.
		4. Aus Sicherheitsgründen schaltet der Kippschutzschalter die Stromversorgung automatisch ab, wenn das Produkt um mehr als 30 Grad geneigt ist.
Das Gerät bläst beim Ein- und Ausschalten keine heiße Luft.		Dies ist normal. Die Ventilatoren blasen kühle Luft, während sich das Gerät allmählich aufheizt. Die Ventilatoren laufen nach dem Ausschalten des Geräts weiter, um es abzukühlen und eine Überhitzung zu verhindern.
Das Gerät bläst beim Ein- und Ausschalten keine heiße Luft. (Ursachen)	1. Der Hauptnetzschalter ist aus.	
	2. Der Schutzschalter wurde ausgelöst.	Zu viele Geräte an diesem Stromkreis. Stellen Sie sicher, dass die Stromversorgung für dieses Gerät an einem separaten Stromkreis erfolgt.
	3. Das Heizgerät ist nicht an die Steckdose angeschlossen.	Stellen Sie sicher, dass das Netzkabel an eine funktionierende und ordnungsgemäß geerdete 230 VAC Steckdose angeschlossen ist.
	4. Das Netzkabel oder der Netzstecker ist beschädigt.	Wenden Sie sich an einen qualifizierten Elektriker, um das Netzkabel zu ersetzen.
	5. Die Steckdosenkontakte sind locker.	Überprüfen Sie die Steckdose und ersetzen Sie sie durch eine neue.
	6. Lockere Verkabelung.	Überprüfen Sie die gesamte Verkabelung auf lose Verbindungen. Wenden Sie sich an einen qualifizierten Elektriker.
	7. Die Heizfunktion ist auf OFF gestellt.	Schalten Sie die Heizfunktion ein.
	8. Lockere Verkabelung.	Überprüfen Sie die gesamte Verkabelung auf lose Verbindungen. Wenden Sie sich an einen qualifizierten Elektriker.
Flammen sind eingefroren	1. Das Flammenelement ist nicht am Motor befestigt.	Kontaktieren Sie uns per Nachricht.
	2. Der Rotationsmotor ist defekt.	Kontaktieren Sie uns per Nachricht.
Übermäßige Geräusche im unteren Teil des Heizgeräts.	1. Das Flammenelement sitzt nicht richtig.	Kontaktieren Sie uns per Nachricht.
	2. Der Motor ist defekt.	Kontaktieren Sie uns per Nachricht.
Das Heizsystem schaltet sich nicht ein.	1. Der Netzschalter des Heizgeräts ist aus.	Stellen Sie den Netzschalter des Heizgeräts auf die Position „On".
	2. Das Heizsystem ist überhitzt.	Das Heizgerät ist möglicherweise abgedeckt oder der Lufteinlass/-auslass ist blockiert. Entfernen Sie alle Abdeckungen oder Blockaden, schalten Sie den Netzschalter aus und ziehen Sie den Stecker. Warten Sie 10 Minuten und schalten Sie das Heizgerät dann wieder ein.
	3. Lockere Verkabelung.	Überprüfen Sie die gesamte Verkabelung auf lose Verbindungen. Wenden Sie sich an einen qualifizierten Elektriker.
	4. Lufteinlass oder Luftauslass ist vollständig blockiert.	Lassen Sie ausreichend Platz um das Gerät herum. Entfernen Sie alle Blockaden am oder vor dem Luftauslass.
Der „Heat"-Schalter ist auf „on" gestellt, aber es gibt keinen Luftstrom.	1. Das Heizsystem ist überhitzt; der Temperaturbegrenzungsthermostat hat abgeschaltet.	Überprüfen Sie den Lufteinlass und -auslass. Schalten Sie den Netzschalter aus und ziehen Sie den Stecker. Warten Sie 10 Minuten und schalten Sie das Heizgerät dann wieder ein.
	2. Der Ventilatormotor ist defekt.	Kontaktieren Sie uns per Nachricht.
	3. Das Ventilatorrad ist schlecht ausbalanciert.	Kontaktieren Sie uns per Nachricht.
	4. Die Schalter „Power" und „Heat" sind nicht beide eingeschaltet.	Schalten Sie beide Schalter ein.
Der Ventilator läuft, aber es kommt keine Wärme heraus.	1. Lockere Verkabelung.	Kontaktieren Sie uns per Nachricht.
	2. Das Heizelement ist defekt.	Kontaktieren Sie uns per Nachricht.
	3. Schmutzansammlung an den Ventilatoren.	Reinigen Sie alle Ventilatoren.
	4. Der Heizventilator ist defekt.	Kontaktieren Sie uns per Nachricht.

Die Fernbedienung funktioniert nicht.	1. Die Batterie ist nicht richtig eingelegt.	Stellen Sie sicher, dass die Batterie richtig eingelegt ist. Entfernen Sie vor dem Gebrauch den transparenten Isolierstreifen der Batterie.
	2. Nicht auf den Empfänger gerichtet.	Richten Sie die Fernbedienung auf den Empfänger.
	3. Es befindet sich ein Hindernis vor dem Gerät.	Entfernen Sie alle Gegenstände, die im Weg sein könnten. Gegenstände zwischen der Fernbedienung und dem Empfänger blockieren das Signal.
	4. Fernbedienungstasten zu schnell drücken.	Drücken Sie die Fernbedienungstasten nicht zu schnell. Geben Sie dem Gerät Zeit, auf Ihre Befehle zu reagieren.
Aus dem Heizgerät tritt ein Geruch aus.	Das Heizgerät kann bei der ersten Verwendung einen leichten, harmlosen Geruch abgeben. Dies ist normal und wird durch die erstmalige Erwärmung der internen Teile verursacht; es wird nicht wieder auftreten.	
Hinweis: Bei den meisten Funktionsproblemen können Sie das Netzkabel ziehen, 10 Minuten warten und es dann wieder einstecken. Das Gerät wird auf die Werkseinstellungen zurückgesetzt. Wenn das Problem weiterhin besteht, kontaktieren Sie uns bitte über eine Amazon-Nachricht.		

6.0 FAQ UND KONTAKT

F: Nach der Installation gibt es kein Licht im Inneren des Kamins. Was soll ich tun?
A: Dieses Problem wird durch den eingebauten Lichtstreifen im Inneren des Kamins verursacht. Bitte überprüfen Sie, ob der Stecker des Lichtstreifens vollständig eingesteckt ist. Wenn das Problem mit der oben genannten Methode nicht behoben werden kann, wenden Sie sich bitte an den Kundendienst.

F: Mein Kamin macht viel Lärm, könnten Sie mir bitte sagen, warum?
A: Bitte bestätigen Sie zunächst, woher das Geräusch kommt. Es gibt normalerweise 2 Ursachen für Geräusche.
(1) Motorgeäusch. Es kommt vom Boden des Kamins und kann durch einen Motorwechsel behoben werden. Bitte wenden Sie sich an den Kundendienst, um ihn zu wechseln. (2) Lüftergeräusch. Das Geräusch kommt vom Boden des Kamins. Bitte wenden Sie sich an das Kundendienstpersonal, das Ihnen Reparaturvideos zusendet und Fehlerbehebungslösungen zur Verfügung stellt, um Ihnen bei der Reparatur des Kamins zu helfen. Wenn die oben genannten Schritte das Problem nicht beheben, wenden Sie sich bitte an den Kundendienst.

F: Mein Kamin heizt nicht, nachdem ich ihn eingesteckt habe. Was soll ich tun?
A: Möglicherweise ist die Steuerplatine beschädigt. Bitte senden Sie das Video und Ihre Bestellnummer an die E-Mail, dann helfen wir Ihnen bei der Lösung des Problems.

F: Die Fernbedienung reagiert schlecht, was soll ich tun?
A: Bitte vergewissern Sie sich, dass Sie die Isolierteile aus der Fernbedienung entfernt und die Batterie richtig eingelegt haben. Richten Sie die Fernbedienung dann während der Verwendung auf die obere rechte Ecke des Bildschirms. Wenn die Fernbedienung nach den oben genannten Schritten immer noch nicht reagiert, wenden Sie sich bitte an den Kundendienst.
Bitte stecken Sie den Lautsprecherstecker fest ein.

F: Nach dem Einschalten des Kamins ist kein Ton zu hören. Was soll ich tun?
A: Dieses Problem wird durch einen losen Lautsprecherstecker verursacht.

INSTRUCCIONES IMPORTANTES Y MANUAL DE FUNCIONAMIENTO

CHIMENEA ELÉCTRICA

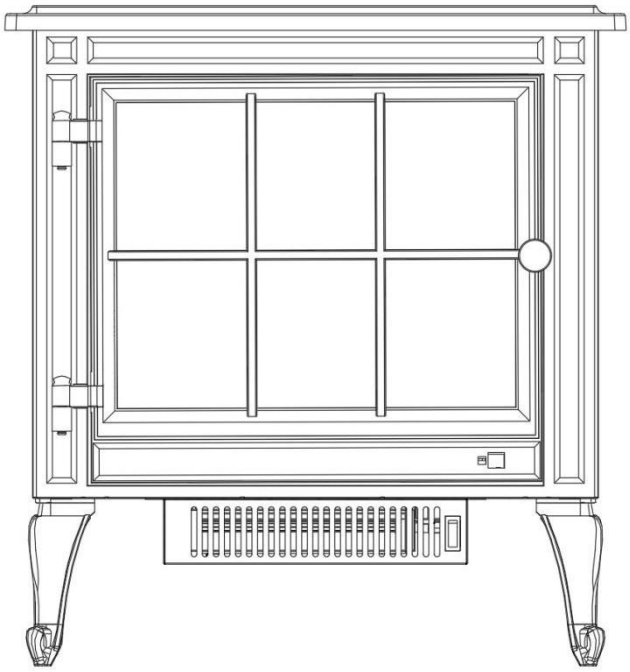

LTFP-A2-24ST

NO SE REQUIERE VENTILACIÓN	
ADVERTENCIA	Lea y comprenda completamente este manual de usuario, incluida toda la información de seguridad, antes de conectar o utilizar el aparato. De lo contrario, podría provocar incendios, descargas eléctricas o lesiones personales graves.

hellovitesse@gmail.com

Por favor, seleccione SMS o correo electrónico como primera opción para comunicarse con nosotros.

INSTRUCCIONES IMPORTANTES DE SEGURIDAD

⚠ ADVERTENCIA

Lea atentamente estas instrucciones antes de la instalación. Conserve este manual y entréguelo a cualquier usuario posterior. El fabricante se reserva el derecho de modificar las especificaciones del producto sin previo aviso. Todos los datos técnicos se proporcionan solo como referencia.

1.Este aparato se calienta extremadamente durante su funcionamiento. El contacto directo puede provocar quemaduras graves.
2.No utilice este aparato hasta haber leído y comprendido completamente todas las instrucciones. El uso inadecuado puede provocar incendios o lesiones personales.
3.Mantenga una distancia mínima de 0,9 m (3 pies) entre la unidad y todos los materiales combustibles, incluidos muebles, almohadas, ropa de cama, papel, ropa y cortinas. **Advertencia**: Nunca cubra el calentador para evitar el sobrecalentamiento. No se puede garantizar una ventilación adecuada si la unidad se instala dentro de un vehículo recreativo.
4.Riesgo de quemaduras. No toque la unidad inmediatamente después de su uso. Deje que se enfríe por completo. Para cortar el suministro eléctrico, apague primero todos los controles y luego desenchufe el cable de alimentación.
5.No instale piezas dañadas o incompletas.
6.Los niños pequeños deben ser supervisados de cerca cuando se encuentren en la misma habitación que el aparato para evitar quemaduras por contacto accidental.
7.El mando a distancia contiene pilas pequeñas. Mantenga las pilas fuera del alcance de los niños.
8.No instale las pilas con la polaridad invertida, no las exponga a llamas abiertas ni mezcle diferentes tipos de pilas.
9.Tome las medidas de seguridad suficientes para evitar que los bebés y los niños pequeños toquen las superficies calientes.
10.Mantenga siempre limpios la carcasa de control, el ventilador de circulación y los conductos de ventilación del aparato. Inspeccione la unidad antes de cada uso y haga que un técnico cualificado realice una inspección anual.
11.No se permite ninguna modificación de este aparato bajo ninguna circunstancia.
12.No utilice este aparato si algún componente ha estado expuesto al agua. Póngase en contacto inmediatamente con un técnico cualificado para inspeccionar la unidad y reemplazar todas las piezas dañadas por el agua.
13.Mantenga todos los materiales de embalaje fuera del alcance de los niños y deséchelos de forma segura.
14.Desenchufe completamente el aparato cuando no esté en uso.
15.No utilice el aparato si el cable de alimentación o el enchufe están dañados, o después de que la unidad presente un mal funcionamiento. Envíe el aparato a un centro de servicio autorizado para su ajuste o reparación eléctrica o mecánica.
16.Este aparato está diseñado solo para uso en interiores. No lo utilice en exteriores.
17.Nunca coloque el aparato donde pueda caer en una bañera u otros recipientes con agua.
18.No pase el cable de alimentación por debajo de alfombras. No cubra el cable con alfombras, muebles u otros objetos. Coloque el cable lejos de áreas desordenadas y pasillos para evitar riesgos de tropiezo.
19.Enchufe el aparato únicamente en tomas de corriente con conexión a tierra adecuada.
20.No inserte ni permita que objetos extraños entren en las entradas de aire o en los conductos de escape, ya que podría provocar descargas eléctricas, incendios o daños permanentes en la unidad.
21.Para reducir el riesgo de incendio, nunca bloquee las aberturas de entrada o salida de aire. No haga funcionar el aparato sobre superficies blandas como alfombras, que pueden bloquear las aberturas de ventilación.
22.Conecte siempre el aparato directamente a una toma de corriente de pared. No utilice cables de extensión ni regletas portátiles.
23.No utilice la unidad cuando esté inclinada.
ADVERTENCIA: Riesgo de quemadura química. Mantenga las pilas fuera del alcance de los niños. Texto de marcado obligatorio o equivalente: "Este producto contiene pilas secas. Tragarse o insertar una pila en el cuerpo puede causar quemaduras internas graves y la muerte en tan solo 2 horas." Cierre siempre completamente el compartimento de las pilas. Si el compartimento de las pilas no se puede cerrar herméticamente, deje de usar el producto, retire todas las pilas y guarde la unidad fuera del alcance de los niños. Si sospecha que una pila ha sido ingerida o insertada en cualquier cavidad corporal, busque atención médica de emergencia de inmediato. a) Deseche las pilas correctamente y manténgalas siempre fuera del alcance de los niños; b) Incluso las pilas usadas representan un riesgo de lesión.

1.0 LISTA DE EMBALAJE

N.º	Descripción	Cantidad
1	Unidad principal	1 ud.
2	Patas de soporte	4 uds.
3	Manual	1 ud.
4	Mando a distancia (sin pila)	1 ud.
5	Tornillos (M4)	12 uds.



①



②



③



④



⑤

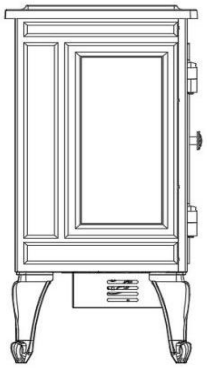

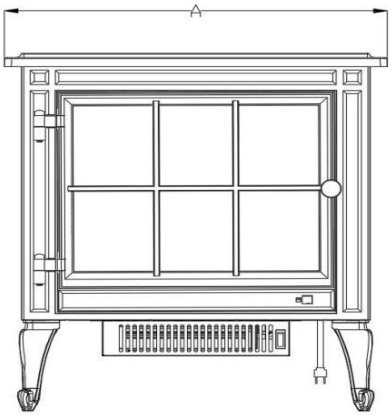

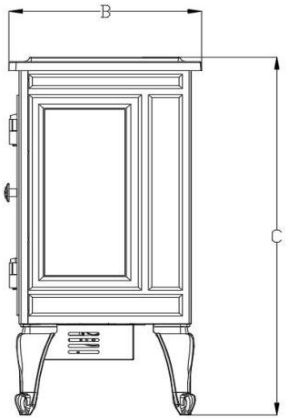

Modelo	A(mm)	B(mm)	C(mm)	A (pulg.)	B (pulg.)	C (pulg.)
A2-24	562.4	283	597.3	22.1	11.1	23.5

NOTA: Este aparato debe estar conectado eléctricamente y puesto a tierra de acuerdo con las normativas locales.

Modelo	A2-24ST-EU
Voltaje	230 V CA
Potencia	Máx. 1800 W
Amperaje	7,8 A
BTU	6100 BTU

2.0 NOTAS DE INSTALACIÓN ELÉCTRICA

INSTRUCCIONES GENERALES

PRECAUCIÓN: Algunas partes del producto pueden calentarse y causar quemaduras. Manténgase alejado de las superficies calientes.

A.Antes de enchufar el aparato, confirme que el disyuntor doméstico correspondiente esté encendido. B.El aparato puede emitir un ligero olor inofensivo en el primer uso, causado por el calentamiento inicial de las piezas internas, y no volverá a ocurrir. C.Si el aparato no calienta, consulte la guía de solución de problemas en la sección de funcionamiento de este manual. D.Utilice únicamente protectores de circuito con certificación CE.

¡RIESGO DE INCENDIO! NO APRISIONE EL CABLE DE ALIMENTACIÓN CONTRA BORDES AFILADOS. ASEGURE EL CABLE PARA EVITAR TROPIEZOS Y ENGANCHONES, Y REDUZCA LOS RIESGOS DE INCENDIO, DESCARGA ELÉCTRICA Y LESIONES PERSONALES. NO PASE EL CABLE POR DEBAJO DE ALFOMBRAS NI LO CUBRA CON TAPETES. MANTENGA EL CABLE ALEJADO DE ÁREAS DESORDENADAS Y PASILLOS.

¡RIESGO DE INCENDIO! NUNCA BLOQUEE LAS ENTRADAS DE AIRE NI LOS CONDUCTOS DE ESCAPE DE NINGUNA FORMA. NO UTILICE ESTA UNIDAD SOBRE SUPERFICIES BLANDAS PARA EVITAR EL BLOQUEO DE LA VENTILACIÓN.
¡RIESGO DE INCENDIO! NO SOPLE MATERIALES AISLANTES SOBRE EL APARATO NI LOS PEGUE A ÉL.

ESTE EQUIPO SOLO PUEDE UTILIZARSE CON ACCESORIOS OPCIONALES ORIGINALES CERTIFICADOS. EL USO DE ACCESORIOS NO CERTIFICADOS ANULA LA GARANTÍA Y CREA RIESGOS DE INCENDIO. EL INCUMPLIMIENTO ESTRICTO DE LAS INSTRUCCIONES DE FUNCIONAMIENTO PUEDE PROVOCAR INCENDIO, DAÑOS MATERIALES, LESIONES PERSONALES O LA MUERTE.

NO ALMACENE NI UTILICE GASOLINA U OTROS VAPORES INFLAMABLES CERCA DEL EQUIPO.

NUNCA CUBRA LA SALIDA DE AIRE DEL CALENTADOR BAJO NINGUNA CIRCUNSTANCIA PARA EVITAR RIESGOS DE INCENDIO.

Cumpla con todos los códigos eléctricos nacionales y locales.

1.El calentador debe instalarse únicamente utilizando los soportes de montaje que proporcionamos.
2.Se debe mantener un espacio libre suficiente debajo del calentador para garantizar una ventilación sin obstrucciones.
3.El calentador debe colocarse al menos a 60 cm de las paredes circundantes.
4.Se debe mantener una distancia mínima de al menos 90 cm delante del calentador por seguridad.
5.El calentador no puede ubicarse directamente debajo o delante de ninguna toma de corriente.
6.El calentador debe instalarse de manera que sus controles no puedan ser alcanzados por nadie que se esté duchando o bañando.
7.Asegúrese de que ningún material inflamable, combustible o cortina entre en contacto con el calentador.
8.No utilice el calentador cuando no haya nadie vigilándolo.
9.No utilice la unidad en estado inclinado.

3.0 INSTRUCCIONES DE INSTALACIÓN

DESEMBALAJE Y COMPROBACIÓN PREVIA A LA INSTALACIÓN DEL APARATO DE PARED. Retire con cuidado la unidad de la caja de embalaje. Instale completamente los cuatro pies de montaje en el cuerpo principal del calentador antes de su uso. No enchufe el cable de alimentación en este paso.

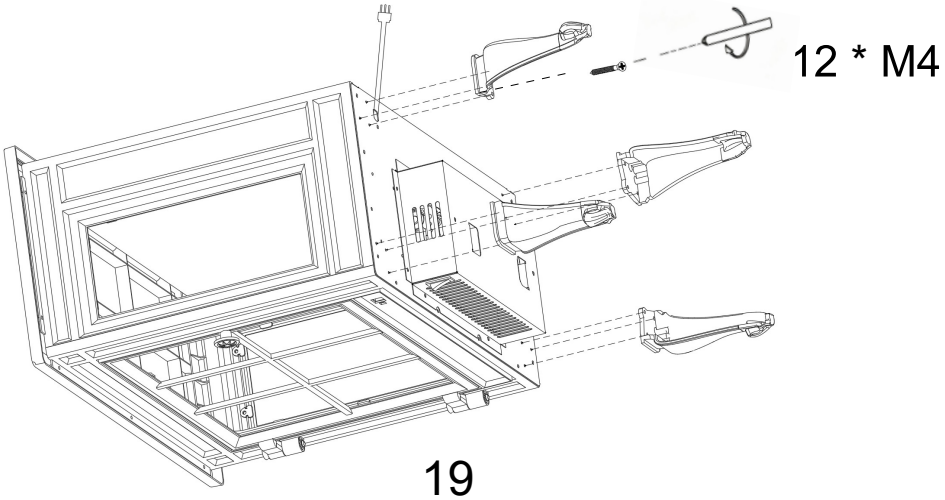

4.0 INSTRUCCIONES DE FUNCIONAMIENTO

Primero, encienda el botón de encendido situado en la parte inferior. Cuando la luz roja del interruptor se encienda, indica que el dispositivo está encendido. En este momento, puede elegir manejarlo utilizando el mando a distancia o el panel de control.

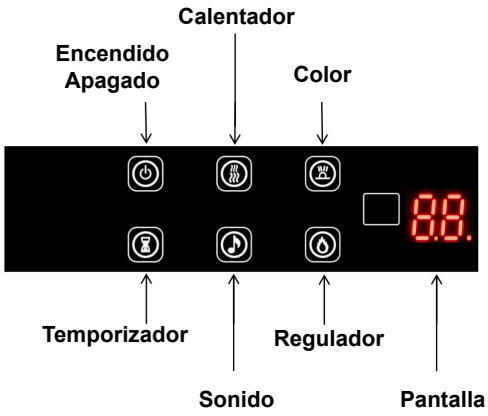

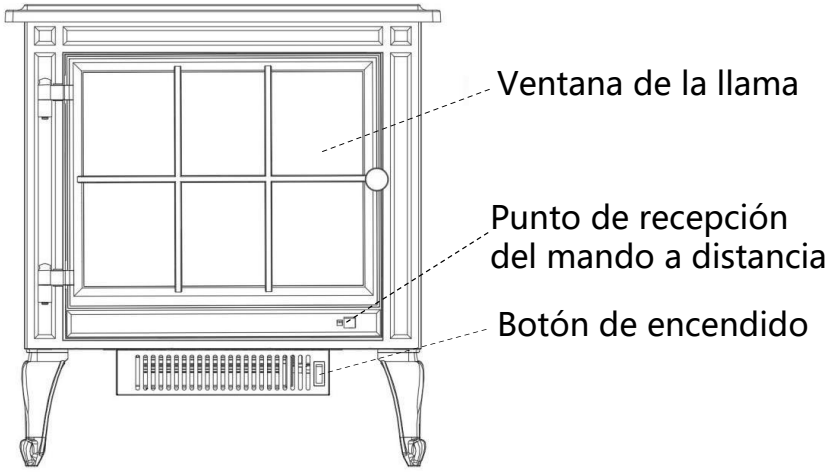

POWER		Encender/Apagar el aparato	Pulse para encender o apagar el aparato
HEATER		Controlar el calentador	Pulse el botón para iniciar el calentador. (OFF) sin calentador ni ventilador; (-) el calentador sopla aire tibio (750 W); (--) el calentador sopla aire caliente (1500 W). NOTA: Las funciones del calentador se alternan desde (OFF).
COLOR		Controlar el color de la llama	12 ajustes: 1:rojo; 2:amarillo; 3:naranja; 4:rojo y amarillo; 5:rojo y azul; 6:amarillo y azul; 7:naranja y amarillo; 8:naranja y azul; 9:rojo y naranja y amarillo; 10:naranja y amarillo y azul; 11:rojo y amarillo y azul; 12:multicolor. NOTA: Cuando mantenga pulsado el botón durante 6 segundos hasta que oiga un pitido, el indicador mostrará la "O" digital. El color y el brillo de la llama cambiarán automáticamente.
TIMER		Controlar el temporizador	8 ajustes: (1 h, 2 h, 3 h, 4 h, 5 h, 6 h, 7 h, 8 h) Pulse el botón hasta alcanzar el ajuste deseado.
SOUND		Interruptor del sonido del crepitar del fuego	Haga clic en el botón para controlar el interruptor del sonido de la llama.
DIMMER		Controlar la llama	5 ajustes: (L1–L2–L3–L4–L5). La llama se atenúa de L1 a L5. L5 es el ajuste más brillante.

AVISO: Cuando el calentador se enciende por primera vez, puede aparecer un ligero olor. Esto es normal y no debería volver a ocurrir a menos que el calentador no se utilice durante un largo período de tiempo.

AVISO: Para mejorar el funcionamiento, apunte el mando a distancia hacia la parte delantera de la chimenea. NO pulse los botones demasiado rápido. Dé tiempo a la unidad para responder a cada comando.

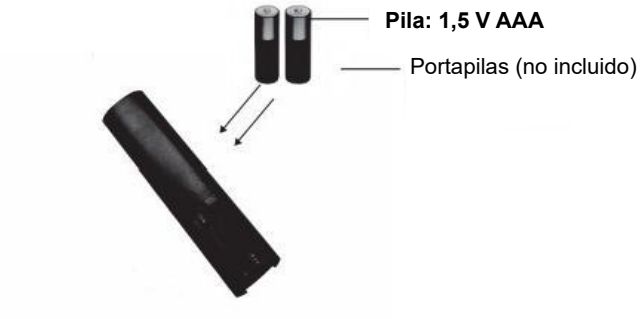

La pila debe reciclarse o desecharse correctamente.

Consulte con su autoridad local o minorista para obtener consejos de reciclaje en su zona.

5.0 GUÍA DE SOLUCIÓN DE PROBLEMAS

Problema	Solución	
Las funciones del panel de control no funcionan		1. Asegúrese de que el interruptor de encendido del panel de control esté activado antes de su uso.
		2. Asegúrese de que el cable de datos esté conectado.
		3. Si el problema aún no se resuelve, por favor contáctenos a través de un mensaje.
Corte de energía repentino durante el proceso de calentamiento		1. No cubra la salida de aire.
		2. Desenchufe el enchufe, espere 10 minutos e intente encenderlo de nuevo.
		3. Si el problema aún no se resuelve, por favor contáctenos a través de un mensaje.
		4. Por razones de seguridad, el interruptor antivuelco cortará la energía automáticamente si el producto se inclina más de 30 grados.
El aparato no sopla aire caliente cuando se enciende y se apaga.		Esto es normal. Los ventiladores soplan aire fresco mientras el aparato se calienta gradualmente. Los ventiladores continúan funcionando después de que el aparato se apaga para enfriarlo y evitar el sobrecalentamiento.
El aparato no sopla aire caliente cuando se enciende y se apaga. (causas)	1. El interruptor principal de alimentación está apagado.	
	2. El disyuntor se ha disparado.	Hay demasiados aparatos en este circuito. Asegúrese de que el suministro eléctrico de esta unidad esté en un circuito individual.
	3. El calentador está desenchufado de la toma de pared.	Asegúrese de que el cable de alimentación esté enchufado a una toma eléctrica que funcione y esté correctamente conectada a tierra de 230 VAC.
	4. El cable de alimentación o el enchufe están dañados.	Contacte con un electricista cualificado para reemplazar el cable de alimentación.
	5. Las clavijas de la toma de corriente están sueltas.	Compruebe la toma de corriente y reemplácela por una nueva.
	6. Cableado suelto.	Compruebe todo el cableado en busca de conexiones sueltas. Contacte con un electricista cualificado.
	7. La función de calefacción está ajustada en OFF.	Active la función de calefacción.
	8. Cableado suelto.	Compruebe todo el cableado en busca de conexiones sueltas. Contacte con un electricista cualificado.
Las llamas están congeladas	1. El elemento de llama no está conectado al motor.	Contáctenos a través de un mensaje.
	2. El motor de rotación está defectuoso.	Contáctenos a través de un mensaje.
Ruido excesivo en la parte inferior del calentador.	1. El elemento de llama no está bien asentado.	Contáctenos a través de un mensaje.
	2. El motor está defectuoso.	Contáctenos a través de un mensaje.
El sistema de calefacción no se enciende.	1. El interruptor de encendido del calentador está apagado.	Ponga el interruptor de encendido del calentador en la posición "On".
	2. El sistema de calefacción se ha sobrecalentado.	El calentador puede estar cubierto o la entrada/salida de aire puede estar bloqueada. Retire cualquier cubierta o bloqueo, apague el interruptor de encendido y desenchufe la unidad. Espere 10 minutos y vuelva a encender el calentador.
	3. Cableado suelto.	Compruebe todo el cableado en busca de conexiones sueltas. Contacte con un electricista cualificado.
	4. La entrada o salida de aire está completamente bloqueada.	Deje espacio adecuado alrededor de la unidad. Retire cualquier obstrucción sobre o delante de la salida de aire.
El interruptor "Heat" está en la posición on, pero no hay flujo de aire.	1. El sistema de calefacción se ha sobrecalentado; el termostato limitador de temperatura se ha disparado.	Compruebe la entrada y salida de aire. Apague el interruptor de encendido y desenchufe la unidad. Espere 10 minutos y vuelva a encender el calentador.
	2. El motor del ventilador está defectuoso.	Contáctenos a través de un mensaje.
	3. El ventilador está mal equilibrado.	Contáctenos a través de un mensaje.
	4. Los interruptores "Power" y "Heat" no están ambos encendidos.	Encienda ambos interruptores.
El ventilador funciona pero no sale calor.	1. Cableado suelto.	Contáctenos a través de un mensaje.
	2. El elemento calefactor está defectuoso.	Contáctenos a través de un mensaje.
	3. Acumulación de suciedad en los ventiladores.	Limpie todos los ventiladores.
	4. El ventilador del calentador está defectuoso.	Contáctenos a través de un mensaje.

El mando a distancia no funciona.	1. La pila no está correctamente instalada.	Stellen Sie sicher, dass die Batterie richtig eingelegt ist. Entfernen Sie vor dem Gebrauch den transparenten Isolierstreifen der Batterie.
	2. No apunta al receptor.	Richten Sie die Fernbedienung auf den Empfänger.
	3. Hay un obstáculo delante de la unidad.	Entfernen Sie alle Gegenstände, die im Weg sein könnten. Gegenstände zwischen der Fernbedienung und dem Empfänger blockieren das Signal.
	4. Pulsar los botones del mando a distancia demasiado rápido.	Drücken Sie die Fernbedienungstasten nicht zu schnell. Geben Sie dem Gerät Zeit, auf Ihre Befehle zu reagieren.
Hay un olor que sale del calentador.	El calentador puede emitir un ligero olor inofensivo cuando se utiliza por primera vez. Esto es normal y se debe al calentamiento inicial de las piezas internas; no volverá a ocurrir.	
Nota: Para la mayoría de los problemas funcionales, puede desenchufar el cable de alimentación, esperar 10 minutos y luego volver a enchufarlo. La unidad se restablecerá a la configuración de fábrica. Si el problema persiste, por favor contáctenos a través de un mensaje de Amazon.		

6.0 PREGUNTAS Y CONTACTO

P: Después de la instalación, no hay luz dentro de la chimenea. ¿Qué debo hacer?
R: Este problema se debe a la tira de luz incorporada dentro de la chimenea. Por favor, compruebe si el enchufe de la tira de luz está completamente insertado. Si el método anterior no resuelve el problema, por favor contacte con el servicio de atención al cliente para obtener ayuda.

P: Mi chimenea hace mucho ruido, ¿podría decirme por qué?
R: En primer lugar, por favor confirme ¿de dónde viene el ruido? Normalmente hay 2 causas de ruido. (1) Ruido del motor. Proviene de la parte inferior de la chimenea y se puede solucionar cambiando el motor; por favor, contacte con el servicio de atención al cliente para el cambio. (2) Ruido del ventilador. El ruido se origina en la parte inferior de la chimenea. Por favor, contacte con el personal del servicio de atención al cliente, que le enviará vídeos de reparación y le proporcionará soluciones para ayudarle a reparar la chimenea. Si los pasos anteriores no resuelven el problema, por favor contacte con el servicio de atención al cliente para obtener más ayuda.

P: Mi chimenea no calienta después de enchufarla, ¿qué debo hacer?
R: Puede ser que la placa de control esté dañada, por favor envíe el vídeo y su número de pedido al correo electrónico, le ayudaremos a resolver el problema.

P: El mando a distancia es insensible, ¿qué debo hacer?
R: Por favor, confirme que ya ha retirado las piezas aislantes del mando a distancia y que ha cargado la pila correctamente. A continuación, apunte a la esquina superior derecha de la pantalla para probar cuando lo utilice. Si el mando a distancia sigue siendo insensible después de los pasos anteriores, por favor contacte con el servicio de atención al cliente. Por favor, enchufe firmemente el conector del altavoz.

P: No hay sonido después de encender la chimenea. ¿Qué debo hacer?
R: Este problema se debe a un conector del altavoz suelto.

INSTRUCTIONS IMPORTANTES ET MANUEL D'UTILISATION

CHEMINÉE ÉLECTRIQUE

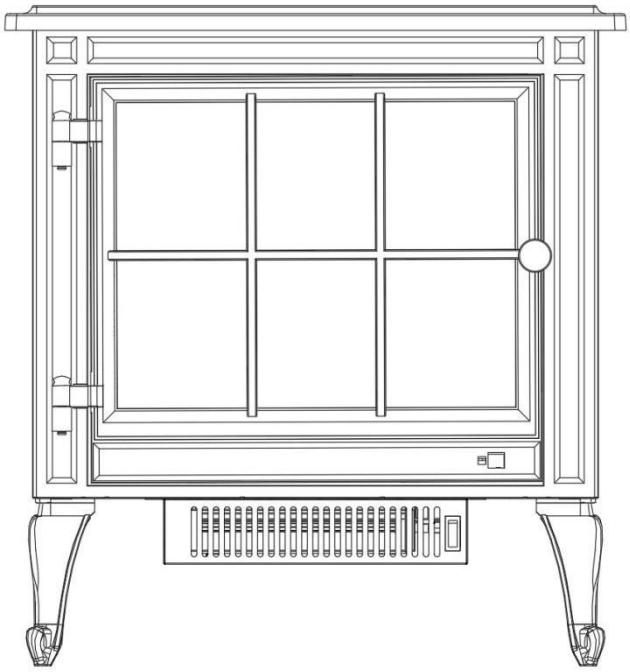

LTFP-A2-24ST

AUCUNE VENTILATION REQUISE	
AVERTISSEMENT	Lisez et comprenez intégralement ce manuel d'utilisation, y compris toutes les consignes de sécurité, avant de brancher ou d'utiliser l'appareil. Tout manquement pourrait entraîner un incendie, une électrocution ou des blessures graves.

hellovitesse@gmail.com
Privilégiez le SMS ou l'e-mail pour nous contacter.

CONSIGNES DE SÉCURITÉ IMPORTANTES

⚠ AVERTISSEMENT

Veuillez lire attentivement ces consignes avant l'installation. Conservez ce manuel et transmettez-le à tout utilisateur ultérieur. Le fabricant se réserve le droit de modifier les spécifications du produit sans préavis. Toutes les données techniques sont fournies à titre indicatif uniquement.

1.Cet appareil devient extrêmement chaud pendant son fonctionnement. Tout contact direct peut entraîner de graves brûlures.
2.N'utilisez pas cet appareil avant d'avoir lu et compris toutes les consignes. Une utilisation incorrecte peut provoquer un incendie ou des blessures.
3.Maintenez un dégagement minimum de 0,9 m (3 pieds) entre l'appareil et tous les matériaux combustibles, y compris les meubles, les coussins, la literie, le papier, les vêtements et les rideaux. **Avertissement**: Ne couvrez jamais le radiateur afin d'éviter toute surchauffe. Une ventilation adéquate ne peut être garantie si l'appareil est installé dans un véhicule de loisirs.
4.Risque de brûlure. Ne touchez pas l'appareil immédiatement après utilisation. Laissez-le refroidir complètement. Pour couper l'alimentation électrique, éteignez d'abord toutes les commandes, puis débranchez le cordon d'alimentation.
5.N'installez pas de pièces endommagées ou incomplètes.
6.Les jeunes enfants doivent être étroitement surveillés lorsqu'ils se trouvent dans la même pièce que l'appareil afin d'éviter tout contact accidentel et brûlure.
7.La télécommande contient de petites piles. Gardez les piles hors de portée des enfants.
8.N'installez pas les piles en inversant la polarité, ne les exposez pas à des flammes nues et ne mélangez pas différents types de piles.
9.Prenez des mesures de sécurité suffisantes pour empêcher les nourrissons et les jeunes enfants de toucher les surfaces chaudes.
10.Gardez toujours le boîtier de commande, le ventilateur de circulation et les conduits de ventilation de l'appareil propres. Inspectez l'appareil avant chaque utilisation et faites-le contrôler annuellement par un technicien qualifié.
11.Aucune modification de cet appareil n'est autorisée en aucune circonstance.
12.N'utilisez pas cet appareil si un composant a été exposé à l'eau. Contactez immédiatement un technicien qualifié pour inspecter l'appareil et remplacer toutes les pièces endommagées par l'eau.
13.Gardez tous les matériaux d'emballage hors de portée des enfants et éliminez-les en toute sécurité.
14.Débranchez complètement l'appareil lorsqu'il n'est pas utilisé.
15.N'utilisez pas l'appareil si le cordon d'alimentation ou la fiche est endommagé, ou si l'appareil présente un dysfonctionnement. Veuillez envoyer l'appareil à un centre de service agréé pour réglage ou réparation électrique ou mécanique.
16.Cet appareil est conçu pour une utilisation en intérieur uniquement. Ne l'utilisez pas à l'extérieur.
17.Ne placez jamais l'appareil à un endroit où il pourrait tomber dans une baignoire ou d'autres récipients contenant de l'eau.
18.Ne faites pas passer le cordon d'alimentation sous les moquettes. Ne couvrez pas le cordon avec des tapis, des meubles ou d'autres objets. Acheminez le cordon à l'écart des zones encombrées et des passages afin d'éviter tout risque de trébuchement.
19.Ne branchez l'appareil que sur des prises murales correctement mises à la terre.
20.N'insérez pas et ne laissez pas de corps étrangers pénétrer dans les entrées d'air ou les sorties d'évacuation, sous peine de provoquer un choc électrique, un incendie ou des dommages permanents à l'appareil.
21.Pour réduire le risque d'incendie, ne bloquez jamais les ouvertures d'entrée ou de sortie d'air. N'utilisez pas l'appareil sur des surfaces molles telles que des moquettes, qui pourraient obstruer les ouvertures de ventilation.
22.Branchez toujours l'appareil directement sur une prise murale. N'utilisez pas de rallonges ni de multiprises portables.
23.N'utilisez pas l'appareil lorsqu'il est incliné.
AVERTISSEMENT: Risque de brûlure chimique. Gardez les piles hors de portée des enfants. Texte de marquage obligatoire ou équivalent : « Ce produit contient des piles sèches. Avaler ou insérer une pile dans le corps peut provoquer de graves brûlures internes et la mort en seulement 2 heures. » Verrouillez complètement le compartiment à piles à tout moment. Si le compartiment à piles ne peut pas être fermé hermétiquement, cessez d'utiliser le produit, retirez toutes les piles et rangez l'appareil hors de portée des enfants. Si vous suspectez qu'une pile a été avalée ou insérée dans une cavité corporelle, consultez immédiatement un médecin. a) Éliminez correctement les piles et rangez-les toujours hors de portée des enfants ; b) Même les piles usagées présentent un risque de blessure.

1.0 LISTE DE COLISAGE

N°	Description	Quantité
1	Unité principale	1 pc
2	Pieds de support	4 pc
3	Manuel	1 pc
4	Télécommande (sans pile)	1 pc
5	Vis (M4)	12 pc


①


②



③


④


⑤

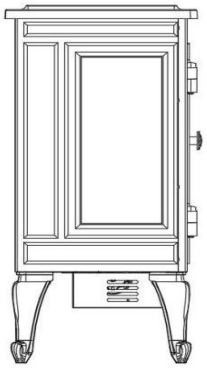

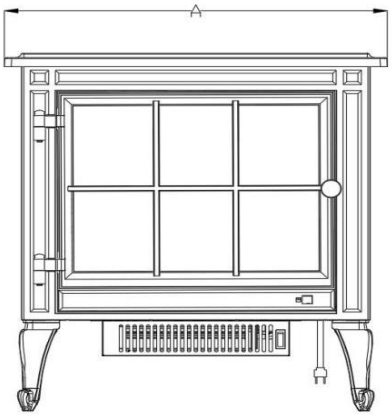

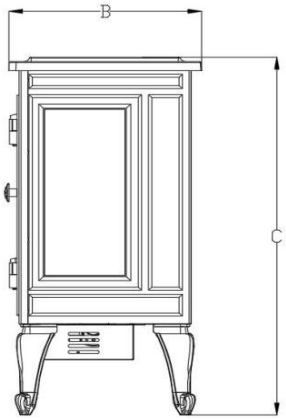

Modèle	A(mm)	B(mm)	C(mm)	A (po)	B (po)	C (po)
A2-24	562.4	283	597.3	22.1	11.1	23.5

REMARQUE: Cet appareil doit être câblé et mis à la terre conformément aux codes locaux.

Modèle	A2-24ST-EU
Tension	230 VCA
Puissance	Max. 1800 W
Intensité	7,8 A
BTU	6100 BTU

2.0 NOTES D'INSTALLATION ÉLECTRIQUE

INSTRUCTIONS GÉNÉRALES

ATTENTION: Certaines pièces du produit peuvent chauffer et provoquer des brûlures. Tenez-vous à l'écart des surfaces chaudes.

A.Avant de brancher l'appareil, vérifiez que le disjoncteur domestique correspondant est activé. B.L'appareil peut émettre une légère odeur inoffensive lors de la première utilisation, causée par le chauffage initial des pièces internes, et qui ne se reproduira pas. C.Si l'appareil ne chauffe pas, reportez-vous au guide de dépannage dans la section d'utilisation de ce manuel. D.Utiliser uniquement des protecteurs de circuit certifiés CE.

RISQUE D'INCENDIE! NE COINCEZ PAS LE CORDON D'ALIMENTATION CONTRE DES ARÊTES VIVES. FIXEZ LE CORDON POUR ÉVITER TOUT RISQUE DE TRÉBUCHEMENT ET D'ACCROCHAGE, ET RÉDUISEZ LES RISQUES D'INCENDIE, DE CHOC ÉLECTRIQUE ET DE BLESSURES. NE FAITES PAS PASSER LE CORDON SOUS LES MOQUETTES ET NE LE COUVREZ PAS DE TAPIS. TENEZ LE CORDON À L'ÉCART DES ZONES ENCOMBRÉES ET DES PASSAGES.

RISQUE D'INCENDIE! NE BLOQUEZ JAMAIS LES ENTRÉES D'AIR OU LES SORTIES D'ÉVACUATION SOUS QUELQUE FORME QUE CE SOIT. N'UTILISEZ PAS CET APPAREIL SUR DES SURFACES SOUPLES AFIN D'ÉVITER TOUTE OBSTRUCTION DE LA VENTILATION.

RISQUE D'INCENDIE! NE SOUFFLEZ PAS DE MATÉRIAUX D'ISOLATION SUR L'APPAREIL ET NE LES FIXEZ PAS À CELUI-CI.

CET ÉQUIPEMENT NE PEUT ÊTRE UTILISÉ QU'AVEC DES ACCESSOIRES EN OPTION D'ORIGINE CERTIFIÉS. L'UTILISATION D'ACCESSOIRES NON CERTIFIÉS ANNULE LA GARANTIE ET CRÉE DES RISQUES D'INCENDIE. LE NON-RESPECT STRICT DES INSTRUCTIONS D'UTILISATION PEUT ENTRAÎNER UN INCENDIE, DES DOMMAGES MATÉRIELS, DES BLESSURES OU LA MORT.

NE STOCKEZ PAS ET N'UTILISEZ PAS D'ESSENCE OU D'AUTRES VAPEURS INFLAMMABLES À PROXIMITÉ DE L'ÉQUIPEMENT.

NE COUVREZ JAMAIS LA SORTIE D'AIR DU RADIATEUR EN AUCUNE CIRCONSTANCE AFIN D'ÉVITER TOUT RISQUE D'INCENDIE.

Respectez tous les codes électriques nationaux et locaux.

1.Le radiateur doit être installé uniquement à l'aide des supports de montage que nous fournissons.
2.Un dégagement suffisant doit être maintenu sous le radiateur pour assurer une ventilation sans entrave.
3.Le radiateur doit être placé à au moins 60 cm des murs environnants.
4.Un dégagement minimum d'au moins 90 cm doit être maintenu devant le radiateur pour des raisons de sécurité.
5.Le radiateur ne peut pas être situé directement sous ou devant une prise électrique.
6.Le radiateur doit être installé de manière à ce que ses commandes ne puissent pas être atteintes par une personne prenant une douche ou un bain.
7.Assurez-vous qu'aucun matériau inflammable, combustible ou rideau n'entre en contact avec le radiateur.
8.N'utilisez pas le radiateur lorsque personne ne le surveille.
9.N'utilisez pas l'appareil lorsqu'il est incliné.

3.0 INSTRUCTIONS D'INSTALLATION

DÉBALLAGE ET VÉRIFICATION AVANT INSTALLATION DE L'APPAREIL MURAL. Retirez soigneusement l'appareil de son emballage. Installez complètement les quatre pieds de montage sur le corps principal du radiateur avant utilisation. Ne branchez pas le cordon d'alimentation à cette étape.

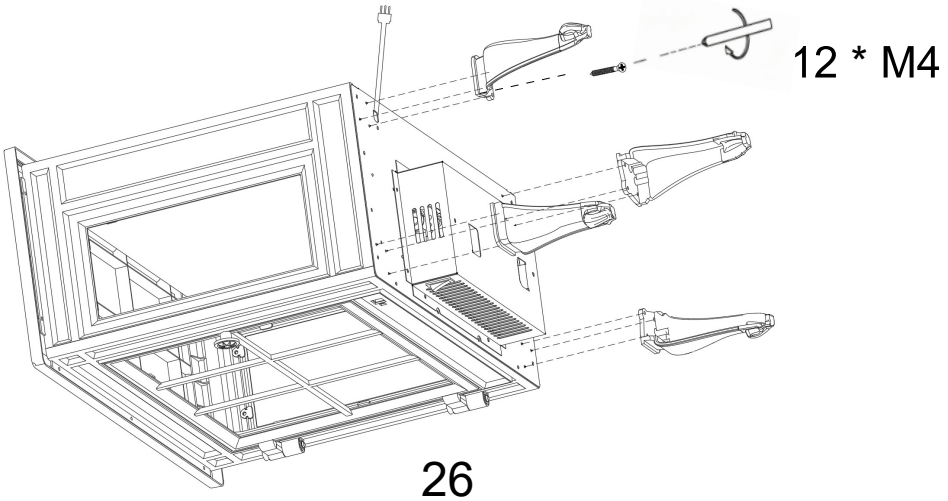

4.0 MODE D'EMPLOI

Tout d'abord, veuillez appuyer sur le bouton d'alimentation situé en bas. Lorsque le voyant rouge de l'interrupteur s'allume, cela indique que l'appareil est sous tension. Vous pouvez alors choisir de le faire fonctionner à l'aide de la télécommande ou du panneau de commande.

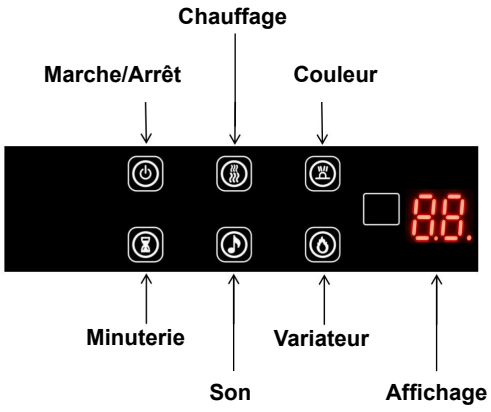

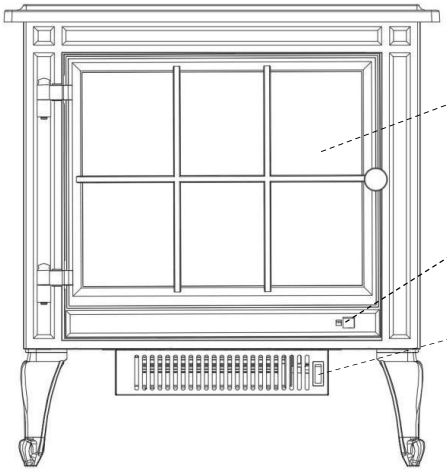

POWER		Allumer/Éteindre l'appareil	Appuyez pour allumer ou éteindre l'appareil
HEATER		Contrôler le chauffage	Appuyez sur le bouton pour activer le chauffage. (OFF) aucun chauffage ni ventilateur ; (-) le chauffage souffle de l'air chaud (750 W) ; (--) le chauffage souffle de l'air très chaud (1500 W). REMARQUE : Les fonctions de chauffage cyclent à partir de (OFF).
COLOR		Contrôler la couleur de la flamme	12 réglages : 1:rouge ; 2:jaune ; 3:orange ; 4:rouge et jaune ; 5:rouge et bleu ; 6:jaune et bleu ; 7:orange et jaune ; 8:orange et bleu ; 9:rouge et orange et jaune ; 10:orange et jaune et bleu ; 11:rouge et jaune et bleu ; 12:multicolore. REMARQUE : Lorsque vous appuyez sur le bouton pendant 6 secondes jusqu'à entendre un bip, l'indicateur affichera le « O » numérique. La couleur et la luminosité de la flamme seront modifiées automatiquement.
TIMER		Contrôler la minuterie	8 réglages : (1 h, 2 h, 3 h, 4 h, 5 h, 6 h, 7 h, 8 h) Appuyez sur le bouton jusqu'à atteindre le réglage souhaité.
SOUND		Interrupteur du son de crépitement du feu	Cliquez sur le bouton pour contrôler l'interrupteur du son de la flamme.
DIMMER		Contrôler la flamme	5 réglages : (L1–L2–L3–L4–L5). La flamme s'atténue de L1 à L5. L5 est le réglage le plus lumineux.

REMARQUE: Lors de la première mise en marche du chauffage, une légère odeur peut être présente. Ceci est normal et ne devrait plus se reproduire, sauf si le chauffage n'est pas utilisé pendant une longue période.

REMARQUE: Pour améliorer le fonctionnement, dirigez la télécommande vers l'avant de la cheminée. N'appuyez PAS trop rapidement sur les boutons. Laissez à l'appareil le temps de répondre à chaque commande.



La pile doit être recyclée ou éliminée correctement

Consultez votre autorité locale ou votre détaillant pour obtenir des conseils de recyclage dans votre région.

5.0 GUIDE DE DÉPANNAGE

Problème	Solution	
Les fonctions du panneau de commande ne fonctionnent pas		1. Assurez-vous que l'interrupteur d'alimentation du panneau de commande est activé avant l'utilisation.
		2. Veuillez vous assurer que le câble de données est connecté.
		3. Si le problème n'est toujours pas résolu, veuillez nous contacter par message.
Coupure de courant soudaine pendant le processus de chauffage		1. Ne couvrez pas la sortie d'air.
		2. Débranchez la fiche, attendez 10 minutes et essayez de la rallumer.
		3. Si le problème n'est toujours pas résolu, veuillez nous contacter par message.
		4. Pour des raisons de sécurité, l'interrupteur anti-basculement coupera automatiquement l'alimentation si le produit s'incline de plus de 30 degrés.
L'appareil ne souffle pas d'air chaud lorsqu'il s'allume et s'éteint.		Ceci est normal. Les ventilateurs soufflent de l'air frais pendant que l'appareil chauffe progressivement. Les ventilateurs continuent de fonctionner après l'extinction de l'appareil pour le refroidir et éviter la surchauffe.
L'appareil ne souffle pas d'air chaud lorsqu'il s'allume et s'éteint. (causes)	1. L'interrupteur d'alimentation principal est désactivé.	
	2. Le disjoncteur s'est déclenché.	Trop d'appareils sur ce circuit. Assurez-vous que l'alimentation électrique de cet appareil se trouve sur un circuit individuel.
	3. Le radiateur n'est pas branché à la prise murale.	Assurez-vous que le cordon d'alimentation est branché sur une prise électrique fonctionnelle et correctement mise à la terre de 230 VAC.
	4. Le cordon d'alimentation ou la fiche est endommagé.	Contactez un électricien qualifié pour remplacer le cordon d'alimentation.
	5. Les broches de la prise de courant sont desserrées.	Vérifiez la prise de courant et remplacez-la par une nouvelle.
	6. Câblage desserré.	Vérifiez tout le câblage pour détecter les connexions desserrées. Contactez un électricien qualifié.
	7. La fonction de chauffage est réglée sur OFF.	Activez la fonction de chauffage.
	8. Câblage desserré.	Vérifiez tout le câblage pour détecter les connexions desserrées. Contactez un électricien qualifié.
Les flammes sont figées	1. L'élément de flamme n'est pas fixé au moteur.	Contactez-nous par message.
	2. El motor de rotación está defectuoso.	Contactez-nous par message.
Bruit excessif dans la partie inférieure du radiateur.	1. El elemento de llama no está bien asentado.	Contactez-nous par message.
	2. Le moteur de rotation est défectueux.	Contactez-nous par message.
Le système de chauffage ne s'allume pas.	1. L'élément de flamme n'est pas correctement installé.	Mettez l'interrupteur d'alimentation du radiateur sur la position « On ».
	2. Le système de chauffage a surchauffé.	Le radiateur peut être couvert ou l'entrée/la sortie d'air peut être bloquée. Retirez toutes les couvertures ou obstructions, éteignez l'interrupteur d'alimentation et débranchez l'appareil. Attendez 10 minutes, puis rallumez le radiateur.
	3. Câblage desserré.	Vérifiez tout le câblage pour détecter les connexions desserrées. Contactez un électricien qualifié.
	4. L'entrée ou la sortie d'air est complètement bloquée.	Laissez un espace adéquat autour de l'appareil. Retirez toute obstruction sur ou devant la sortie d'air.
L'interrupteur « Heat » est sur la position on, mais il n'y a pas de flux d'air.	1. Le système de chauffage a surchauffé ; le thermostat limiteur de température s'est déclenché.	Vérifiez l'entrée et la sortie d'air. Éteignez l'interrupteur d'alimentation et débranchez l'appareil. Attendez 10 minutes, puis rallumez le radiateur.
	2. Le moteur du ventilateur est défectueux.	Contactez-nous par message.
	3. Le ventilateur est mal équilibré.	Contactez-nous par message.
	4. Les interrupteurs « Power » et « Heat » ne sont pas tous les deux allumés.	Allumez les deux interrupteurs.
Le ventilateur fonctionne mais aucune chaleur ne sort.	1. Câblage desserré.	Contactez-nous par message.
	2. L'élément chauffant est défectueux.	Contactez-nous par message.
	3. Accumulation de saleté sur les ventilateurs.	Nettoyez tous les ventilateurs.
	4. Le ventilateur du radiateur est défectueux.	Contactez-nous par message.

La télécommande ne fonctionne pas.	1. La pile n'est pas correctement installée.	Assurez-vous que la pile est correctement installée. Retirez la languette isolante transparente de la pile avant utilisation.
	2. Ne pointe pas vers le récepteur.	Dirigez la télécommande vers le récepteur.
	3. Il y a un obstacle devant l'appareil.	Retirez tout objet susceptible de gêner. Les objets entre la télécommande et le récepteur bloqueront le signal.
	4. Vous appuyez trop rapidement sur les boutons de la télécommande.	N'appuyez pas trop rapidement sur les boutons de la télécommande. Laissez à l'appareil le temps de répondre à vos commandes.
Une odeur se dégage du radiateur.	Le radiateur peut émettre une légère odeur inoffensive lors de la première utilisation. Ceci est normal et causé par le chauffage initial des pièces internes ; cela ne se reproduira pas.	
Remarque: Pour la plupart des problèmes de fonctionnement, vous pouvez débrancher le cordon d'alimentation, attendre 10 minutes, puis le rebrancher. L'appareil se réinitialisera aux paramètres d'usine. Si le problème persiste, veuillez nous contacter via un message Amazon.		

6.0 Q&R ET CONTACT

Q: Après l'installation, il n'y a pas de lumière à l'intérieur de la cheminée. Que dois-je faire ?
R: Ce problème est causé par la bande lumineuse intégrée à l'intérieur de la cheminée. Veuillez vérifier si la fiche de la bande lumineuse est entièrement insérée. Si la méthode ci-dessus ne résout pas le problème, veuillez contacter le service client pour obtenir de l'aide.

Q: Ma cheminée fait beaucoup de bruit, pourriez-vous me dire pourquoi ?
R: Tout d'abord, veuillez confirmer d'où vient le bruit ? Il y a généralement 2 causes de bruit. (1) Bruit du moteur. Il provient du bas de la cheminée et peut être résolu en changeant le moteur, veuillez contacter le service client pour le changement. (2) Bruit du ventilateur. Le bruit provient du bas de la cheminée. Veuillez contacter le personnel du service client qui vous enverra des vidéos de réparation et fournira des solutions de dépannage pour vous aider à réparer la cheminée. Si les étapes ci-dessus ne résolvent pas le problème, veuillez contacter le service client pour une assistance supplémentaire.

Q: Ma cheminée ne chauffe pas après l'avoir branchée, que dois-je faire ?
R: Il se peut que la carte de contrôle soit endommagée, veuillez envoyer la vidéo et votre numéro de commande à l'e-mail, nous vous aiderons à résoudre le problème.

Q: La télécommande est insensible, que dois-je faire ?
R: Veuillez confirmer que vous avez déjà retiré les pièces isolantes de la télécommande et que vous avez correctement chargé la pile. Veuillez ensuite viser le coin supérieur droit de l'écran pour tester lors de l'utilisation. Si la télécommande est toujours insensible après les étapes ci-dessus, veuillez contacter le service client. Veuillez brancher fermement le connecteur du haut-parleur.

Q: Il n'y a aucun son après avoir allumé la cheminée. Que dois-je faire ?
R: Ce problème est causé par un connecteur de haut-parleur desserré.

ISTRUZIONI IMPORTANTI
E MANUALE D'USO

CAMINETTO ELETTRICO

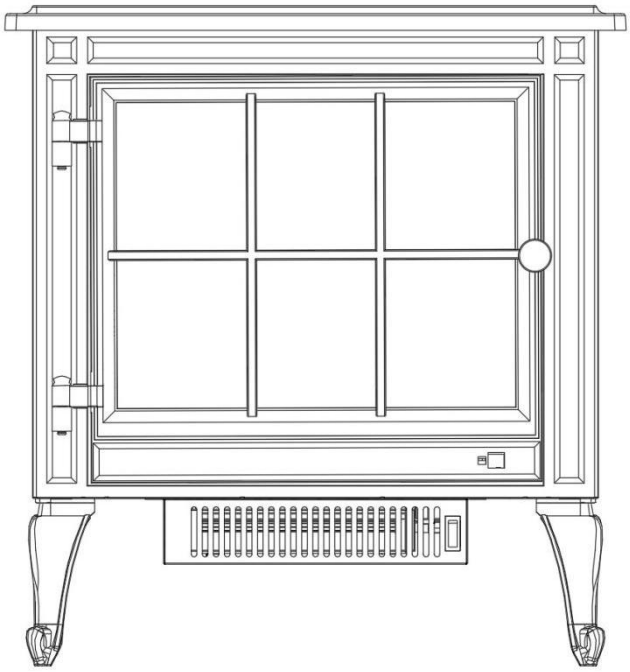

LTFP-A2-24ST

NON RICHIEDE VENTILAZIONE	
AVVERTENZA	Leggere e comprendere interamente questo manuale di istruzioni, inclusa tutta la sicurezza informativa, prima di collegare o utilizzare l'apparecchio. Il mancato rispetto potrebbe causare incendi, scosse elettriche o gravi infortuni personali.

hellovitesse@gmail.com
Si prega di scegliere SMS o e-mail come primo mezzo di contatto con noi.

IMPORTANTI ISTRUZIONI DI SICUREZZA

⚠ AVVERTENZA

Leggere attentamente queste istruzioni prima dell'installazione. Conservare questo manuale e trasmetterlo a qualsiasi successivo utilizzatore. Il produttore si riserva il diritto di modificare le specifiche del prodotto senza preavviso. Tutti i dati tecnici sono forniti a solo titolo indicativo.

1.Questo apparecchio diventa estremamente caldo durante il funzionamento. Il contatto diretto può causare gravi ustioni.
2.Non utilizzare questo apparecchio prima di aver letto e compreso pienamente tutte le istruzioni. Un utilizzo improprio può causare incendi o lesioni personali.
3.Mantenere una distanza minima di 0,9 m (3 piedi) tra l'apparecchio e tutti i materiali combustibili, inclusi mobili, cuscini, biancheria da letto, carta, indumenti e tende. **Avvertenza**: Non coprire mai il riscaldatore per evitare il surriscaldamento. Una ventilazione adeguata non può essere garantita se l'apparecchio è installato all'interno di un veicolo ricreativo.
4.Rischio di ustione. Non toccare l'apparecchio subito dopo l'uso. Lasciarlo raffreddare completamente. Per interrompere l'alimentazione elettrica, spegnere prima tutti i comandi, quindi scollegare il cavo di alimentazione.
5.Non installare parti danneggiate o incomplete.
6.I bambini piccoli devono essere sorvegliati attentamente quando si trovano nella stessa stanza dell'apparecchio per evitare ustioni da contatto accidentale.
7.Il telecomando contiene batterie piccole. Tenere le batterie fuori dalla portata dei bambini.
8.Non installare le batterie con polarità invertita, non esporre le batterie a fiamme libere e non mischiare tipi diversi di batterie.
9.Adottare misure di sicurezza adeguate per evitare che neonati e bambini piccoli tocchino le superfici calde.
10.Mantenere sempre puliti l'alloggiamento dei comandi, il ventilatore di circolazione e i condotti di ventilazione dell'apparecchio. Ispezionare l'unità prima di ogni utilizzo e predisporre un'ispezione annuale da parte di un tecnico qualificato.
11.Non è consentita alcuna modifica a questo apparecchio in nessuna circostanza.
12.Non utilizzare questo apparecchio se un componente è stato esposto all'acqua. Contattare immediatamente un tecnico qualificato per ispezionare l'unità e sostituire tutte le parti danneggiate dall'acqua.
13.Tenere tutti i materiali di imballaggio lontano dai bambini e smaltirli in modo sicuro.
14.Scollegare completamente l'apparecchio quando non è in uso.
15.Non utilizzare l'apparecchio se il cavo di alimentazione o la spina sono danneggiati, o dopo un malfunzionamento dell'unità. Inviare l'apparecchio a un centro di assistenza autorizzato per la regolazione o la riparazione elettrica o meccanica.
16.Questo apparecchio è progettato esclusivamente per l'uso interno. Non utilizzarlo all'aperto.
17.Non posizionare mai l'apparecchio in un luogo dove potrebbe cadere in una vasca da bagno o in altri contenitori d'acqua.
18.Non far passare il cavo di alimentazione sotto i tappeti. Non coprire il cavo con tappeti, mobili o altri oggetti. Instradare il cavo lontano da aree disordinate e passaggi pedonali per evitare rischi di inciampo.
19.Collegare l'apparecchio solo a prese a muro correttamente messe a terra.
20.Non inserire o lasciare che oggetti estranei entrino nelle prese d'aria o negli sfiati di scarico, altrimenti si potrebbero causare scosse elettriche, incendi o danni permanenti all'unità.
21.Per ridurre il rischio di incendio, non bloccare mai le aperture di ingresso o uscita dell'aria. Non utilizzare l'apparecchio su superfici morbide come tappeti, che potrebbero ostruire le aperture di ventilazione.
22.Collegare sempre l'apparecchio direttamente a una presa a muro. Non utilizzare prolunghe o ciabatte portatili.
23.Non utilizzare l'unità quando è inclinata.
AVVERTENZA: Rischio di ustione chimica. Tenere le batterie fuori dalla portata dei bambini. Testo di marcatura obbligatorio o equivalente: "Questo prodotto contiene batterie a secco. Ingerire o inserire una batteria nel corpo può causare gravi ustioni interne e morte in appena 2 ore." Chiudere sempre completamente il vano batterie. Se il vano batterie non può essere chiuso ermeticamente, interrompere l'uso del prodotto, rimuovere tutte le batterie e conservare l'unità fuori dalla portata dei bambini.
Se si sospetta che una batteria sia stata ingerita o inserita in qualsiasi cavità corporea, consultare immediatamente un medico. a) Smaltire correttamente le batterie e conservarle sempre fuori dalla portata dei bambini; b) Anche le batterie scariche comportano rischi di lesioni.

1.0 LISTA IMBALLAGGIO

N.	Descrizione	Quantità
1	Unità principale	1 pz
2	Gambe di supporto	4 pz
3	Manuale	1 pz
4	Telecomando (senza batteria)	1 pz
5	Viti (M4)	12 pz



①



②



③



④



⑤

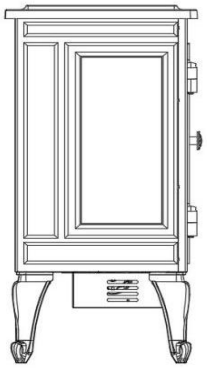

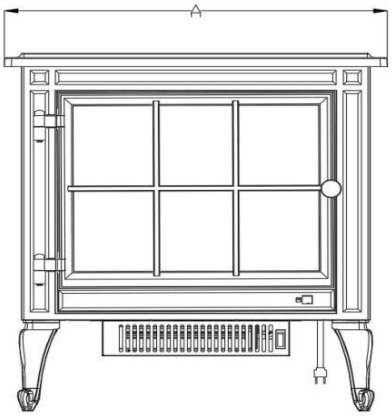

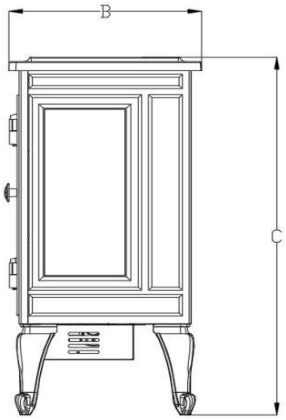

Modello	A(mm)	B(mm)	C(mm)	A (poll.)	B (poll.)	C (poll.)
A2-24	562.4	283	597.3	22.1	11.1	23.5

NOTA: Questo apparecchio deve essere cablato e messo a terra in conformità con le normative locali.

Modello	A2-24ST-EU
Tensione	230 V CA
Potenza	Max 1800 W
Corrente	7,8 A
BTU	6100 BTU

2.0 NOTE PER L'INSTALLAZIONE ELETTRICA

ISTRUZIONI GENERALI

ATTENZIONE: Alcune parti del prodotto possono surriscaldarsi e causare ustioni. Tenersi a distanza dalle superfici calde.

A.Prima di collegare l'apparecchio, verificare che l'interruttore automatico domestico corrispondente sia acceso. B.L'apparecchio può emettere un leggero odore innocuo al primo utilizzo, causato dal riscaldamento iniziale delle parti interne, e non si ripresenterà. C.Se l'apparecchio non riscalda, fare riferimento alla guida alla risoluzione dei problemi nella sezione di funzionamento di questo manuale. D.Utilizzare solo protettori di circuito certificati CE.

RISCHIO DI INCENDIO! NON SCHIACCIARE IL CAVO DI ALIMENTAZIONE CONTRO BORDI TAGLIENTI. FISSARE IL CAVO PER EVITARE INCIAMPAMENTI E AGGANGI E RIDURRE I RISCHI DI INCENDIO, SCOSSE ELETTRICHE E LESIONI PERSONALI. NON FAR PASSARE IL CAVO SOTTO I TAPPETI E NON COPRIRLO CON MOQUETTE. TENERE IL CAVO LONTANO DA AREE DISORDINATE E PASSAGGI PEDONALI.

RISCHIO DI INCENDIO! NON BLOCCARE MAI LE PRESE D'ARIA O GLI SFIATI DI SCARICO IN ALCUN MODO. NON UTILIZZARE QUESTA UNITÀ SU SUPERFICI MORBIDE PER EVITARE IL BLOCCO DELLA VENTILAZIONE.

RISCHIO DI INCENDIO! NON SOFFIARE MATERIALI ISOLANTI SULL'APPARECCHIO E NON FISSARLI AD ESSO.

QUESTA APPARECCHIATURA PUÒ ESSERE UTILIZZATA SOLO CON ACCESSORI OPZIONALI ORIGINALI CERTIFICATI. L'USO DI ACCESSORI NON CERTIFICATI ANNULLA LA GARANZIA E CREA RISCHI DI INCENDIO. LA MANCATA OSSERVANZA RIGOROSA DELLE ISTRUZIONI D'USO PUÒ CAUSARE INCENDI, DANNI MATERIALI, LESIONI PERSONALI O MORTE.

NON CONSERVARE O UTILIZZARE BENZINA O ALTRI VAPORI INFIAMMABILI VICINO ALL'APPARECCHIATURA.

NON COPRIRE MAI L'USCITA DELL'ARIA DEL RISCALDATORE IN NESSUNA CIRCOSTANZA PER EVITARE RISCHI DI INCENDIO.

Rispettare tutte le normative elettriche nazionali e locali.

1.Il riscaldatore deve essere installato esclusivamente utilizzando le staffe di montaggio fornite da noi.
2.Deve essere mantenuto uno spazio libero sufficiente sotto il riscaldatore per garantire una ventilazione senza ostacoli.
3.Il riscaldatore deve essere posizionato ad almeno 60 cm dalle pareti circostanti.
4.Deve essere mantenuta una distanza minima di almeno 90 cm davanti al riscaldatore per sicurezza.
5.Il riscaldatore non può essere posizionato direttamente sotto o davanti a nessuna presa elettrica.
6.Il riscaldatore deve essere installato in modo che i suoi comandi non possano essere raggiunti da chiunque stia facendo la doccia o il bagno.
7.Assicurarsi che nessun materiale infiammabile, combustibile o tenda entri in contatto con il riscaldatore.
8.Non utilizzare il riscaldatore quando nessuno lo sta sorvegliando.
9.Non utilizzare l'unità in stato inclinato.

3.0 ISTRUZIONI DI INSTALLAZIONE

DISIMBALLAGGIO E CONTROLLO PRE-INSTALLAZIONE DELL'APPARECCHIO A PARETE. Rimuovere con cautela l'unità dalla confezione. Installare completamente i quattro piedini di montaggio sul corpo principale del riscaldatore prima dell'uso. Non collegare il cavo di alimentazione in questa fase.

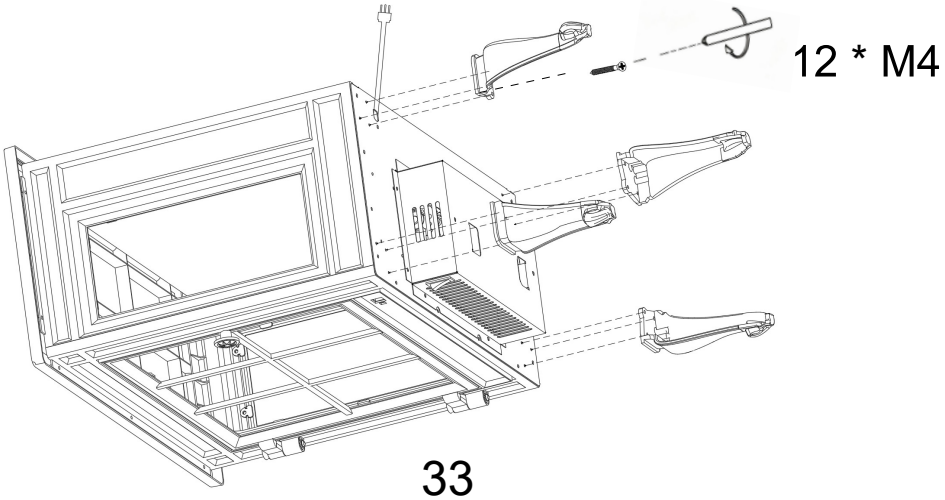

4.0 ISTRUZIONI PER L'USO

Per prima cosa, accendere il pulsante di accensione situato nella parte inferiore. Quando la spia rossa sull'interruttore si accende, indica che il dispositivo è acceso. A questo punto, è possibile scegliere di utilizzarlo tramite il telecomando o il pannello di controllo.

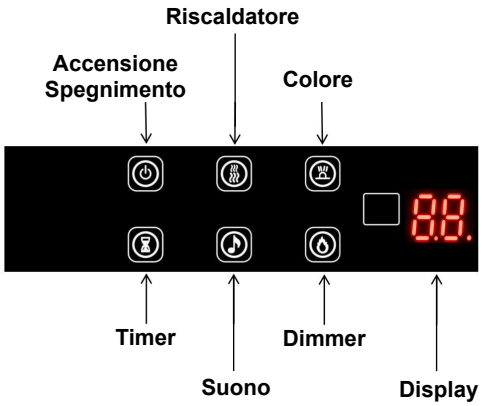

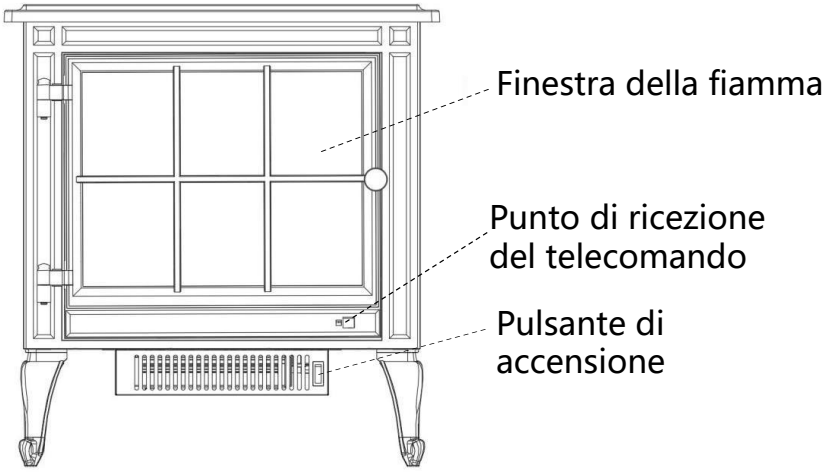

POWER		Accendere/ Spegnere l'apparecchio	Premere per accendere o spegnere l'apparecchio
HEATER		Controllare il riscaldatore	Premere il pulsante per avviare il riscaldatore. (OFF) nessun riscaldatore o ventilatore; (-) il riscaldatore soffia aria calda (750 W); (--) il riscaldatore soffia aria molto calda (1500 W). NOTA: Le funzioni del riscaldatore ciclicamente partono da (OFF).
COLOR		Controllare il colore della fiamma	12 impostazioni: 1:rosso; 2:giallo; 3:arancione; 4:rosso e giallo; 5:rosso e blu; 6:giallo e blu; 7:arancione e giallo; 8:arancione e blu; 9:rosso e arancione e giallo; 10:arancione e giallo e blu; 11:rosso e giallo e blu; 12:multicolore. NOTA: Quando si tiene premuto il pulsante per 6 secondi fino a sentire un segnale acustico, l'indicatore mostrerà la "O" digitale. Il colore e la luminosità della fiamma cambieranno automaticamente.
TIMER		Controllare il timer	8 impostazioni: (1 h, 2 h, 3 h, 4 h, 5 h, 6 h, 7 h, 8 h) Premere il pulsante fino a raggiungere l'impostazione desiderata.
SOUND		Interruttore del suono del crepitio del fuoco	Fare clic sul pulsante per controllare l'interruttore del suono della fiamma.
DIMMER		Controllare la fiamma	5 impostazioni: (L1–L2–L3–L4–L5). La fiamma si attenua da L1 a L5. L5 è l'impostazione più luminosa.

AVVISO: Quando il riscaldatore viene acceso per la prima volta, potrebbe essere presente un leggero odore. Ciò è normale e non dovrebbe verificarsi di nuovo a meno che il riscaldatore non venga utilizzato per un lungo periodo di tempo.

AVVISO: Per migliorare il funzionamento, puntare il telecomando verso la parte anteriore del caminetto. NON premere i pulsanti troppo rapidamente. Dare all'unità il tempo di rispondere a ciascun comando.

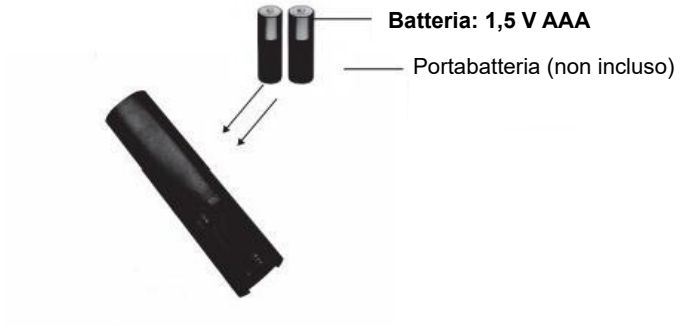

La batteria deve essere riciclata o smaltita correttamente

Consultare l'autorità locale o il rivenditore per consigli sul riciclaggio nella propria zona.

5.0 GUIDA ALLA RISOLUZIONE DEI PROBLEMI

Problema	Soluzione	
Le funzioni del pannello di controllo non funzionano		1. Assicurarsi che l'interruttore di alimentazione sul pannello di controllo sia acceso prima dell'uso.
		2. Assicurarsi che il cavo dati sia collegato.
		3. Se il problema non è ancora risolto, contattateci tramite messaggio.
Interruzione improvvisa di corrente durante il processo di riscaldamento		1. Non coprire l'uscita dell'aria.
		2. Scollegare la spina, attendere 10 minuti e provare a riaccendere.
		3. Se il problema non è ancora risolto, contattateci tramite messaggio.
		4. Per motivi di sicurezza, l'interruttore antiribaltamento interromperà automaticamente l'alimentazione se il prodotto si inclina di oltre 30 gradi.
L'apparecchio non soffia aria calda quando si accende e si spegne.		Ciò è normale. I ventilatori soffiano aria fresca mentre l'apparecchio si riscalda gradualmente. I ventilatori continuano a funzionare dopo lo spegnimento dell'apparecchio per raffreddarlo e prevenire il surriscaldamento.
L'apparecchio non soffia aria calda quando si accende e si spegne. (cause)	1. L'interruttore principale di alimentazione è spento.	
	2. L'interruttore automatico è scattato.	Troppi apparecchi su questo circuito. Assicurarsi che l'alimentazione elettrica di questa unità sia su un circuito individuale.
	3. Il riscaldatore è scollegato dalla presa a muro.	Assicurarsi che il cavo di alimentazione sia collegato a una presa elettrica funzionante e correttamente messa a terra da 230 VAC.
	4. Il cavo di alimentazione o la spina sono danneggiati.	Contattare un elettricista qualificato per sostituire il cavo di alimentazione.
	5. I poli della presa di corrente sono allentati.	Controllare la presa di corrente e sostituirla con una nuova.
	6. Cablaggio allentato.	Controllare tutto il cablaggio per individuare connessioni allentate. Contattare un elettricista qualificato.
	7. La funzione di riscaldamento è impostata su OFF.	Attivare la funzione di riscaldamento.
	8. Cablaggio allentato.	Controllare tutto il cablaggio per individuare connessioni allentate. Contattare un elettricista qualificato.
Le fiamme sono ferme	1. L'elemento fiamma non è collegato al motore.	Contattateci tramite messaggio.
	2. Il motore di rotazione è difettoso.	Contattateci tramite messaggio.
Rumore eccessivo nella parte inferiore del riscaldatore.	1. L'elemento fiamma non è posizionato correttamente.	Contattateci tramite messaggio.
	2. Il motore è difettoso.	Contattateci tramite messaggio.
Il sistema di riscaldamento non si accende.	1. L'interruttore di alimentazione del riscaldatore è spento.	Portare l'interruttore di alimentazione del riscaldatore in posizione "On".
	2. Il sistema di riscaldamento è surriscaldato.	Il riscaldatore potrebbe essere coperto o l'ingresso/l'uscita dell'aria potrebbe essere bloccato. Rimuovere eventuali coperture o ostruzioni, spegnere l'interruttore di alimentazione e scollegare l'unità. Attendere 10 minuti, quindi riaccendere il riscaldatore.
	3. Cablaggio allentato.	Controllare tutto il cablaggio per individuare connessioni allentate. Contattare un elettricista qualificato.
	4. L'ingresso o l'uscita dell'aria è completamente bloccato.	Lasciare spazio adeguato intorno all'unità. Rimuovere qualsiasi ostruzione sopra o davanti all'uscita dell'aria.
L'interruttore "Heat" è in posizione on, ma non c'è flusso d'aria.	1. Il sistema di riscaldamento è surriscaldato; il termostato limite di temperatura è scattato.	Controllare l'ingresso e l'uscita dell'aria. Spegnere l'interruttore di alimentazione e scollegare l'unità. Attendere 10 minuti, quindi riaccendere il riscaldatore.
	2. Il motore del ventilatore è difettoso.	Contattateci tramite messaggio.
	3. La ventola è sbilanciata.	Contattateci tramite messaggio.
	4. Gli interruttori "Power" e "Heat" non sono entrambi accesi.	Accendere entrambi gli interruttori.
Il ventilatore funziona ma non esce calore.	1. Cablaggio allentato.	Contattateci tramite messaggio.
	2. L'elemento riscaldante è difettoso.	Contattateci tramite messaggio.
	3. Accumulo di sporco sui ventilatori.	Pulire tutti i ventilatori.
	4. Il ventilatore del riscaldatore è difettoso.	Contattateci tramite messaggio.

Il telecomando non funziona.	1. La batteria non è installata correttamente.	Assicurarsi che la batteria sia installata correttamente. Rimuovere la linguetta isolante trasparente della batteria prima dell'uso.
	2. Non è puntato verso il ricevitore.	Puntare il telecomando verso il ricevitore.
	3. C'è un ostacolo davanti all'unità.	Rimuovere eventuali oggetti che potrebbero essere d'intralcio. Gli oggetti tra il telecomando e il ricevitore bloccheranno il segnale.
	4. Premere troppo rapidamente i pulsanti del telecomando.	Non premere i pulsanti del telecomando troppo rapidamente. Dare all'unità il tempo di rispondere ai comandi.
C'è un odore proveniente dal riscaldatore.	Il riscaldatore può emettere un leggero odore innocuo al primo utilizzo. Ciò è normale ed è causato dal riscaldamento iniziale delle parti interne; non si verificherà più.	

Hinweis: Bei den meisten Funktionsproblemen können Sie das Netzkabel ziehen, 10 Minuten warten und es dann wieder einstecken. Das Gerät wird auf die Werkseinstellungen zurückgesetzt. Wenn das Problem weiterhin besteht, kontaktieren Sie uns bitte über eine Amazon-Nachricht.

6.0 DOMANDE E CONTATTI

D: Dopo l'installazione, non c'è luce all'interno del caminetto. Cosa devo fare?
R: Questo problema è causato dalla striscia luminosa integrata all'interno del caminetto. Si prega di controllare se la spina della striscia luminosa è completamente inserita. Se il metodo sopra non risolve il problema, contattare il servizio clienti per assistenza.

D: Il mio caminetto fa molto rumore, potreste dirmi perché?
R: Innanzitutto, conferma da dove proviene il rumore? Di solito ci sono 2 cause di rumore. (1) Rumore del motore. Proviene dal fondo del caminetto e può essere risolto cambiando il motore, si prega di contattare il servizio clienti per la sostituzione.
(2) Rumore della ventola. Il rumore proviene dal fondo del caminetto. Si prega di contattare il personale del servizio clienti, che invierà video di riparazione e fornirà soluzioni per la risoluzione dei problemi per aiutarti a riparare il caminetto. Se i passaggi sopra non risolvono il problema, contattare il servizio clienti per ulteriore assistenza.

D: Il mio caminetto non si riscalda dopo averlo collegato, cosa devo fare?
R: Potrebbe essere che la scheda di controllo sia danneggiata, si prega di inviare il video e il numero dell'ordine all'e-mail, ti aiuteremo a risolvere il problema.

D: Il telecomando è insensibile, cosa devo fare?
R: Si prega di confermare di aver già rimosso le parti isolanti dal telecomando e di aver caricato correttamente la batteria. Quindi, durante l'uso, puntare sull'angolo in alto a destra dello schermo per eseguire il test. Se il telecomando è ancora insensibile dopo i passaggi sopra, contattare il servizio clienti. Si prega di collegare saldamente il connettore dell'altoparlante.

D: Non c'è alcun suono dopo aver acceso il caminetto. Cosa devo fare?
R: Questo problema è causato da un connettore dell'altoparlante allentato.