ASSEMBLY INSTRUCTIONS
INSTRUCTIONS DE MONTAGE

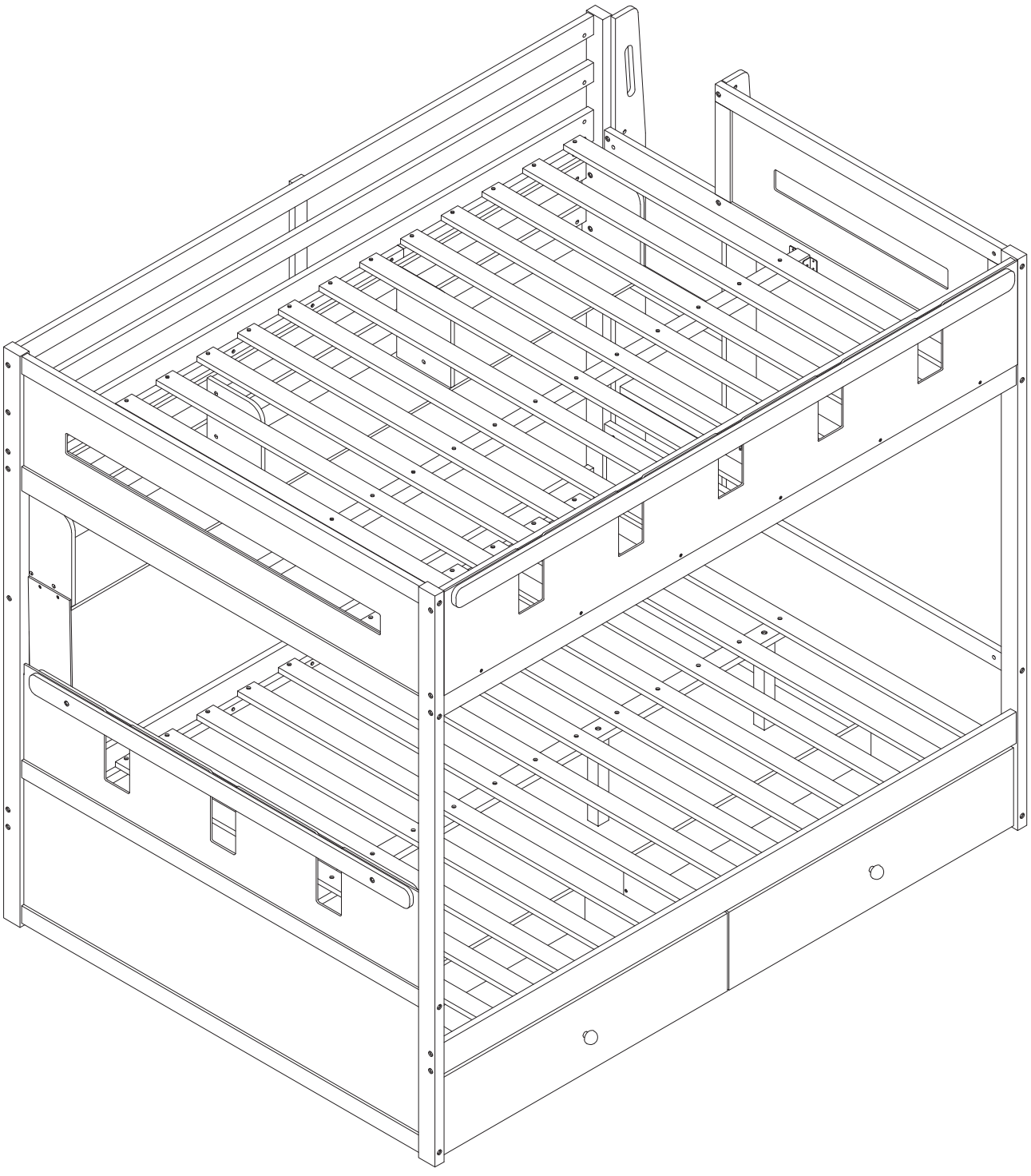

SAFETY WARNING

1. This bed is designed for use only mattress(es) meeting the following specifications on the upper bunk, and lower bunk:

Bed Type	Length	Width	Thickness
Full Standard	74” - 75”	53 1/2 ”	6''
Full Standard	74” - 75”	53 1/2 ”	6''

2. Replacement parts, including additional guardrails, may be obtained from any of our dealers.

3. Follow the information on the warnings appearing on the upper bunk bed end structure and on the carton. Do not remove warning label from bed.

4. Always use the recommended size mattresses or mattress supports, or both, to help prevent the likelihood of entrapment or falls.

5. Surface of the mattress must be at least 5 in. (127 mm) below the upper edge of guardrails.

6. Do not allow children under 6 years of age to use the upper bunk.

7. Periodically check and ensure that the guardrail, ladder, and other components are in their proper position, free from damage, and that all connectors are tight.

8. Do not allow horseplay on or under the bed and prohibit jumping on the bed

9. Always use the ladder for entering and leaving the upper bunk.

10. Do not use substitute parts. Contact the manufacturer or dealer for replacement parts.

11. Use of a night light may provided added safety precaution for a child using the upper bunk.

12. Always use guardrails on both long sides of the upper bunk. If the bunk bed will be placed next to the wall, the guardrail that runs the full length of the bed should be placed against the wall to prevent entrapment between the bed and wall.

13. The use of water or sleep flotation mattresses is prohibited.

14. STRANGULATION HAZARD – Never attach or hang items to any part of the bunk bed that are not designed for use with the bed; for example, but not limited to, hook, belts and jump ropes.

15. Keep these instructions for future reference

16. We recommend assembling your bunk bed on a shipping carton to protect your floor or carpet

17. Be certain all staples are out of the box before beginning assembly on the shipping carton

18. Prohibit more than one person on upper bunk

! AVERTISSEMENTS DE SÉCURITÉ !

1. Ce lit est conçu pour être utilisé uniquement avec des matelas répondant aux spécifications suivantes sur la couchette supérieure et la couchette inférieure:

Type de lit	Longueur	Largeur	Épaisseur
Double Standard	74po - 75po	53 ½po	6po
Double Standard	74po - 75po	53 ½po	6po

2. Des pièces de rechange, y compris des garde-corps supplémentaires, peuvent être obtenues auprès de l'un de nos dealers.

3. Suivez les informations figurant sur les avertissements figurant sur la structure d'extrémité du lit superposé supérieur et sur le carton. Ne retirez pas l'étiquette d'avertissement du lit.

4. Utilisez toujours des matelas ou des supports de matelas de taille recommandée, ou les deux, pour éviter tout risque de piégeage ou chutes.

5. La surface du matelas doit être à au moins 5 po (127 mm) sous le bord supérieur des barrières de sécurité.

6. Ne laissez pas les enfants de moins de 6 ans utiliser la couchette supérieure.

7. Vérifiez et assurez-vous périodiquement que le garde-corps, l'échelle et les autres composants sont dans leur position appropriée, exempt de dommages et que tous les connecteurs sont bien serrés.

8. Ne permettez pas les jeux brutaux sur ou sous le lit et interdisez de sauter sur le lit.

9. Utilisez toujours l'échelle pour entrer et sortir de la couchette supérieure.

10. N'utilisez pas de pièces de rechange. Contactez le fabricant ou le revendeur pour obtenir des pièces de rechange.

11. L'utilisation d'une veilleuse peut constituer une mesure de sécurité supplémentaire pour un enfant utilisant la couchette supérieure.

12. Utilisez toujours des barrières de sécurité sur les deux côtés longitudinaux du lit supérieur. Si le lit superposé doit être placé à côté du mur, la barrière de sécurité qui s'étend sur toute la longueur du lit doit être placée contre le mur pour éviter tout piégeage entre le lit et le mur.

13. L'utilisation de matelas à eau ou de matelas flottants pour le sommeil est interdite.

14. RISQUE D'ÉTRANGLEMENT - Ne jamais attacher ou suspendre des objets à une partie quelconque du lit superposé qui ne sont pas conçu pour être utilisé avec le lit ; par exemple, mais sans s'y limiter, un crochet, des ceintures et des cordes à sauter.

15. Conservez ces instructions pour référence ultérieure.

16. Interdire à plus d'une personne de dormir sur la couchette supérieure.

17. Nous vous recommandons d'assembler votre lit superposé sur le carton d'expédition pour protéger votre sol ou votre tapis.

18. Assurez-vous que toutes les agrafes sont sorties de la boîte avant de commencer l'assemblage sur le carton d'expédition.

Detail View - Vue détaillée

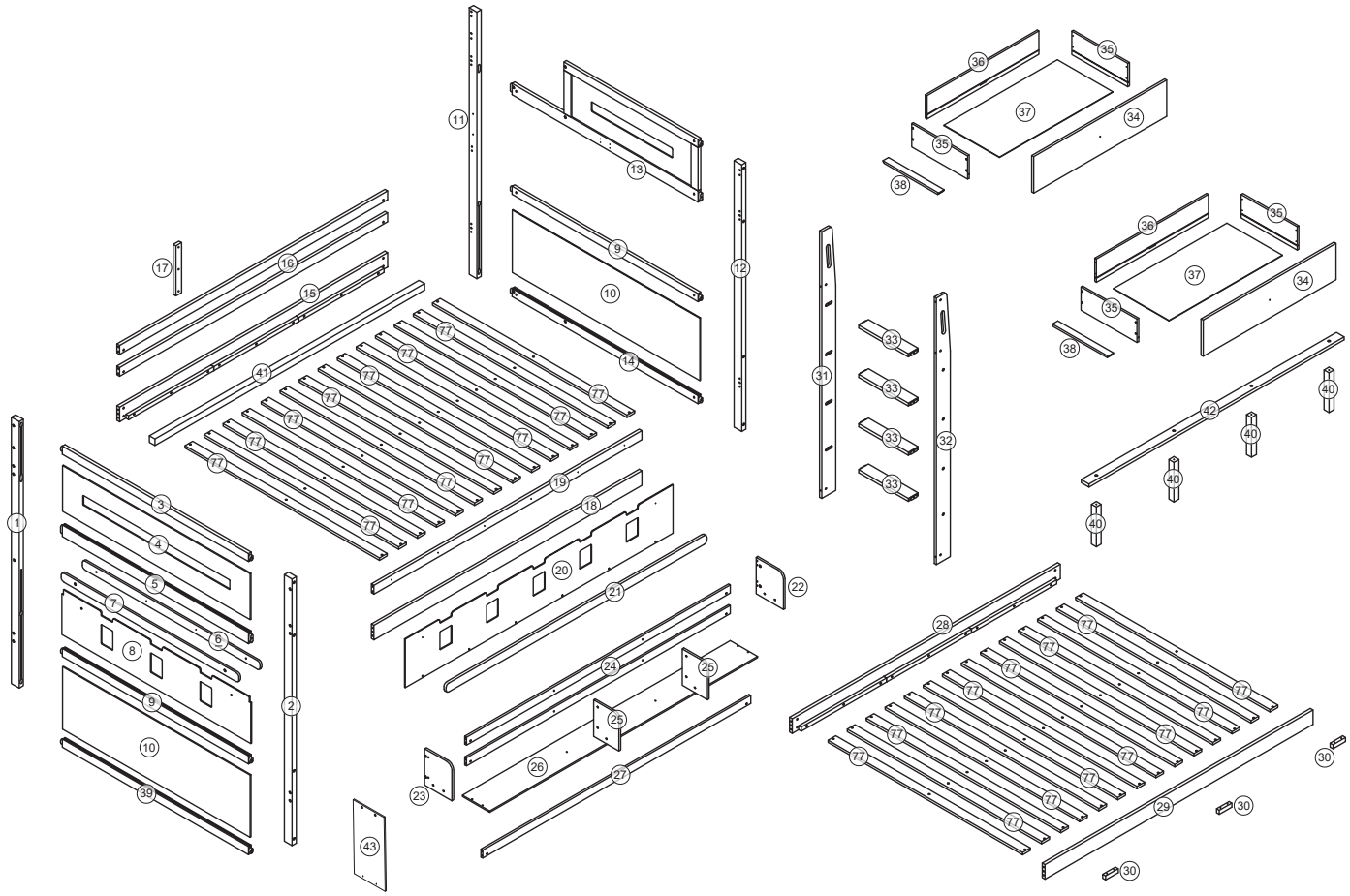

Part Lists - Listes de pièces :

1 	2 	11 
Left hind leg/Patte arrière gauche - 1pc/pièce	Left front leg/Patte avant gauche - 1pc/pièce	Right hind leg/Patte postérieure droite - 1pc/pièce
12 	15 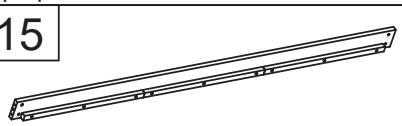	16 
Right front leg/Patte avant droite - 1pc/pièce	Long Side Rail/Long rail latéral - 1pc/pièce	Rear railing/Rambarde arrière - 2pcs/pièces
18 	19 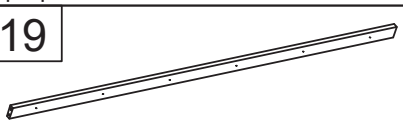	20 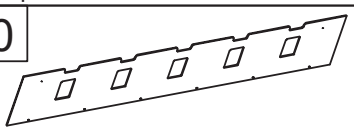
Front bed shoulder/Épaule avant du lit - 1pc/pièce	Front railing/Rambarde avant - 1pc/pièce	Front paneling/Panneau avant - 1pc/pièce
21 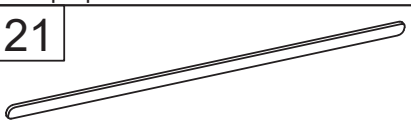	24 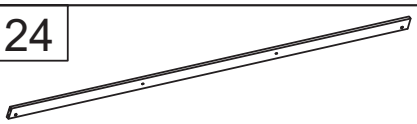	26 
Front decorative bar/Barre décorative avant - 1pc/pièce	Shelf crossbar/Barre transversale d'étagère - 2pcs/pièces	Shelf bottom board/Panneau inférieur d'étagère - 1pc/pièce
27 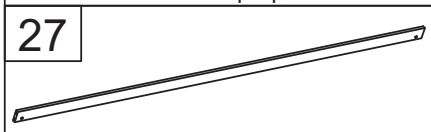	28 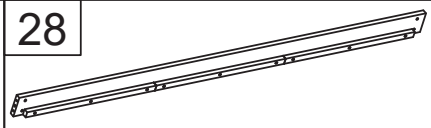	29 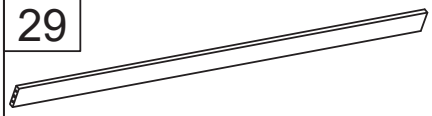
Bottom rear railing/Rambarde arrière inférieure - 1pc/pièce	Lower back bed shoulder/Bas du dos, épaule - 1pc/pièce	Front lower bed shoulder/épaule inférieure avant du lit - 1pc/pièce
31 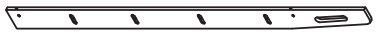	32 	34 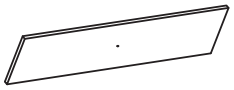
Stair handrails/Rambardes d'escalier - 1pc/pièce	Stair handrails/Rambardes d'escalier - 1pc/pièce	Drawer face/Façade de tiroir - 2pcs/pièces
35 	36 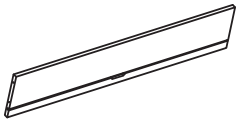	38 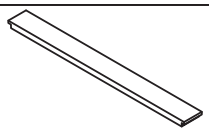
Drawer side/Côté tiroir - 4pcs/pièces	Rear drawer/Tiroir arrière - 2pcs/pièces	Drawer support bar/Barre de support de tiroir - 2pcs/pièce
41 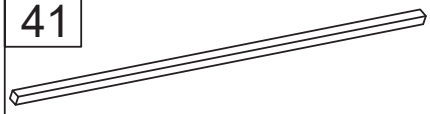	42 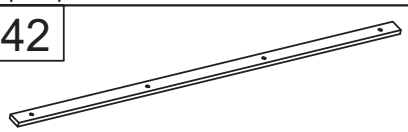	43 
Support bar/Barre de support - 1pc/pièce	Support bar/Barre de support - 1pc/pièce	Panel/Panneau - 1pc/pièce

Part Lists - Listes de pièces :

3 	4 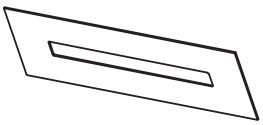	5 
Left upper hip/Hanche supérieure gauche - 1pc/pièce	Panel/Panneau - 1pc/pièce	Large left hip bar/Grande barre de hanche gauche - 1pc/pièce
6 	7 	8 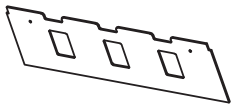
Decorative soap/Savon décoratif - 1pc/pièce	Side Support Bar/Barre de support latérale - 1pc/pièce	Cut-out Front Panel/Panneau avant découpé - 1pc/pièce
9 	10 	13 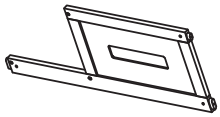
Long Side Rail/Long rail latéral - 2pcs/pièces	Slanted Cover Panel/Panneau de couverture incliné - 2pcs/pièces	Side Support Bar/Barre de support latérale - 1pc/pièce
14 	17 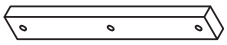	22 
Lower right bar/barre inférieure droite - 1pc/pièce	Rear brace/Support arrière - 1pc/pièce	Right side shelf/Étagère latérale droite - 1pc/pièce
23 	25 	30 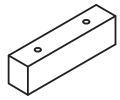
Left side shelf/Étagère latérale gauche - 1pc/pièce	Shelf dividers/Séparateurs d'étagères - 2pcs/pièces	Wood blocking beetle/Coléoptère bloquant le bois - 3pcs/pièces
33 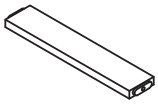	37 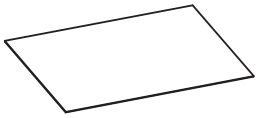	39 
Steps/Mesures - 4pcs/pièces	Bottom board/Panneau inférieur - 2pcs/pièces	Bottom left hip bar/Barre de hanche inférieure gauche - 1pc/pièce
40 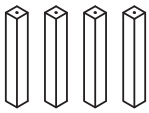	77 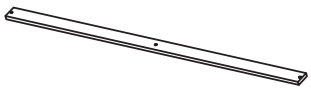	N/N1/N2/N3 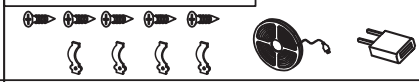
Secondary leg/Jambe secondaire - 4pcs/pièces	Slats/Lattes - 28pcs/pièces	LED strip light kit/Kit de bande lumineuse LED (1set/ensemble)

Hardware Lists - Listes de matériel:

A 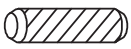 Ø10*30mm Wood dowel/Cheville en bois (20pcs/pièces)	B  Ø1/4"*90mm Hex-Head bolt/Boulon à tête hexagonale (15pcs/pièces)	C  Ø1/4"*55mm Hex-Head bolt/Boulon à tête hexagonale (27pcs/pièces)
D  Ø1/4"*9.5*12mm Hex-Head bolt/Boulon à tête hexagonale (66pcs/pièces)	W  Ø4*20mm Screw/Vis (12pcs/pièces)	J  Ø4*30mm Screw/Vis (112pcs/pièces)
K 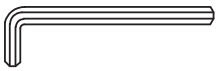 K4mm Allen key/Clé Allen (2pcs/pièces)	E  Ø1/4"*20mm Hex-Head bolt/Boulon à tête hexagonale (2pcs/pièces)	G  Ø1/4"15mm Nut/Noix (2pcs/pièces)
M  Ø1/4"*70mm Hex-Head bolt/Boulon à tête hexagonale (24pcs/pièces)	H 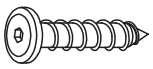 Ø6*30mm Hex-Head screw/Vis à tête hexagonale (7pcs/pièces)	P  Ø3.5*12mm Screw/Vis (28pcs/pièces)
Q  Pass L/Passe L (4pcs/pièces)	V  Ø3*10mm Screw/Vis (8pcs/pièces)	L  Screw/Vis (2pcs/pièces)
U  Pass L/Passe L (2pcs/pièces)	S  Pass L/Passe L (8pcs/pièces)	F 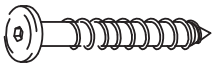 Ø6*75mm Hex-Head screw/Vis à tête hexagonale (4pcs/pièces)
Z  Pass U/Passe U (2pcs/pièces)		

ASSEMBLY TOOLS REQUIRED (NOT INCLUDED)

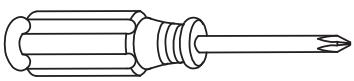

PLEASE BE CAREFUL DO NOT DAMAGE THE HOLE POSITION WHEN YOU USE POWER TOOLS !

ATTENTION À NE PAS ENDOMMAGER LA POSITION DU TROU LORSQUE VOUS UTILISEZ DES OUTILS ÉLECTRIQUES !

POWER SUPPLY

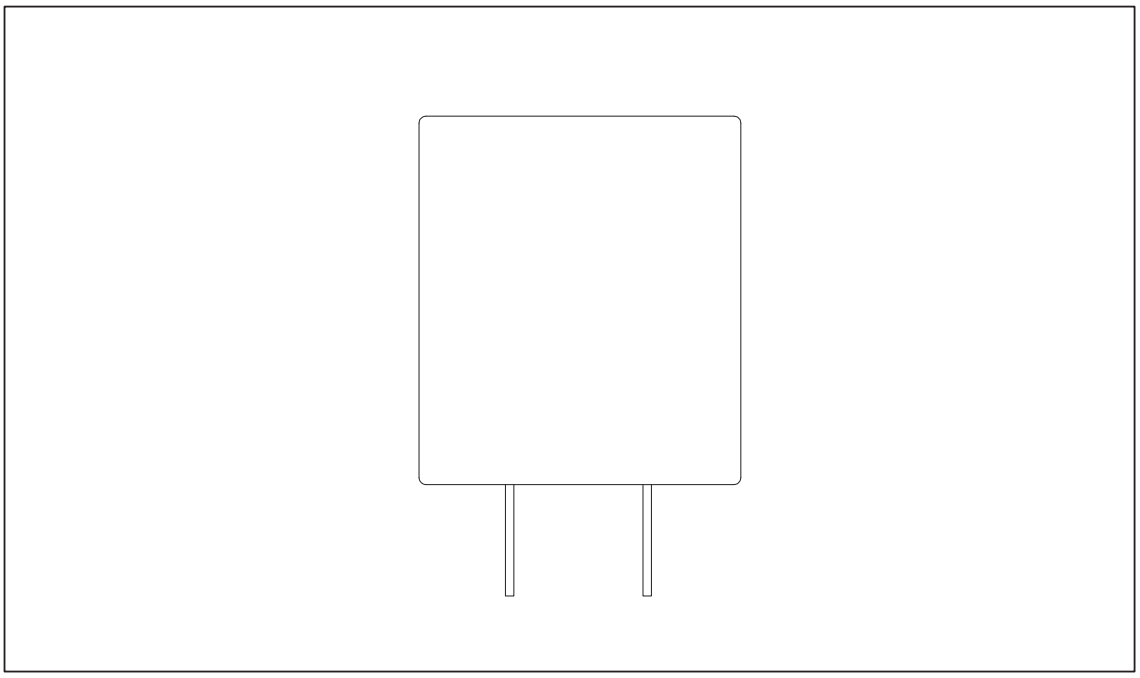

This device complies with part 15 of the FCC Rules. Operation is subject to the following two conditions: (1) This device may not cause harmful interference, and (2) this device must accept any interference received, including interference that may cause undesired operation.

Step/Étape 1

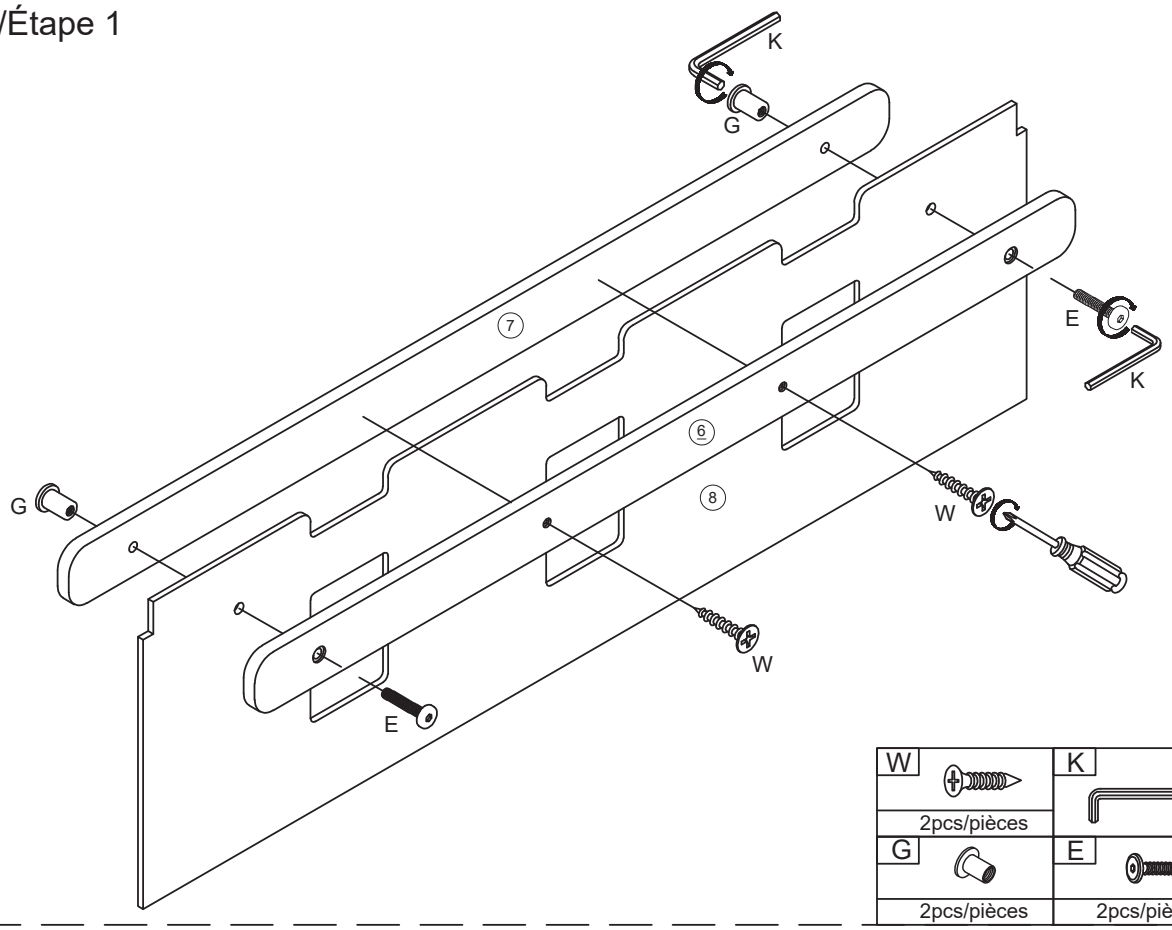

W	K
2pcs/pièces	
G	E
2pcs/pièces	2pcs/pièces

Step/Étape 2

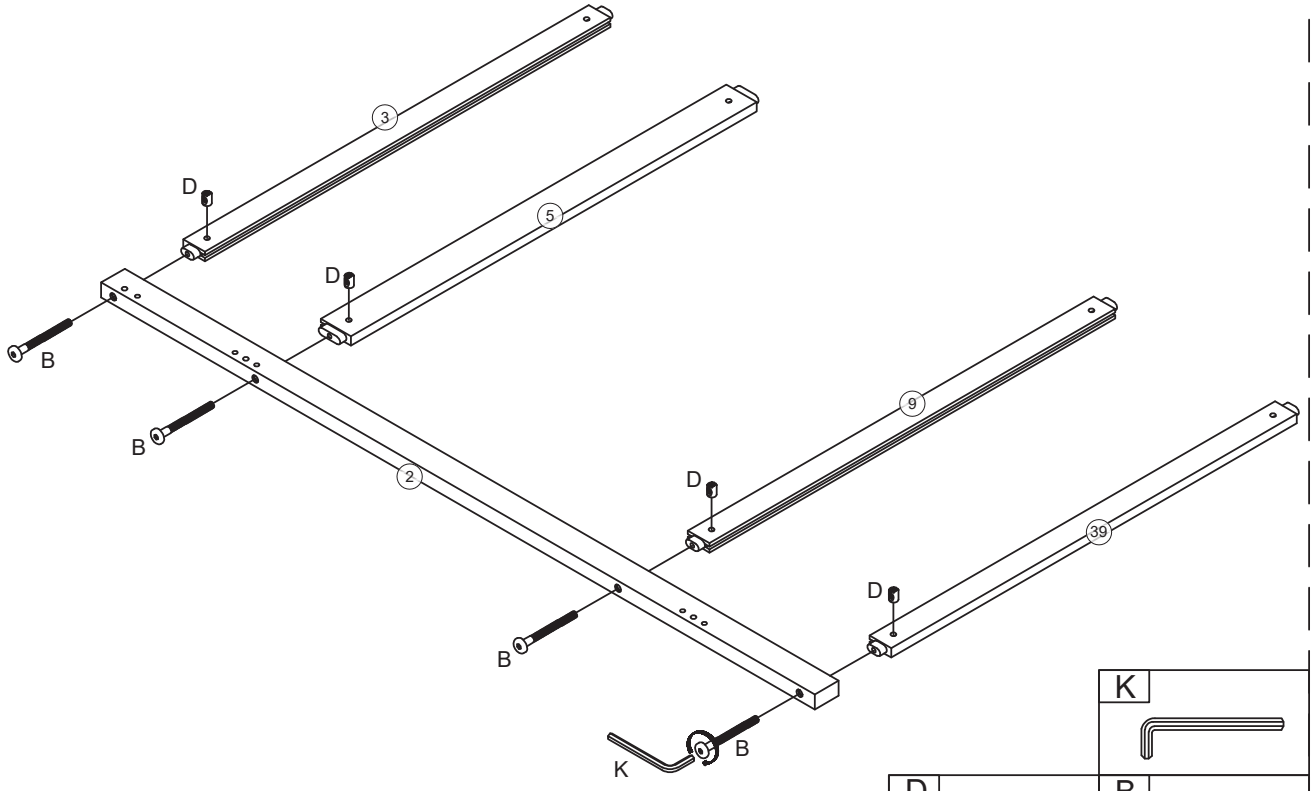

	K
D	B
4pcs/pièces	4pcs/pièces

Step/Étape 3

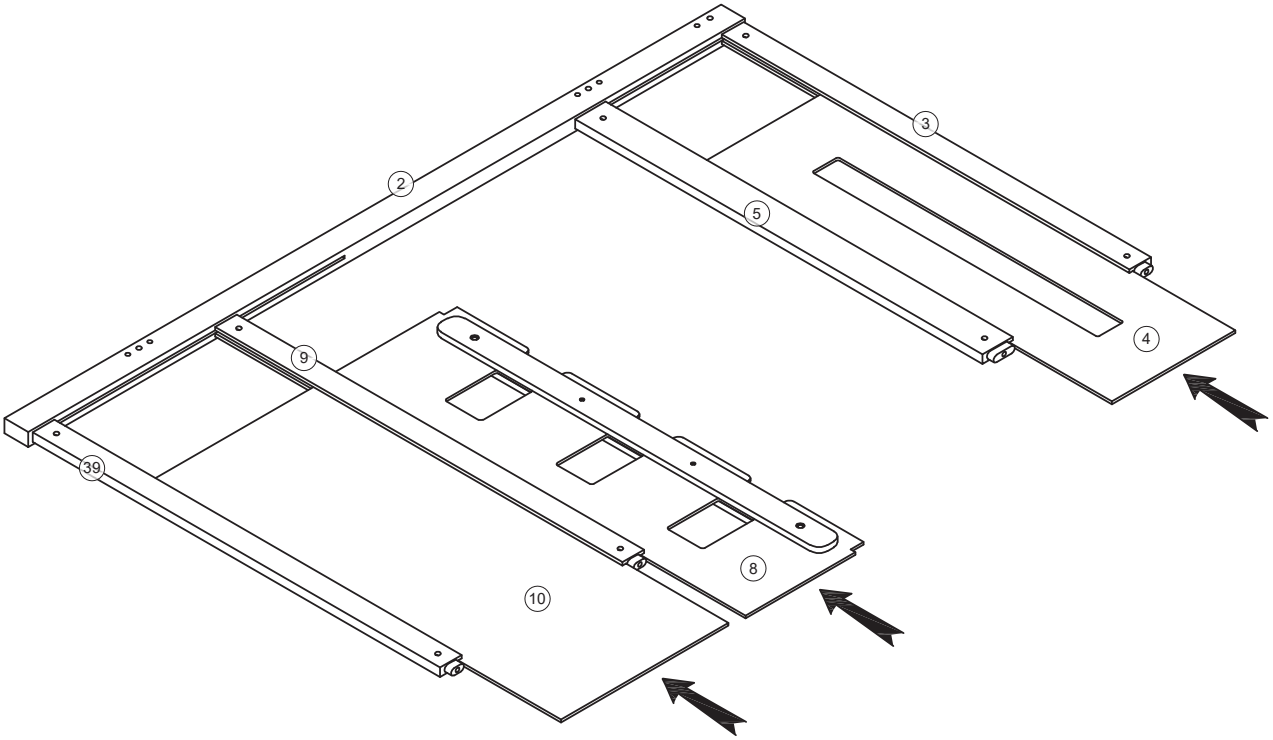

Step/Étape 4

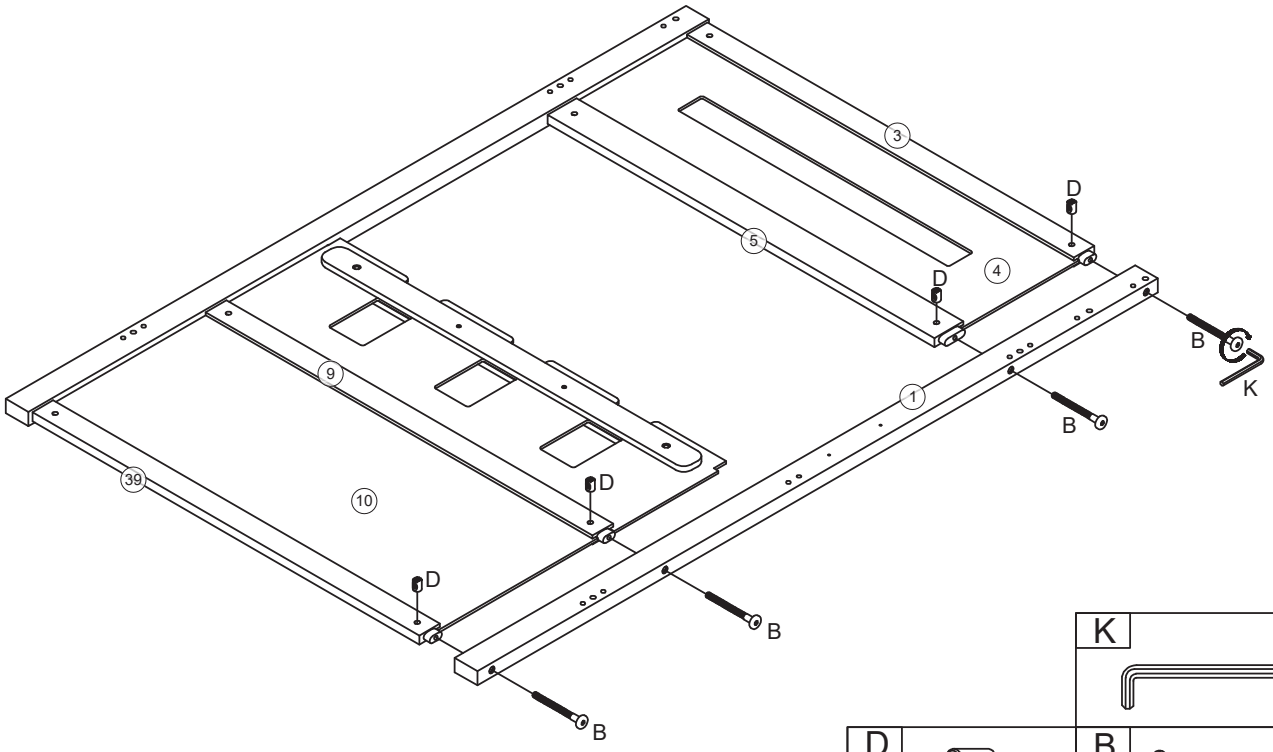

K	
D	B
4pcs/pièces	4pcs/pièces

Step/Étape 5

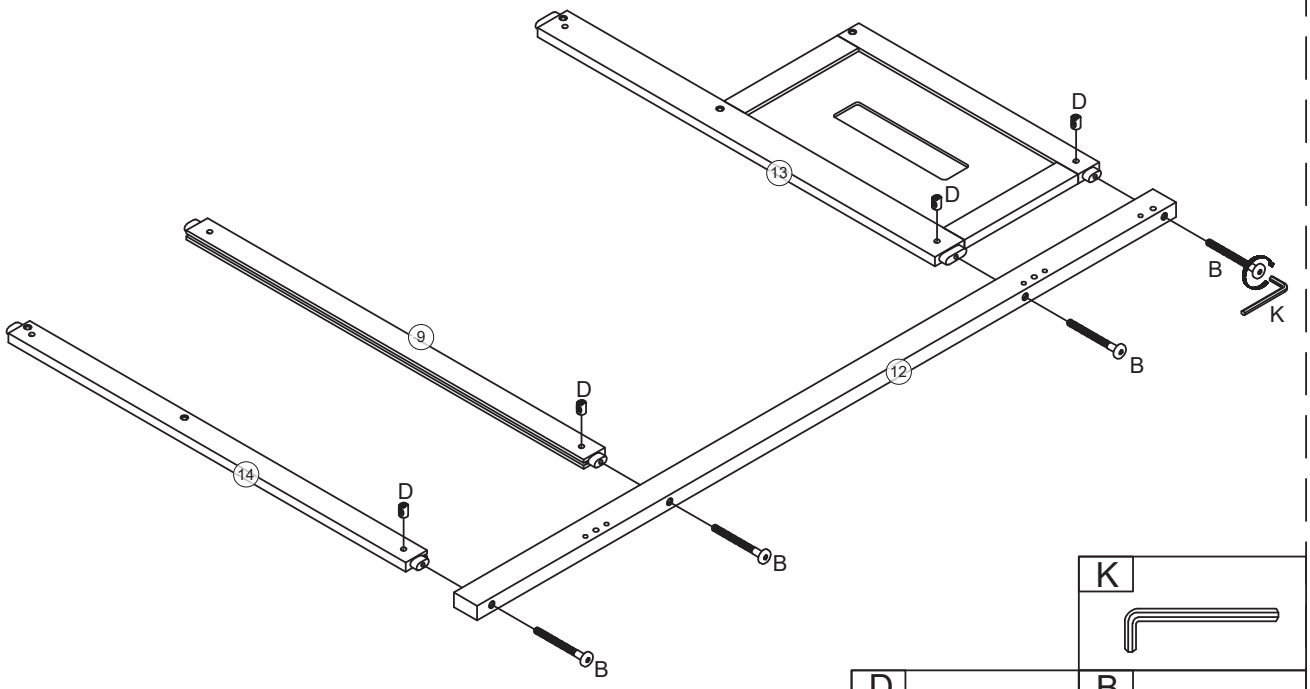

K	
D	B
4pcs/pièces	4pcs/pièces

Step/Étape 6

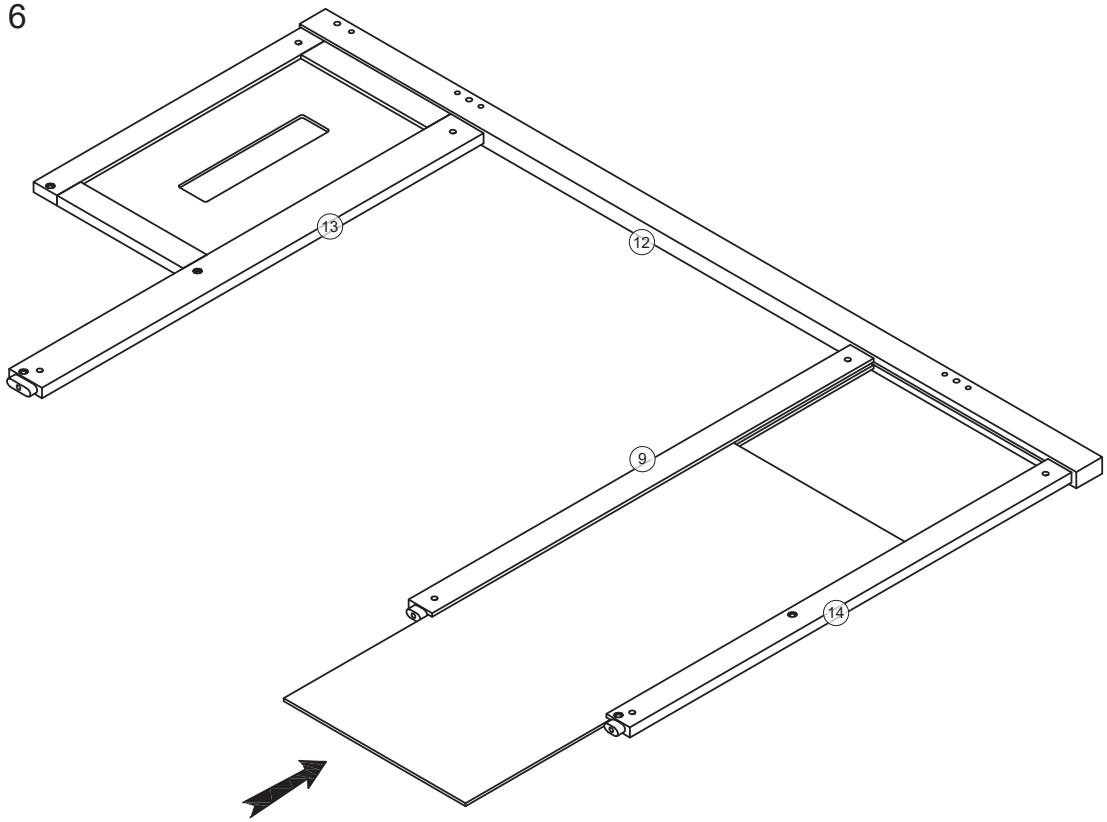

Step/Étape 7

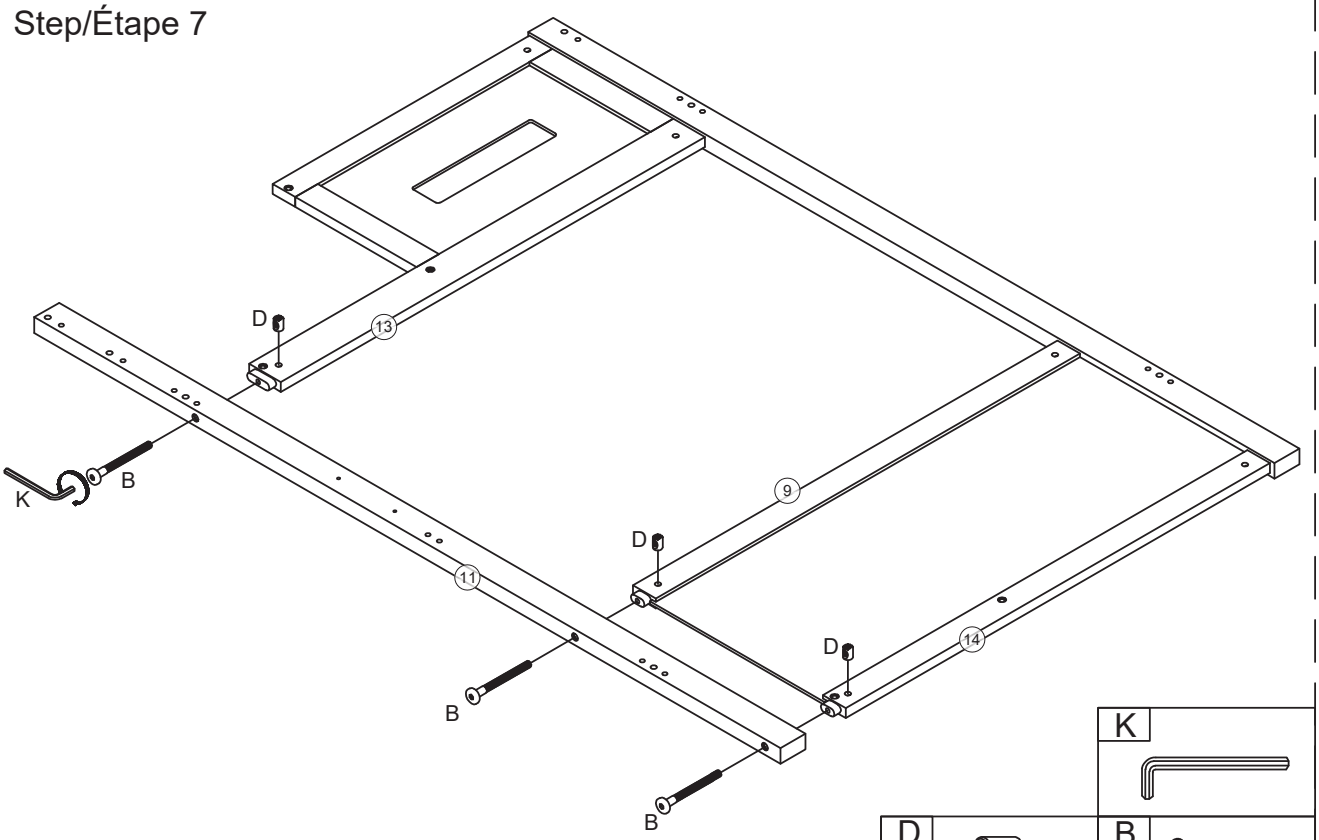

K	
D	B
3pcs/pièces	3pcs/pièces

Step/Étape 8

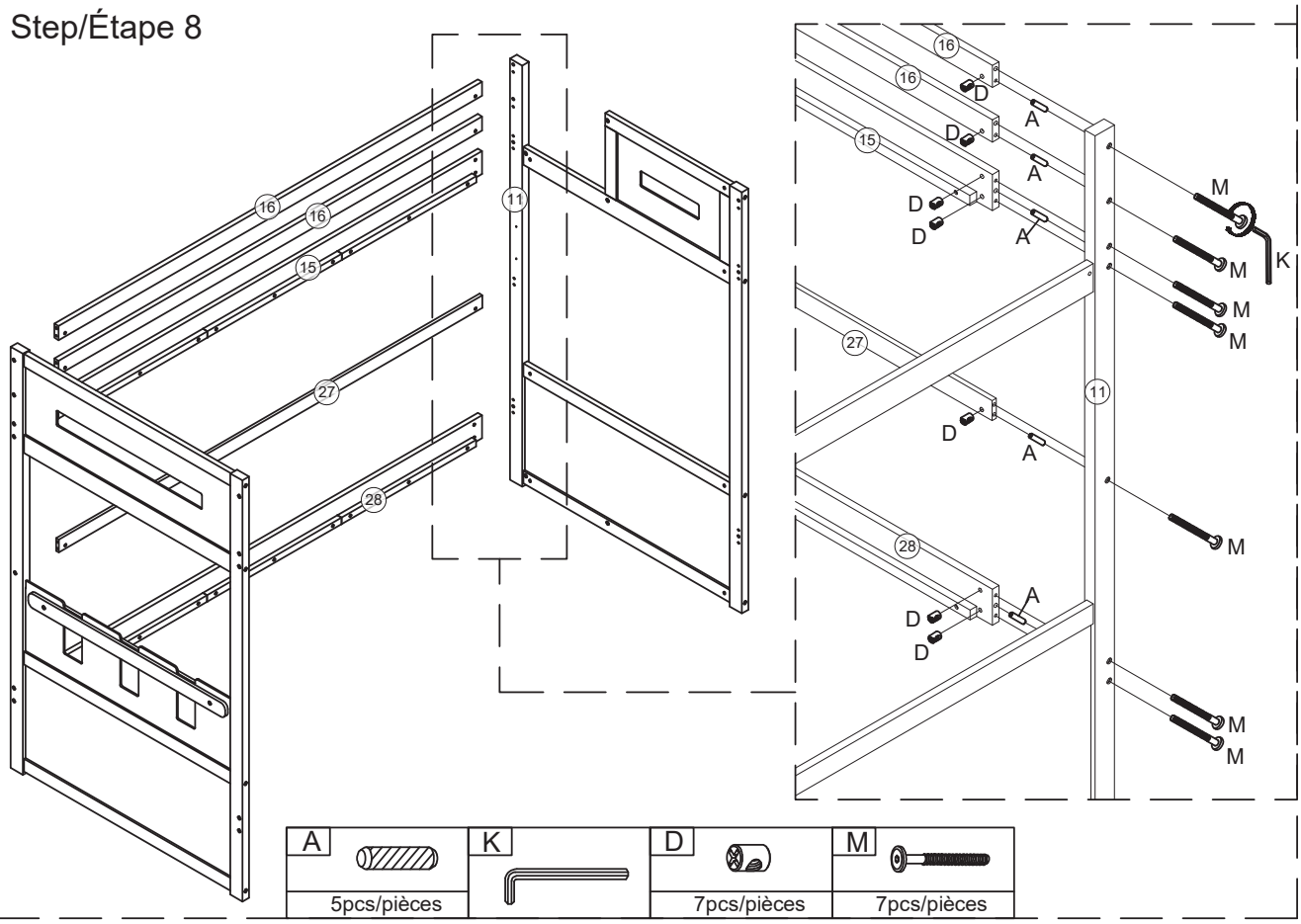

A	K	D	M
5pcs/pièces		7pcs/pièces	7pcs/pièces

Step/Étape 9

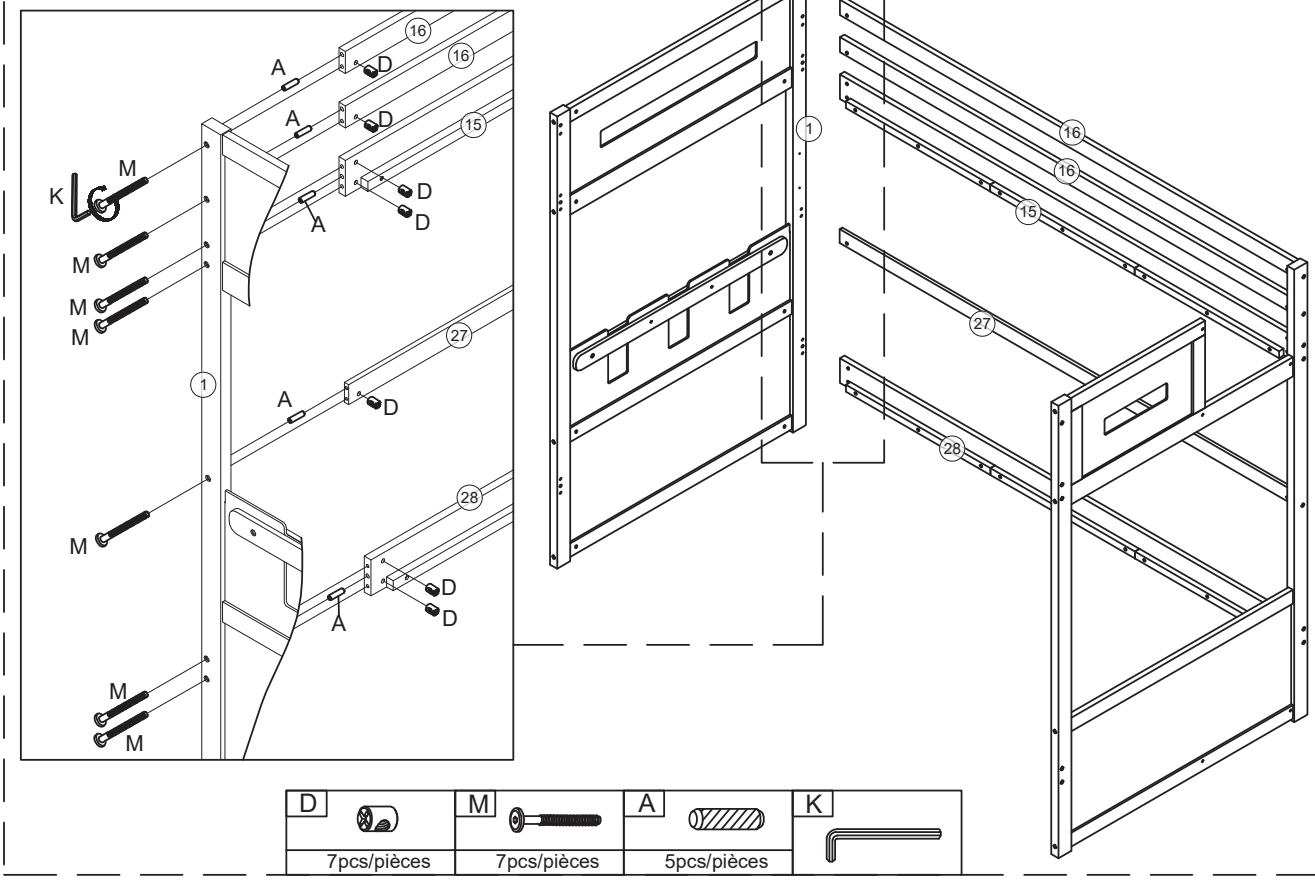

D	M	A	K
7pcs/pièces	7pcs/pièces	5pcs/pièces	

Step/Étape 10

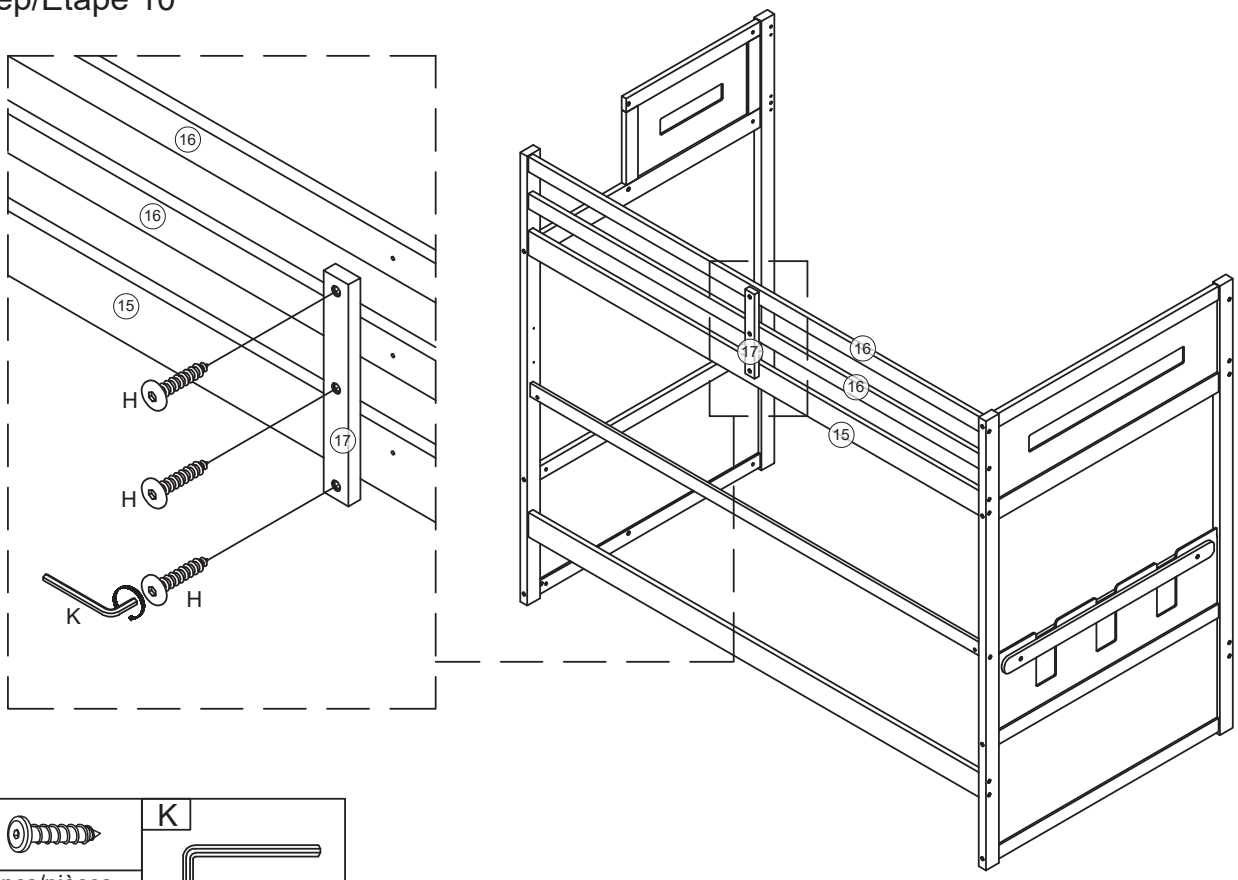

H	K
3pcs/pièces	

Step/Étape 11

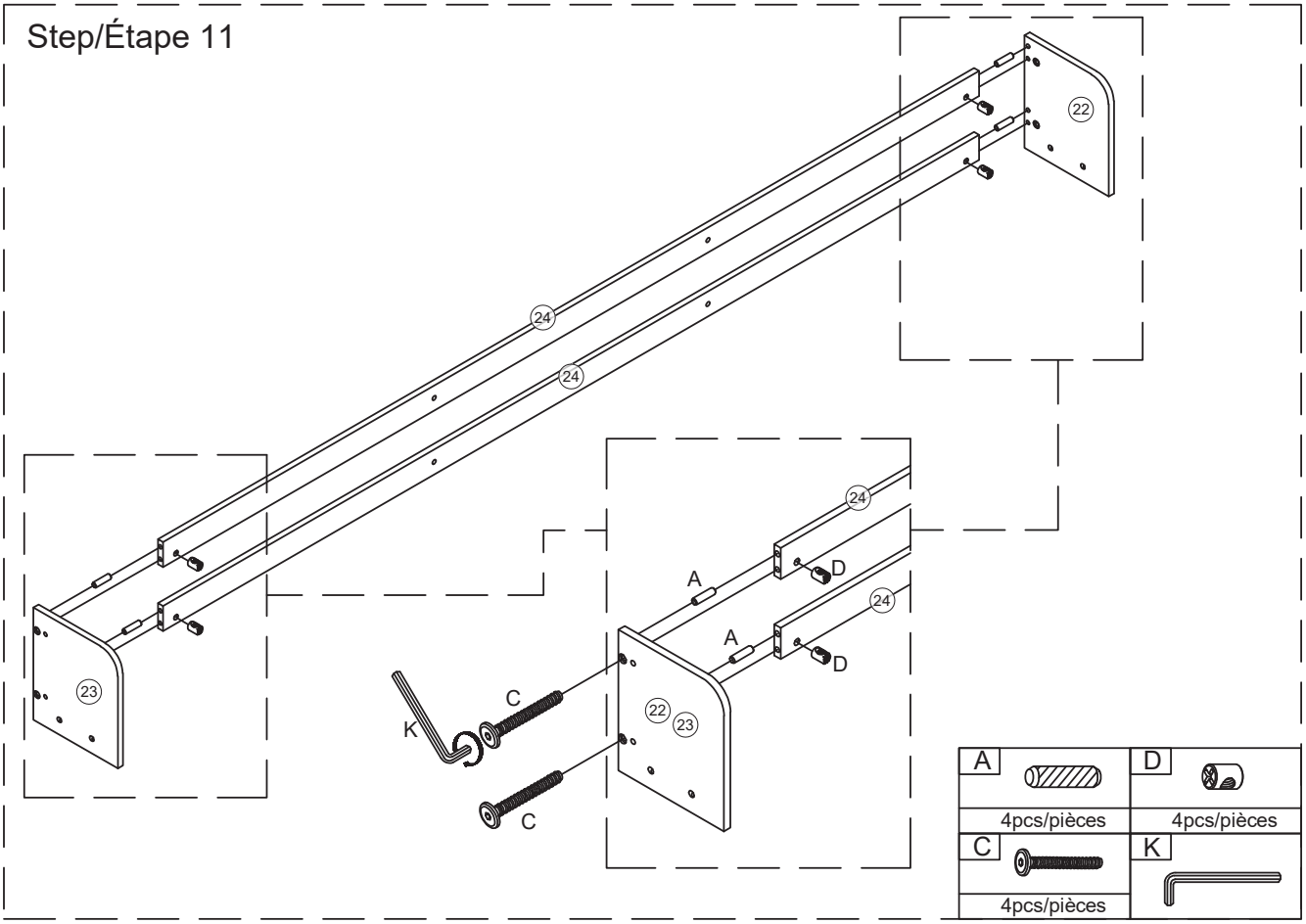

A	D
4pcs/pièces	4pcs/pièces
C	K
4pcs/pièces	

Step/Étape 12

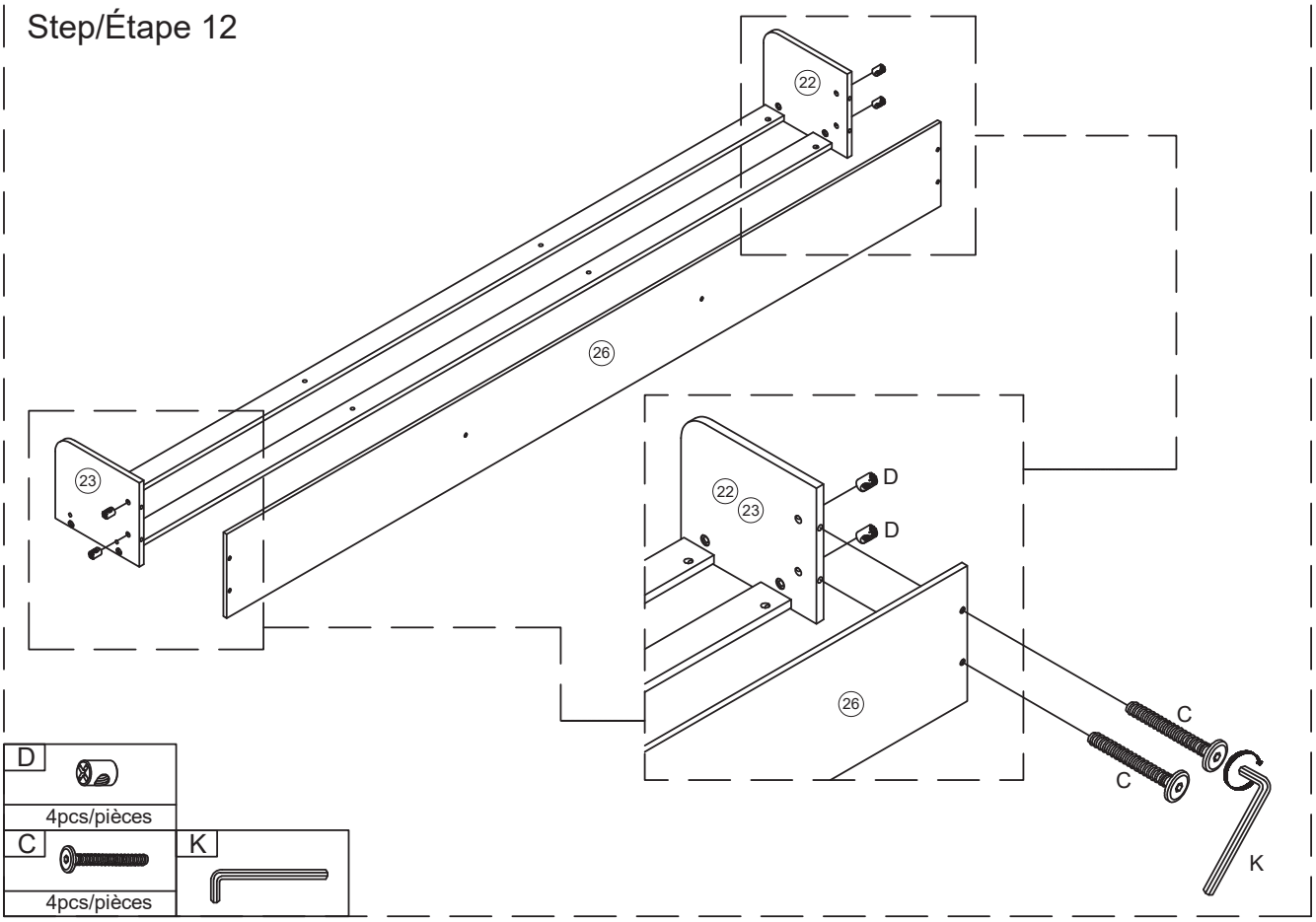

D	
4pcs/pièces	
C	K
4pcs/pièces	

Step/Étape 13

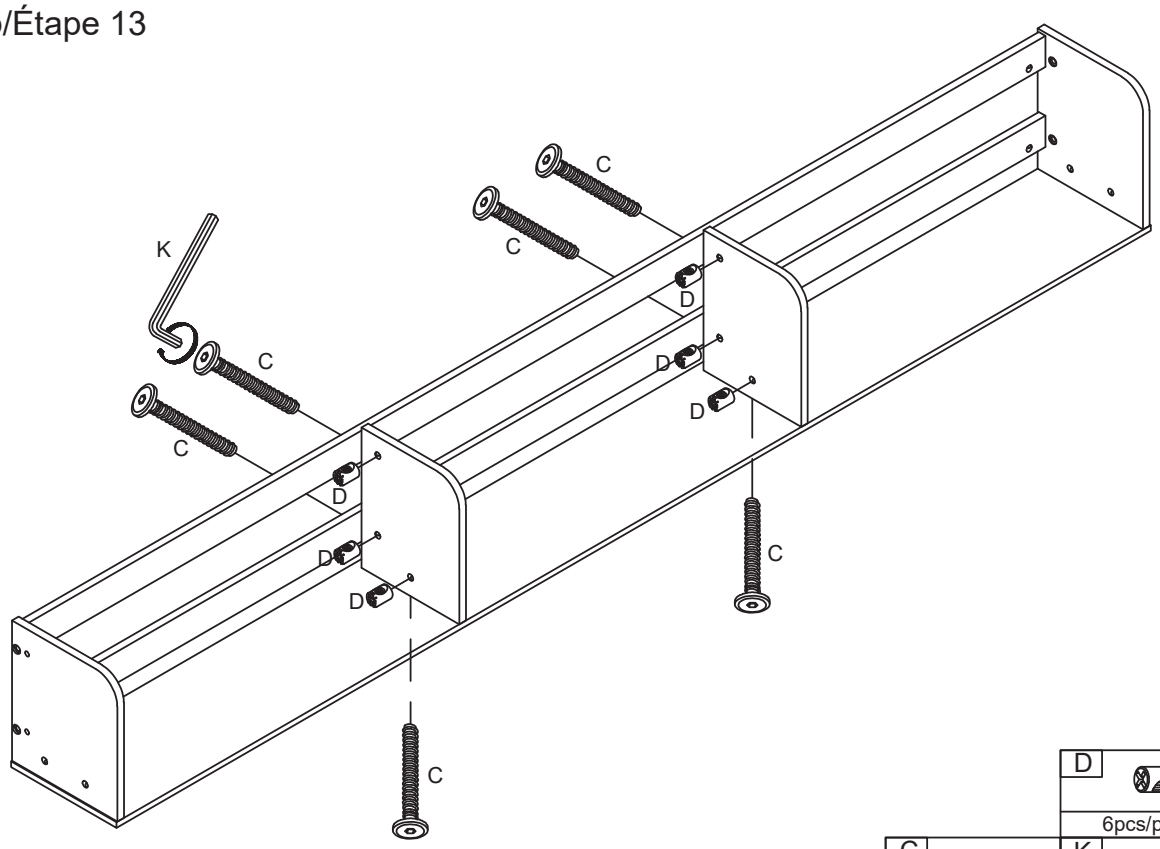

D	
	6pcs/pièces

C	K
6pcs/pièces	

Step/Étape 14

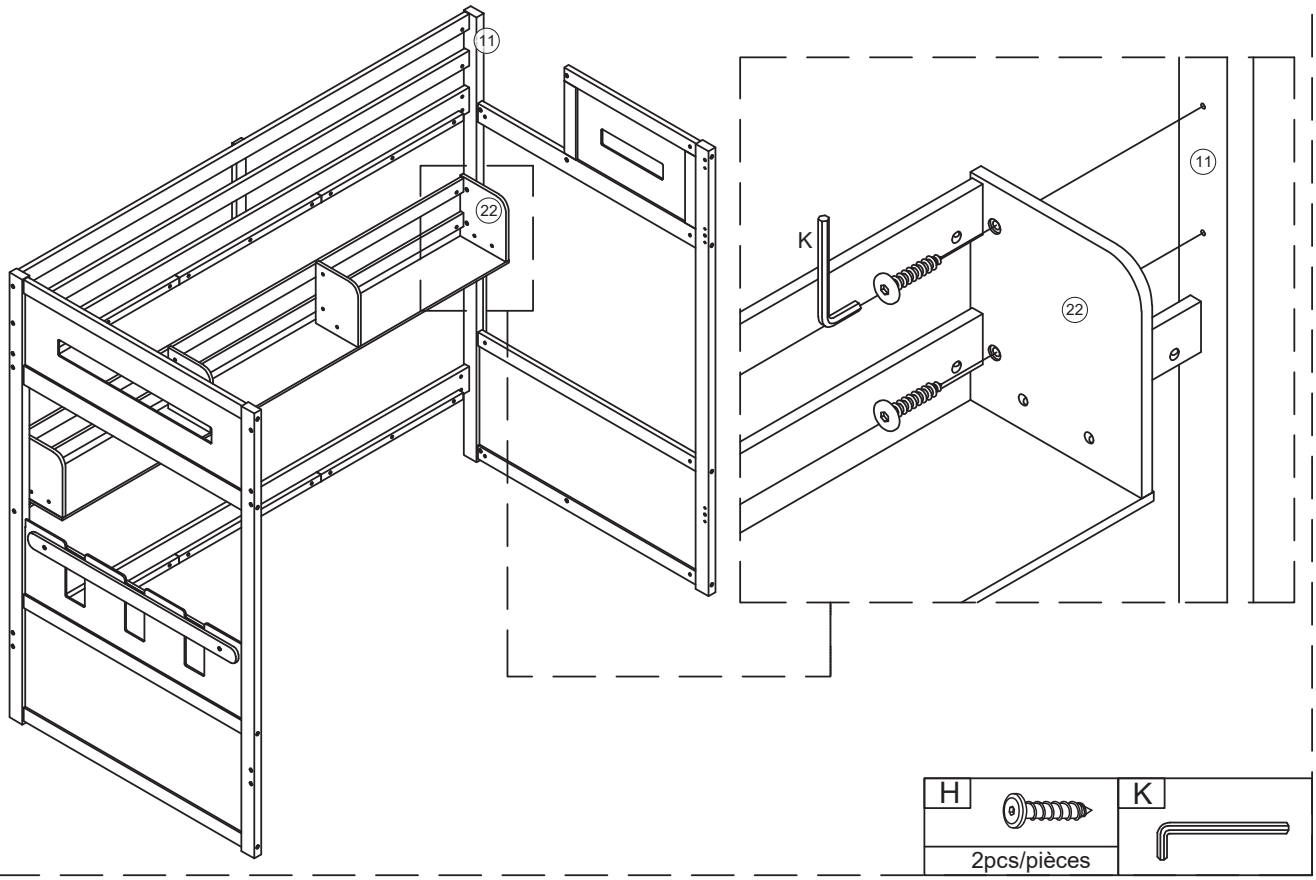

H	K
2pcs/pièces	

Step/Étape 15

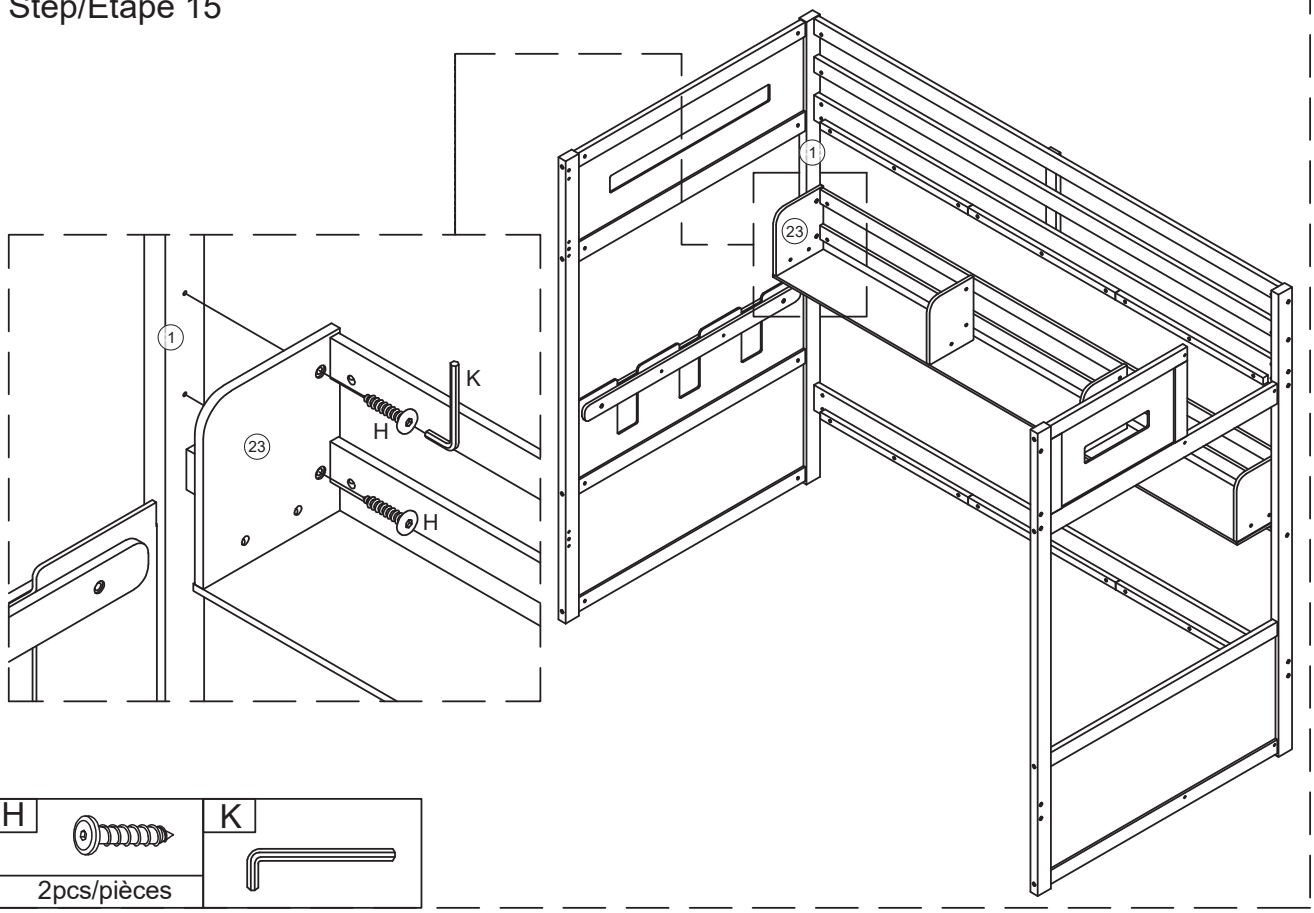

H	K
2pcs/pièces	

Step/Étape 16

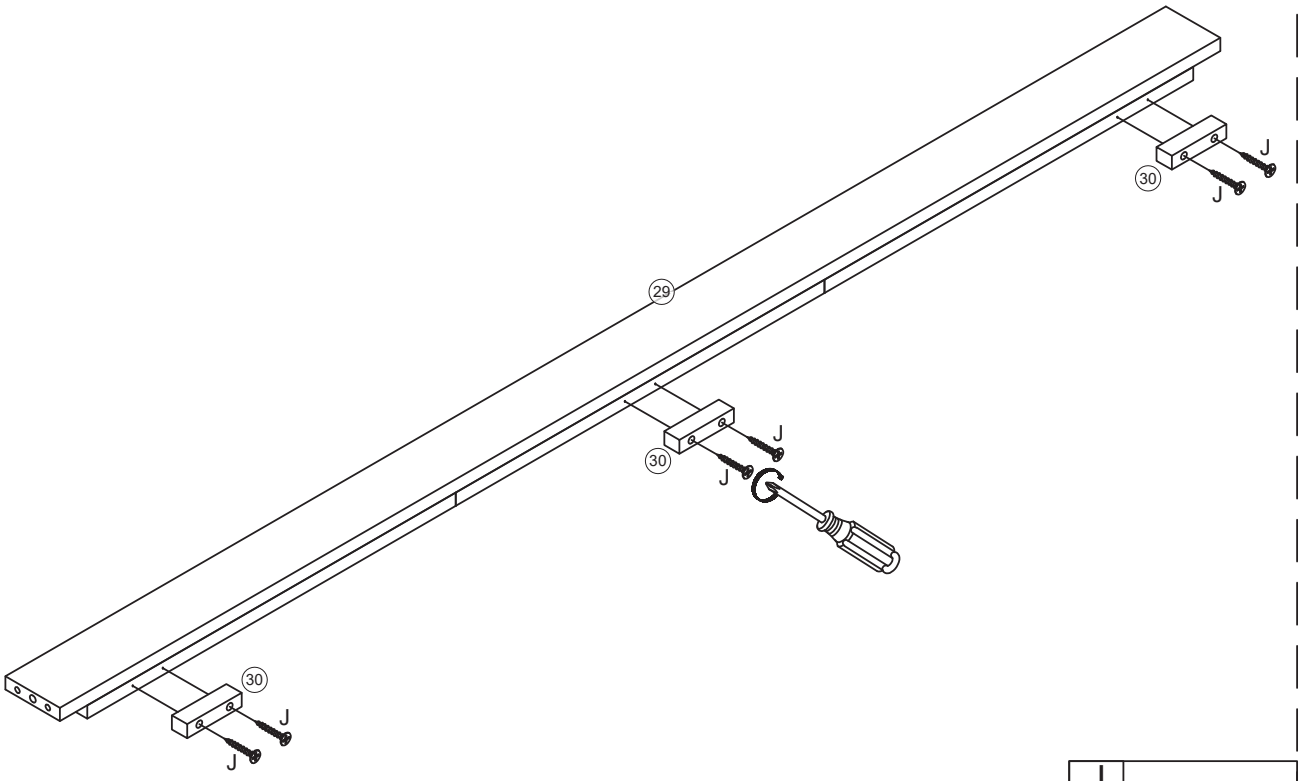

J
6pcs/pièces

Step/Étape 17

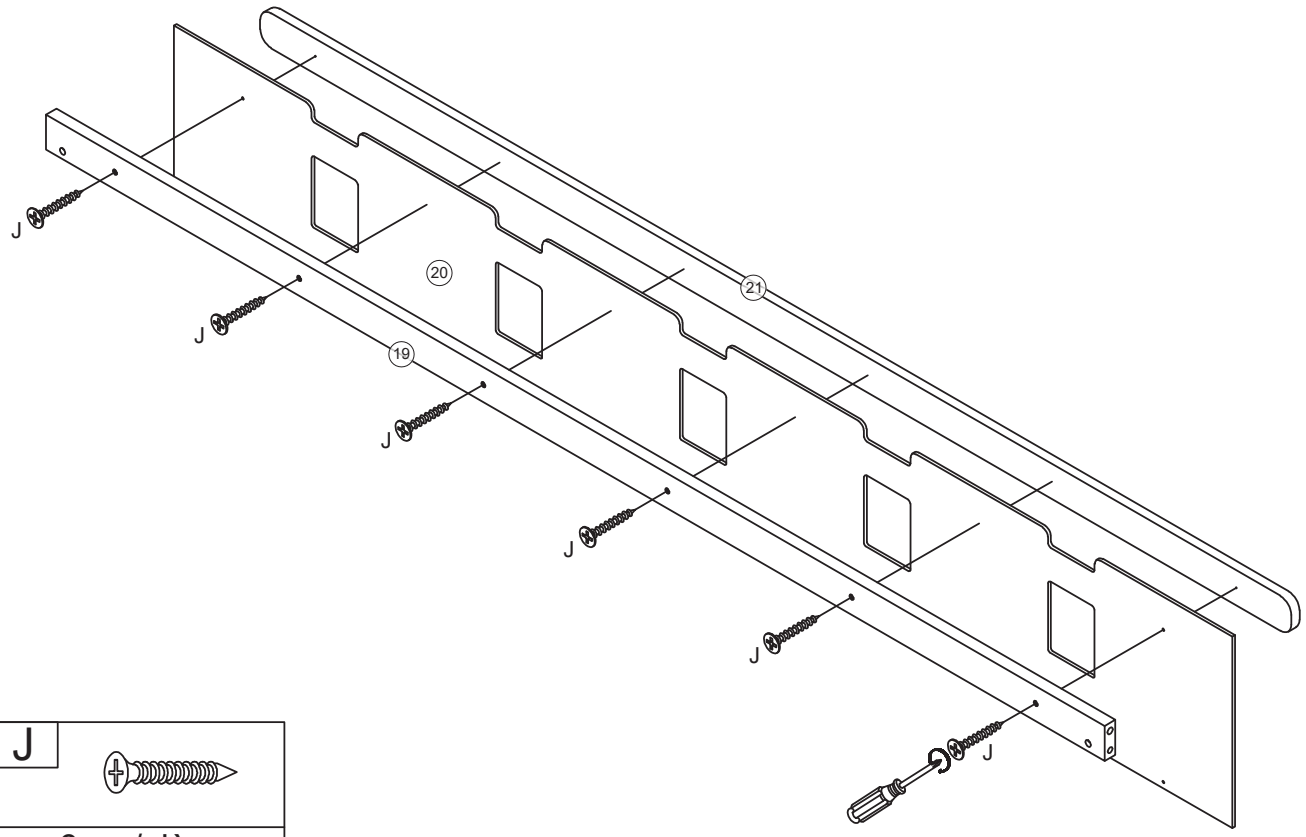

J

6pcs/pièces

Step/Étape 18

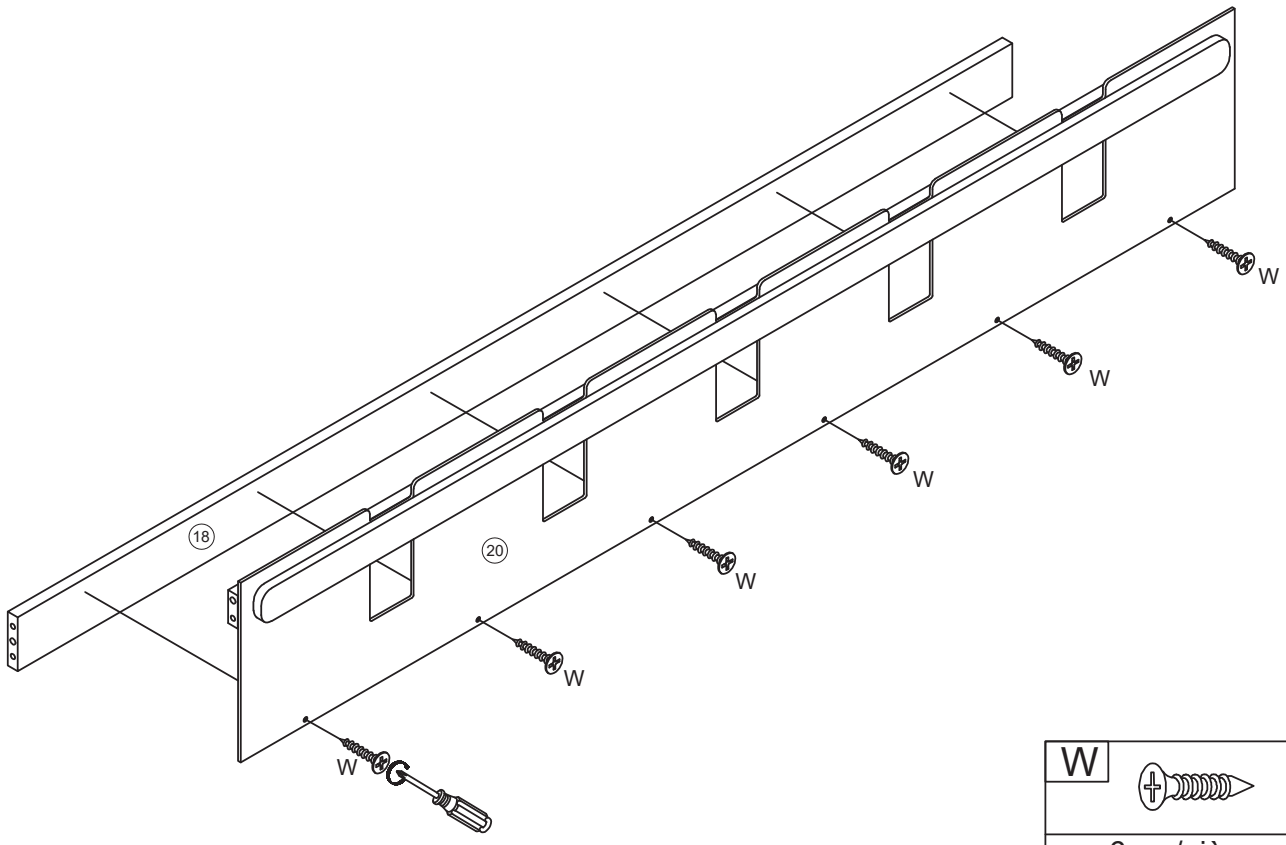

W

6pcs/pièces

Step/Étape 19

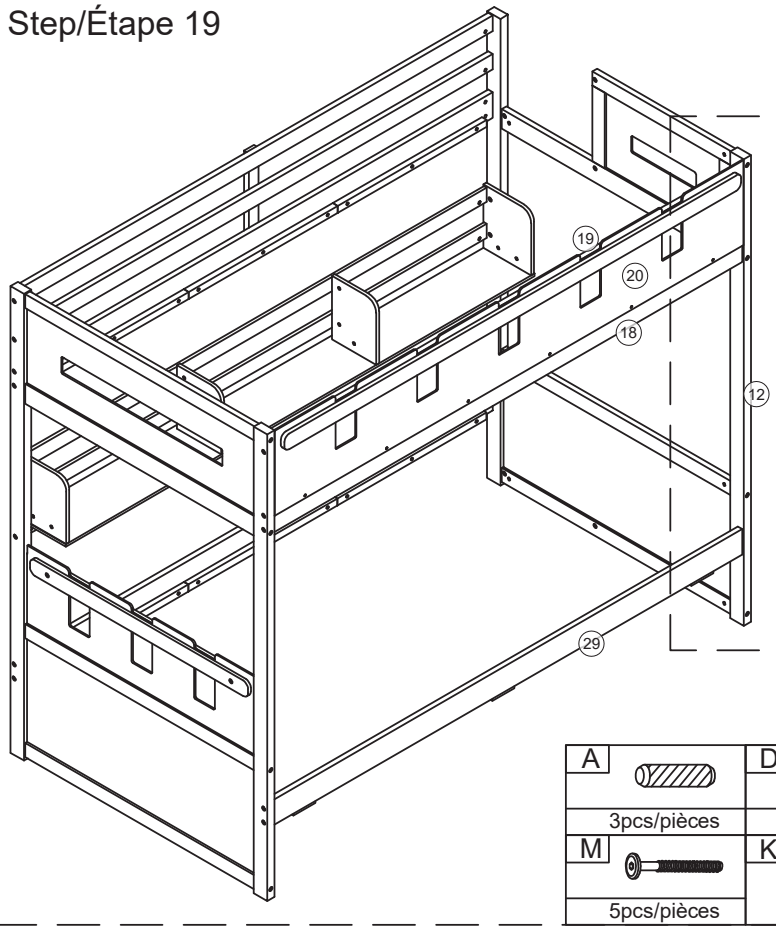

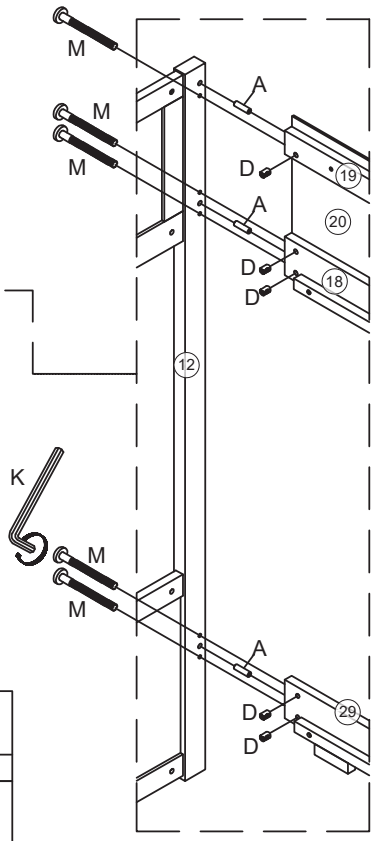

A	D
3pcs/pièces	5pcs/pièces
M	K
5pcs/pièces	

Step/Étape 20

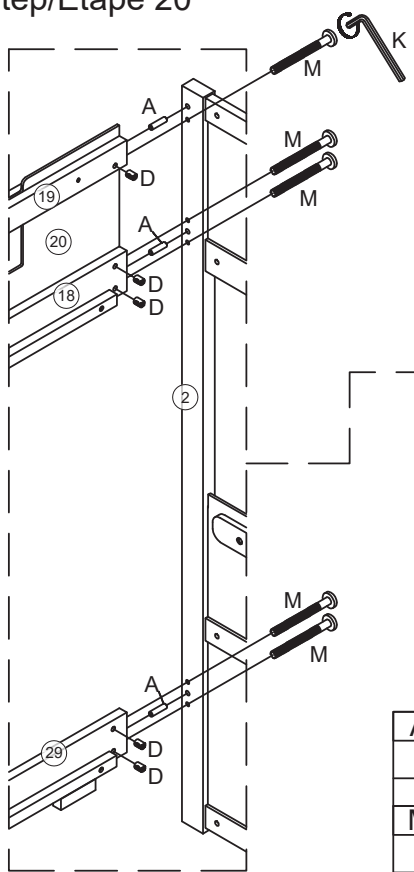

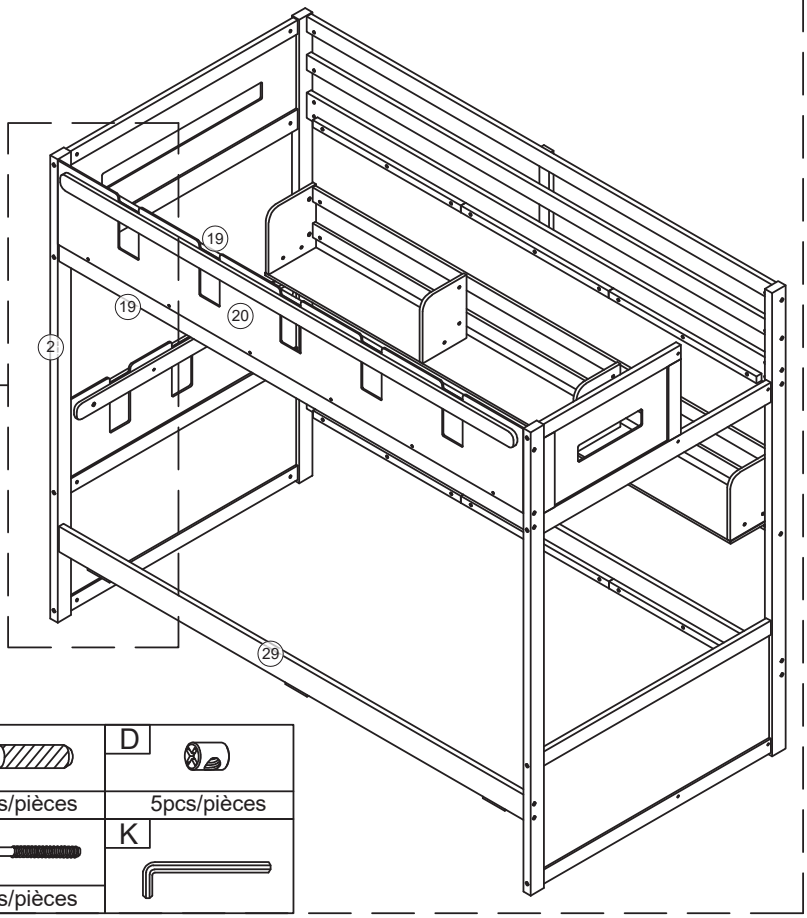

A	D
3pcs/pièces	5pcs/pièces
M	K
5pcs/pièces	

Step/Étape 21

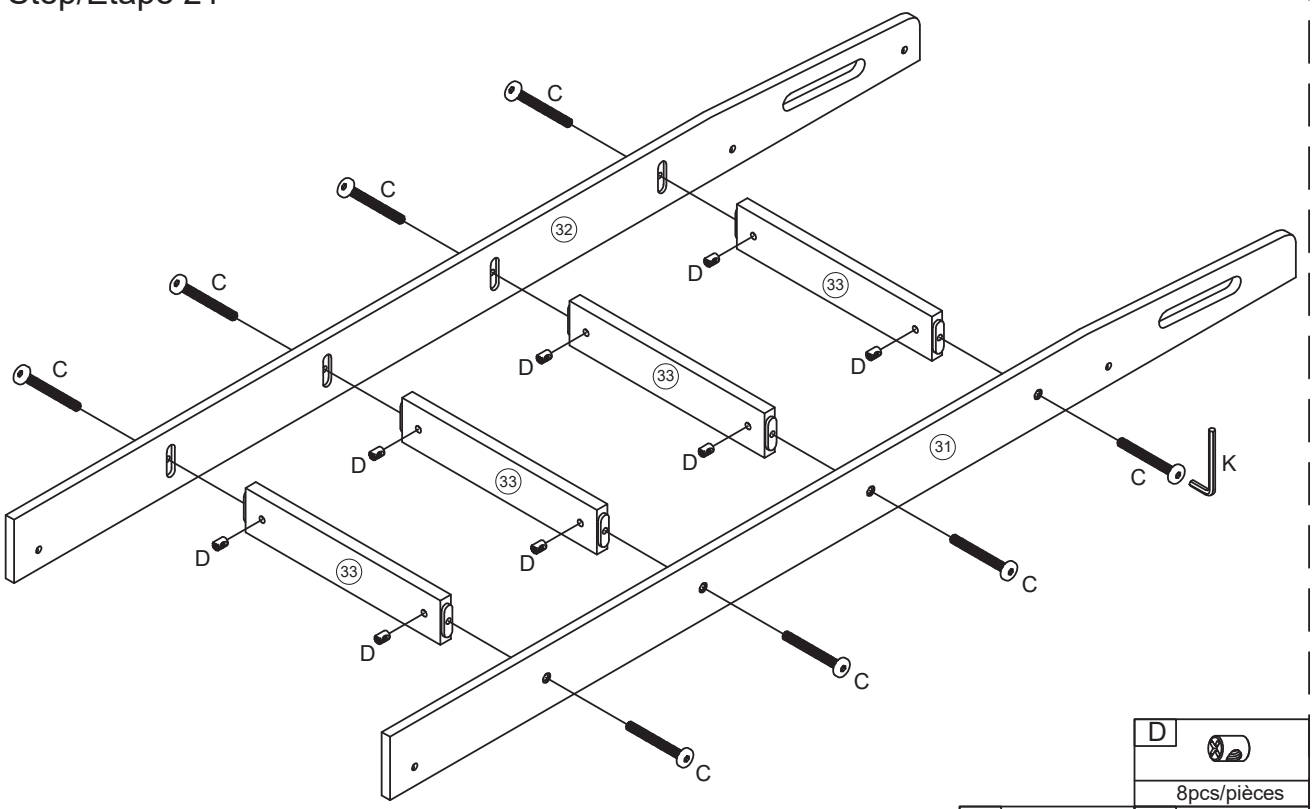

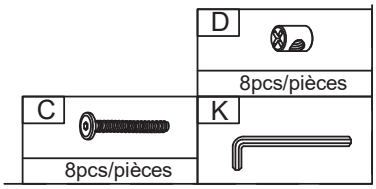

Step/Étape 22

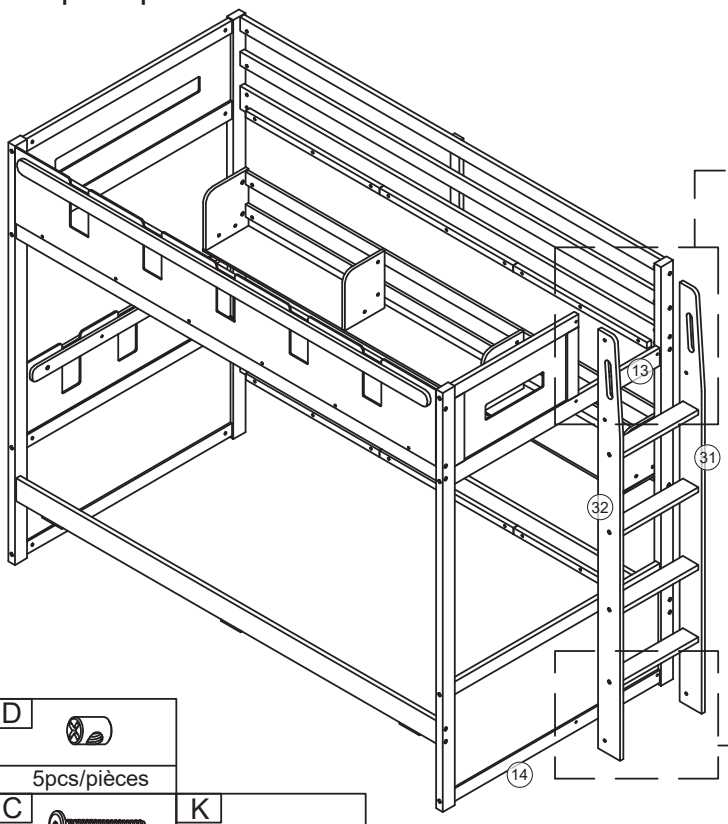

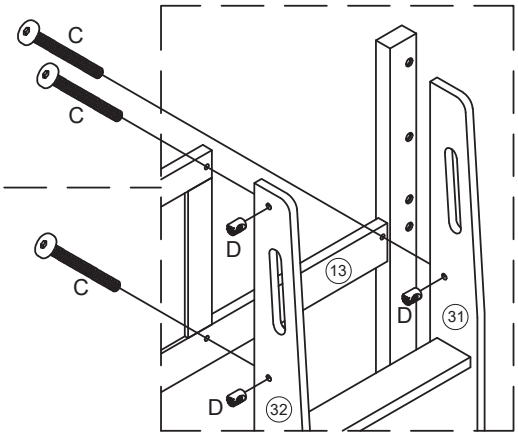

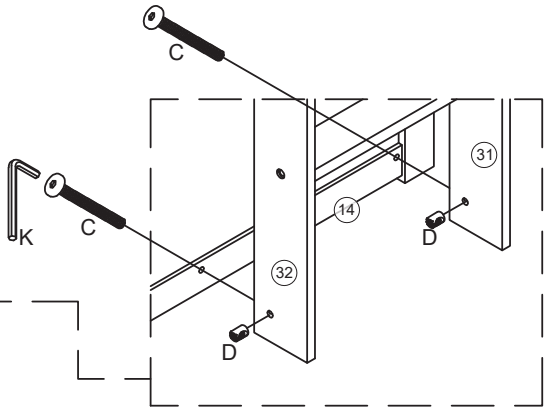

Step/Étape 23

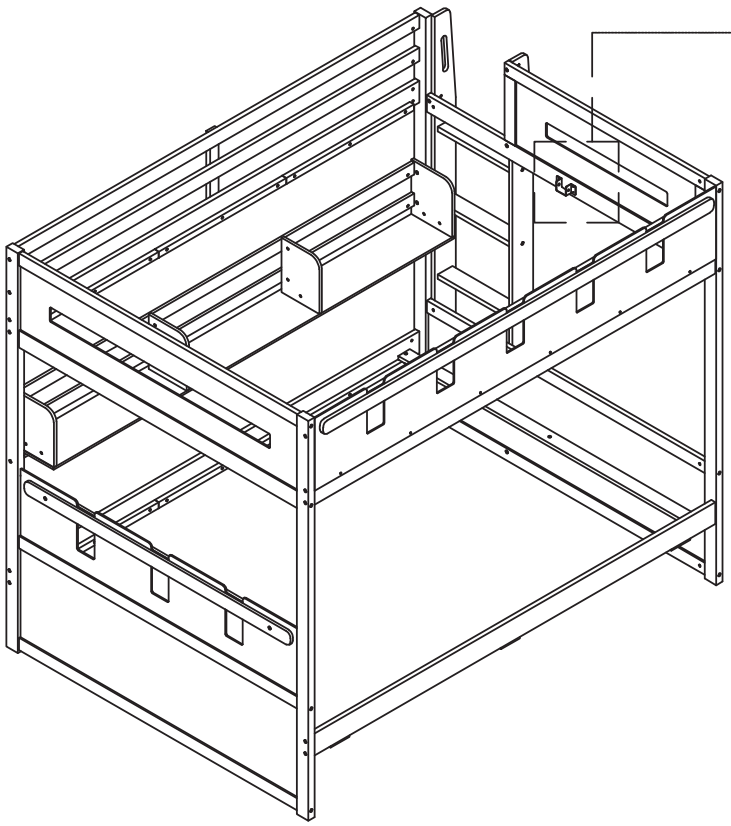

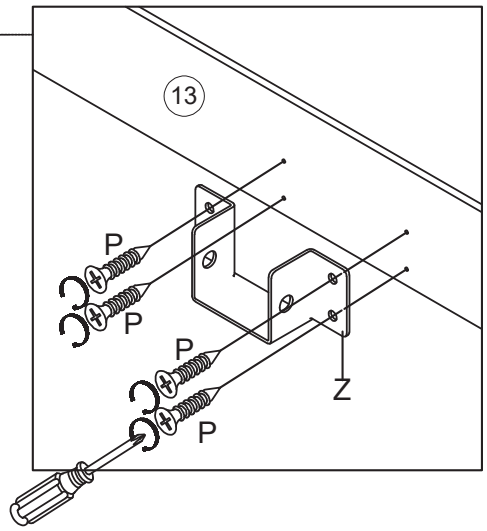

Z	P
1pc/pièce	4pcs/pièces

Step/Étape 24

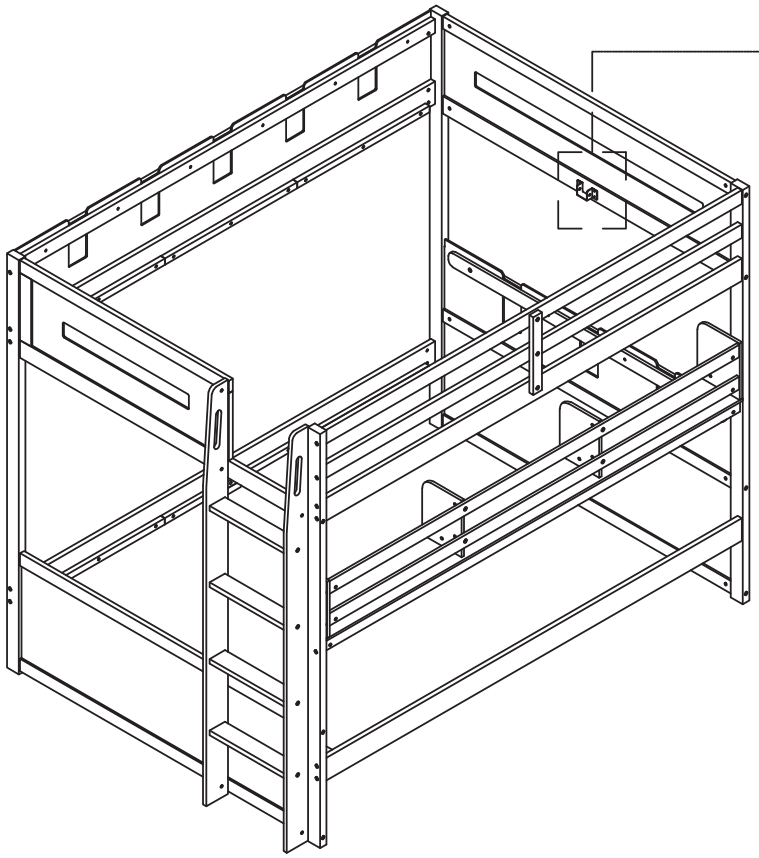

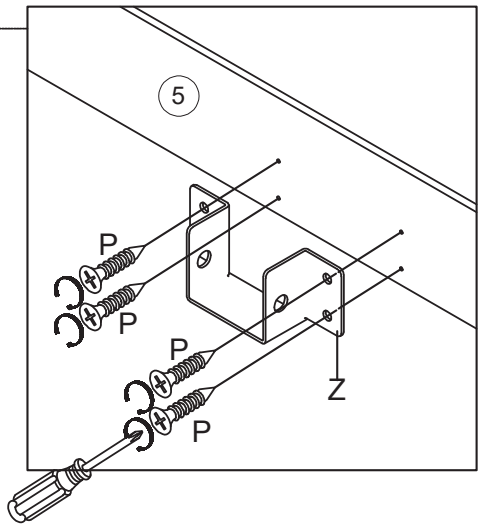

Z	P
1pc/pièce	4pcs/pièces

Step/Étape 25

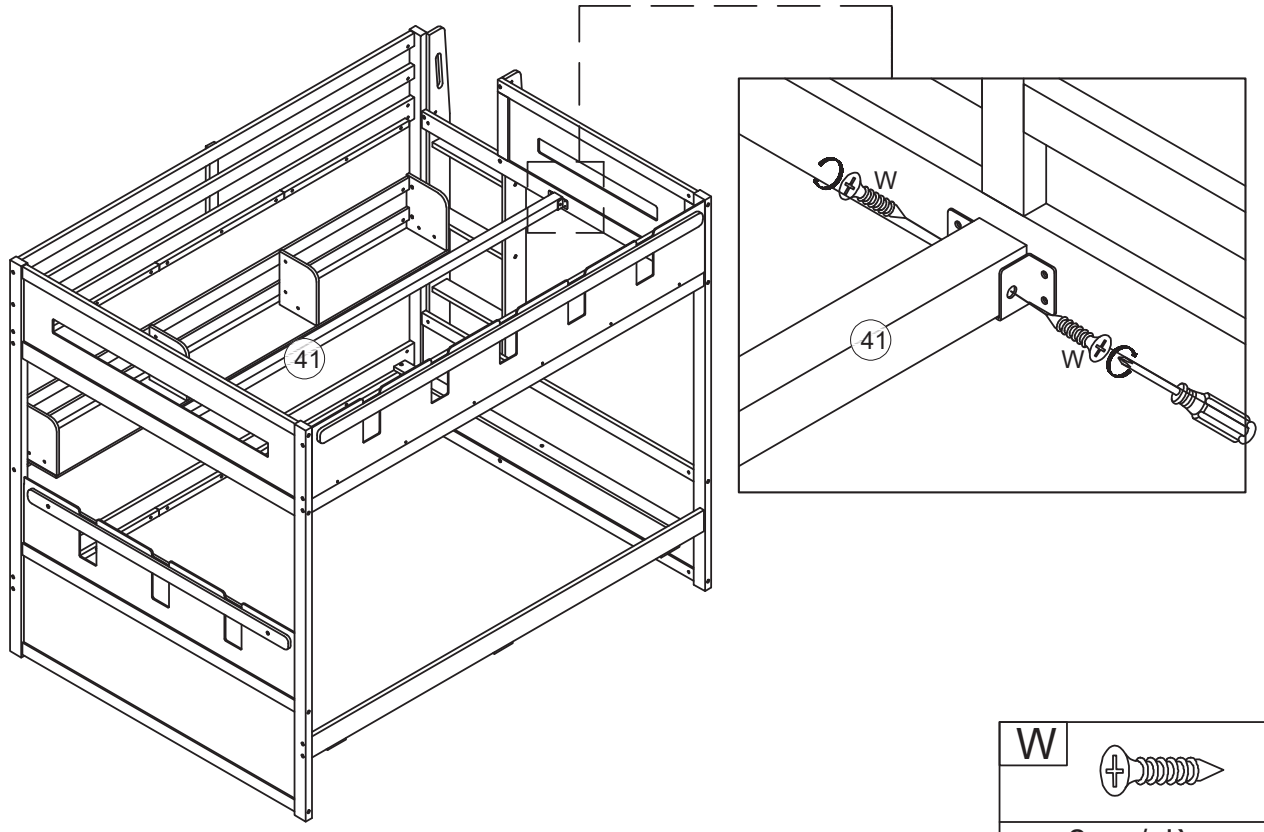

W
2pcs/pièces

Step/Étape 26

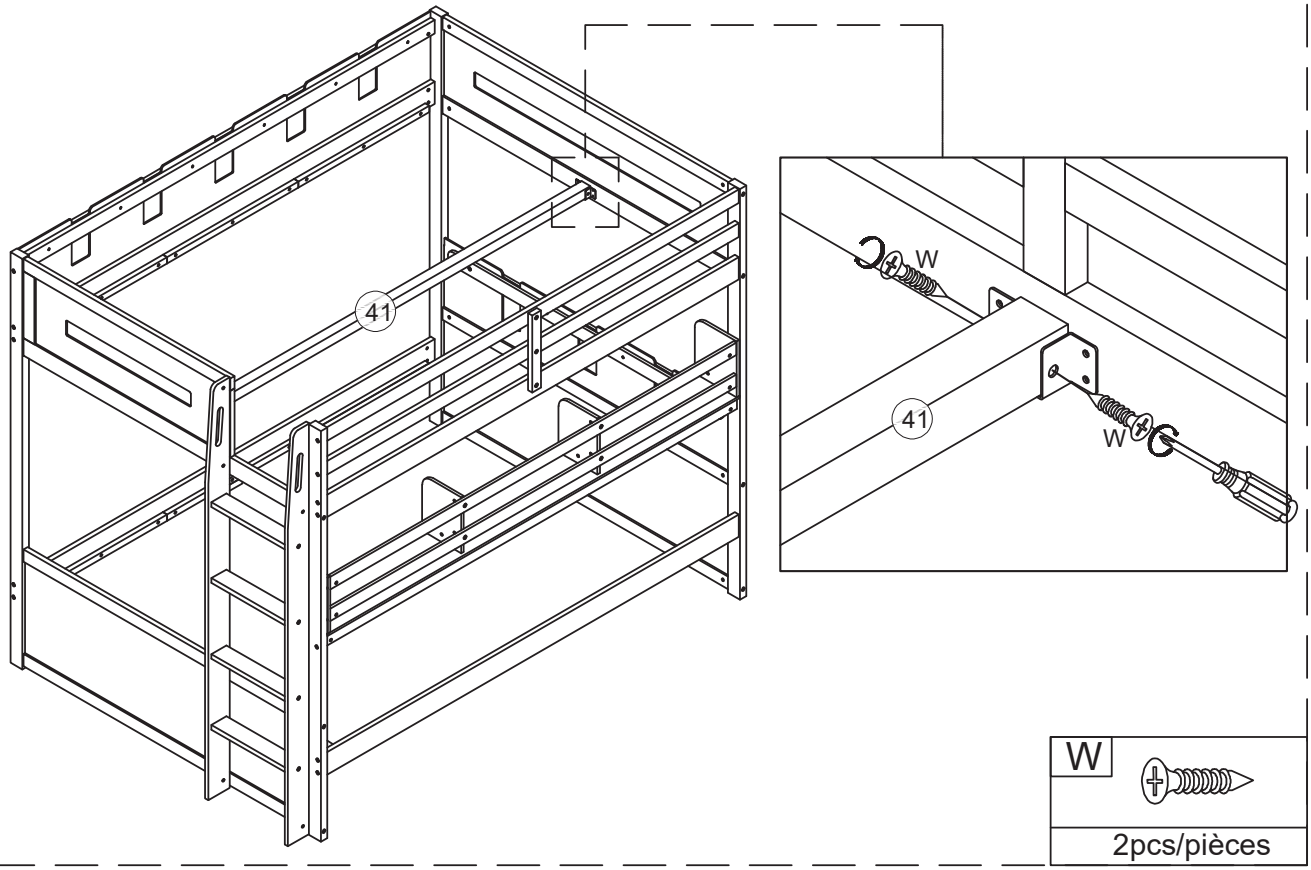

W
2pcs/pièces

Step/Étape 27

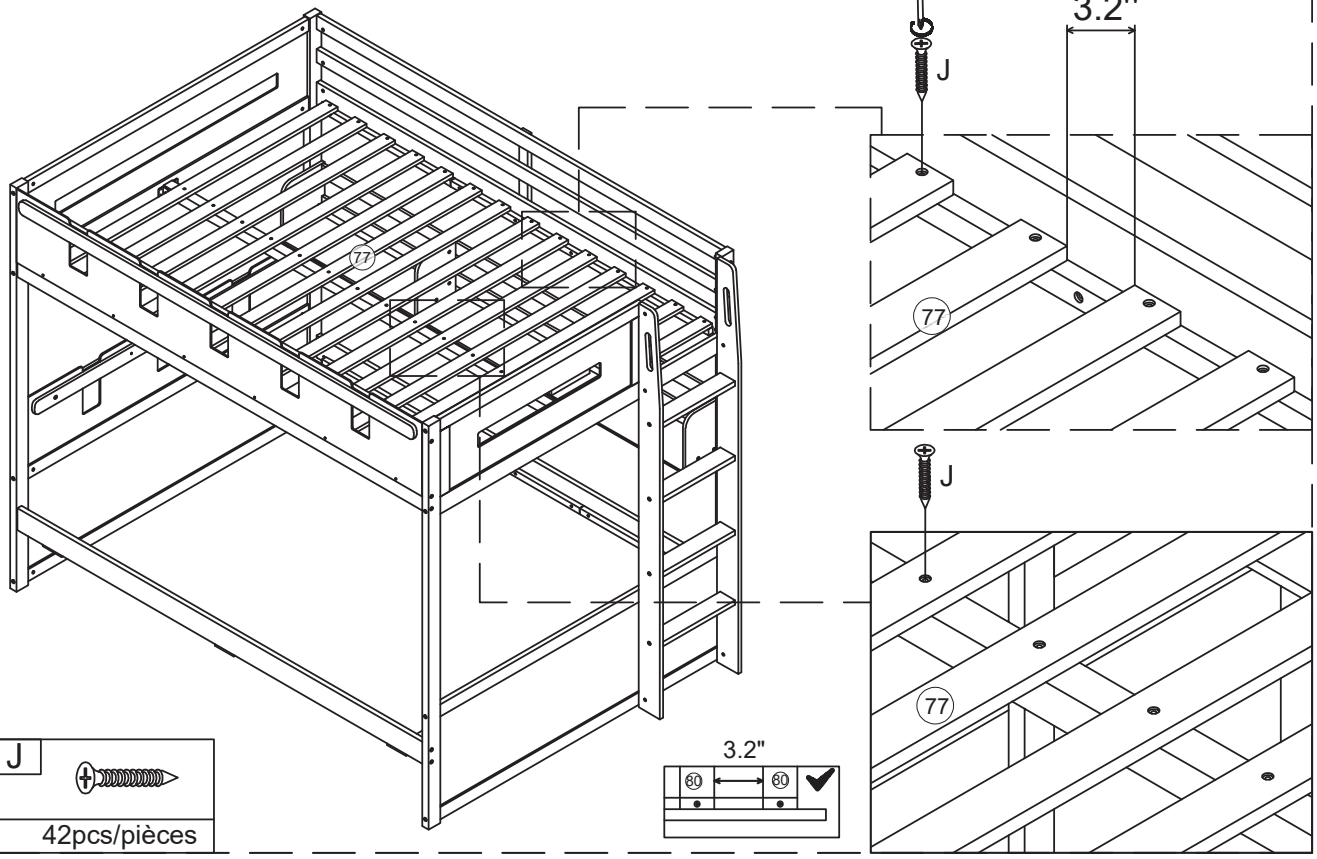

J

42pcs/pièces

Step/Étape 28



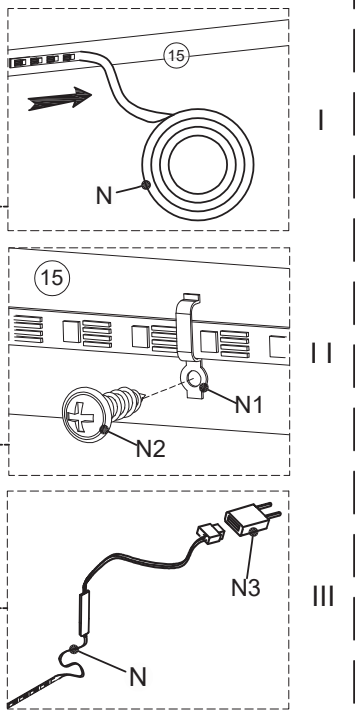

N/N1/N2/N3

1set/ensemble

IOS : Search for the (LotusLamp X) app in the apple Store

Android : Search for LotusLamp X ' in ' Google'

Step/Étape 29

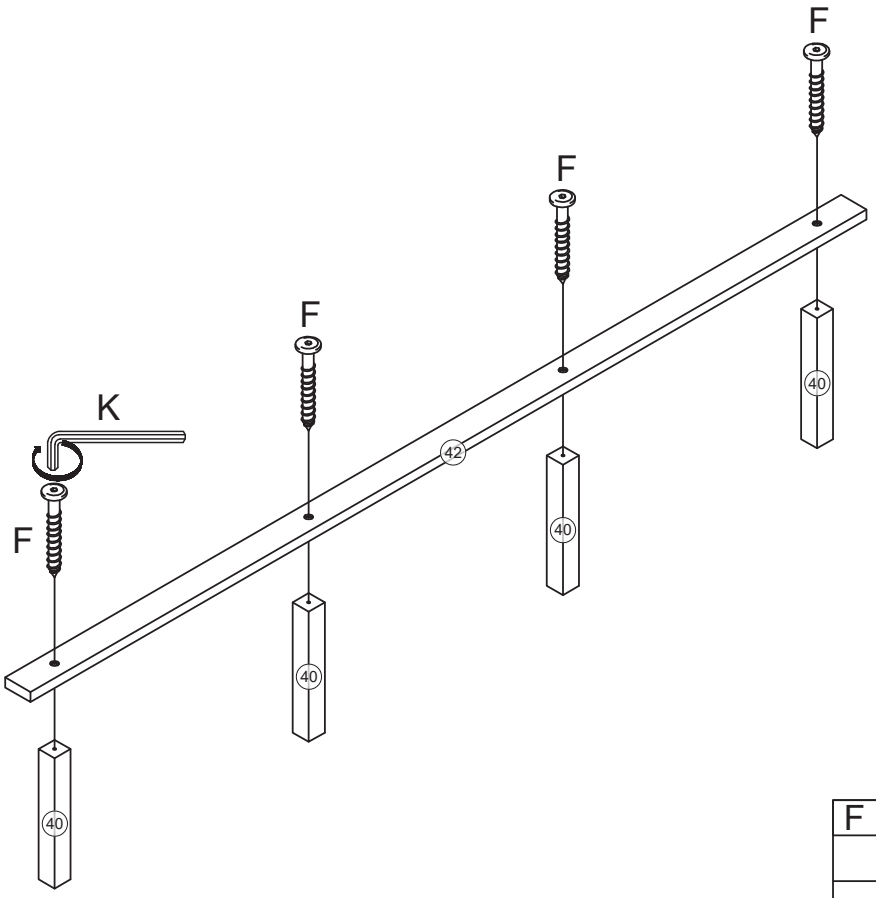

F

4pcs/pièces

Step/Étape 30

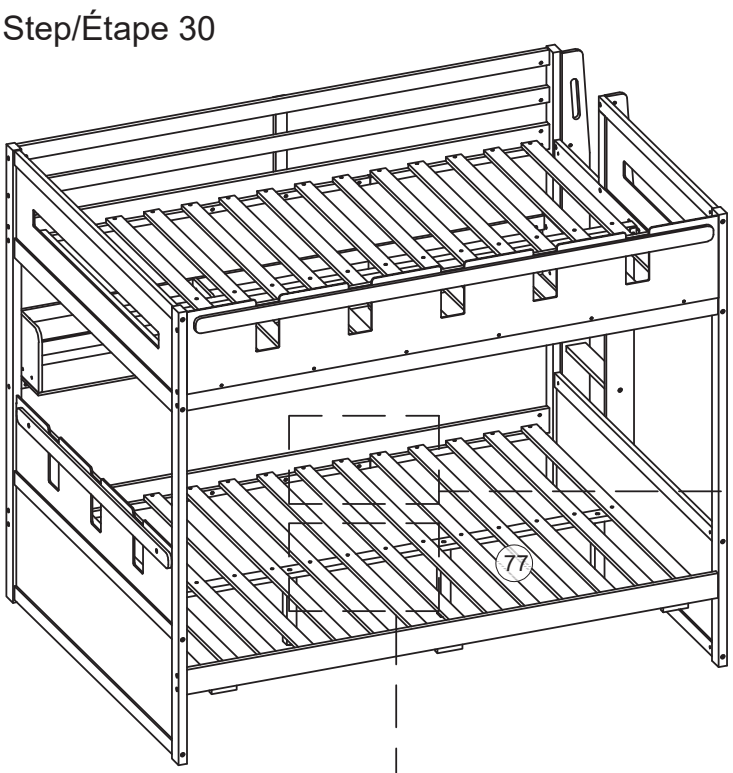

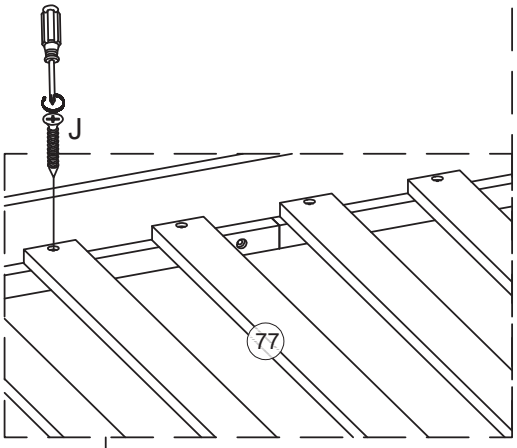

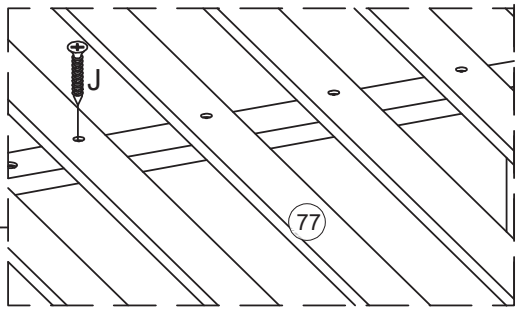

J

42pcs/pièces

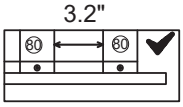

Step/Étape 31

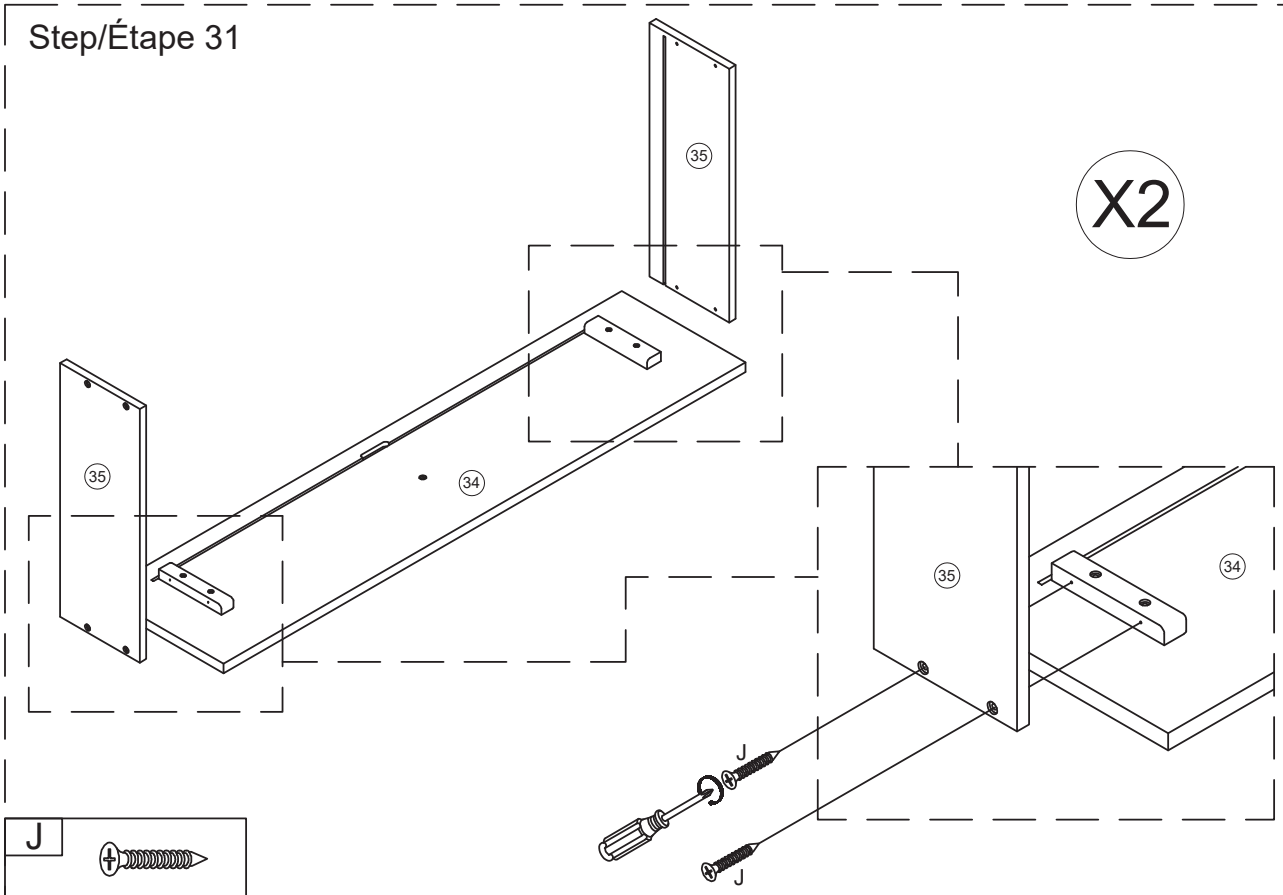

J
8pcs/pièces

Step/Étape 32

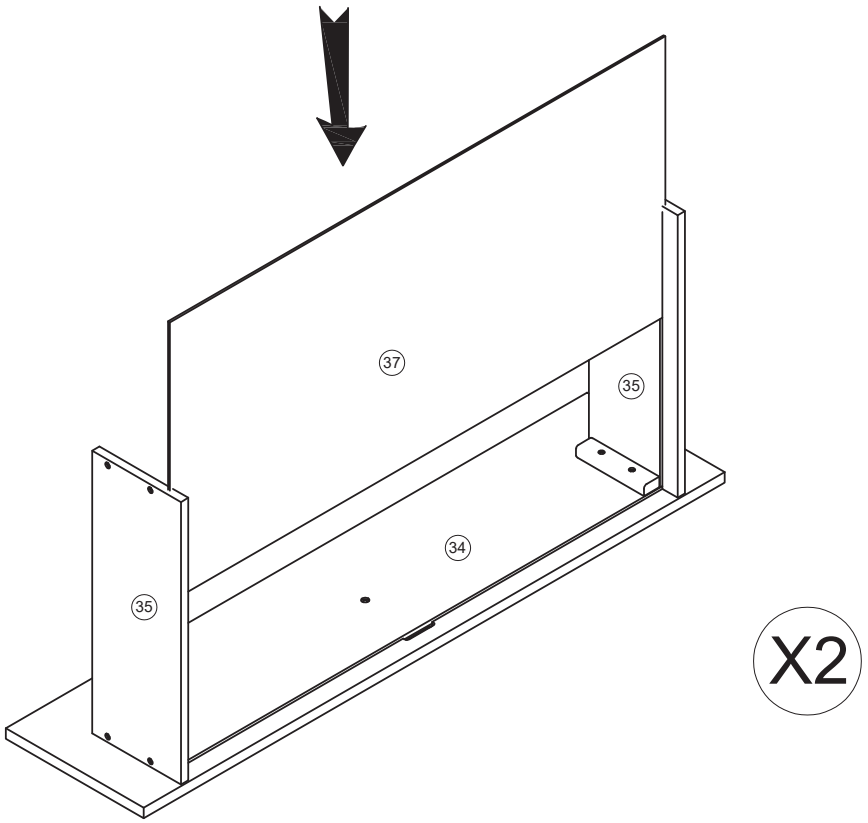

Step/Étape 33

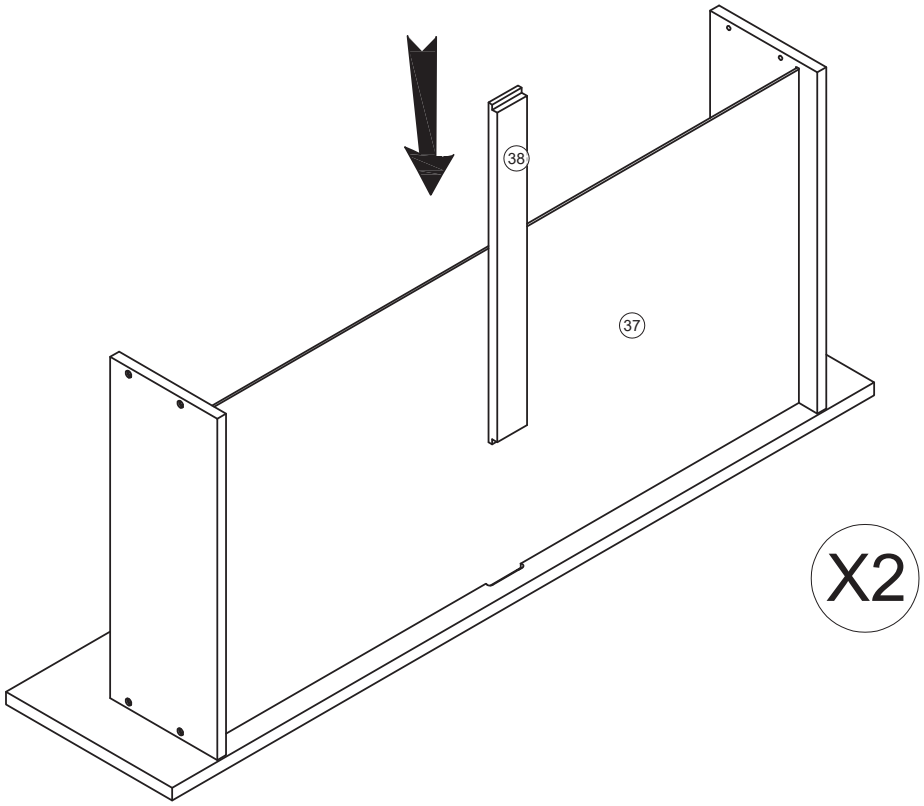

Step/Étape 34

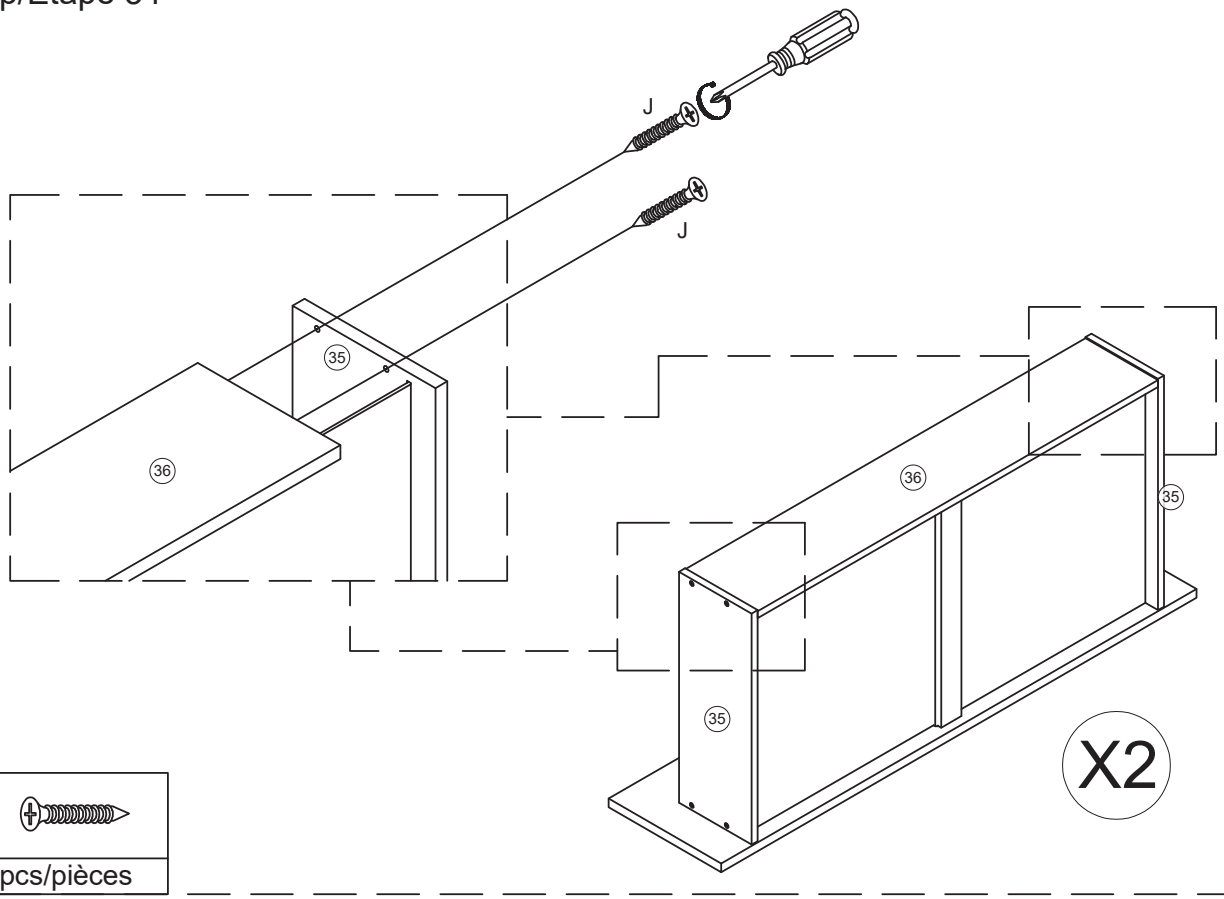

J	
8pcs/pièces	

Step/Étape 35

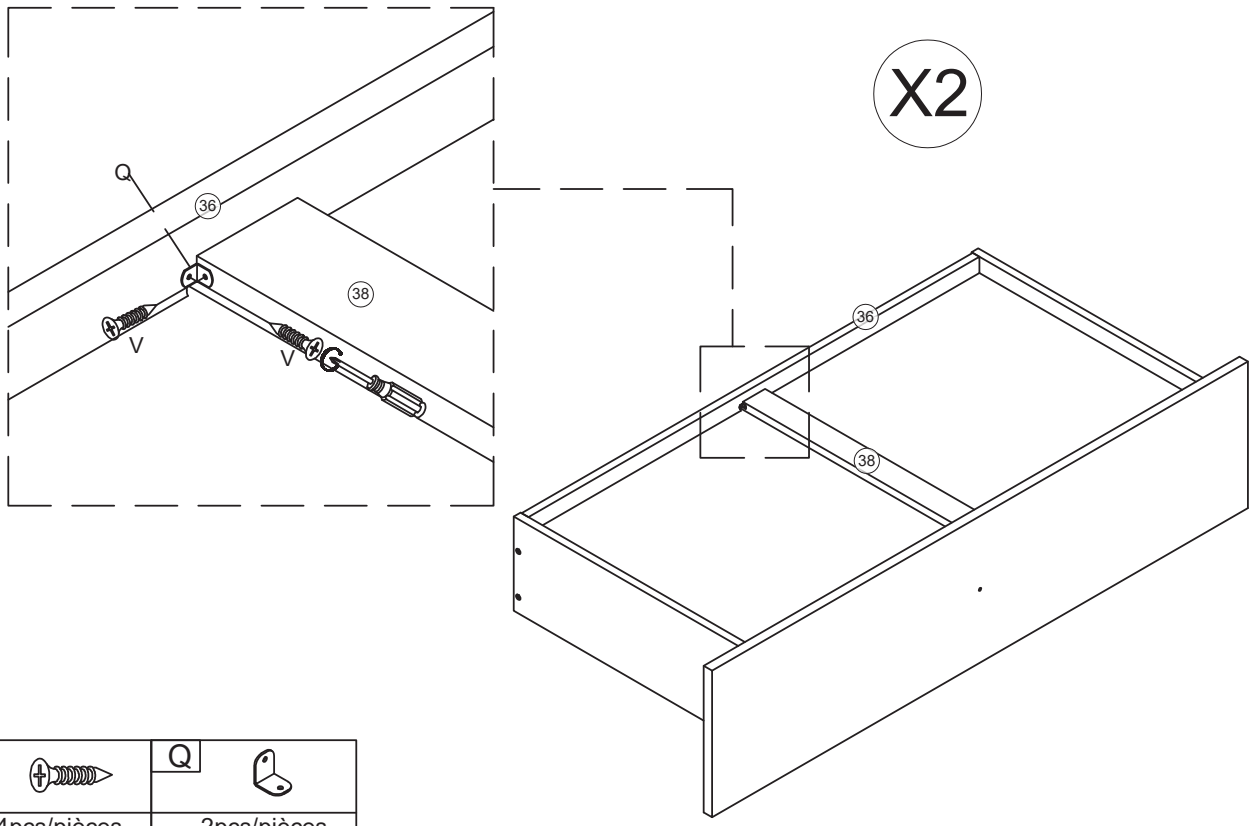

V	Q
4pcs/pièces	2pcs/pièces

Step/Étape 36

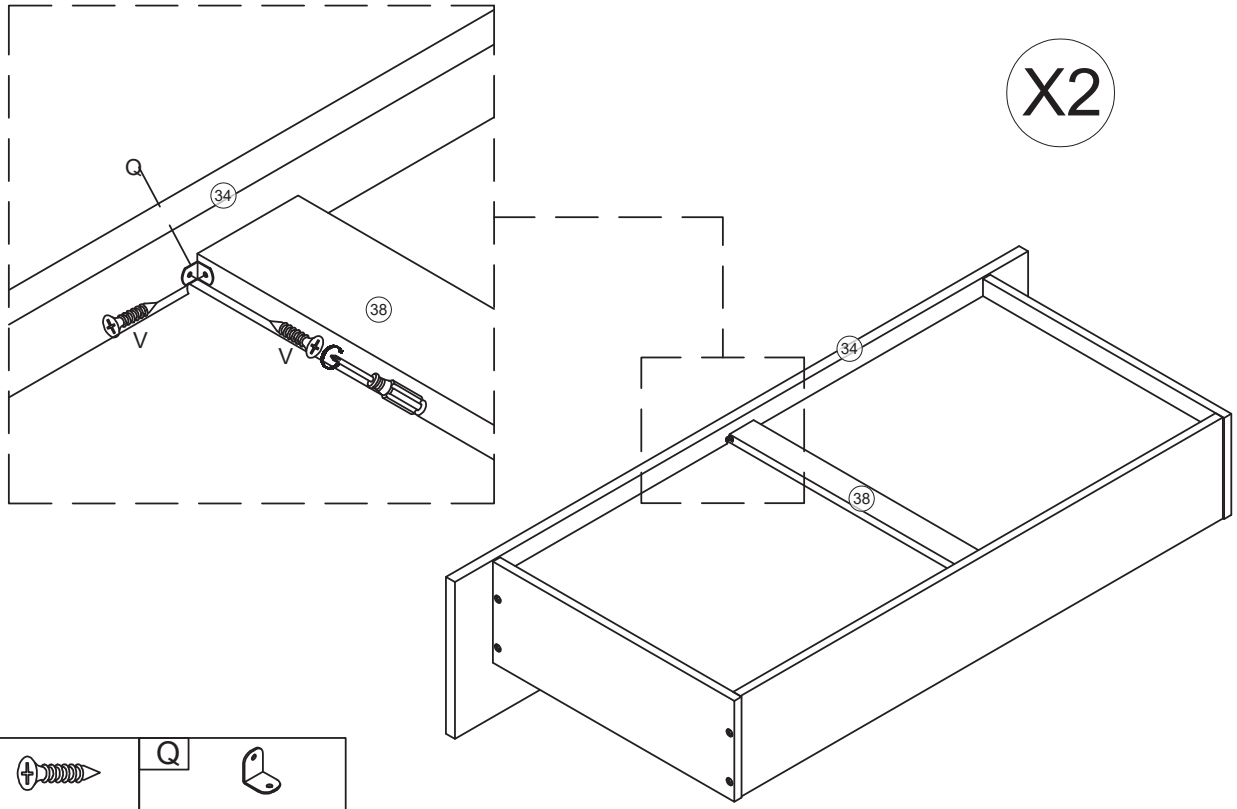

V	Q
4pcs/pièces	2pcs/pièces

Step/Étape 37

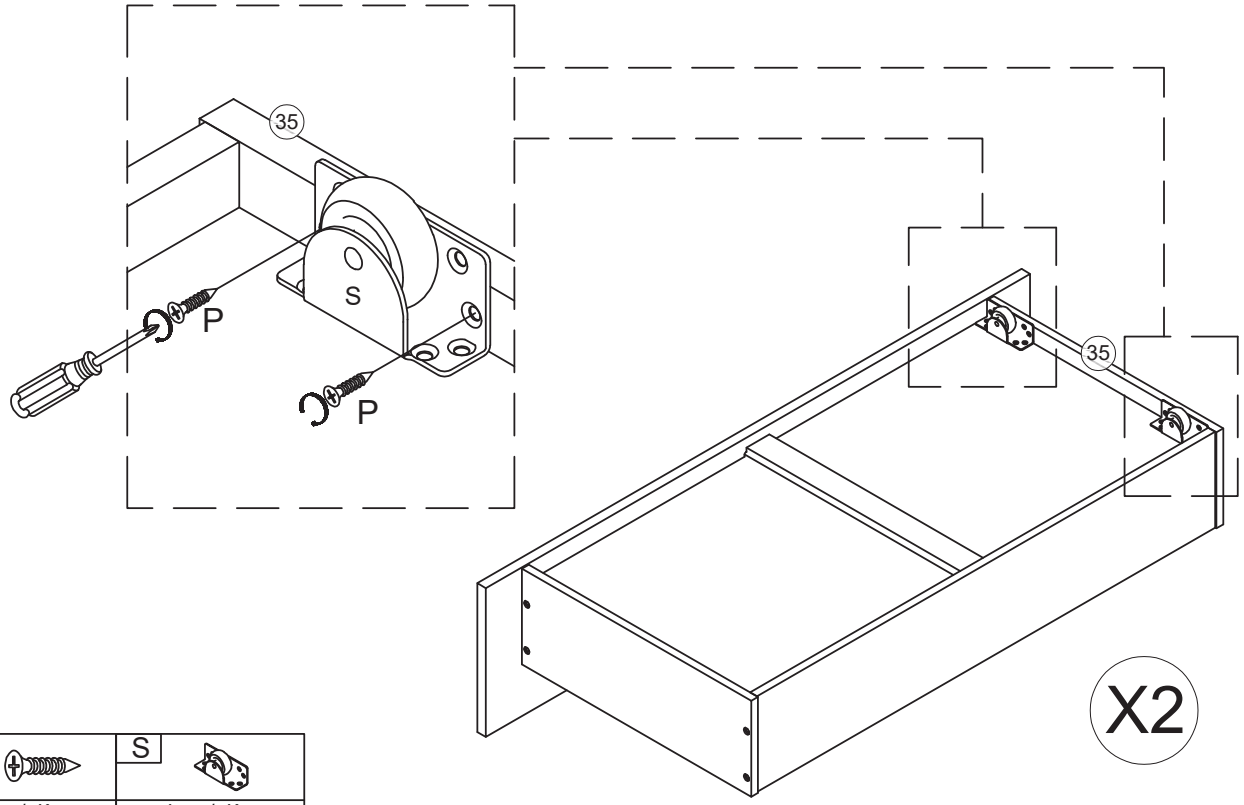

P	S
8pcs/pièces	4pcs/pièces

Step/Étape 38

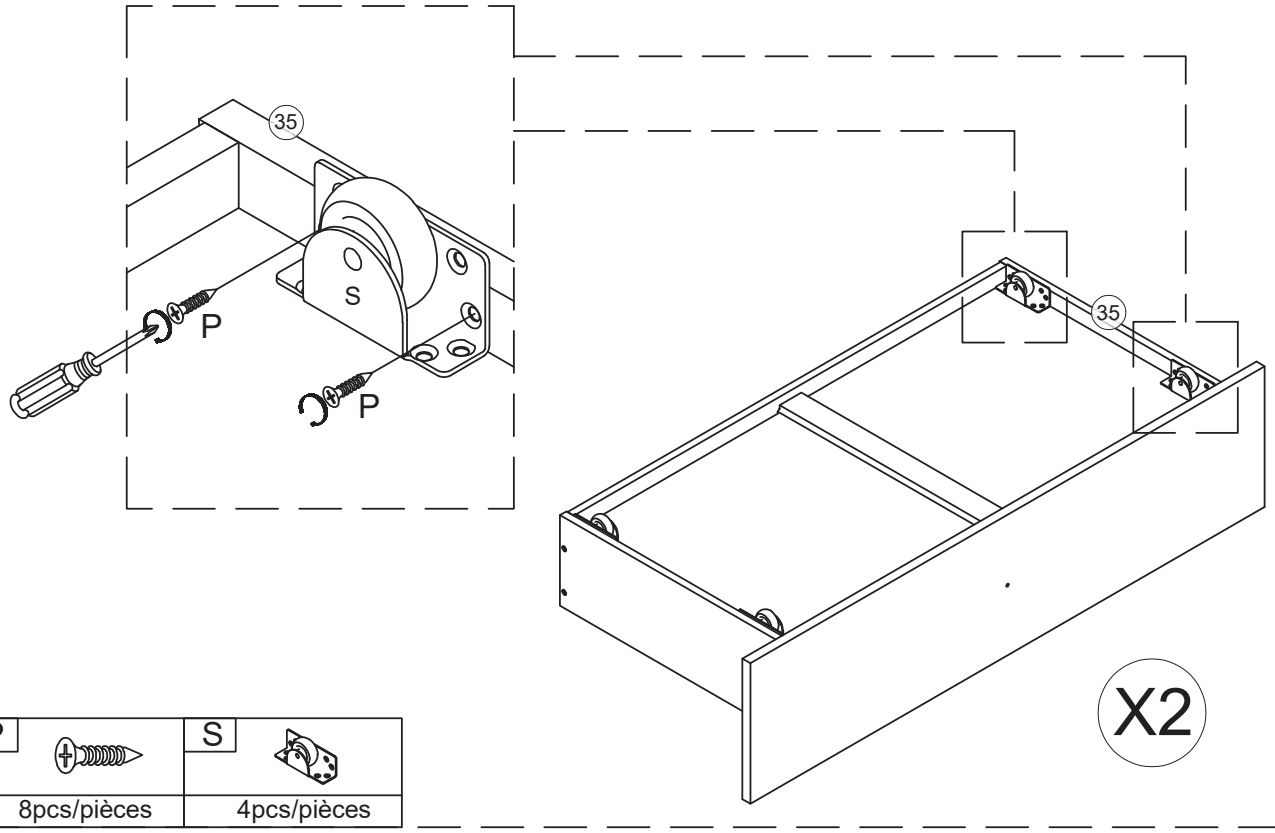

P	S
8pcs/pièces	4pcs/pièces

Step/Étape 39

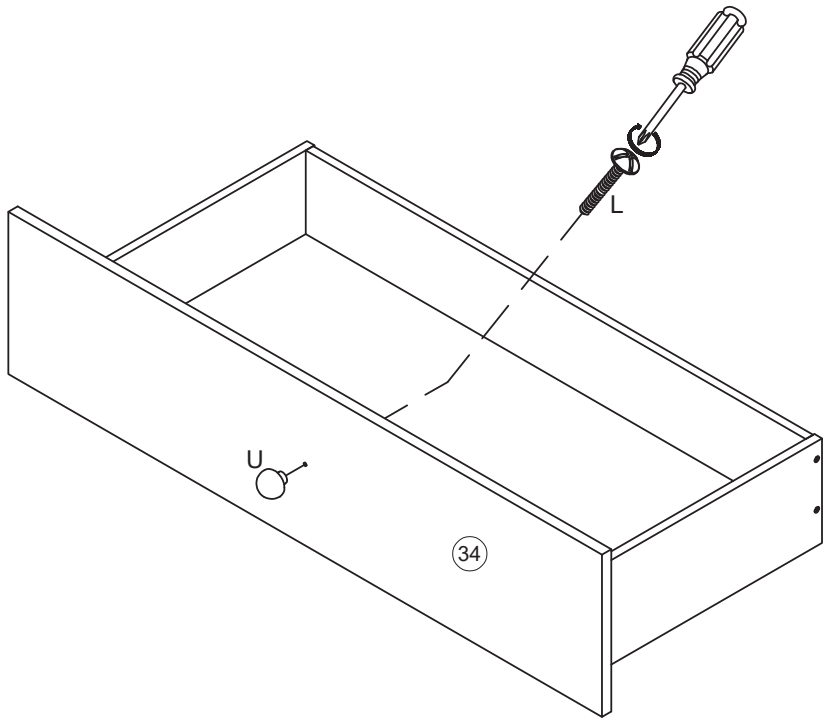

X2

U	L
2pcs/pièces	2pcs/pièces

Step/Étape 40

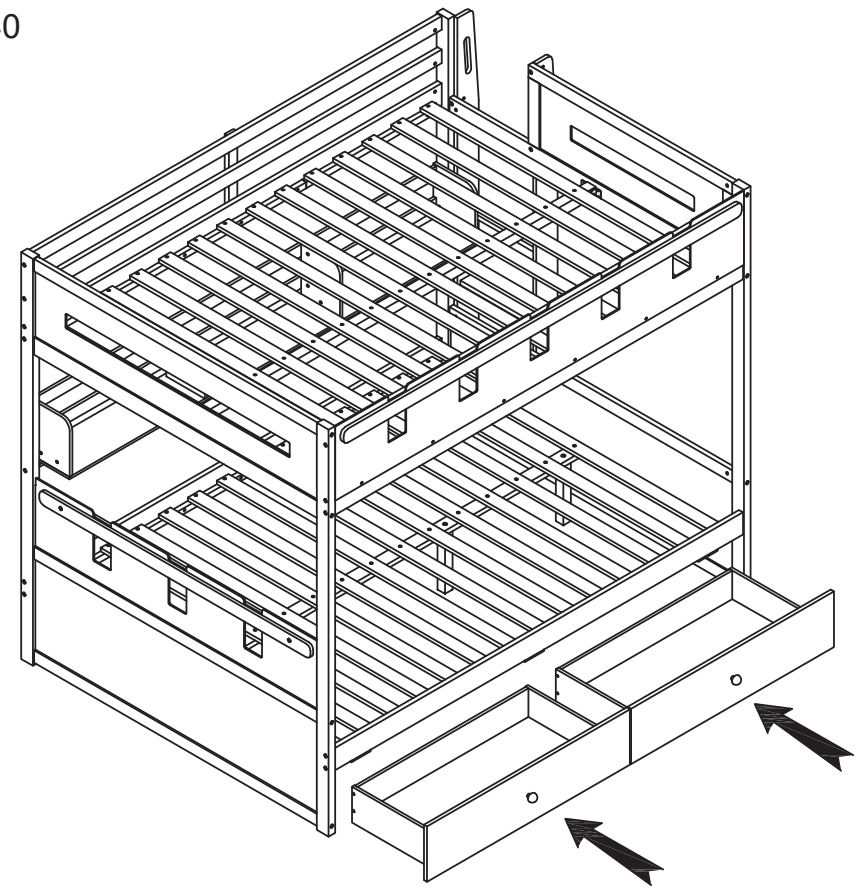

Step/Étape 41

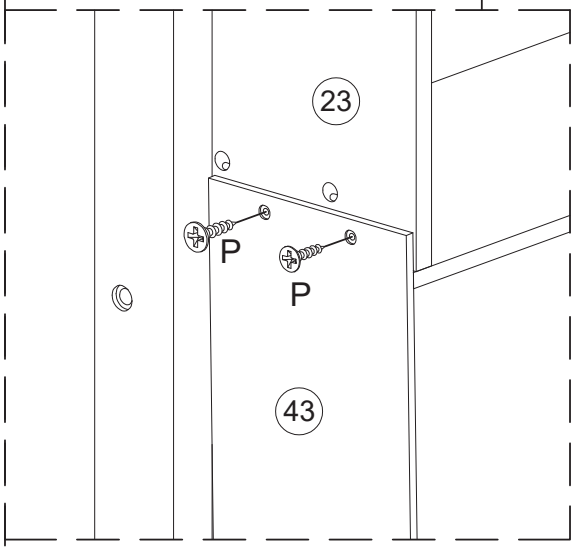

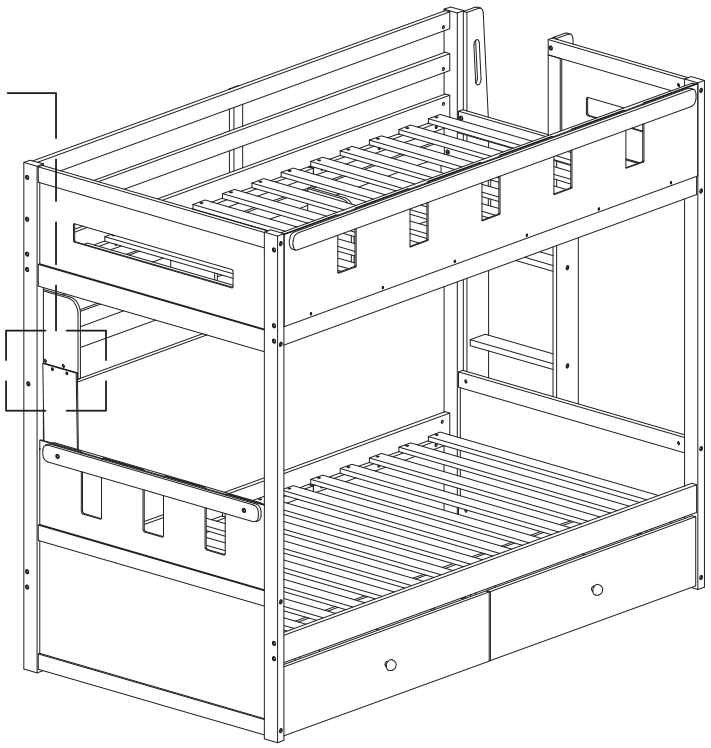

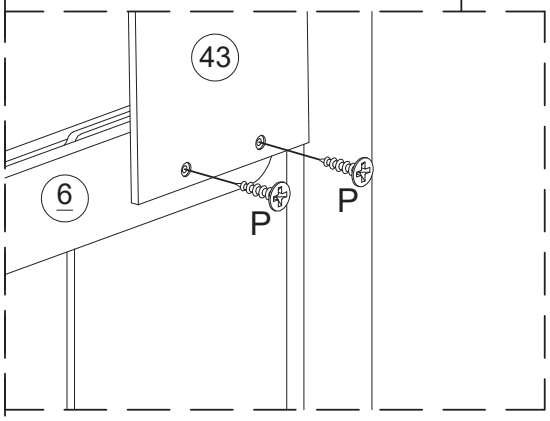

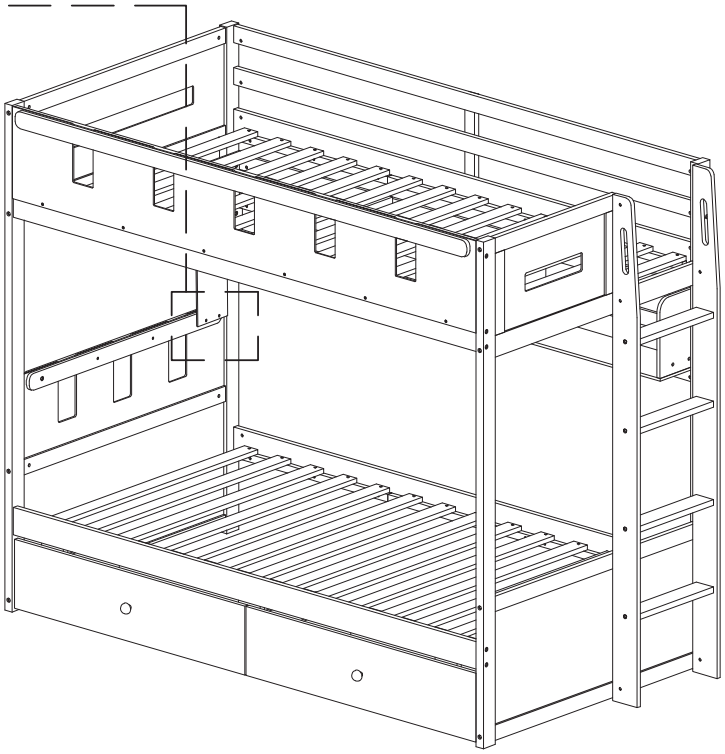

P	
4pcs/pièces	

COMPLETE - COMPLÈTE

