Assembly Instructions
Instructions de montage
Instrucciones de armado

36” Wide Hanging Entryway Shelf
Étagère à crochets pour vestibule, largeur de 36 po
Repisa ancha colgante para entrada

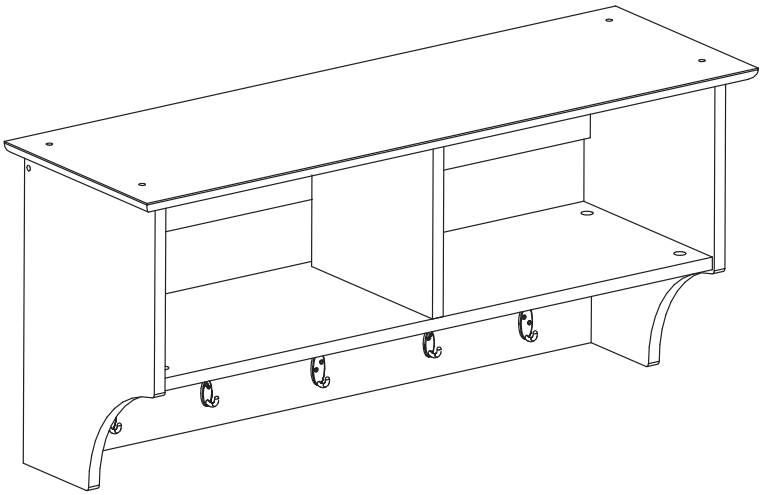

This product is shipped in 1 carton
Ce produit est livré dans une boîte en carton
Este producto es enviado en 1 caja de cartón

- If you have received a damaged or defective part
- If you are missing hardware or parts
- For help with assembly

Replacement parts will leave our facility within two business days via UPS ground or mail. Please note: shipping times will vary depending on location.

Before you call please:

1) Record the following information from the shipping label on the outside of the box. You will need it for warranty purposes:

- Ship To Name
- Sales Order Number

2) Note the product model number.

3) Review the contents of your shipment to determine what you are missing.

Option de service en ligne

Complétez le formulaire Commande de Pièces de Rechange disponible dans la section Soutien à la clientèle de notre site web

- *Si vous avez reçu une pièce endommagée ou défectueuse*
- *Si vous manquez la quincaillerie ou les pièces*

Les pièces de rechange quitteront notre installation dans deux jours ouvrables via UPS par terre ou le courrier. Notez s’il vous plaît que les temps d’expédition varieront selon l’emplacement.

Pour parler avec quelqu’un en français, s’il vous plaît contacter votre détaillant.

Opción de servicio en línea

- *Si usted ha recibido una parte dañada o defectuosa, o*
- *Si falta alguna parte o componente*

Complete la forma para solicitud de piezas de remplazo en la sección de soporte al cliente en nuestra página

O envíenos sus preguntas al correo

Para solicitar ayuda en español por favor contacte su distribuidor.

Las piezas de recambio dejarán nuestras instalaciónes dentro de dos días hábiles vía UPS correo terrestre. Por favor note que el tiempo de transporte variara según la ubicación.

Required Tools / Outils requis / *Herramientas necesarias*

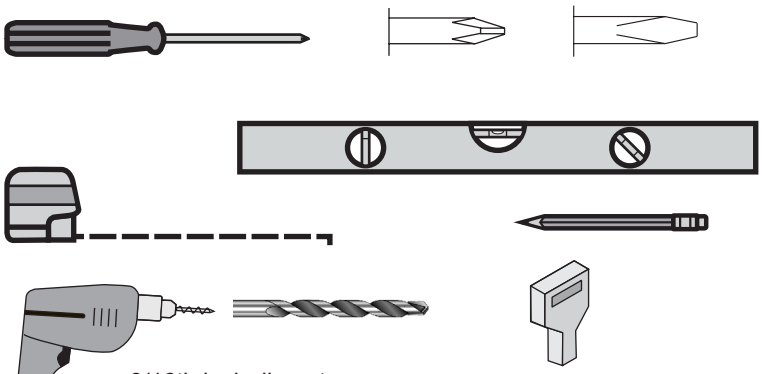

3/16th inch diameter
3/16ième de pouce de diamètre
3/16 pulgadas de diametro

Stud Finder
Détecteur de montant
Detector de travesaños

Caution
Do not over tighten any screw.
The last few turns of each screw should be done very slowly or by hand.

Attention
Évitez de trop serrer les vis. Ralentissez la vitesse de la foreuse pour les derniers deux tours de vis ou vissez-les lentement à la main.

Precaución
No apriete los tornillos demasiado. Las últimas vueltas de cada tornillo deben hacerse muy lentamente o con la mano.

BEFORE YOU BEGIN
Identify ALL parts and hardware to ensure everything is included.

AVANT DE COMMENCER
Identifier toutes les pièces et le matériel afin de s'assurer que tout est inclus.

ANTES DE COMENZAR
Identifique todos las partes y componentes para estar seguro que todo está incluido

Hardware / *Quincaillerie / Piezas de Conexión*

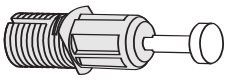

Blue Rapid Rods (8)
Tige rapide bleu
Clavija azul de ajuste rápido

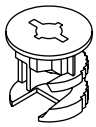

Large Zinc Cam (8)
Ferrure en zinc grande
Tuercas de fijación grande de zinc

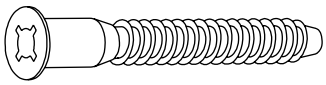

2" Confirmat Screws (7)
Vis Confirmat 2 po.
Tornillos Confirmat

Screw Cover Caps (6)
Capuchons des vis
Cubiertas de tornillos
black / noir / negro espresso / expresso gray / gris / gris
white / blanc / blanco

Coat Hook (3)
Crochet de manteau
Gancho para ropa

chrome / chrome / cromo
black / noir / negro

Wardrobe Hook (2)
Crochet de garde-robe
Gancho de armario
chrome / chrome / cromo
black / noir / negro

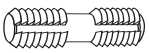

Plastic Dowel (4)
Goujons en plastique
Pasador de plastico

#6 - 5/8" Screws (10)
Vis #6 - 5/8 po.
Tornillos de 5/8''

3½" Quadrex Screw (2)
Vis Quadrex 3½ po.
Tornillo Quadrex de 3 ½''

Parts / Pièces / Piezas

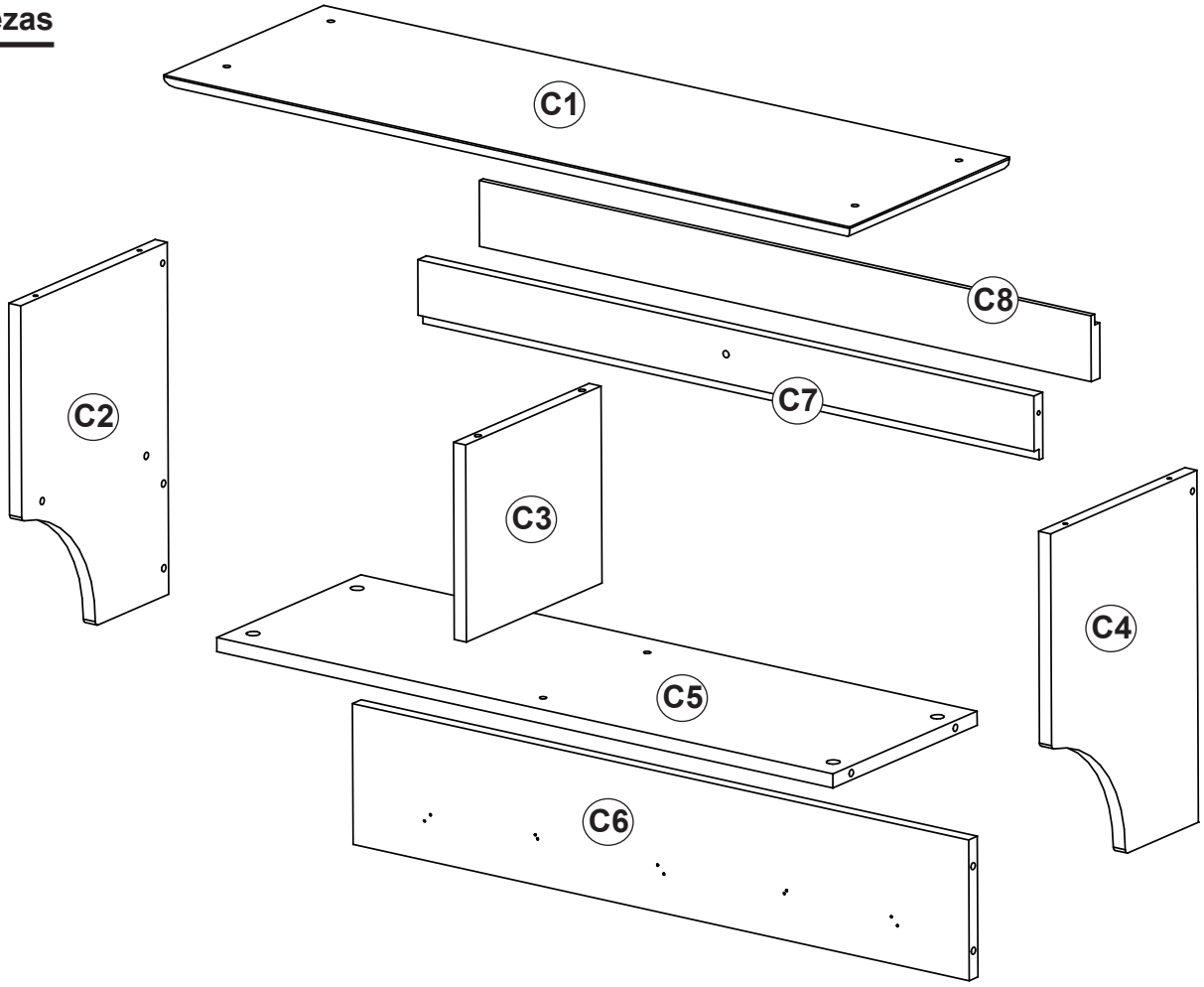

C1

Top (1)
Dessus
Panel superior
black / noir / negro espresso / expresso gray / gris / gris white / blanc / blanco

C2

Left Side (1)
Côté gauche
Lateral izquierdo
black / noir / negro
espresso / expresso Gray / gris / gris
white / blanc / blanco

C3

Center Gable (1)
Pignon central
Panel central
black / noir / negro espresso / expresso gray / gris / gris
white / blanc / blanco

C4

Right Side (1)
Côté droit
Lateral derecho
black / noir / negro
espresso / expresso gray / gris / gris
white / blanc / blanco

C5

Bottom Shelf (1)
Tablette du bas
Repisa inferior
black / noir / negro espresso / expresso gray / gris / gris white / blanc / blanco

C6

Back Panel (1)
Panneau arrière
Panel trasero
black / noir / negro espresso / expresso gray / gris / gris
white / blanc / blanco

C7

Rear Stabilizer (1)
Stabilisateur arrière Estabilizador trasero
black / noir / negro espresso / expresso gray / gris / gris
white / blanc / blanco

C8

Wall Stabilizer (1)
Stabilisateur de mur Estabilizador de pared
black / noir / negro espresso / expresso gray / gris / gris
white / blanc / blanco

1

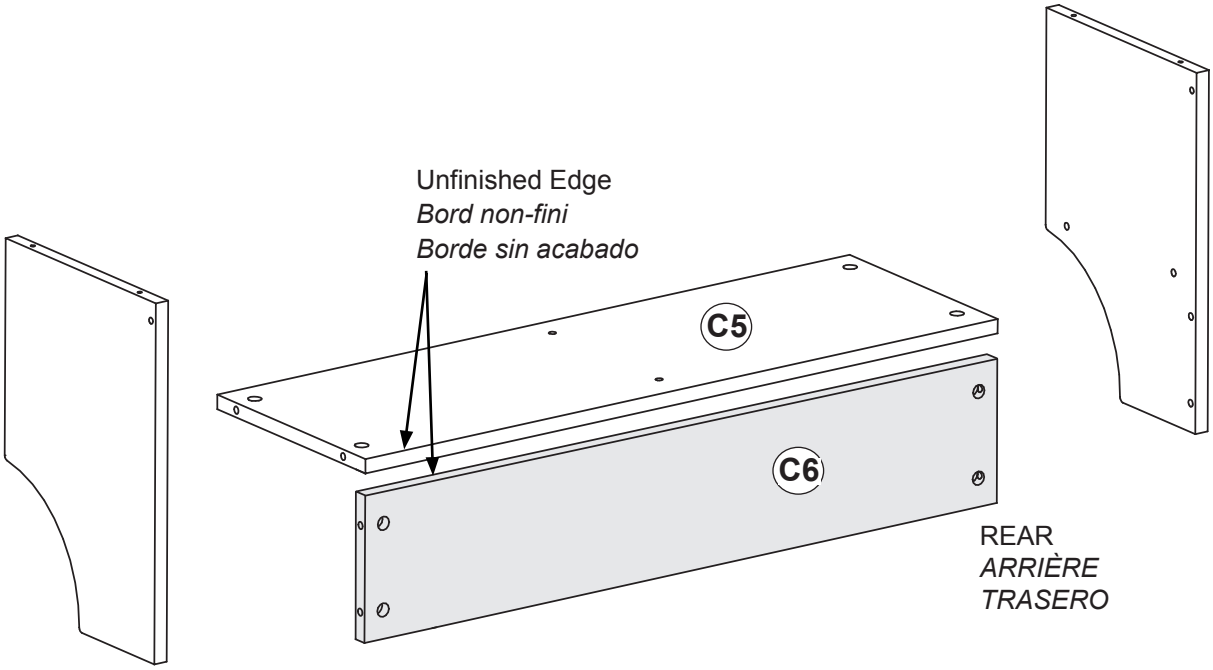

1a

x8

1b

x8

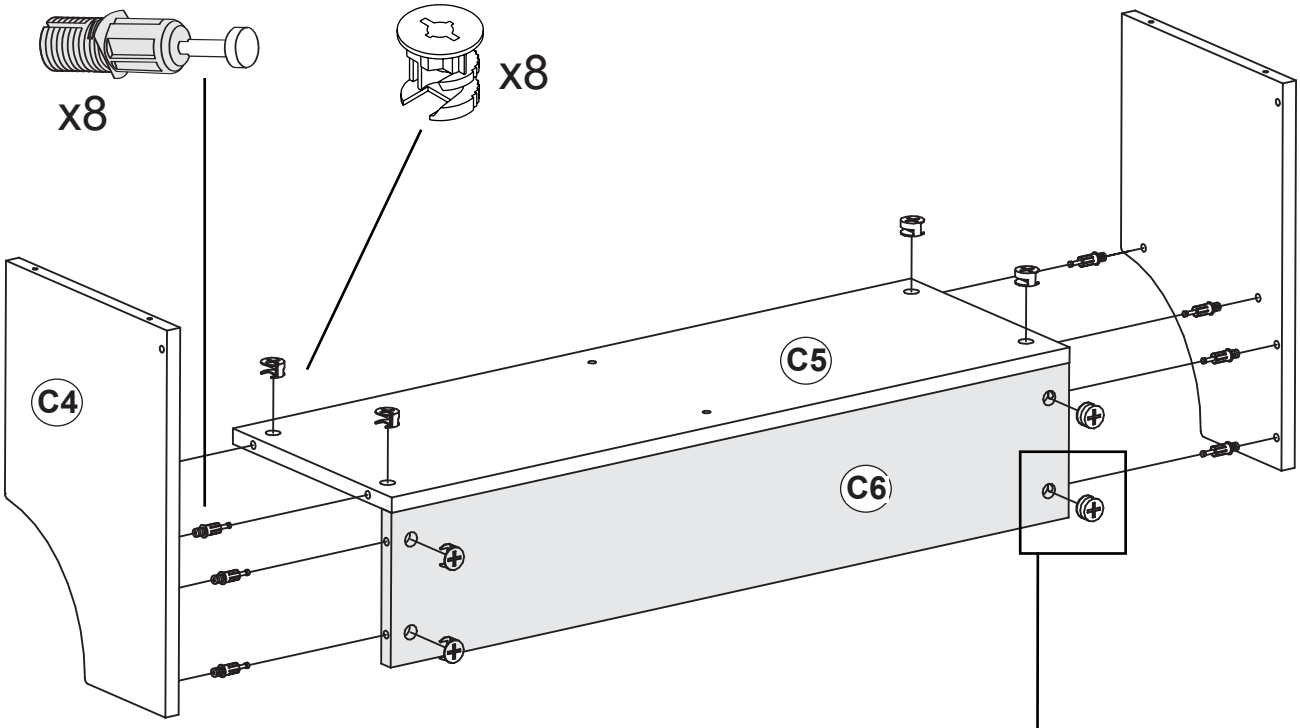

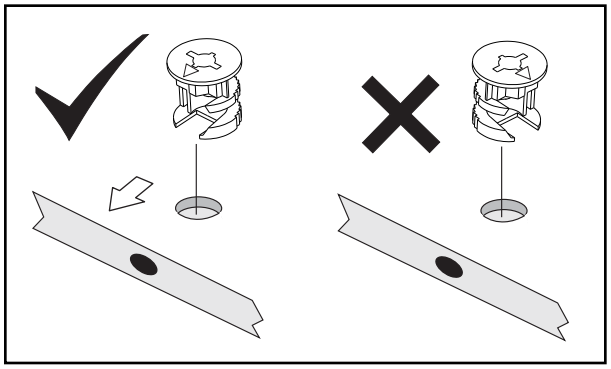

1c

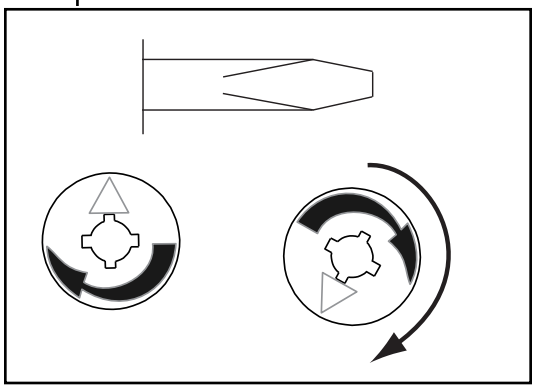

2

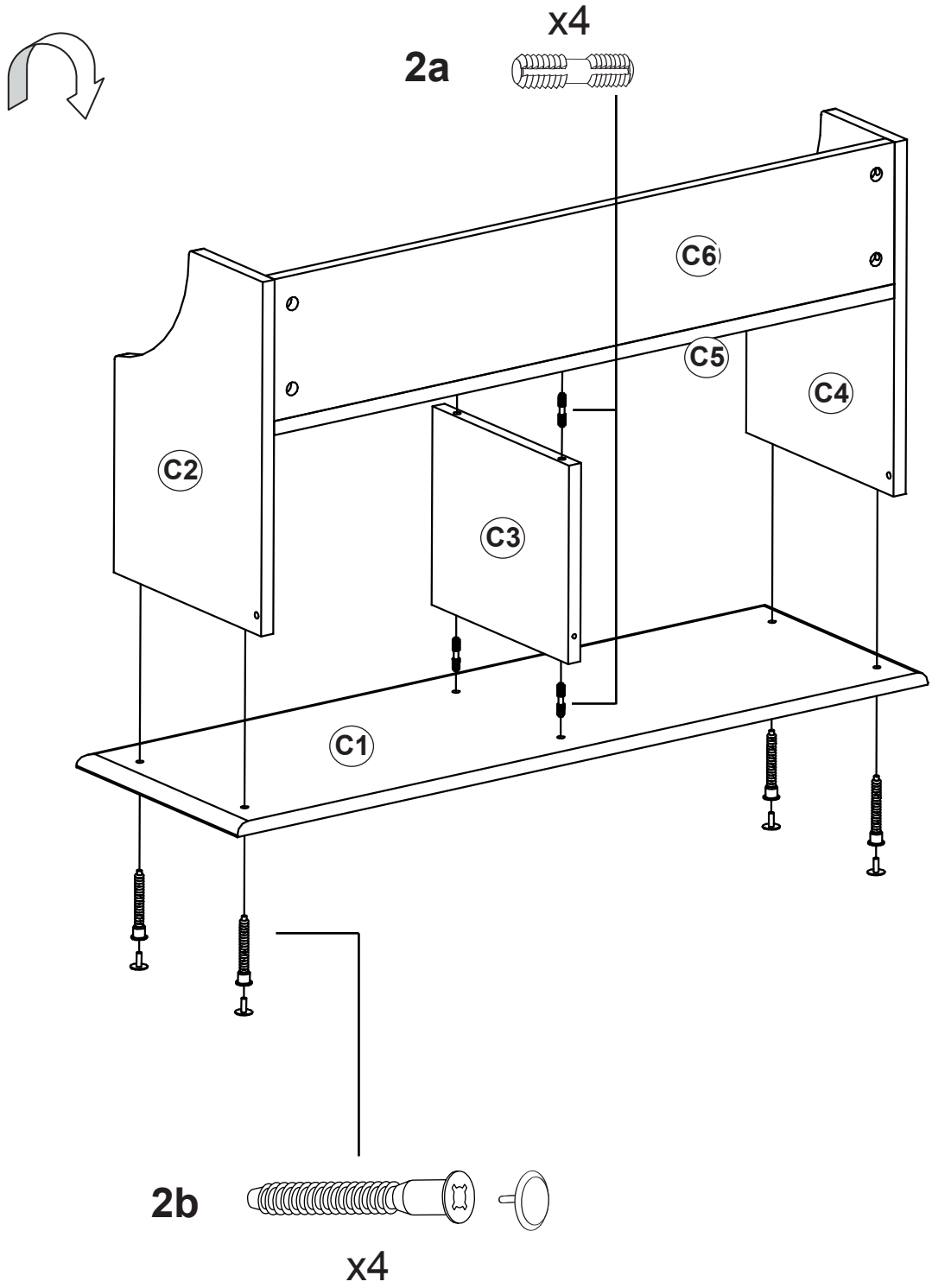

3

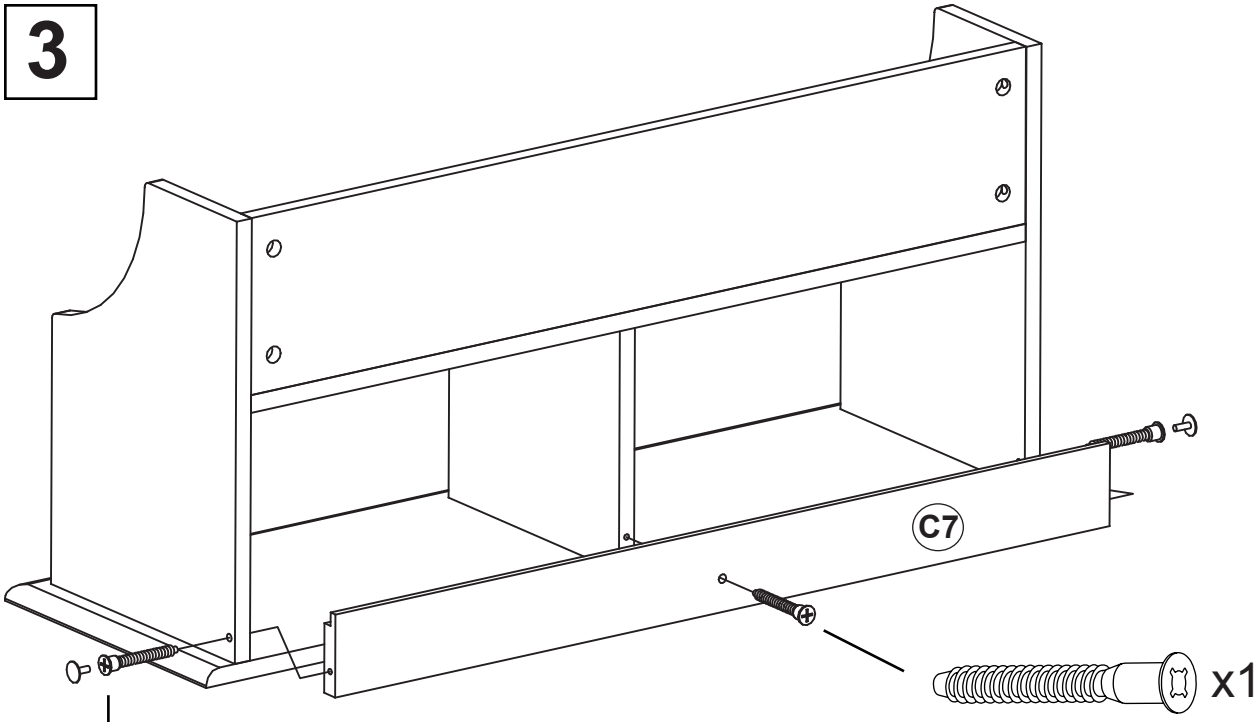
C7
x1

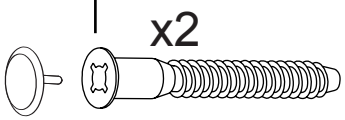
x2

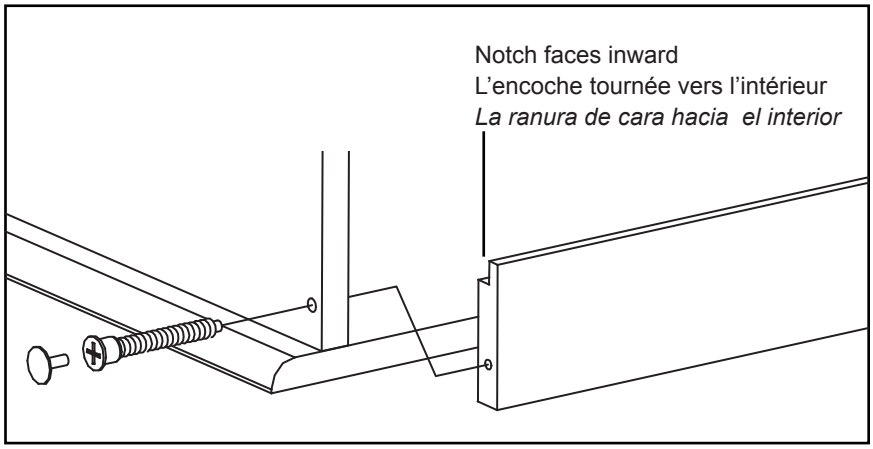
Notch faces inward
L'encoche tournée vers l'intérieur
La ranura de cara hacia el interior

4

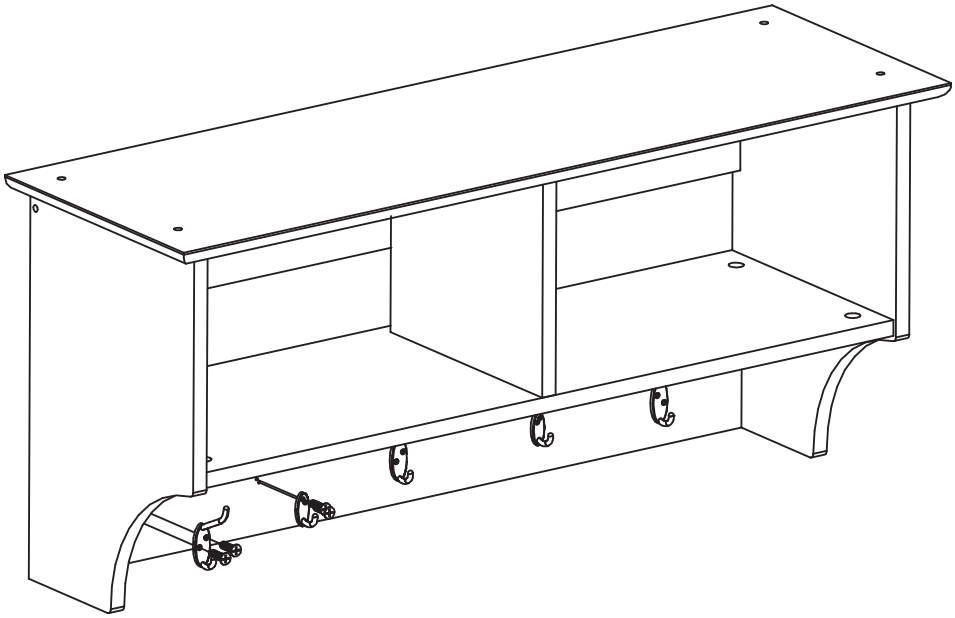

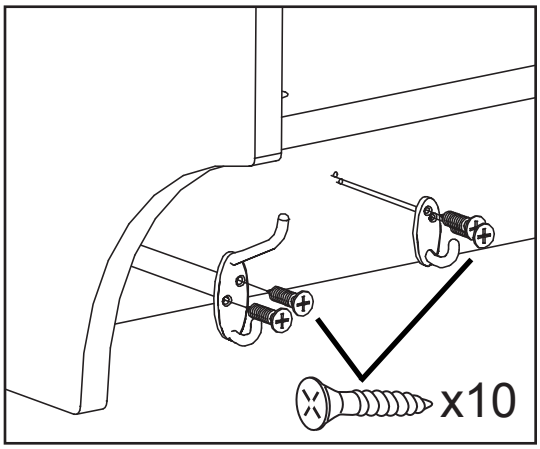
x10

5 Hanging the Entryway Shelf - 2 people required
Pour suspendre l'étagère à crochets, vous aurez besoin de 2 personnes
Colgando la repisa de entrada son requeridas 2 personas

Determine where you want to hang the Cubbie Shelf. **Make sure you are able to attach it to 2 wall studs.** Locate wood studs and attach the Wall Stabilizer (C9) at the desired height using the 3½" Quadrex Screw If you cannot locate a stud, contact your local hardware store and use the appropriate wall mounting hardware.	*Choisissez l'emplacement de votre étagère à crochets.* ***Assurez-vous que vous êtes en mesure de le joindre à 2 poteaux muraux.*** *Localiser les goujons en bois et le fixer au mur le stabilisateur (C9) à la hauteur désirée à l'aide des 3½" Quadrex vis* *Si vous ne parvenez pas à localiser le goujon, contactez votre magasin de matériel informatique et de l'utilisation appropriée du matériel de montage mural.*	*Determine dónde desea colgar la repisa.* ***Asegúrese de ser capaz de montarla en una pared de 2 travesaños.*** *Localice los travesaños de madera e instale el Estabilizador de pared (C9) a la altura deseada utilizando el Tornillo 3½ "Quadrex* *Si usted no puede encontrar un travesaño, póngase en contacto con su ferretería local y utilice los elementos necesarios de montaje para la pared deseada.*

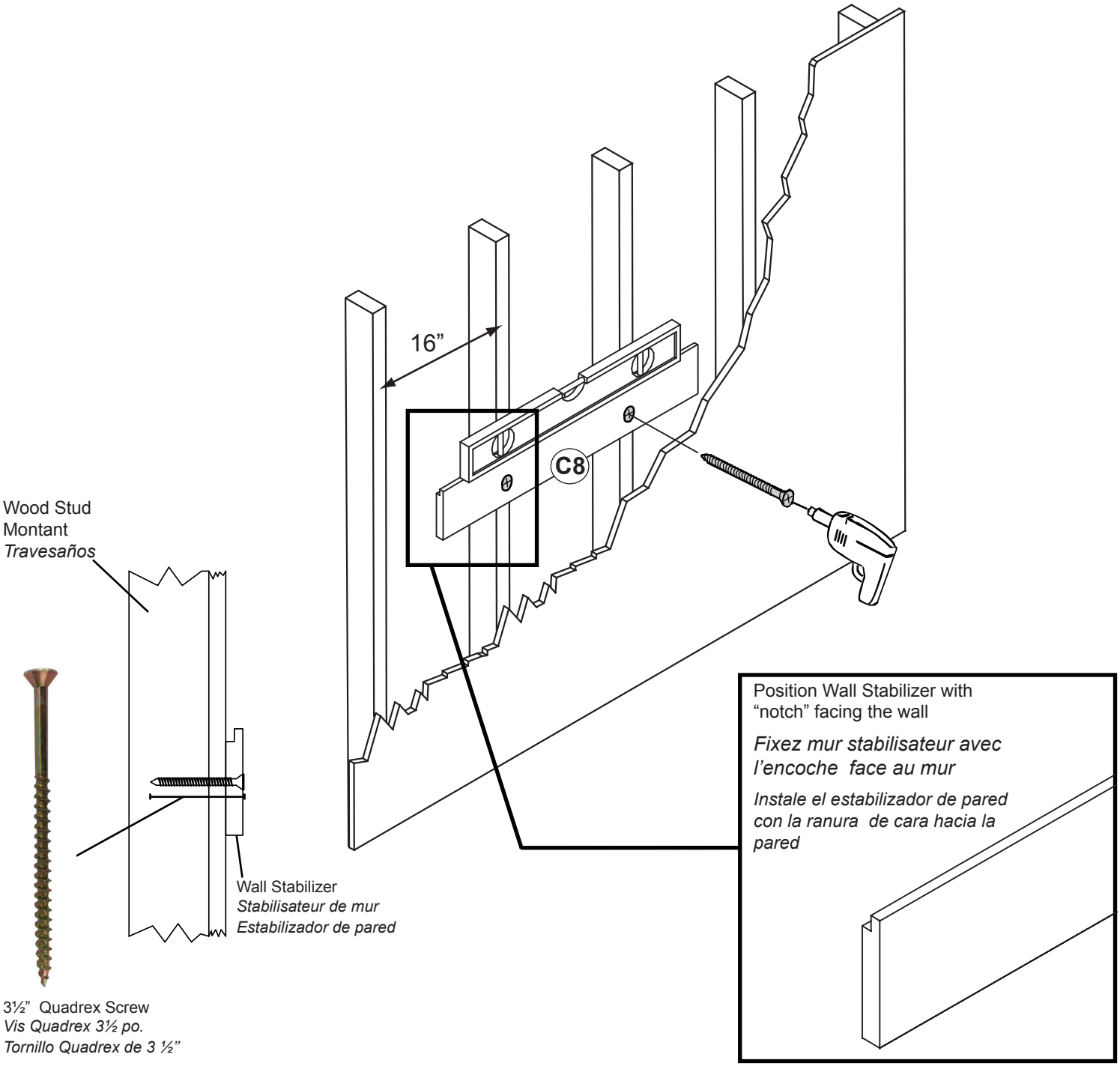

6

Carefully mount the Entryway Shelf. The Rear Stabilizer will fit tightly into the Wall Stabilizer.
Placez soigneusement l'étagère à crochets. Le stabilisateur arrière va s'ajuster solidement dans le mur de stabilisateur.
Cuidadosamente deslice la repisa apoyada en la pared hasta que el estabilizador trasero encaje adecuadamente dentro del estabilizador de pared.

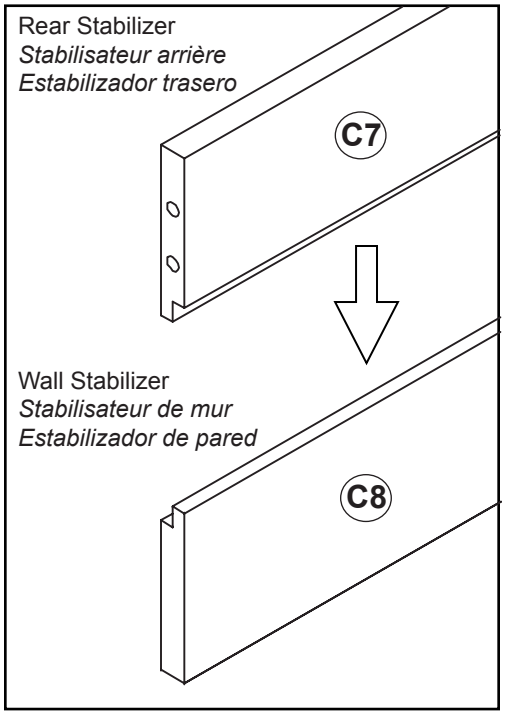

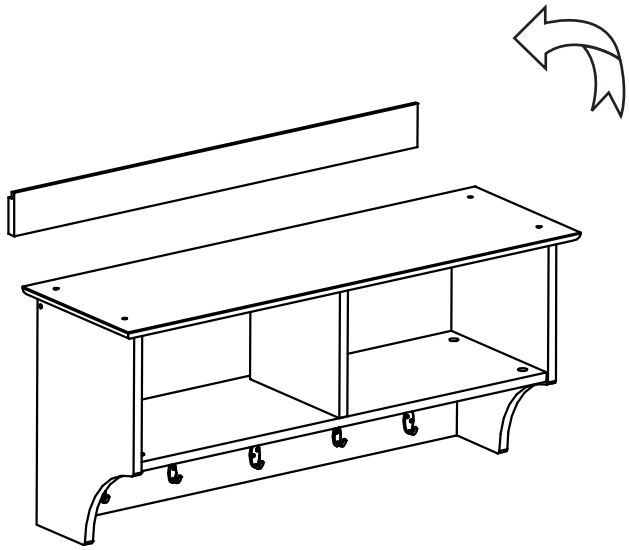

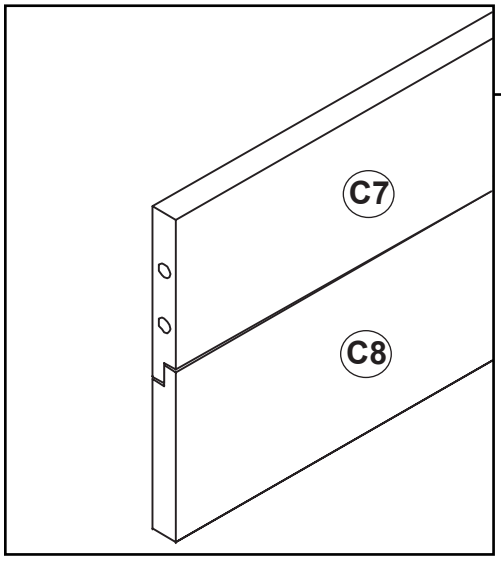

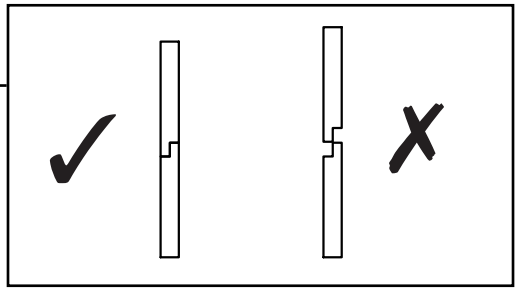

Product must sit completely FLUSH against wall

Produit doit s'asseoir complètement contre mur

El producto debe estar apoyado completamente al ras contra la pared.

7

If desired, you can also secure the Rear Stabilizer to the studs using similar screws. (not supplied)

Si vous le souhaitez , vous pouvez également fixer le stabilisateur arrière aux montants avec les mêmes vis. (Non fourni)
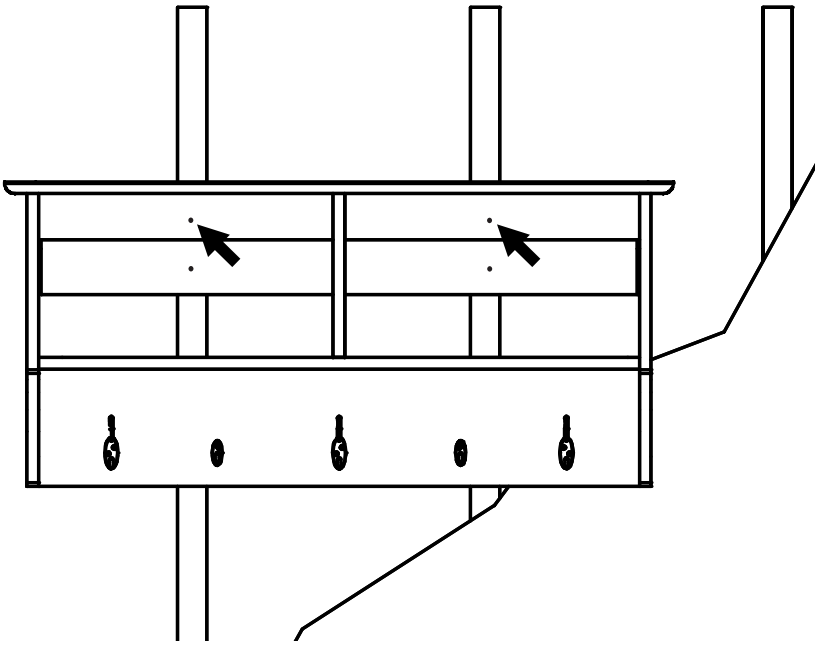
Si lo desea, también puede asegurar el Estabilizador Trasero a los travesaños usando tornillos similares. (no incluido)