VEVOR

Upgrade · The Home Creator Way

MECHANICAL KEYLESS DOOR LOCK

MODEL:OL-601D3-01

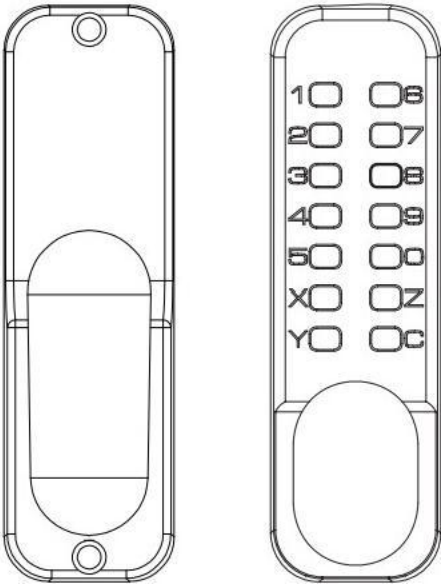

MODEL:OL-601D3-01

This is the original instruction,please read all manual instructions carefully before operating.VEVOR reserves a clear interpretation of our user manual.The appearance of the product shall be subject to the product you received.Please forgive us that we won't inform you again if there are any technology or software updates on our product.

Safety instruction and precautions

WARNING:

Read this material before using this product.Failure to do so can result in serious injury.

Assembly precautions:

1)Assemble only according to these instructions.Improper assembly can create hazards.

2)Wear ANSI-approved safety goggles and heavy-duty work gloves during assembly.

3)Keep assembly area clean and well lit.

4)Keep bystanders out of the area during assembly.

NOTE:

1.Recommended password length is 4-6 digits.

2.Press the C key to reset before entering your password.

3.The password does not need to be entered in sequence.

4.The initial password is "123",which can be set on the surface of the button.

List of Parts

1)Outdoor panel

2)Indoor panel

3)Rubber gasket*2

4)Black screw M5x15*3(one backup)

5)Connecting rod and guiding spring*3(one backup) the guiding spring can be adjusted in length.

6)Install screws M5x60*3(one backup)

7)Wood screw x4(used to fix buckle plate and lock tongue)

8)Spring

9)Flat shaft

10)Lock tongue(60mm and 70mm)

11)Buckle plate buckle box

12)Bolt Guide

13)Manual

14)Assisted installation drilling sticker

MODEL:OL-601D3-01

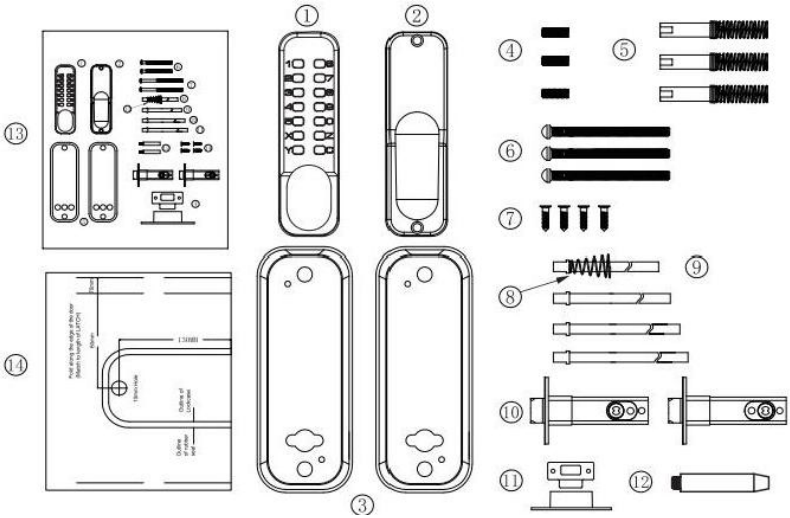

Before installation,please:

1)Make sure all parts are working properly

2)Set or change the password

The passwords set are in no order and cannot be repeated. Setting a 4-6digit code is the most secure.

3)After setting the password,make sure the door lock can be opened normally,Insert the flat shaft into the lock cylinder hole and rotate the handle,the latch should extend and retract normally.

Size Chart Template

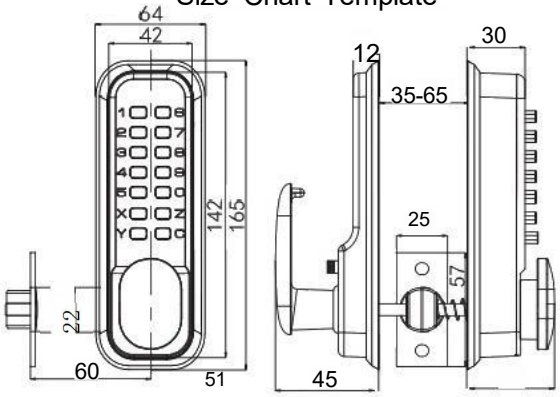

Installation

1)Correctly position and affix the template(Model 601 product template)to the surface of the internal door Required height off the floor.Ensure that the relevant,marked,door edge alignment template should be properly aligned with the actual door edge(as Fig 1).

2)The 14mm diameter holes in the product template are for the square stem spindle holes and the two 12mm diameter holes are for the bolt holes that secure the front and rear panels.two 7mm diameter holes are designated for pin installation.

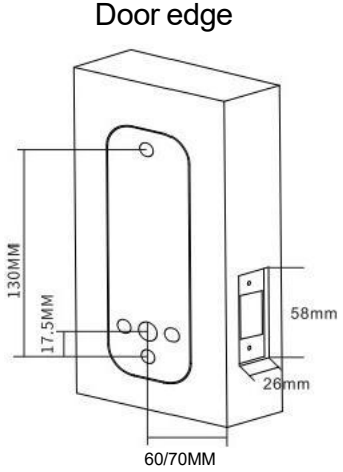

FIG1

Lock Core Installation

1)Mark a center point on the "Latch Center Line".(as Fig 2)

2)Drill a hole 25 mm in diameter and 80 mm deep at the marked location.

3)Insert the lock core into the drilled hole,then insert the flat shaft into the square hole of the lock core and tighten it.

4)Drill two small holes,3mm in diameter,on the lock core installation hole.

5)Secure the latch with Phillips wood screws to ensure correct positioning

6)The factory-installed password lock comes with 60mm and 70mm locking tongues that can be selected for installation.

Cut a latch panel slot on the side of the door,and dig a latch mounting hole on the side of the door.

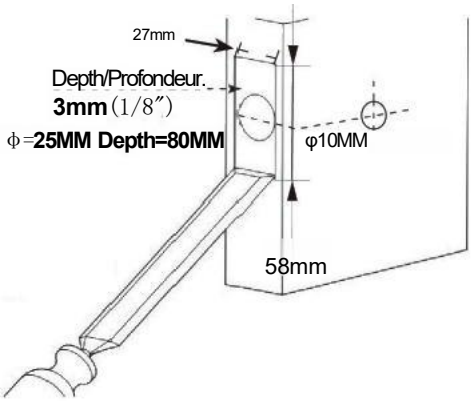

FIG2

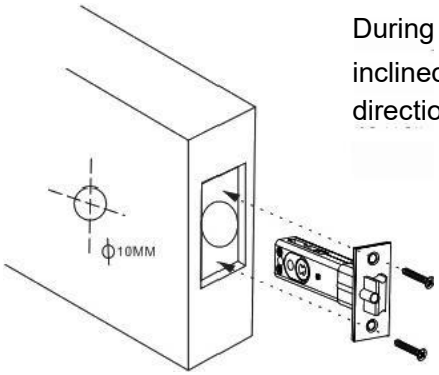

During installing,the inclined plane of the latch towards the direction of closing the door.

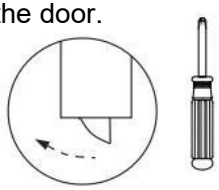

The direction of closing the door

FIG3

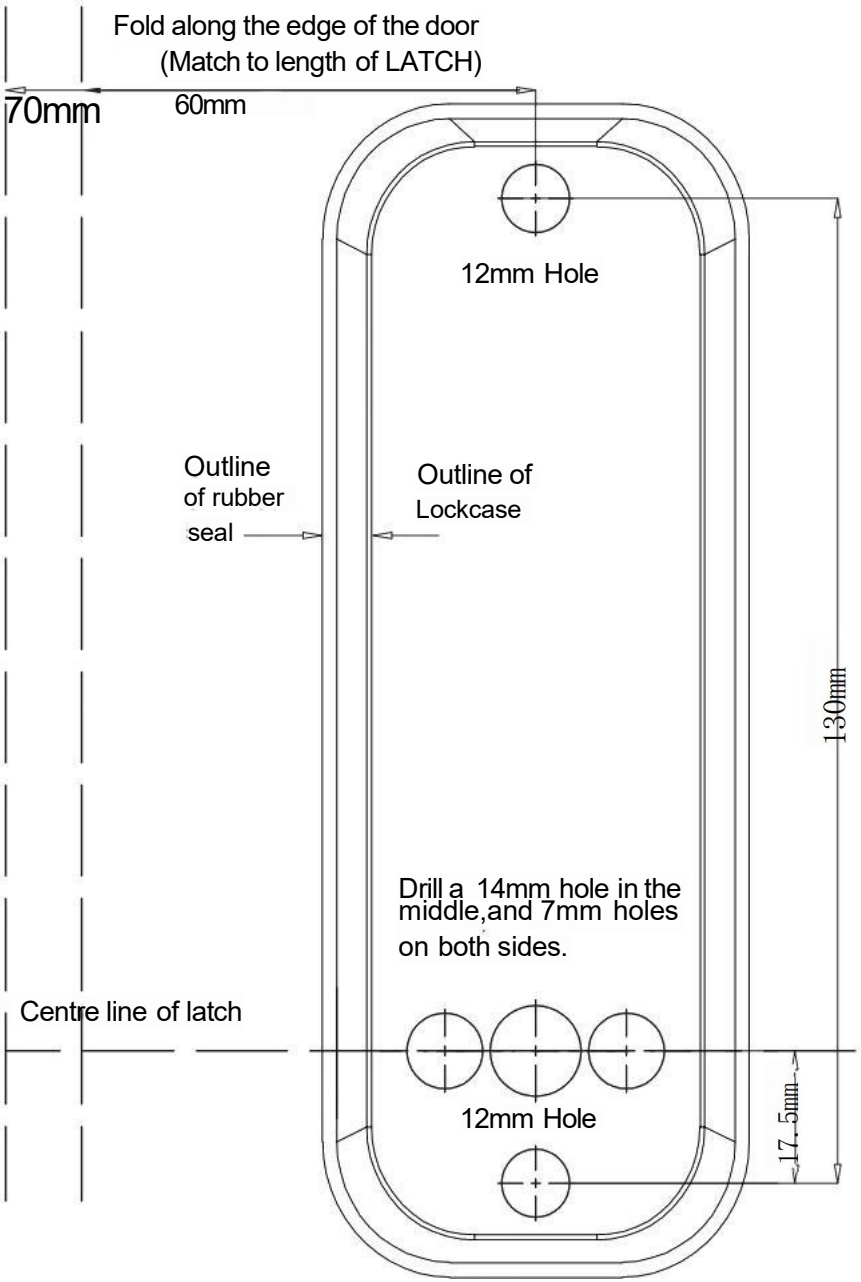
Fold along the edge of the door
(Match to length of LATCH)
70mm
60mm
12mm Hole
Outline
of rubber
seal
Outline of
Lockcase
130mm
Drill a 14mm hole in the
middle,and 7mm holes
on both sides.
Centre line of latch
12mm Hole
17.5mm

TEMPLATES

Setting/Changing Passwords

Instructions:1.The default password at the factory is 123,and testing is required after installation.2.The Y and C keys are function keys and cannot be used to form a password;The C key is used for resetting.If an incorrect password is entered or another key is accidentally pressed,the C key can be pressed to reset and then re-enter the password.

1) **Cancel password**:First press the C key,then enter the correct password, hold down the Y key without letting go,and then press the C key.After listening to a beep,it means that the password has been success fully cancelled.

(If the password is cancelled, it will switch to the always-on mode.)

2) Set new password:Hold down the Y key without letting go,then enter the new password (password cannot be repeated),as shown in Figure 4A.Then release the Y key and rotate the knob once,as shown in Figure 4B,and the new password will be successfully set.After successfully setting the new password,please remember and keep a record of it.

3) Normal mode:Cancel the original password(no password set),

Find password

1.After forgetting the password,we need to remove the lock from the door and search for it by examining the rectangular password peeping hole on the back of the lock,as shown in Figure 4C

2.If the black one inside the hole is the password key and the red one is not the password,it means that the password for the third generation is unordered and only needs to be found,without corresponding order.

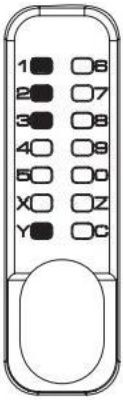

FIG 4A

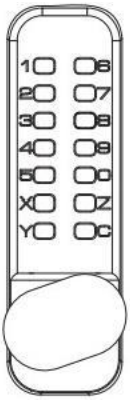

FIG 4B

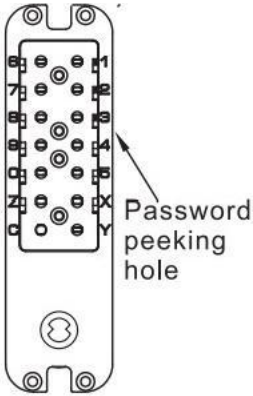

FIG 4C

Installation dimension selection

1)Then,select the corresponding size of flat shaft for installation based on the thickness of the door.(As shown in Figure 5)

2)The default size of the flat shaft(6x2)is suitable for door thicknesses ranging from 35mm to 65mm.

Model	The thickness(t)of the door	Black screw Connecting rod Spring	Screws	Flat shaft
OL-601D3-01	35≤t<42mm	/	M5x60×2	70mmx1
	42≤t<50mm	(M5xM5x35mm)×2	M5x60×2	80mmx1
	50≤t<58mm			90mmx1
	58≤t≤65mm			100mmx1

FIG5

Adjustment of door opening direction

Adjust the direction and position of the rotation axis on the front panel. Please refer to the method for adjusting the left and right doors

(As shown in Figure 6)

Latch Support Post

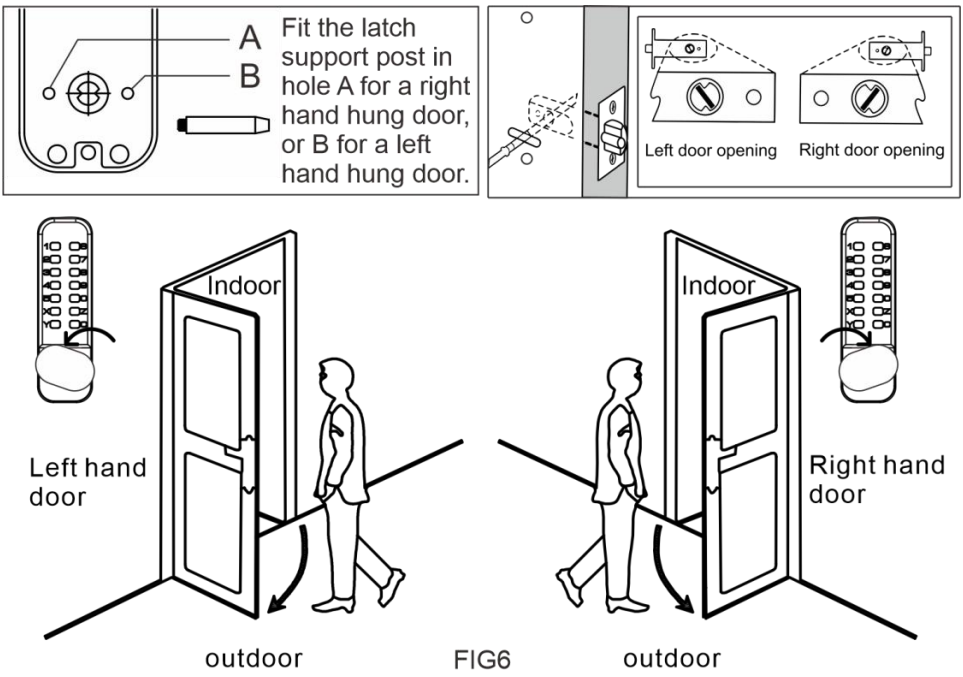

FIG6

Installation and Debugging

1)35~42mm thick door installation,insert the rubber pad.(as Fig 7A)

2)42~65mm thick door installation,first,insert the rubber pad into the panel. then,screw the black screws into the M5 screw holes of the lock.finally, screw the connecting rod into the black screws(as Fig 7B)

(Note:the guide spring on the connecting rod needs to be adjusted to be consistent with the thickness of the door.for example:if the door thickness is 50mm,the length of the connecting rod and the guide spring should be equal to 50mm).(as Fig 7C)

3)Insert one end of the flat shaft with a locking spring into the circular hole of the front panel lock (as Fig 7D)

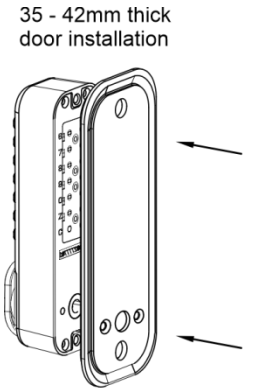

FIG7A

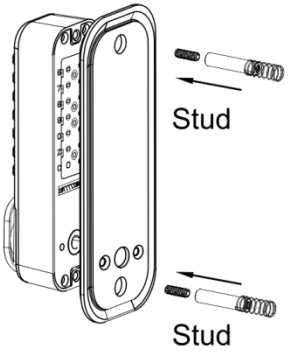

FIG7B

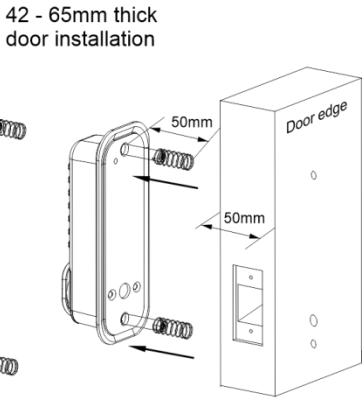

FIG7C

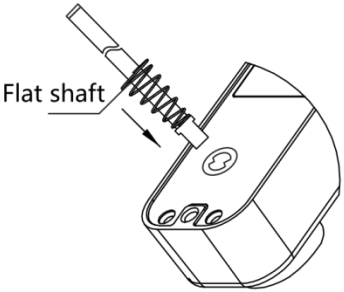

FIG7D

LH door and RH door screw position

The rear panel defauted left hand open, if want to change right hand open, please change the A hole screws to B hole.

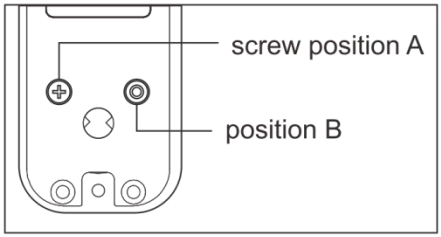

4)35~42mm thick door installation,of the front panel lock,and insert the other end into the circular hole of the rear panel lock.After installation, use the accompanying rubber gasket and mounting screws.(as Fig 8A)

5)42~65mm thick door installation,of the front panel lock,and insert the other end into the circular hole of the rear panel lock.After installation, use the accompanying rubber gasket and mounting screws.(as Fig 8B)

6)Before tightening the installation screws,make sure the lock is vertical and test the unlocking function to ensure proper operation.Then tighten the fixing screws to complete the installation.

Important reminder:Do not close the door until the password and lock are confirmed to be working properly.Avoid over tightening door locks and seals to prevent damage to the mechanism.

35-42mm thick door installation

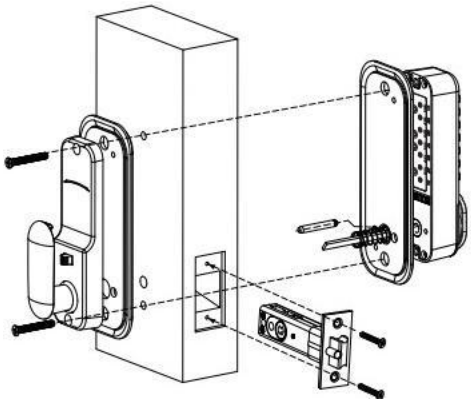

FIG8A

42-65mm thick door installation

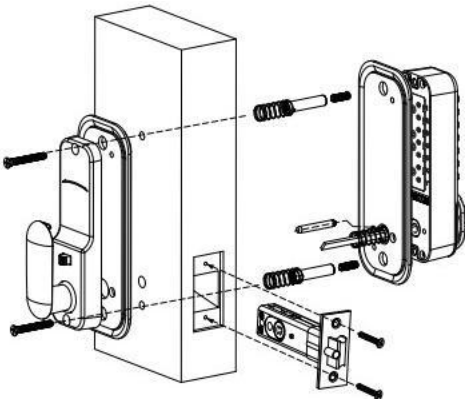

FIG8B

Door frame fastening plate,box,fixing

1)Important Note:The installed fastening plate must be positioned so that the lock core can enter the hole.

2)Taking the above into account,the door frame fastening plate must be correctly placed.

3)Once the correct position has been determined,draw lines around the fastening plate and around the two hole positions to mark them.

4)Remove the fastening plate,align the two hole locations of the box with the two hole locations where the marks were left,and draw marked lines along the perimeter of the box.Remove the box.

5)Make a square hole along the line about the size of the box,about 12mm deep,so that the box can be put down easily.Open a square hole about 1mm deep.

6)The square holes for the fasteners will allow the front fasteners to sit flush in the door frame.

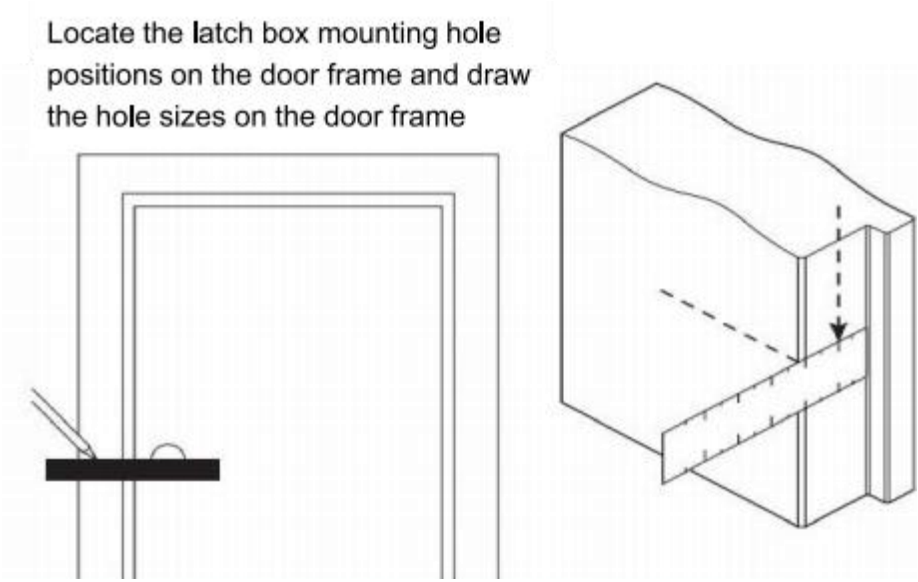

FIG9

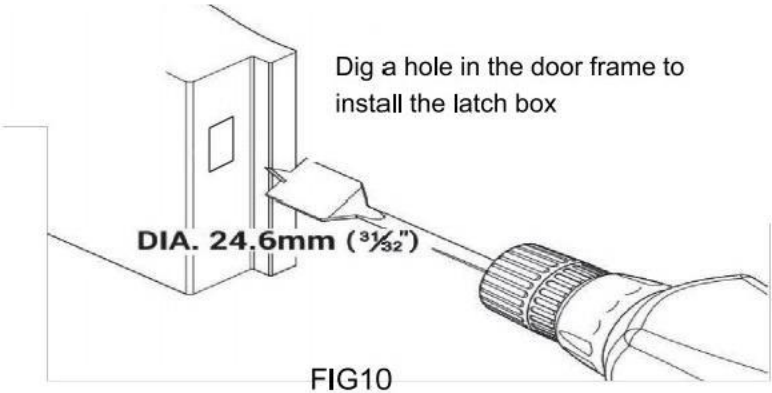

FIG10

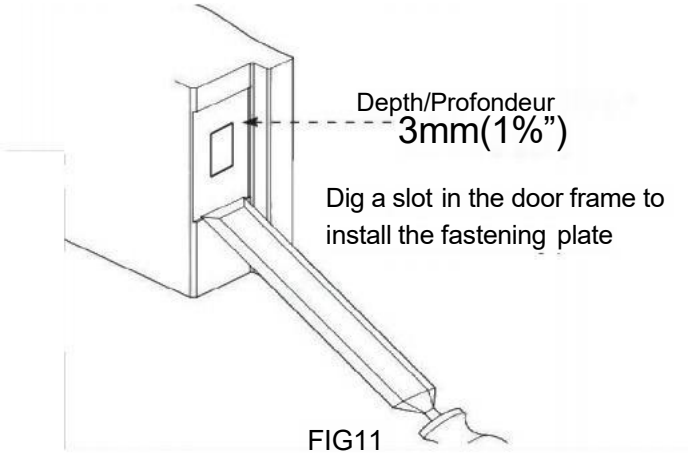

FIG11

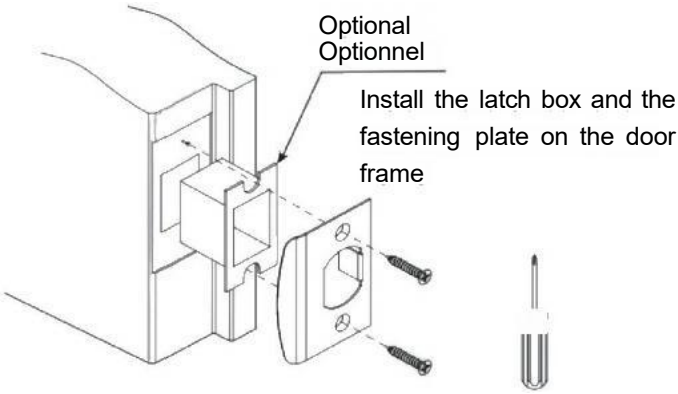

FIG12

Single sided rear panel normally open setting method

1)Normally open function setting:First, press and hold the rear door handle in the direction of opening the door,and push the rear door positioning switch in the opposite direction of opening the door.At this point, the normally open function setting is complete.

2)Cancel the normally open function:Press down on the rear door handle, push the rear door positioning switch towards the door opening direction, and then release the rear door handle.At this point,the normally open function is canceled

3)The following are the steps to set and cancel the single-sided normally open function installed on the right side door.For left door installation, rotate and press in opposite directions.

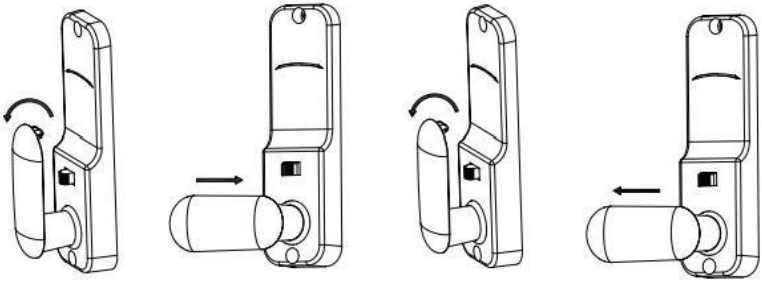

Normally unlock setting Cancel normally unlock

Common Questions and Solutions

Common Questions	Solutions
Inputting the password and rotating the knob cannot unlock the door.	1.Before entering the password,press the "C" key to reset the password lock. 2.Check that theinstallation direction of the lock's flat shaft for opening the door is correct. 3.Check whether the length of the flat shaft is appropriate
After unlocking,the knob and the lock tongue fail to return to their original positions.	1.The front and rear door panels of the lock are installed symmetrically and the lock tongue is at the same horizontal level. 2.Check whether the length of the flat shaft is appropriate.
The password press does not respond	1.Before entering the password,press the "C" key to reset the password lock.



VEVOR

Upgrade · The Home Creator Way

MÉCANIQUE SANS CLÉ PORTE VERROUILLAGE

MODÈLE : OL-601D3-01

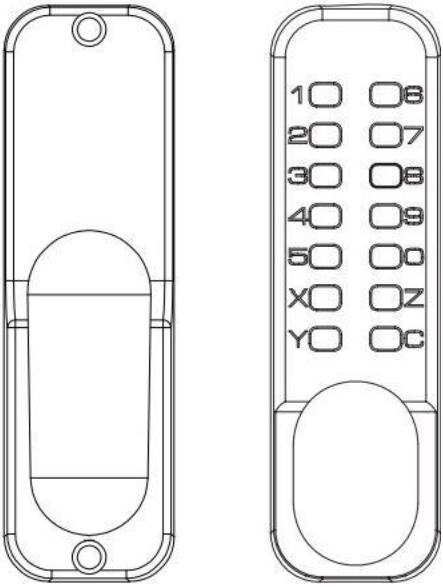

MODÈLE : OL-601D3-01

Ce est le original instructions, s'il vous plaît lire tous manuel instructions soigneusement avant fonctionnement.VEVOR réserves un clair interprétation de nos utilisateur manuel.Le apparence de la le produit doit être soumis à la produit Vous avez reçu. Veuillez pardonner. nous que nous ne le ferons pas vous informer encore s'il y sont n'importe lequel technologie ou logiciel mises à jour sur notre produit.

Sécurité instruction et précautions

AVERTISSEMENT:

Veuillez lire attentivement cette notice avant d'utiliser ce produit. Le non-respect de cette consigne peut entraîner des blessures graves.

Précautions de montage :

1) Assembler uniquement selon ces instructions. Un assemblage incorrect peut engendrer des risques.

2) Portez des lunettes de sécurité approuvées ANSI et des gants de travail robustes pendant l'assemblage.

3) Maintenez la zone d'assemblage propre et bien éclairée.

4) Gardez les curieux à l'écart de la zone pendant le rassemblement.

NOTE:

1. Recommandé mot de passe La longueur est de 4 à 6 chiffres.

2. Appuyez sur la touche C pour Réinitialisez votre mot de passe avant de le saisir.

3. Il n'est pas nécessaire de saisir le mot de passe. en séquence.

4. Le mot de passe initial est « 123 », qui peut être défini sur la surface du bouton.

Liste des pièces

1)Extérieur panneau

2) Panneau intérieur

3) Joint en caoutchouc*2

4) Vis noires M5x15*3 (une de rechange)

5) Bielle et ressort de guidage*3 (un de rechange) le ressort de guidage peut être ajusté en longueur.

6) Installation vis M5x60*3 (un) sauvegarde)

7) 4 vis à bois (utilisées pour fixer la plaque de boucle et la languette de verrouillage)

8) Printemps

9) Plat arbre

10) Languette de verrouillage (60 mm et 70 mm)

11) Boîte à boucle de plaque

12) Boulon Guide

13) Manuel
14) Assisté installation forage autocollant

MODÈLE : OL-601D3-01

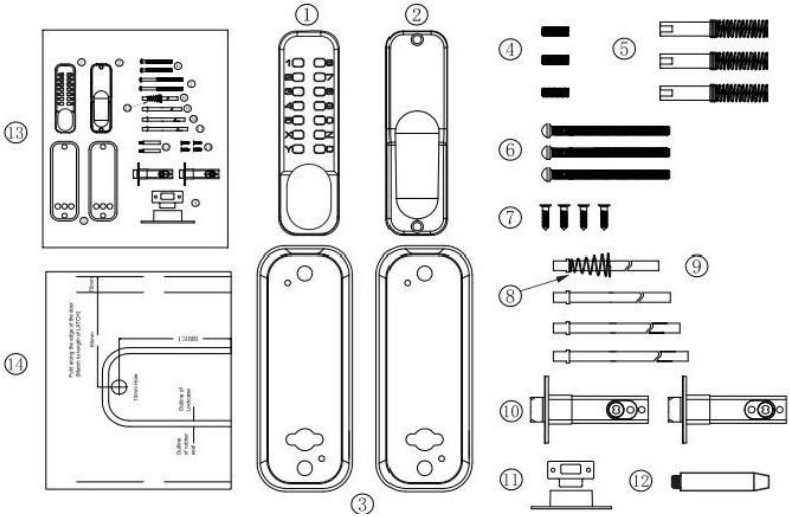

Avant installation, s'il vous plaît :

1) Assurez-vous que toutes les pièces fonctionnent correctement

2) Définir ou modifier le mot de passe

Les mots de passe définis ne sont pas dans l'ordre et ne peut pas être répété. Définir un code à 4 ou 6 chiffres est le plus sécurisé.

3) Après avoir réglé le Pour saisir le mot de passe, assurez-vous que la serrure de la porte s'ouvre normalement. Insérez la tige plate dans l'orifice du cylindre de serrure et tournez la poignée. loquet devrait étendre et rétracter normalement.

Size Chart Template

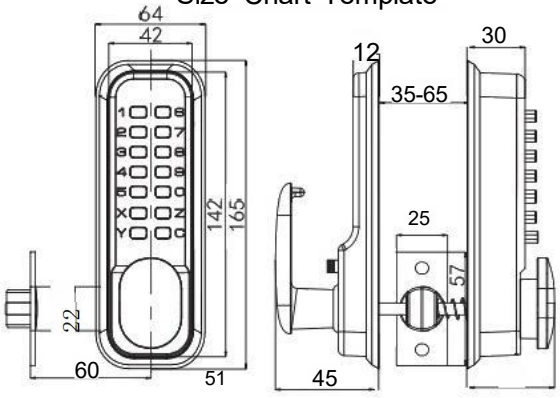

Installation

1) Positionnez et fixez correctement le gabarit (produit modèle 601). modèle) au Surface de la porte intérieure. Hauteur requise par rapport au sol. Assurez -vous que l'alignement pertinent et marqué du bord de porte Le modèle doit être correctement

aligné avec la porte réelle bord (comme Fig 1).

2) Les trous de 14 mm de diamètre dans le gabarit du produit sont destinés au carré Les trous de l'axe de la tige et les deux trous de 12 mm de diamètre sont destinés aux trous de boulons qui fixent l'avant et arrière panneaux.deux 7 mm diamètre trous sont désigné pour épingle installation.

bord de porte

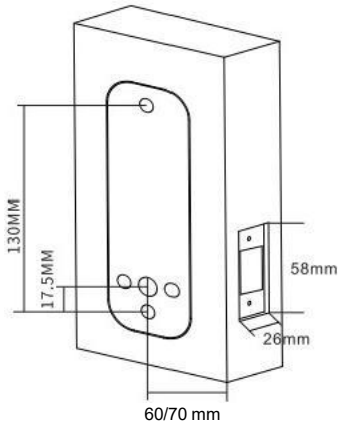

FIG1

Noyau de serrure Installation

1) Marquez un point central sur la « ligne centrale du loquet » (comme sur la figure 2).

2)Percez un trou de 25 mm de diamètre et de 80 mm de profondeur à l'emplacement marqué.

3) Insérez le noyau de verrouillage dans le trou percé, puis insérez la tige plate dans le trou carré du noyau de verrouillage et serrez-la.

4) Percez deux petits trous, de 3 mm de diamètre, sur le trou d'installation du noyau de la serrure.

5) Fixez le loquet avec des vis à bois Phillips pour assurer un positionnement correct.

6) La serrure à mot de passe installée en usine est livrée avec des languettes de verrouillage de 60 mm et 70 mm qui peuvent être sélectionnées pour l'installation.

Découpez une fente pour le panneau de verrouillage sur le côté de la porte, et Creusez un trou de fixation pour le loquet sur le côté de la porte.

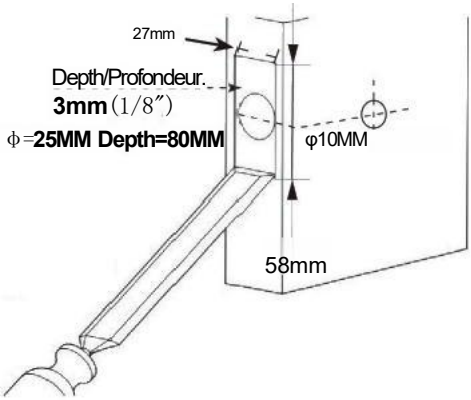

FIG2

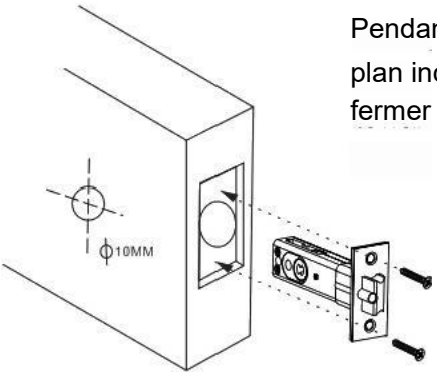

Pendant en installant, le plan incliné du loquet vers la direction de fermer la porte.

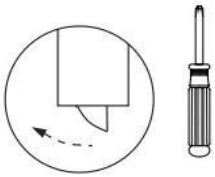

La direction de la fermeture le porte

FIG3

TEMPLATES

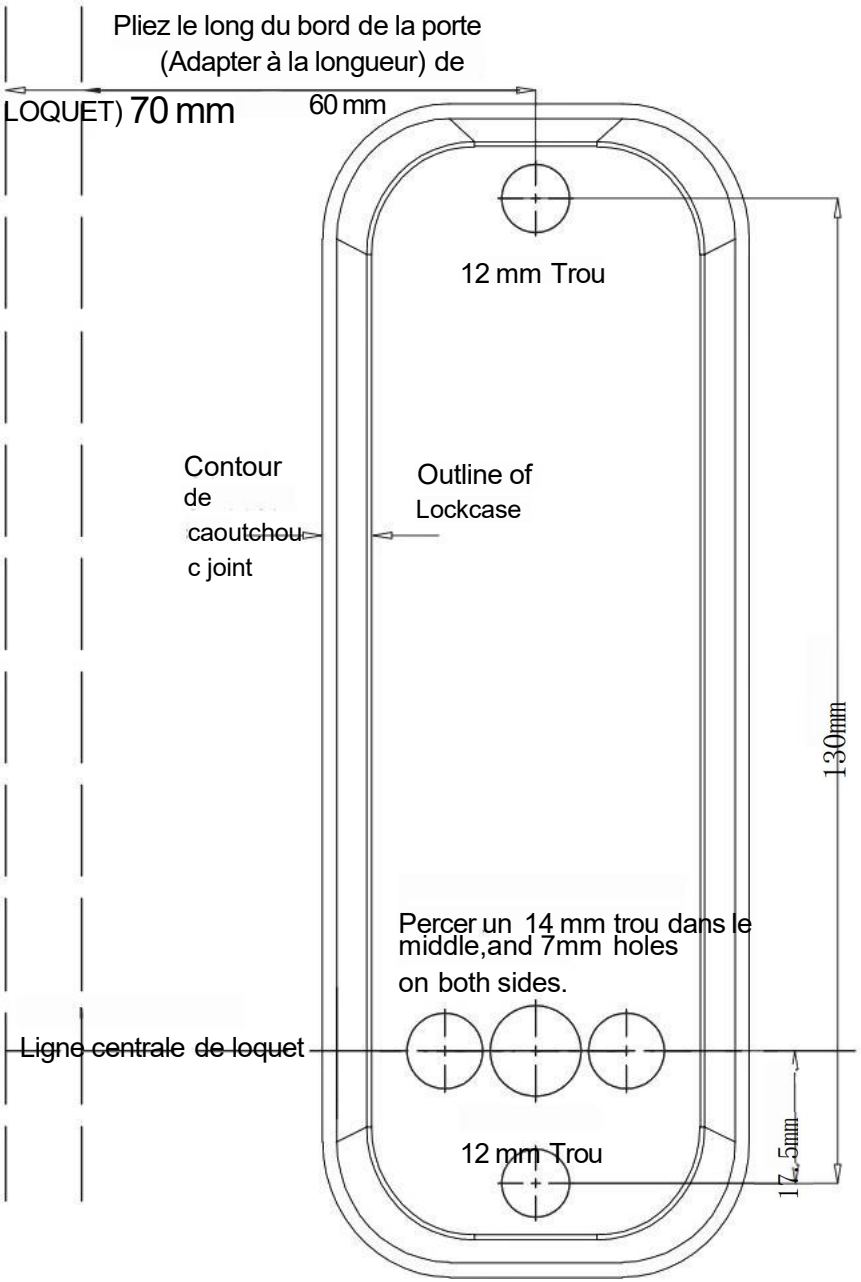
Pliez le long du bord de la porte
(Adapter à la longueur) de
LOQUET) 70 mm
60 mm
12 mm Trou
Contour de caoutchouc joint
Outline of Lockcase
130mm
Percer un 14 mm trou dans le middle,and 7mm holes on both sides.
Ligne centrale de loquet
12 mm Trou
17.5mm

Réglage/Modification Mots de passe

Instructions : 1. défaut mot de passe à l'usine est 123, et les tests sont requis après l'installation.2. Les touches Y et C sont des touches de fonction et ne peuvent pas être utilisées pour former un mot de passe ; La touche C est utilisé pour réinitialisation. Si une erreur

Le mot de passe est saisi ou une autre touche si la touche C est enfoncée accidentellement, le C clé Vous pouvez appuyer sur cette touche pour réinitialiser le mot de passe, puis le saisir à nouveau.

1) **Annuler Mot de passe** : Appuyez d'abord sur Touche C, puis Saisissez le mot de passe correct, Maintenez la touche Y enfoncée. Maintenez la touche enfoncée, puis appuyez sur la touche C. Après avoir entendu un bip, signifie que le mot de passe a avoir réussi pleinement annulé.

(Si le mot de passe est annulé, le système passera en mode permanent.)

2) Définir un nouveau mot de passe : Maintenez la touche Y enfoncée sans Relâchez, puis entrez le nouveau mot de passe (le mot de passe ne peut pas être (répété), comme illustré à la figure 4A. Ensuite libérer appuyez sur la touche Y et tournez le bouton une fois, comme le montre la figure 4B, et le nouveau mot de passe être configuré avec succès. Après avoir configuré avec succès le nouveau

Mot de passe, s'il vous plaît souviens-toi et tenir un registre de cela.

3) Normal mode :Annuler l'original mot de passe (aucun mot de passe défini), **Trouver mot de passe**

1. Après avoir oublié le mot de passe, il faut retirer la serrure de la porte et le rechercher en examinant le trou de visée rectangulaire situé à l'arrière de la serrure, comme illustré sur la figure 4C.

2. Si la clé noire à l'intérieur du trou est la clé du mot de passe et que la rouge ne l'est pas, cela signifie que le mot de passe de la troisième génération n'est pas ordonné et qu'il suffit de le trouver, sans ordre correspondant.

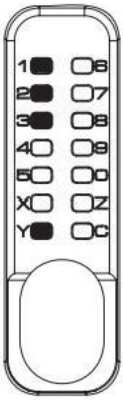

FIG 4A

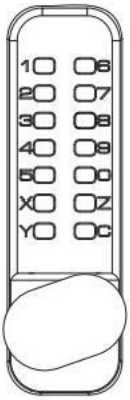

FIGUE 4B

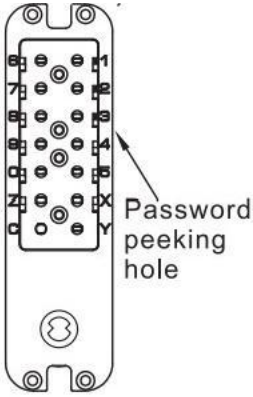

FIG 4C

sélection des dimensions d'installation

1) Ensuite, sélectionnez le taille correspondante de plat arbre pour installation en fonction de l'épaisseur de la porte.(Comme indiqué sur la figure 5)

2) La taille par défaut de l'arbre plat (6x2) convient aux épaisseurs de porte allant de 35 mm à 65 mm.

Modèle	L'épaisseur (t) de le porte	Noir vis Ressort de liaison de la tige	vis	Plat arbre
OL-601D3-01	35≤t<42mm	/	M5x60×2 	70 mm x 1
	42≤t<50mm	(M5xM5x35mm)×2 	M5x60×2 	80 mm x 1
	50 ≤ t < 58 mm			90 mm x 1
	58 ≤ t ≤ 65 mm			100 mm x 1

FIG5

Réglage du sens d'ouverture de la porte

Réglez la direction et la position de l'axe de rotation sur le panneau avant. Veuillez vous référer à la méthode de réglage des portes gauche et droite.

(Comme le montre la figure 6)

Poteau de support de loquet

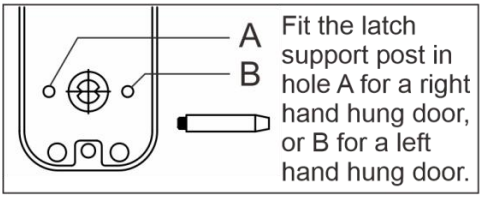
A
B
Fit the latch support post in hole A for a right hand hung door, or B for a left hand hung door.

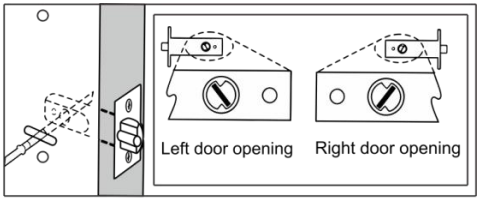
Left door opening
Right door opening

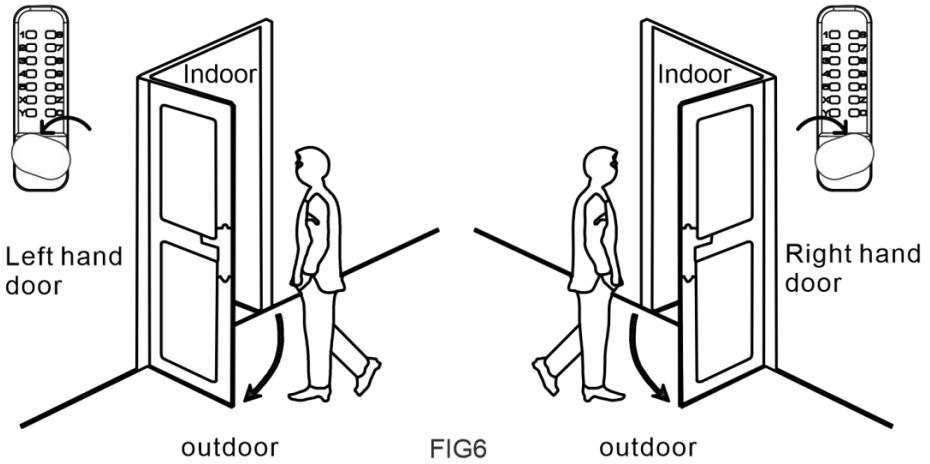
Indoor
Left hand door
outdoor
Indoor
Right hand door
outdoor

FIG6

Installation et Débogage

1) Installation sur porte de 35 à 42 mm d'épaisseur : insérer le coussinet en caoutchouc (voir Fig. 7A).

2) 42~65 mm épais porte installation, première, insérer le caoutchouc tampon dans le

panneau. Ensuite, vissez les vis noires dans les trous de vis M5 de la serrure. Enfin,

vissez la bielle dans les vis noires (comme sur la figure 7B).

(Remarque : le ressort de guidage de la bielle doit être ajusté.) en fonction de l'épaisseur de la porte. Par exemple : si l'épaisseur de la porte est de 50 mm, la longueur de la tige de liaison et du ressort de guidage doit être de égal à 50 mm). (comme sur la figure 7C)

3) Insérez une extrémité de la tige plate avec un ressort de verrouillage dans le trou circulaire de la serrure du panneau avant (comme Fig 7D)

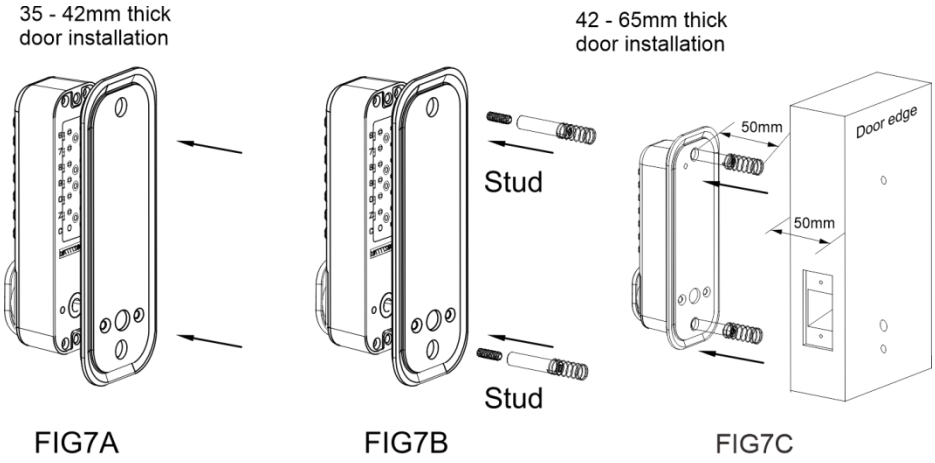

FIG7A FIG7B FIG7C

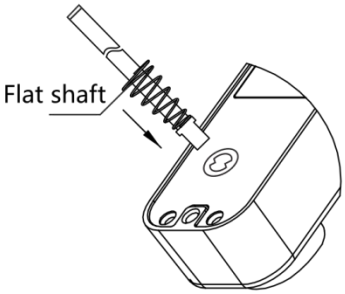

FIG7D

LH door and RH door screw position

The rear panel defauted left hand open, if want to change right hand open, please change the A hole screws to B hole.

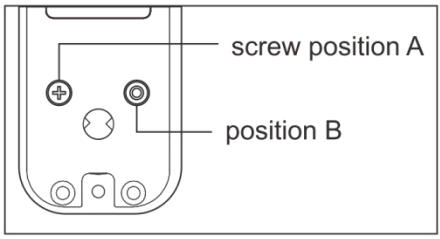

4) Installation sur porte de 35 à 42 mm d'épaisseur, du verrou du panneau avant et insertion

Insérez l'autre extrémité dans l'orifice circulaire du verrou du panneau arrière. Après l'installation, utilisez le joint en caoutchouc et les vis de fixation fournis (voir Fig. 8A).

5) Installation sur porte de 42 à 65 mm d'épaisseur, du verrou du panneau avant et insertion

Insérez l'autre extrémité dans l'orifice circulaire du verrou du panneau arrière. Après l'installation, utilisez le joint en caoutchouc et les vis de fixation fournis (voir figure 8B).

6) Avant de serrer les vis de fixation, assurez-vous que la serrure est verticale.

Testez ensuite la fonction de déverrouillage pour vous assurer de son bon fonctionnement. Enfin, serrez les vis de fixation pour terminer l'installation.

Rappel important : Ne fermez pas la porte avant d'avoir saisi le mot de passe et verrouillé la porte.

Leur bon fonctionnement est confirmé. Évitez de trop serrer les serrures et les joints de porte afin de ne pas endommager le mécanisme.

35-42 mm
épais
installation de
porte

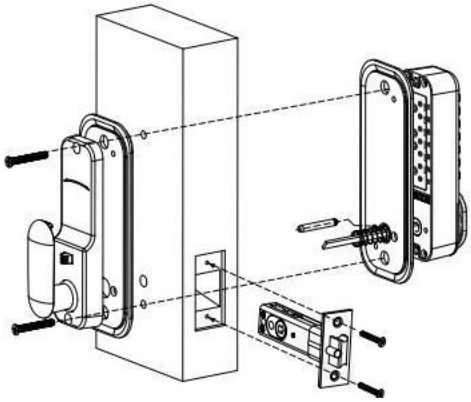

42-65 mm
épais
installation de
porte

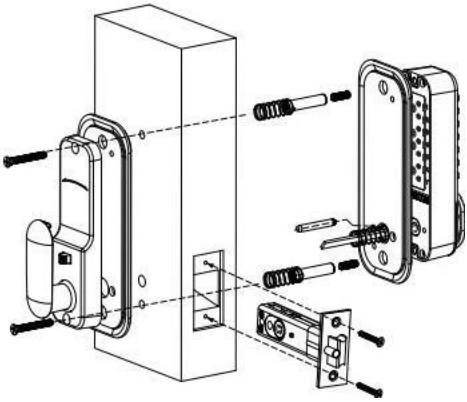

FIG8A FIG8B

plaque de fixation du cadre de porte , boîte, fixation

1) Remarque importante : La plaque de fixation installée doit être positionnée de manière à ce que le noyau de la serrure puisse entrer dans le trou.

2) Compte tenu de ce qui précède, la plaque de fixation du cadre de porte doit être correctement positionnée.

3) Une fois la position correcte déterminée, tracez des lignes autour de la plaque de fixation et autour des deux positions des trous pour les marquer.

4) Retirez la plaque de fixation, alignez les deux emplacements des trous de la boîte avec les deux emplacements des trous où les marques ont été laissées et tracez des lignes marquées le long du périmètre de la boîte. Retirez la boîte.

5) Percez un trou carré le long du trait, d'une dimension approximative de la boîte et d'une profondeur d'environ 12 mm, afin de pouvoir y poser la boîte facilement.

1 mm de profondeur.

6) Les trous carrés pour les fixations permettront aux fixations avant de s'insérer parfaitement dans le cadre de la porte.

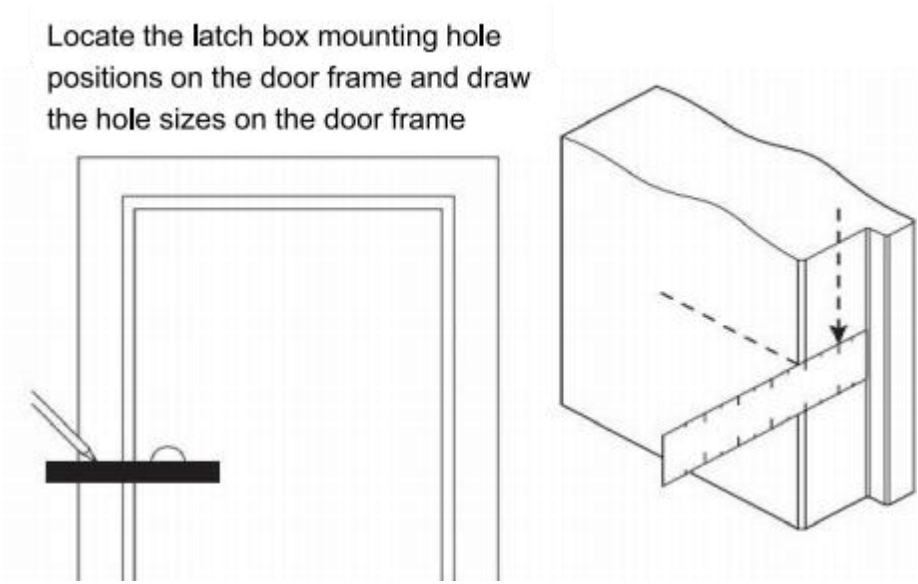

FIG9

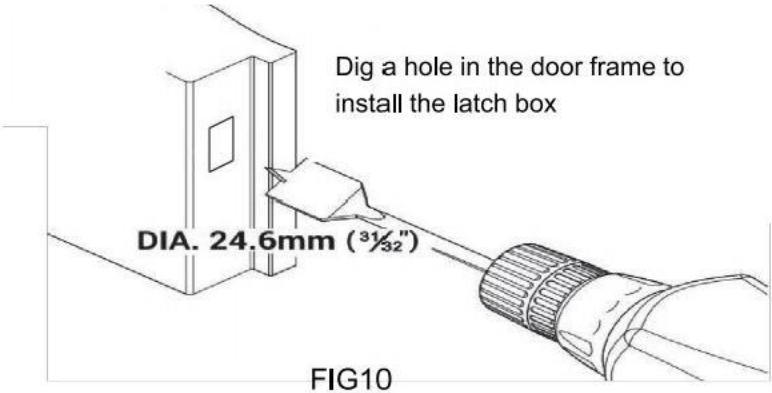

FIG10

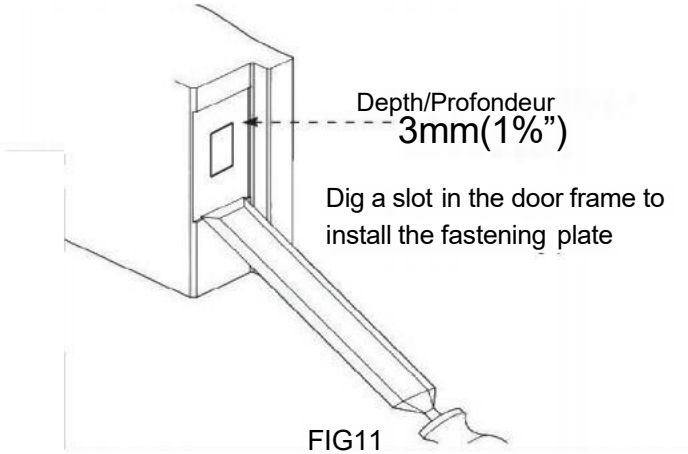

FIG11

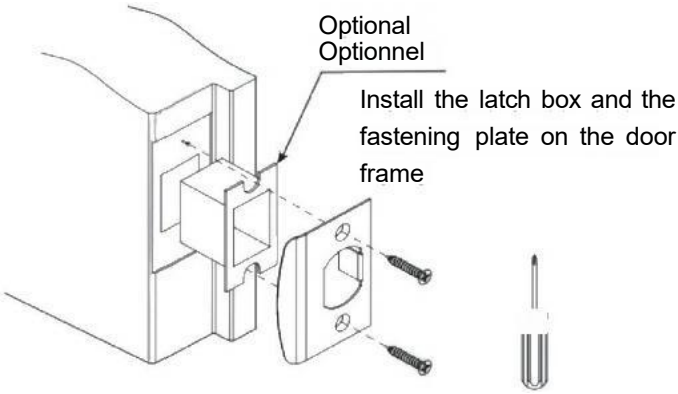

FIG12

Célibataire côtés arrière panneau normalement ouvrir paramètre méthode

1) Réglage de la fonction d'ouverture normale : Appuyez d'abord sur la porte arrière et maintenez-la enfoncée.

actionnez la poignée dans le sens de l'ouverture de la porte et poussez la porte arrière.

Positionnez le commutateur dans le sens inverse de l'ouverture de la porte. À ce stade, le réglage de la fonction normalement ouverte est terminé.

2) Désactivation de la fonction de porte normalement ouverte : Appuyez sur la poignée de porte arrière, poussez le commutateur de positionnement de la porte arrière vers le sens d'ouverture, puis relâchez la poignée. La porte normalement ouverte est alors désactivée.

La fonction est annulée.

3) Voici les étapes pour activer et désactiver la fonction d'ouverture normale unilatérale installée sur la porte de droite. Pour une installation sur la porte de gauche,

Tournez et appuyez dans des directions opposées.

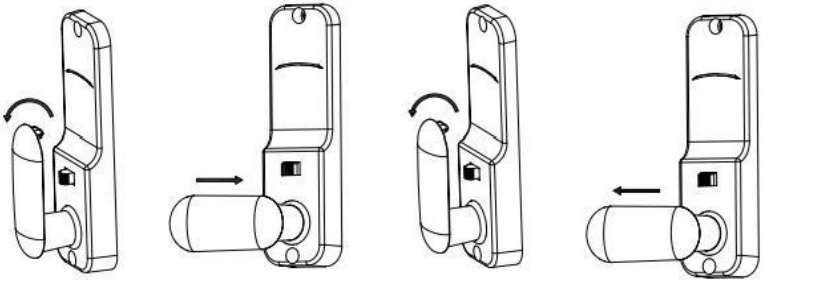

Normalement ouvrir paramètre Annuler normalement ouvrir

Questions et solutions courantes

Questions fréquentes	Solutions
Saisir le mot de passe et tourner la poignée ne permet pas de déverrouiller la porte.	1. Avant de saisir le mot de passe, appuyez sur la touche « C » pour réinitialiser le verrouillage par mot de passe. 2. Vérifiez le sens d'installation du L'axe plat de la serrure permettant d'ouvrir la porte est correct. 3. Vérifiez si la longueur de l'arbre plat est appropriée.
Après déverrouillage, la poignée et la languette de verrouillage ne pas revenir à leur position initiale.	1. Les panneaux de porte avant et arrière de la serrure sont installés symétriquement et la languette de verrouillage est au même niveau horizontal. 2. Vérifiez si la longueur de l'arbre plat est appropriée.
Le bouton de saisie du mot de passe ne répond pas.	1. Avant de saisir le mot de passe, appuyez sur la touche « C » pour réinitialiser le verrouillage par mot de passe.



VEVOR

Upgrade · The Home Creator Way

MECHANISCH SCHLÜSSELLOS TÜR SPERREN

MODELL: OL-601D3-01

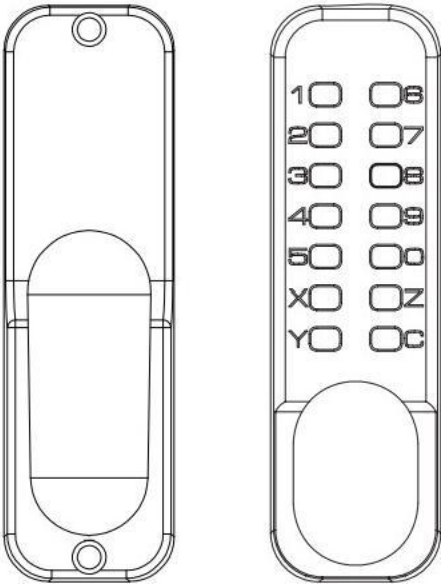

MODELL: OL-601D3-01

Das ist die Original Bitte um Anweisungen. lesen alle Handbuch Anweisungen sorgfältig vor Betrieb.VEVOR Reserven A klar Interpretation von uns Benutzer Handbuch. Aussehen der Das Produkt soll unterliegen der Produkt Sie haben es erhalten. Bitte verzeihen Sie. uns , dass wir nicht informieren Sie wieder wenn es Sind beliebig Technologie oder Software Aktualisierungen zu unser Produkt.

Sicherheit Anweisung Und Vorsichtsmaßnahmen

WARNUNG:

Lesen Sie diese Hinweise vor der Verwendung dieses Produkts. Andernfalls kann es zu schweren Verletzungen kommen.

Vorsichtsmaßnahmen bei der Versammlung:

1) Bitte montieren Sie das Produkt ausschließlich gemäß dieser Anleitung. Eine unsachgemäße Montage kann Gefahren bergen.

2)Tragen Sie während der Montage eine ANSI-geprüfte Schutzbrille und robuste Arbeitshandschuhe.

3) Halten Sie den Montagebereich sauber und gut beleuchtet.

4) Halten Sie Unbeteiligte während der Montage vom Bereich fern.

NOTIZ:

1. Empfohlen Passwort Die Länge beträgt 4-6 Stellen.

2. Drücken Sie die Taste C, um Setzen Sie Ihr Passwort zurück, bevor Sie es eingeben.

3. Das Passwort muss nicht eingegeben werden. der Reihe nach.

4. Das Standardpasswort lautet „123“ und kann auf der Oberfläche des Knopfes eingestellt werden.

Liste Teile

1) Im Freien Panel

2) Innenpanel

3) Gummidichtung*2

4) Schwarze Schraube M5x15*3 (eine Ersatzschraube)

5) Pleuelstange und Führungsfeder*3 (eine Ersatzfeder), die Länge der Führungsfeder ist einstellbar.

6) Installieren Schrauben M5x60*3(eins Backup)

7) Holzschraube x4 (zur Befestigung der Schnallenplatte und der Verriegelungszunge)

8) Frühling

9) Flach Welle

10) Verriegelungszunge (60 mm und 70 mm)

11) Schnallenplatten-Schnallenbox

12)Bolzen Führung

13) Handbuch
14) Unterstützt Installation Bohren Aufkleber

MODELL: OL-601D3-01

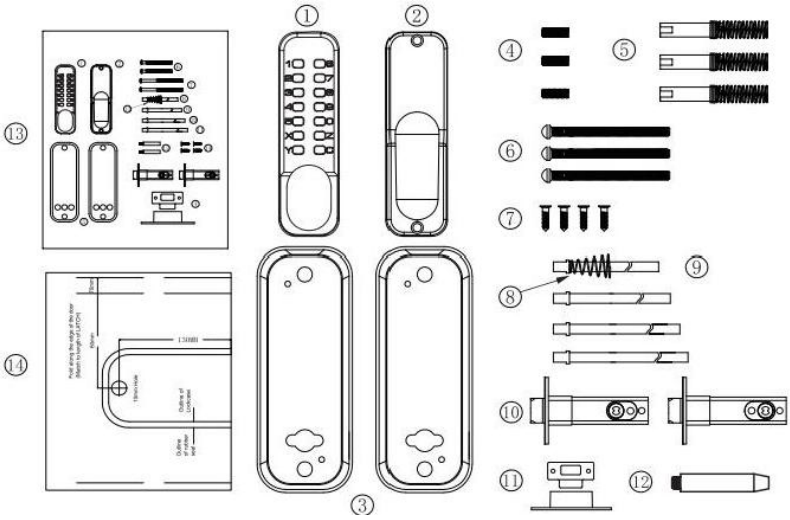

Vor Installation, bitte:

1) Stellen Sie sicher, dass alle Teile funktionieren. richtig

2) Passwort festlegen oder ändern

Die festgelegten Passwörter sind in keiner Reihenfolge und kann nicht sein wiederholt. Die Festlegung eines 4- bis 6-stelligen Codes ist am häufigsten. sicher.

3) Nach dem Einstellen der Passwort eingeben, sicherstellen, dass sich das Türschloss normal öffnen lässt, den flachen Schaft in die Öffnung des Schließzylinders einführen und den Griff drehen. verriegeln sollen verlängern und zurückziehen normalerweise.

Size Chart Template

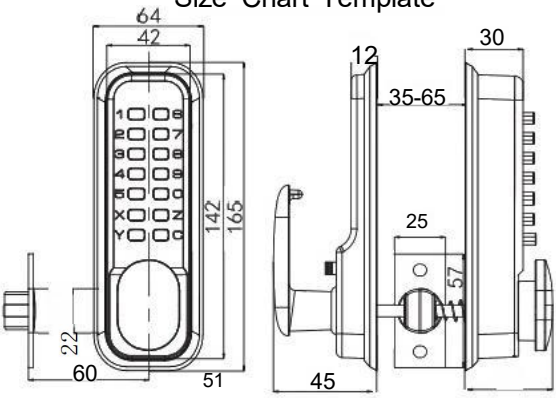

Installation

1) Positionieren und befestigen Sie die Schablone korrekt (Produkt Modell 601). Vorlage) zum Oberfläche der Innentür. Erforderliche Höhe über dem Boden. Sicherstellen, dass die entsprechende, markierte Türkantenausrichtung Die Vorlage sollte ordnungsgemäß sein.

ausgerichtet an der tatsächlichen Tür Rand (wie in Abb. 1).

2) Die Löcher mit 14 mm Durchmesser in der Produktvorlage sind für das Quadrat. Die Spindellöcher am Vorbau und die beiden Löcher mit 12 mm Durchmesser dienen zur Befestigung der vorderen und hinteren zwei Paneele 7 mm Durchmesser Löcher Sind festgelegt für Stift Installation.

Türkante

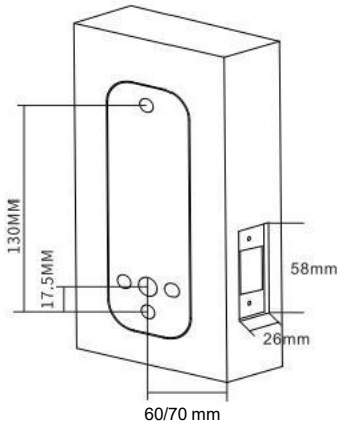

Abb. 1

Schließzylinder Installation

1) Markieren Sie einen Mittelpunkt auf der "Riegel-Mittellinie". (siehe Abb. 2).

2) Bohren Sie an der markierten Stelle ein Loch mit einem Durchmesser von 25 mm und einer Tiefe von 80 mm.

3) Setzen Sie den Schließzylinder in das vorgebohrte Loch ein, führen Sie dann den Flachschaft in das Vierkantloch des Schließzylinders ein und ziehen Sie ihn fest.

4) Bohren Sie zwei kleine Löcher mit einem Durchmesser von 3 mm in das Loch für den Schließzylinder.

5) Befestigen Sie den Riegel mit Phillips -Holzschrauben, um die korrekte Positionierung sicherzustellen.

6) Das werkseitig installierte Zahlenschloss wird mit 60 mm und 70 mm langen Verriegelungszungen geliefert, die für die Installation ausgewählt werden können.

Schneiden Sie einen Schlitz für die Verriegelungsplatte aus. die Seite der Tür, Graben Sie ein Loch zur Befestigung des Türriegels an der Seite der Tür.

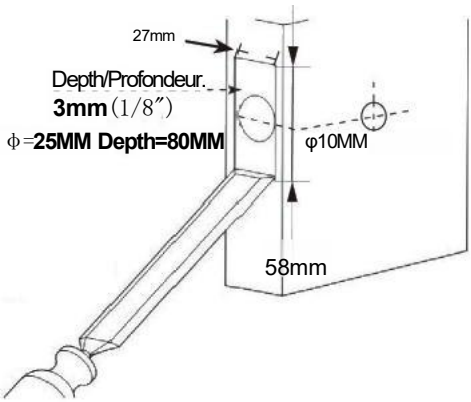

Abb. 2

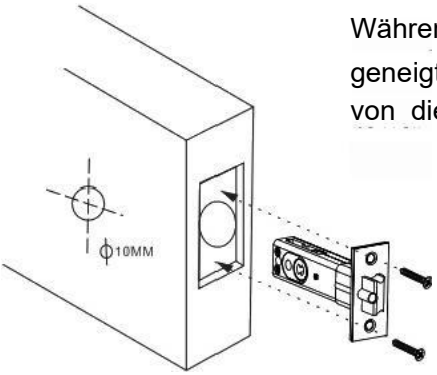

Während Installation
geneigte Ebene des Riegels in Richtung von die Tür schließen.

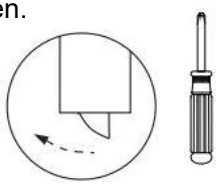

Die Richtung der Schließung Die Tür

Abb. 3

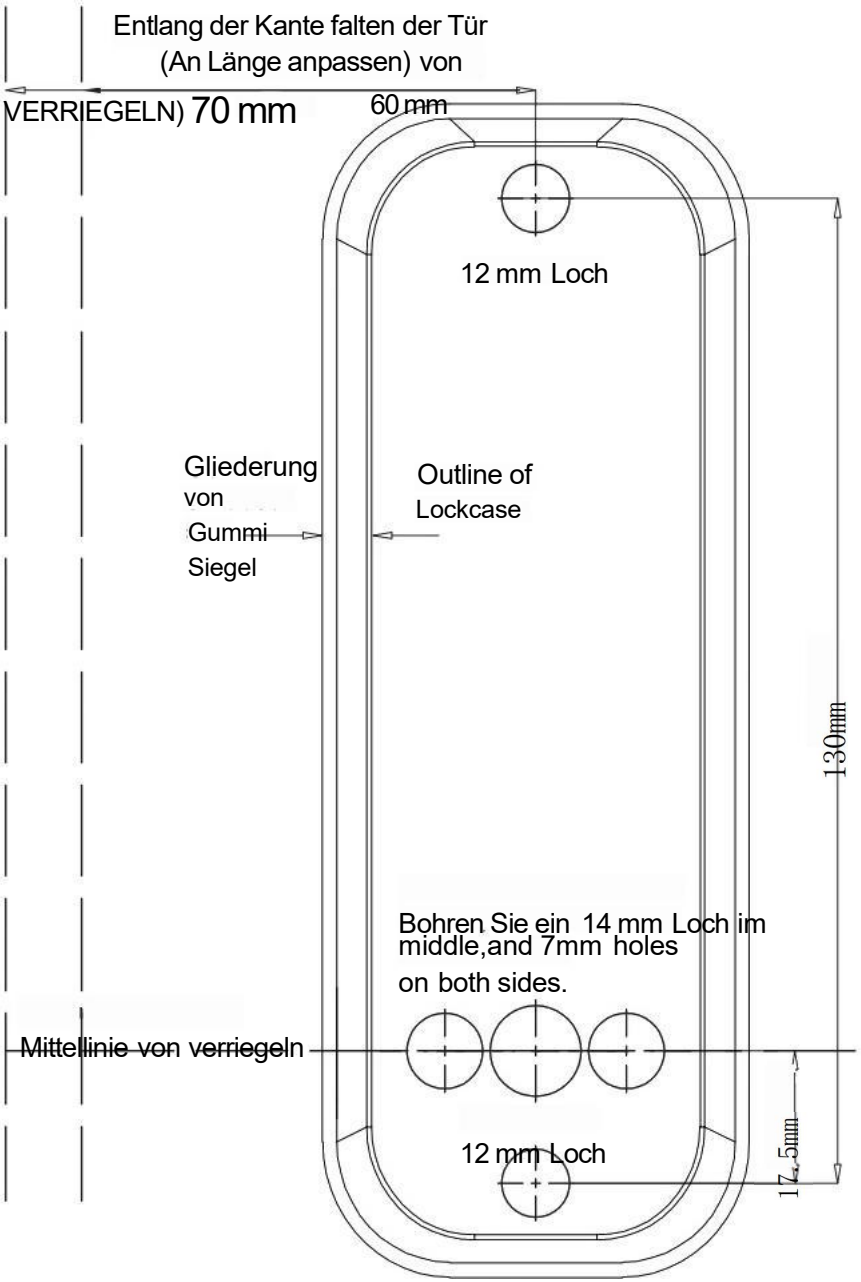
Entlang der Kante falten der Tür
(An Länge anpassen) von
VERRIEGELN) 70 mm
60 mm
12 mm Loch
Gliederung
von
Gummi
Siegel
Outline of
Lockcase
130mm
Bohren Sie ein 14 mm Loch im
middle,and 7mm holes
on both sides.
Mittellinie von verriegeln
12 mm Loch
17.5mm

TEMPLATES

Einstellungen/Änderungen Passwörter

Anleitung: 1. Die Standard Passwort im Werk Ist 123, und das Testen ist Erforderlich nach der Installation. 2. Die Tasten Y und C sind Funktionstasten und können nicht zur Passworteingabe verwendet werden. Die Taste C ist verwendet für Zurücksetzen. Bei falscher Eingabe
wird ein Passwort oder ein anderer Schlüssel eingegeben wird versehentlich gedrückt, die C Schlüssel Durch Drücken dieser Taste kann das Passwort zurückgesetzt und anschließend erneut eingegeben werden.

1) **Stornieren Passwort** : Drücken Sie zuerst die C-Taste, dann Geben Sie das richtige Passwort ein. Y gedrückt halten Die Taste gedrückt halten und dann die C-Taste drücken. Nach einem Piepton... bedeutet, dass das Passwort war ein Erfolg voll abgesagt.

(Wird das Passwort abgebrochen, schaltet das System in den Dauerbetriebsmodus.)

2) Neues Passwort festlegen : Die Taste Y gedrückt halten ohne Lassen Sie die Tasten los und geben Sie dann das neue Passwort ein (das Passwort darf nicht … sein). wiederholt), wie in Abbildung 4A dargestellt. Dann freigeben die Y-Taste drücken und drehen der Knauf einmal, wie in Abbildung 4B dargestellt, und die neues Passwort wird erfolgreich eingerichtet werden.

Passwort, bitte erinnern Und führen Sie Aufzeichnungen davon.

3) Normal Modus : Original abbrechen Passwort (kein Passwort festgelegt), **Suchen Passwort**

1. Wenn man das Passwort vergessen hat, muss man das Schloss von der Tür entfernen und es mithilfe des rechteckigen Passwort-Gucklochs auf der Rückseite des Schlosses suchen, wie in Abbildung 4C dargestellt.

2. Wenn der schwarze Teil im Loch der Passwortschlüssel ist und der rote Teil nicht das Passwort ist, bedeutet dies, dass das Passwort für die dritte Generation ungeordnet ist und nur gefunden werden muss, ohne entsprechende Reihenfolge.

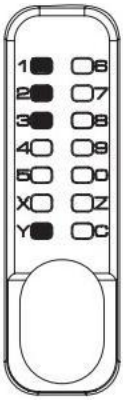

ABB. 4A

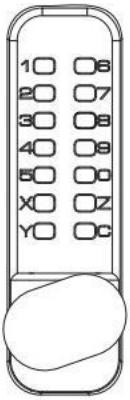

FEIGE 4B

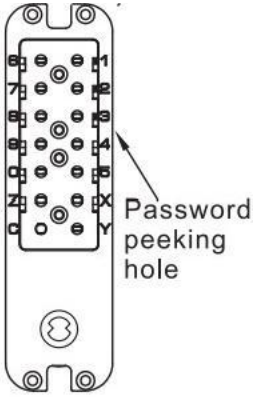

ABB. 4C

Auswahl der Einbauabmessungen

1) Wählen Sie dann die entsprechende Größe der Wohnung Schaft für die Installation basierend auf der Dicke der Tür. (Wie in Abbildung 5 dargestellt)

2) Die Standardgröße Der Flachschaft (6x2) eignet sich für Türstärken von 35 mm bis 65 mm.

Modell	Die Dicke (t) von Die Tür	Schwarz schrauben Verbindungsstange Feder	Schrauben	Wohnung Welle
OL-601D3-01	35≤t<42mm	/	M5x60×2 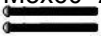	70 mm x 1
	42≤t<50mm	(M5xM5x35mm)×2 	M5x60×2 	80 mm x 1
	50≤t<58mm			90 mm x 1
	58≤t≤65mm			100 mm x 1

Abb. 5

Einstellung der Türöffnungsrichtung

Stellen Sie Richtung und Position der Drehachse an der Vorderseite ein. Beachten Sie bitte die Anleitung zum Einstellen der linken und rechten Tür.

(Wie in Abbildung 6 dargestellt)

Verriegelungsstützpfosten

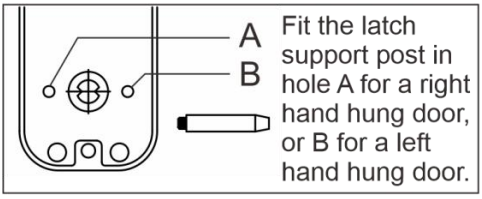
A
B
Fit the latch support post in hole A for a right hand hung door, or B for a left hand hung door.

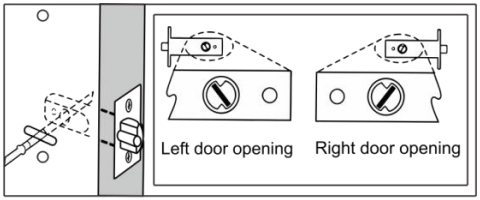
Left door opening
Right door opening

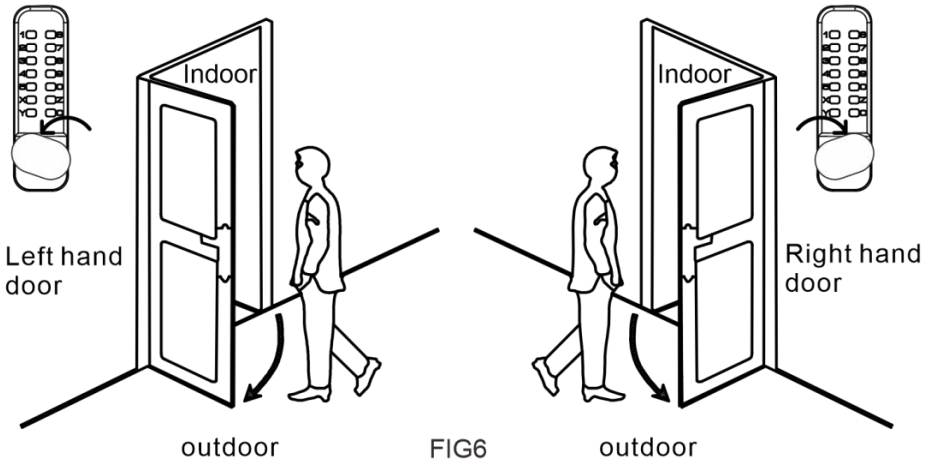
Indoor
Left hand door
outdoor
Indoor
Right hand door
outdoor

FIG6

Installation Und Debugging

1) Bei der Montage von 35 bis 42 mm dicken Türen die Gummimatte einsetzen (siehe Abb. 7A).

2) 42–65 mm dick Tür Installation, zuerst einsetzen Die Gummi Unterlage hinein Die

Platte. Dann die schwarzen Schrauben in die M5-Schraubenlöcher des Schlosses schrauben.

Schrauben Sie die Verbindungsstange in die schwarzen Schrauben (siehe Abb. 7B).

(Hinweis: Die Führungsfeder an der Pleuelstange muss so eingestellt werden, dass sie Die Länge der Verbindungsstange und der Führungsfeder sollte der Türstärke entsprechen. Beispiel: Bei einer Türstärke von 50 mm sollte die Länge der Verbindungsstange und der Führungsfeder entsprechend angepasst werden. gleich 50 mm).(siehe Abb. 7C)

3) Führen Sie ein Ende der flachen Welle mit der Verriegelungsfeder in die runde Öffnung des Frontplattenverschlusses ein (siehe Abb. 7D).

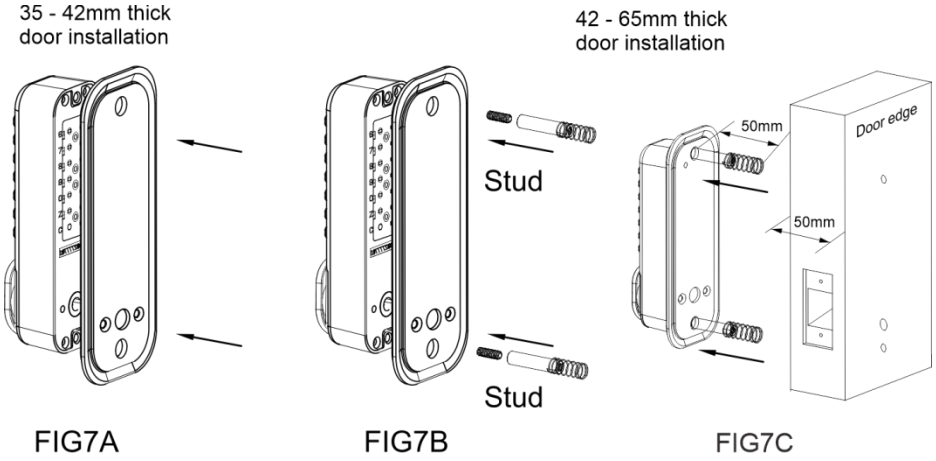

FIG7A FIG7B FIG7C

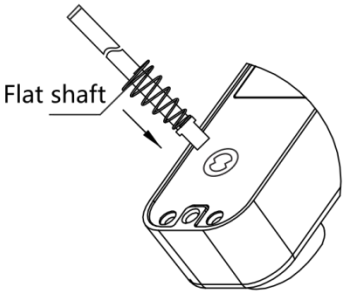

FIG7D

LH door and RH door screw position

The rear panel defauted left hand open, if want to change right hand open, please change the A hole screws to B hole.

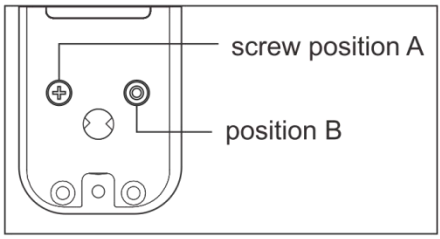

4) Montage von 35–42 mm dicken Türen, Frontplattenverriegelung und Einsatz

Das andere Ende in die runde Öffnung des Rückwandschlosses einführen. Nach der Montage die mitgelieferte Gummidichtung und die Befestigungsschrauben verwenden (siehe Abb. 8A).

5) Montage von 42–65 mm dicken Türen, Frontplattenverriegelung und Einsatz

Das andere Ende in die runde Öffnung des Rückwandschlosses einführen. Nach der Montage die mitgelieferte Gummidichtung und die Befestigungsschrauben verwenden (siehe Abb. 8B).

6) Bevor Sie die Befestigungsschrauben festziehen, vergewissern Sie sich, dass das Schloss senkrecht steht.

Prüfen Sie die Entriegelungsfunktion, um ein ordnungsgemäßes Funktionieren sicherzustellen. Ziehen Sie anschließend die Befestigungsschrauben fest, um die Installation abzuschließen.

Wichtiger Hinweis: Tür erst schließen, wenn Passwort und Schloss eingegeben wurden.

Es wurde bestätigt, dass sie ordnungsgemäß funktionieren. Vermeiden Sie ein zu festes Anziehen der Türschlösser und Dichtungen, um Beschädigungen des Mechanismus zu verhindern.

35-42 mm dick
Türeinbau

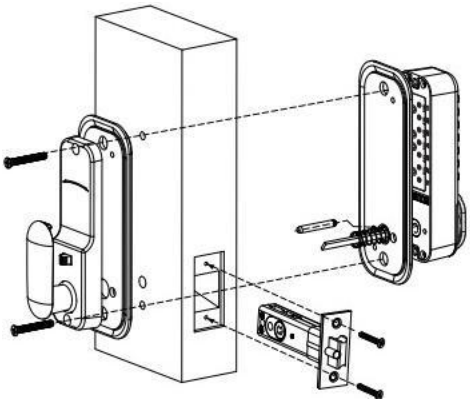

42-65 mm dick
Türeinbau

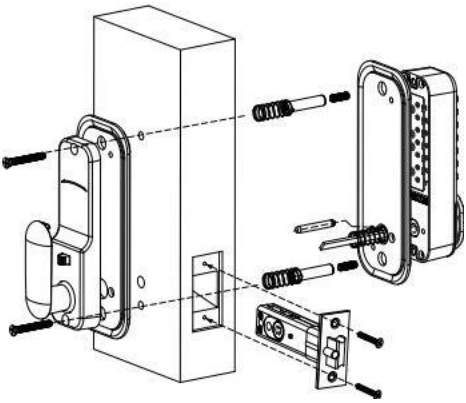

FIG8A FIG8B

Türrahmen-Befestigungsplatte , -kasten, -befestigung

1) Wichtiger Hinweis: Die montierte Befestigungsplatte muss so positioniert werden, dass der Schließzylinder in die Öffnung eingeführt werden kann.

2) Unter Berücksichtigung des Vorstehenden muss die Türrahmen-Befestigungsplatte korrekt angebracht werden.

3) Sobald die richtige Position ermittelt wurde, zeichnen Sie Linien um die Befestigungsplatte und um die beiden Lochpositionen, um diese zu markieren.

4) Entfernen Sie die Befestigungsplatte, richten Sie die beiden Lochpositionen des Kastens an den beiden markierten Lochpositionen aus und zeichnen Sie markierte Linien entlang des Umfangs des Kastens. Nehmen Sie den Kasten heraus.

5) Bohren Sie entlang der Linie ein quadratisches Loch, etwa so groß wie die Schachtel und ca. 12 mm tief, damit die Schachtel leicht abgestellt werden kann.

1 mm tief.

6) Die quadratischen Löcher für die Befestigungselemente sorgen dafür, dass die vorderen Befestigungselemente bündig im Türrahmen sitzen.

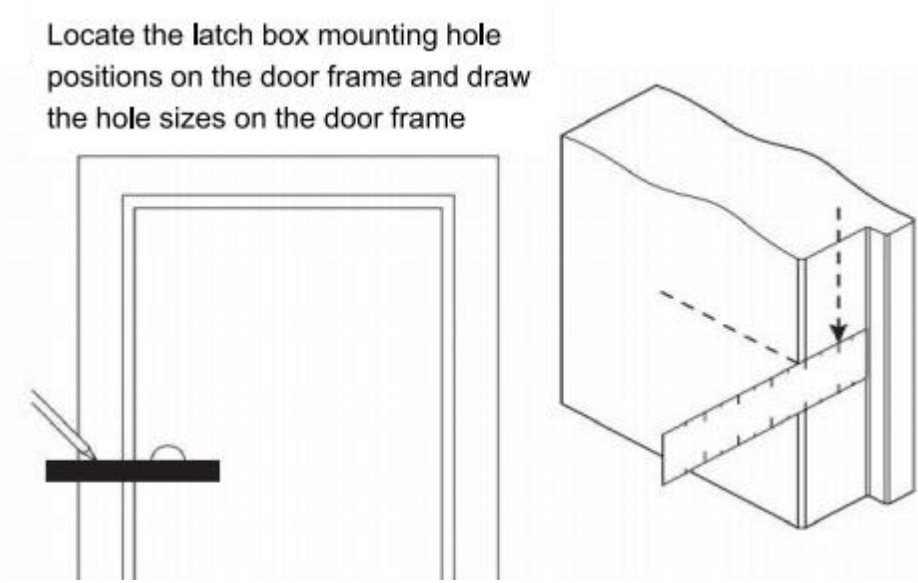

Abb. 9

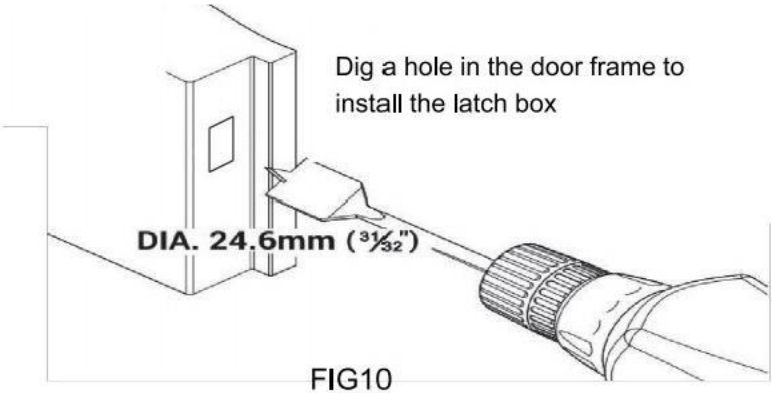

FIG10

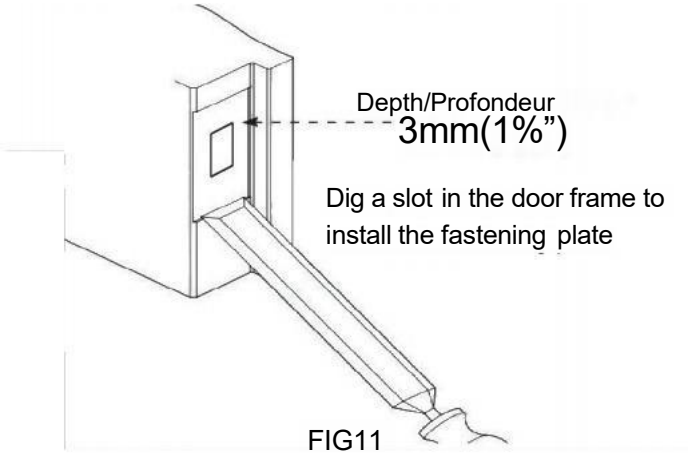

FIG11

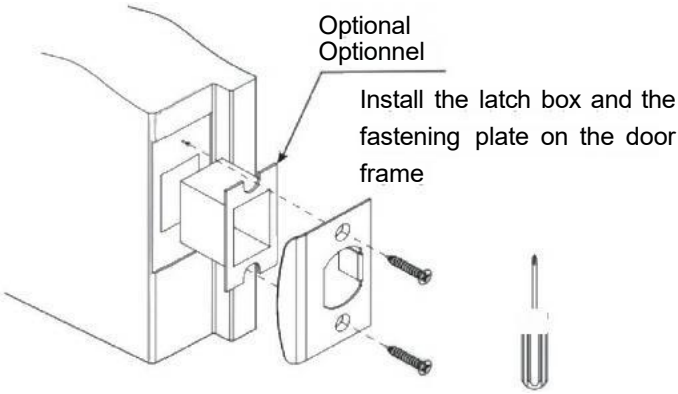

Abb. 12

Einzel einseitig hinteren Panel normalerweise offen Einstellung Verfahren

1) Einstellung der Funktion „Normalerweise geöffnet“: Drücken und halten Sie zuerst die hintere Tür.

Den Türgriff in Öffnungsrichtung bewegen und die hintere Tür drücken.

Den Schalter in die entgegengesetzte Richtung der Türöffnung stellen. Damit ist die Einstellung der Funktion „Normalerweise offen“ abgeschlossen.

2) Normal geöffnete Tür deaktivieren: Drücken Sie den hinteren Türgriff nach unten, schieben Sie den Positionierschalter der hinteren Tür in Öffnungsrichtung und lassen Sie dann den hinteren Türgriff los. In diesem Moment ist die normalerweise geöffnete Tür deaktiviert.

Die Funktion wurde abgebrochen.

3) Im Folgenden werden die Schritte zum Einstellen und Deaktivieren der einseitigen, normalerweise geöffneten Funktion an der rechten Tür beschrieben. Für die Installation an der linken Tür:

Drehen und drücken Sie in entgegengesetzte Richtungen.

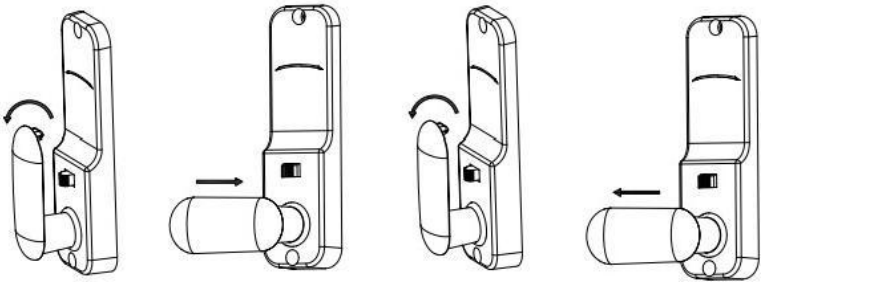

Normalerweise freischalten Einstellung Stornieren normalerweise freischalten

Häufig gestellte Fragen und Lösungen

Häufig gestellte Fragen	Lösungen
Die Tür lässt sich nicht durch Eingabe des Passworts und Drehen des Knaufs entriegeln.	1. Drücken Sie vor der Passworteingabe die Taste "C", um die Passwortsperre zurückzusetzen. 2. Überprüfen Sie, ob die Einbaurichtung des Der flache Schaft des Schlosses zum Öffnen der Tür ist korrekt. 3. Prüfen Sie, ob die Länge der Flachwelle geeignet ist.
Nach dem Entriegeln, der Knauf und die Verriegelungsnase Sie kehren nicht in ihre ursprünglichen Positionen zurück.	1. Die vorderen und hinteren Türverkleidungen des Schlosses sind symmetrisch angeordnet, und die Schlosszunge befindet sich auf gleicher horizontaler Ebene. 2. Prüfen Sie, ob die Länge der flachen Welle geeignet ist.
Die Passworttaste reagiert nicht.	1. Drücken Sie vor der Passworteingabe die Taste "C", um die Passwortsperre zurückzusetzen.



VEVOR

Upgrade · The Home Creator Way

MECCANICO SENZA CHIAVE PORTA SERRATURA

MODELLO: OL-601D3-01

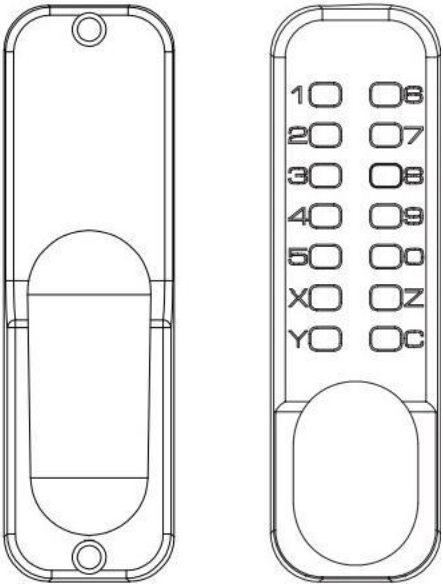

MODELLO: OL-601D3-01

Questo è il originale istruzioni, per favore Leggere Tutto manuale opportunità accuratamente Prima operativo.VEVOR riserve UN chiaro interpretazione Di noi utente manuale.Il aspetto Del prodotto dovrà essere soggetto al prodotto hai ricevuto. Per favore perdona noi che non lo faremo informarti Ancora se c'è Sono Qualunque tecnologia o software aggiornamenti su Nostro prodotto.

Sicurezza istruzioni E precauzioni

AVVERTIMENTO:

Leggere attentamente queste istruzioni prima di utilizzare il prodotto. La mancata osservanza di queste istruzioni può causare gravi lesioni.

Precauzioni per il montaggio:

1) Assemblare solo seguendo queste istruzioni. Un assemblaggio improprio può creare pericoli.

2) Durante l'assemblaggio, indossare occhiali di sicurezza omologati ANSI e guanti da lavoro resistenti.

3) Mantenere l'area di assemblaggio pulita e ben illuminata.

4) Durante l'assemblaggio, tenere gli astanti lontani dall'area.

NOTA:

1. Consigliato password La lunghezza è di 4-6 cifre.

2. Premi il tasto C per Reimposta prima di inserire la password.

3. Non è necessario inserire la password in sequenza.

4. La password iniziale è "123", che può essere impostata sulla superficie del pulsante.

Lista di parti

1) All'aperto pannello

2) Pannello interno

3) Guarnizione in gomma*2

4) Vite nera M5x15*3 (una di scorta)

5) Biella e molla di guida*3 (una di riserva) la molla di guida è regolabile in lunghezza.

6) Installare viti M5x60*3(uno) backup)

7) Vite per legno x4 (utilizzata per fissare la piastra della fibbia e la linguetta di bloccaggio)

8) Primavera

9) Appartamento lancia

10) Linguetta di bloccaggio (60 mm e 70 mm)

11) Scatola della fibbia della piastra della fibbia

12) Bullone Guida

13) Manuale
14) Assistiti installazione perforazione adesivo

MODELLO: OL-601D3-01

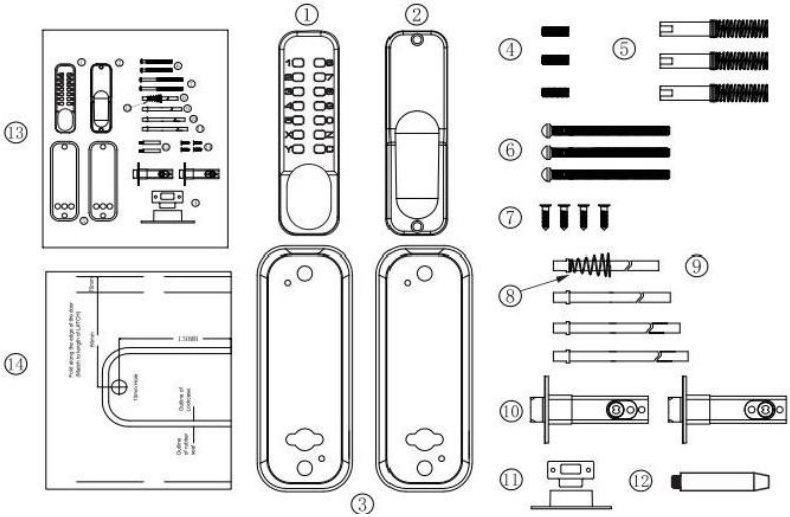

Prima installazione, per favore:

1) Assicurarsi che tutte le parti funzionino correttamente

2) Impostare o modificare la password

Le password impostate non sono in ordine e non può essere ripetuto. Impostare un codice di 4-6 cifre è il più sicuro.

3) Dopo aver impostato il password, assicurarsi che la serratura della porta possa essere aperta normalmente, inserire l'albero piatto nel foro del cilindro della serratura e ruotare la maniglia, il fermo Dovrebbe estendere e ritrarsi normalmente.

Size Chart Template

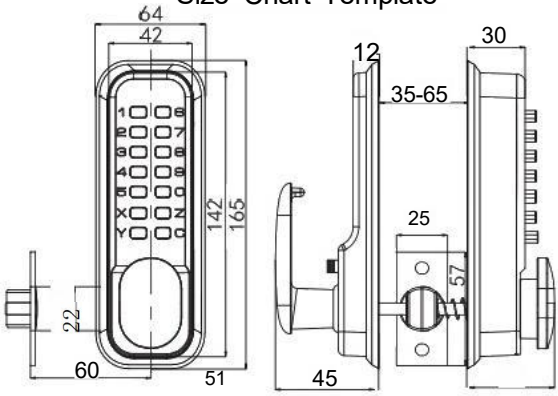

Installazione

1) Posizionare e fissare correttamente il modello (prodotto modello 601) modello)al superficie della porta interna Altezza richiesta dal pavimento. Assicurarsi che l'allineamento del bordo della porta pertinente e contrassegnato il modello dovrebbe essere correttamente

allineato con la porta reale bordo (come in Fig. 1).

2)I fori di 14 mm di diametro nel modello del prodotto sono per il quadrato I fori del perno dello stelo e i due fori di 12 mm di diametro sono per i fori dei bulloni che fissano la parte anteriore e posteriore pannelli due 7 mm diametro buchi Sono designato per spillo installazione.

bordo della porta

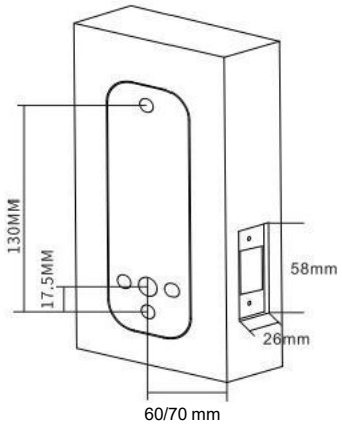

FIG1

Nucleo di chiusura Installazione

1) Segnare un punto centrale sulla "Linea centrale del fermo" (come mostrato in Figura 2).

2) Praticare un foro di 25 mm di diametro e 80 mm di profondità nel punto indicato.

3) Inserire il cilindro di bloccaggio nel foro praticato, quindi inserire l' albero piatto nel foro quadrato del cilindro di bloccaggio e serrarlo.

4) Praticare due piccoli fori, di 3 mm di diametro, sul foro di installazione del cilindro della serratura.

5) Fissare il fermo con viti per legno Phillips per garantire il corretto posizionamento

6) La serratura a combinazione installata in fabbrica è dotata di linguette di bloccaggio da 60 mm e 70 mm, selezionabili per l'installazione.

Tagliare una fessura sul pannello di chiusura il lato della porta e Scava un foro per il montaggio del chiavistello sul lato della porta.

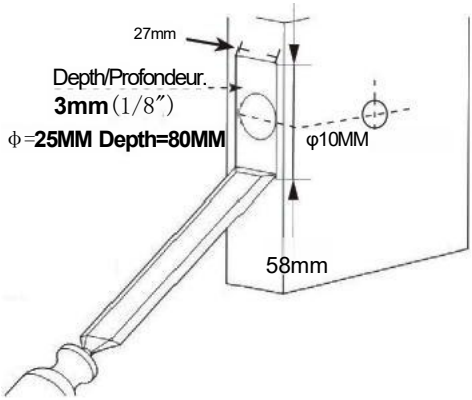

FIG2

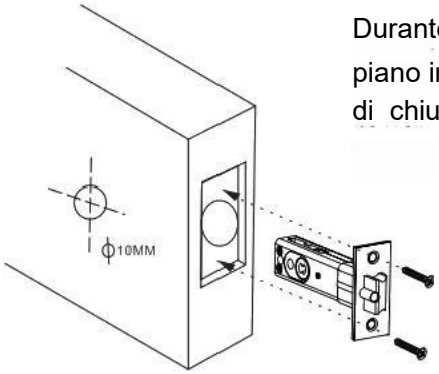

Durante installazione,
piano inclinato del fermo verso la direzione di chiudendo la porta.

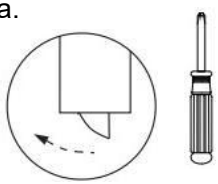

La direzione della chiusura IL porta

FIG3

TEMPLATES

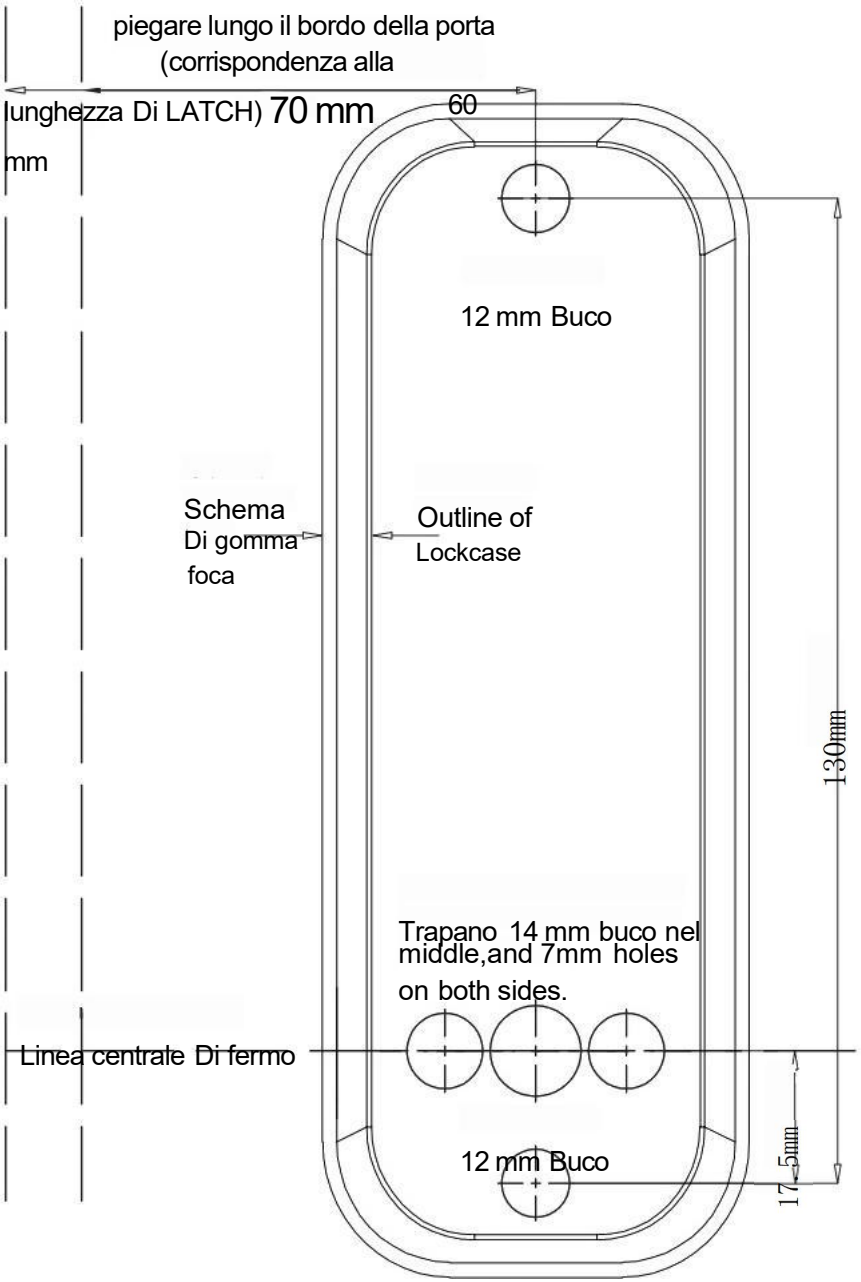
piegare lungo il bordo della porta
(corrispondenza alla
lunghezza Di LATCH) 70 mm
mm
60
12 mm Buco
Schema
Di gomma
foca
Outline of
Lockcase
130mm
Trapano 14 mm buco nel
middle,and 7mm holes
on both sides.
Linea centrale Di fermo
12 mm Buco
17.5mm

Impostazione/Modifica Password

Istruzioni:1. predefinito password in fabbrica È 123, e il test è richiesto dopo l'installazione.2.I tasti Y e C sono tasti funzione e non possono essere utilizzati per formare una password; Il tasto C è utilizzato per ripristino.Se un errore viene inserita la password o un altro tasto se premuto accidentalmente, il C chiave può essere premuto per reimpostare e quindi reinserire la password.

1) **Cancellare password** : Per prima cosa premi il tasto C, quindi inserisci la password corretta, tieni premuto il tasto Y tasto senza rilasciarlo, quindi premere il tasto C. Dopo aver ascoltato un segnale acustico, significa che la password ha è stato un successo completamente annullato.

(Se la password viene annullata, passerà alla modalità sempre attiva.)

2) Imposta una nuova password : tieni premuto il tasto Y senza rilasciare, quindi inserire la nuova password (la password non può essere ripetuto), come mostrato nella Figura 4A. Quindi pubblicazione il tasto Y e ruota la manopola una volta, come mostrato nella Figura 4B, e il la nuova password sarà essere impostato correttamente. Dopo aver impostato correttamente il nuovo password, per favore Ricordare E tenere un registro di esso.

3) Normal modalità : Annulla l'originale password (nessuna password impostata), **Trova password**

1. Dopo aver dimenticato la password, è necessario rimuovere la serratura dalla porta e cercarla esaminando il foro rettangolare di sbirciatina sul retro della serratura, come mostrato nella Figura 4C.

2. Se la chiave nera all'interno del foro è la chiave della password e quella rossa non lo è, significa che la password per la terza generazione non è ordinata e deve solo essere trovata, senza un ordine corrispondente.

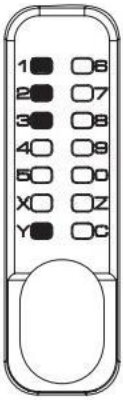

FIG. 4A

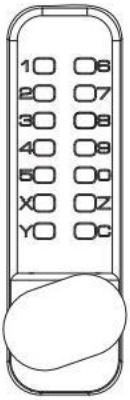

FICO 4B

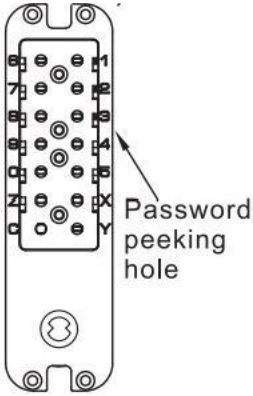

FIG. 4C

Selezione delle dimensioni di installazione

1) Quindi, seleziona il dimensione corrispondente dell'appartamento albero per installazione in base allo spessore della porta. (Come mostrato nella Figura 5)

2) La dimensione predefinita L'albero piatto (6x2) è adatto per spessori di porte che vanno da 35 mm a 65 mm.

Modello	Lo spessore(t) IL porta	Nero vite Asta di collegamento Molla	Viti	Piatto lancia
OL-601D3-01	35≤t<42mm	/	M5x60×2	70mmx1
	42≤t<50mm	(M5xM5x35mm)×2	M5x60×2	80mmx1
	50≤t<58mm			90mmx1
	58≤t≤65mm			100mmx1

FIGURA 5

Regolazione della direzione di apertura della porta

Regolare la direzione e la posizione dell'asse di rotazione sul pannello frontale. Fare riferimento alla procedura di regolazione delle ante sinistra e destra.

(Come illustrato nella Figura 6)

Supporto per fermo

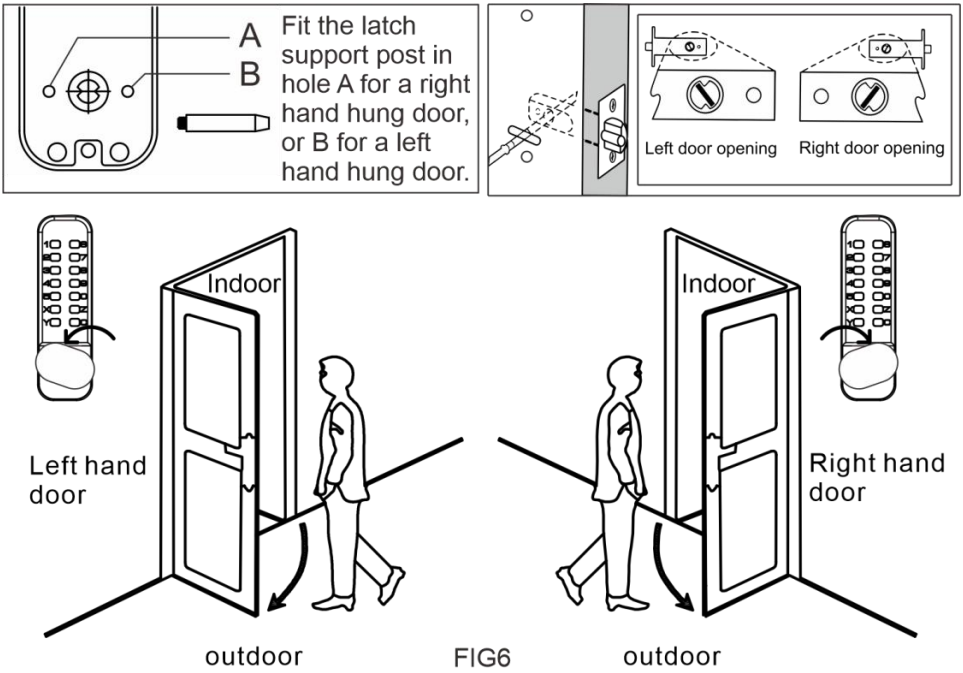

FIG6

Installazione E Debug

1) Installazione su porte di spessore compreso tra 35 e 42 mm: inserire il cuscinetto in gomma (come mostrato in Figura 7A).

2)42~65mm spesso porta installazione,prima,inserire IL gomma cuscino in IL pannello. quindi, avvitare le viti nere nei fori delle viti M5 della serratura infine, avvitare la biella nelle viti nere (come mostrato in Fig. 7B)

(Nota: la molla di guida sulla biella deve essere regolata per essere coerente con lo spessore della porta. Ad esempio: se lo spessore della porta è di 50 mm, la lunghezza dell'asta di collegamento e della molla di guida dovrebbe essere pari a 50 mm). (come da Fig. 7C)

3) Inserire un'estremità dell'albero piatto con la molla di bloccaggio nel foro circolare della serratura del pannello frontale (come mostrato in Fig. 7D).

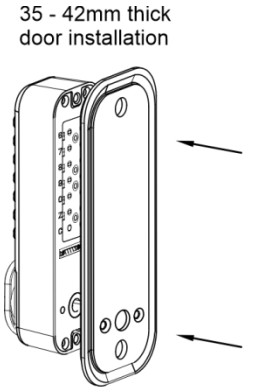

FIG7A

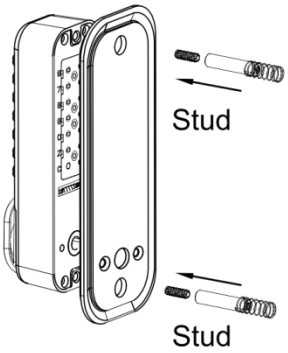

FIG7B

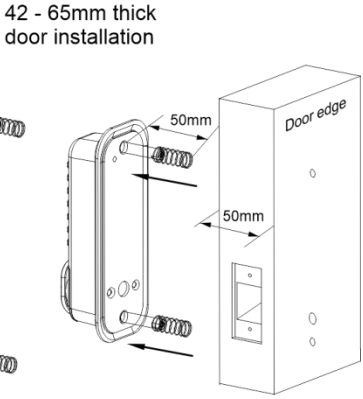

FIG7C

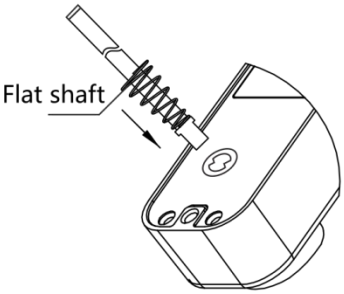

FIG7D

LH door and RH door screw position

The rear panel defauted left hand open, if want to change right hand open, please change the A hole screws to B hole.

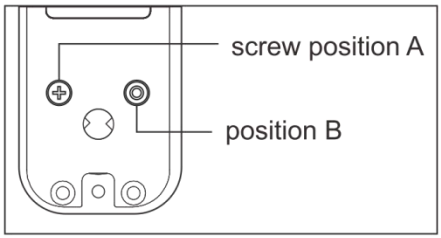

4) Installazione di porte di spessore 35~42 mm, della serratura del pannello frontale e dell'inserto

l'altra estremità nel foro circolare della serratura del pannello posteriore. Dopo l'installazione, utilizzare la guarnizione in gomma e le viti di montaggio in dotazione (come mostrato in Fig. 8A).

5) Installazione di porte di spessore 42~65 mm, della serratura del pannello frontale e dell'inserto

l'altra estremità nel foro circolare della serratura del pannello posteriore. Dopo l'installazione, utilizzare la guarnizione in gomma e le viti di montaggio in dotazione (come mostrato in Fig. 8B).

6) Prima di serrare le viti di installazione, assicurarsi che la serratura sia verticale

e testare la funzione di sblocco per assicurarsi che funzioni correttamente. Quindi serrare le viti di fissaggio per completare l'installazione.

Promemoria importante: non chiudere la porta finché la password e la serratura non sono state inserite.

È stato confermato che funzionano correttamente. Evitare di stringere eccessivamente le serrature e le guarnizioni delle porte per prevenire danni al meccanismo.

35-42 mm
spesso
installazione
porte

42-65 mm
spesso
installazione
porte

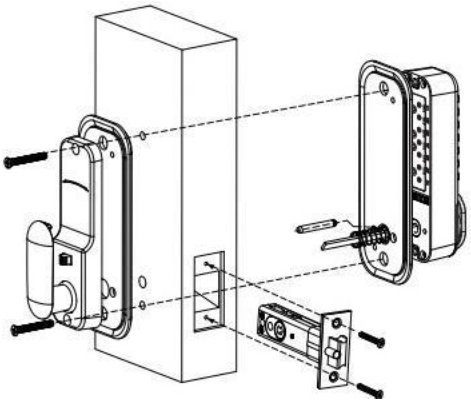

FIG8A

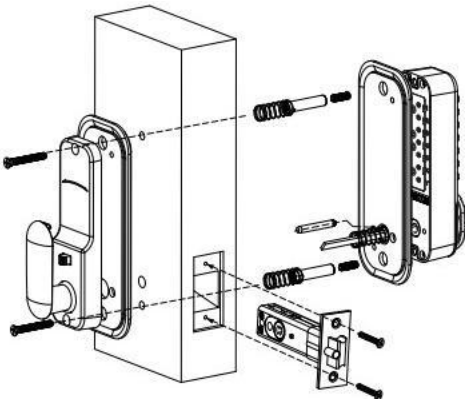

FIG8B

piastra di fissaggio del telaio della porta , scatola, fissaggio

1) Nota importante: la piastra di fissaggio installata deve essere posizionata in modo che il cilindro della serratura possa entrare nel foro.

2) Tenendo conto di quanto sopra, la piastra di fissaggio del telaio della porta deve essere posizionata correttamente.

3) Una volta determinata la posizione corretta, tracciare delle linee attorno alla piastra di fissaggio e attorno alle due posizioni dei fori per contrassegnarle.

4) Rimuovere la piastra di fissaggio, allineare le due posizioni dei fori della scatola con le due posizioni dei fori dove sono stati lasciati i segni e tracciare le linee segnate lungo il perimetro della scatola. Rimuovere la scatola.

5)Fare un foro quadrato lungo la linea circa le dimensioni della scatola, profondo circa 12 mm, in modo che la scatola possa essere appoggiata facilmente. Aprire un foro quadrato circa

Profondità di 1 mm.

6) I fori quadrati per i dispositivi di fissaggio consentiranno ai dispositivi di fissaggio anteriori di aderire perfettamente al telaio della porta.

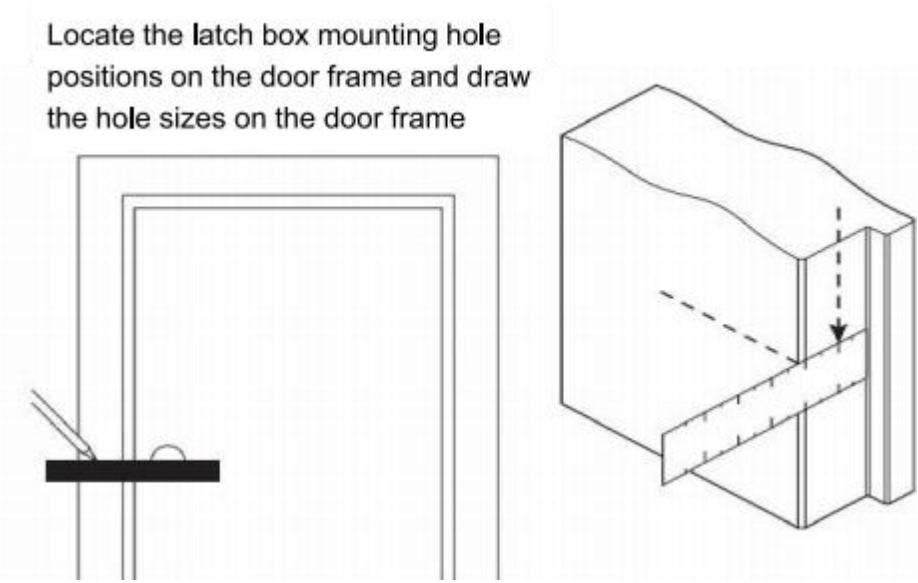

FIG9

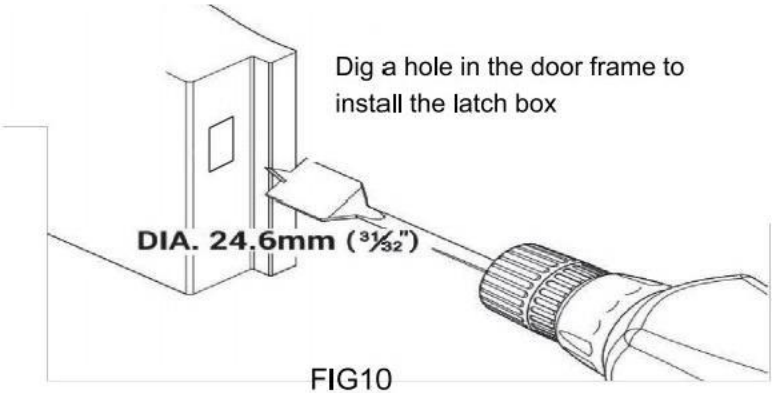

FIG10

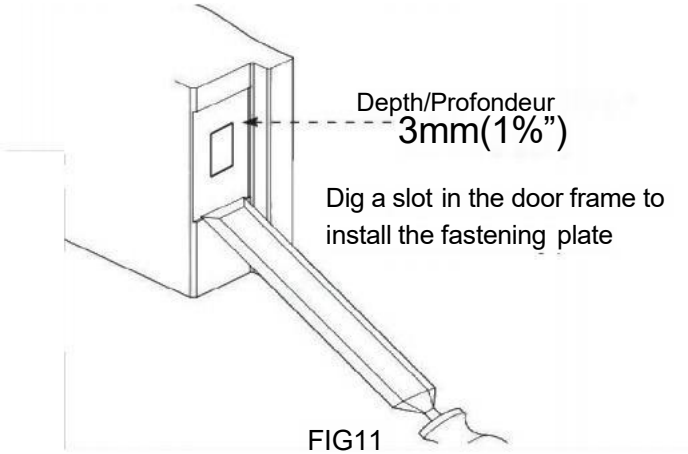

FIG11

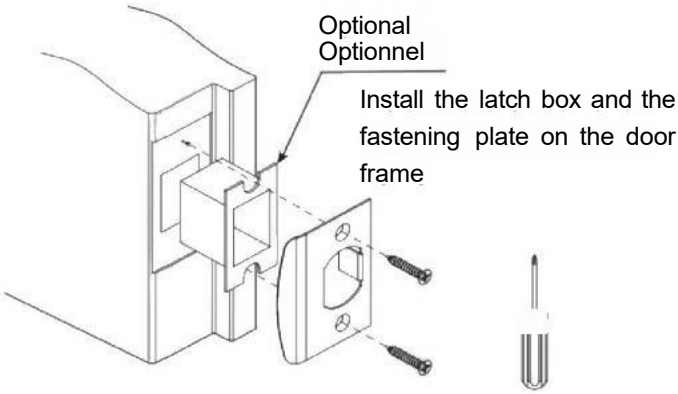

FIG12

Separare ai lati posteriore pannello normalmente aprire collocamento metodo

1) Impostazione della funzione normalmente aperta: Innanzitutto, premere e tenere premuto lo sportello posteriore

la maniglia nella direzione di apertura della porta e spingere la porta posteriore

Posizionare l'interruttore nella direzione opposta all'apertura della porta. A questo punto, l'impostazione della funzione normalmente aperta è completa.

2) Annullare la funzione normalmente aperta: premere verso il basso la maniglia della porta posteriore, spingere l'interruttore di posizionamento della porta posteriore verso la direzione di apertura della porta e quindi rilasciare la maniglia della porta posteriore. A questo punto, la funzione normalmente aperta

la funzione è stata annullata

3) Di seguito sono riportati i passaggi per impostare e disattivare la funzione di apertura normale su un solo lato installata sulla porta destra. Per l'installazione sulla porta sinistra,

Ruotare e premere in direzioni opposte.

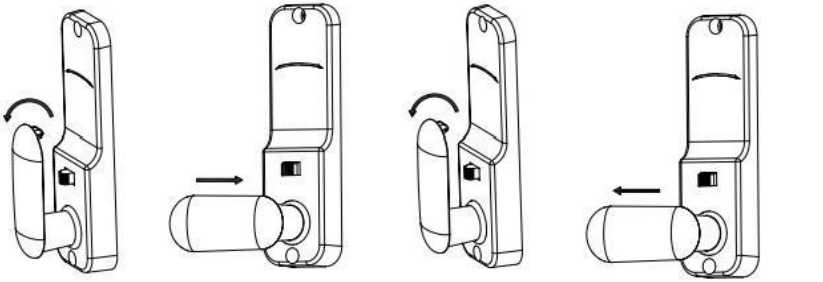

Normalmente sbloccare collocamento sbloccare

Annulla normalmente

Domande frequenti e soluzioni

Domande frequenti	Soluzioni
Inserendo la password e ruotando la manopola non è possibile sbloccare la porta.	1. Prima di inserire la password, premere il tasto "C" per reimpostare il blocco password. 2. Verificare che la direzione di installazione del Il perno piatto della serratura per aprire la porta è corretto. 3. Verificare che la lunghezza dell'albero piatto sia adeguata
Dopo lo sblocco, la manopola e la linguetta di bloccaggio non riescono a tornare alle loro posizioni originali.	1. I pannelli anteriore e posteriore della serratura sono installati simmetricamente e la linguetta della serratura si trova allo stesso livello orizzontale. 2. Verificare che la lunghezza dell'albero piatto sia adeguata.
La pressione della password non risponde	1. Prima di inserire la password, premere il tasto "C" per reimpostare il blocco password.



VEVOR

Upgrade · The Home Creator Way

MECÁNICO SIN CLAVES PUERTA CERRAR

MODELO: OL-601D3-01

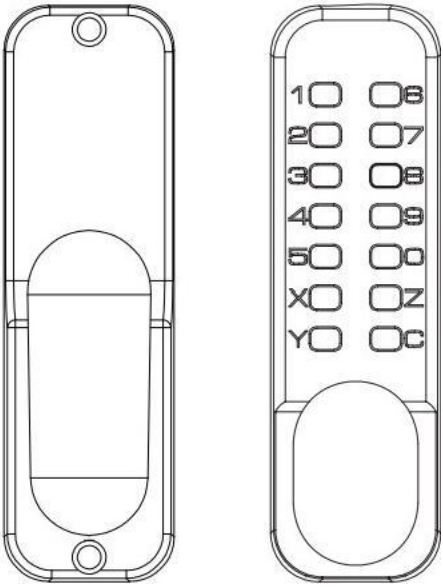

MODELO: OL-601D3-01

Este es el original Instrucciones, por favor leer todo manual instrucciones con cuidado antes en funcionamiento.VEVOR reservas a claro interpretación de nuestro usuario manual.El apariencia del el producto deberá estar sujeto a la producto Lo recibiste. Por favor, perdóname. nosotros que no lo haremos informarle de nuevo si hay son cualquier tecnología o software actualizaciones sobre nuestro producto.

Seguridad instrucción y precauciones

ADVERTENCIA:

Lea este material antes de usar este producto. No hacerlo puede provocar lesiones graves.

Precauciones de montaje:

1) Ensamble únicamente siguiendo estas instrucciones. Un ensamblaje incorrecto puede generar peligros.

2) Utilice gafas de seguridad homologadas por la ANSI y guantes de trabajo resistentes durante el montaje.

3) Mantenga la zona de montaje limpia y bien iluminada.

4) Mantenga a los transeúntes fuera del área durante la reunión.

NOTA:

1. Recomendado contraseña La longitud es de 4 a 6 dígitos.

2. Presione la tecla C para restablezca la contraseña antes de introducirla.

3. No es necesario introducir la contraseña. en secuencia.

4. La contraseña inicial es "123", que se puede configurar en la superficie del botón.

Lista de Partes

1) Exterior panel

2) Panel interior

3) Junta de goma*2

4) Tornillo negro M5x15*3 (uno de repuesto)

5) Biela y resorte guía*3 (uno de repuesto) el resorte guía se puede ajustar en longitud.

6) Instalar tornillos M5x60*3(uno) respaldo)

7) Tornillo para madera x4 (se utiliza para fijar la placa de la hebilla y la lengüeta de bloqueo)

8) Primavera

9) Plano eje

10) Lengüeta de bloqueo (60 mm y 70 mm)

11) Placa de hebilla Caja de hebilla

12) Perno Guía

13) Manual
14)Asistió instalación perforación etiqueta engomada

MODELO: OL-601D3-01

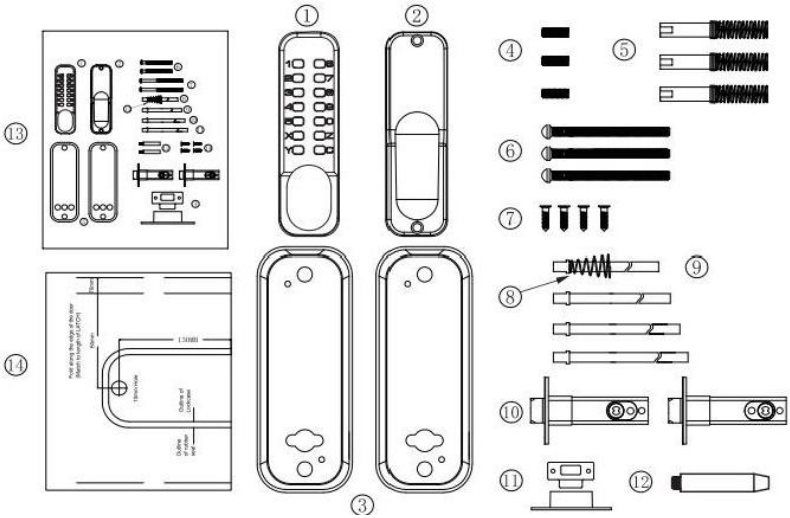

Antes Instalación, por favor:

1) Asegúrate de que todas las piezas funcionen. adecuadamente

2) Establecer o cambiar la contraseña

Las contraseñas establecidas no están en ningún orden y no puede ser repetido. Establecer un código de 4 a 6 dígitos es lo más seguro.

3) Después de configurar el contraseña, asegúrese de que la cerradura de la puerta se pueda abrir normalmente, inserte el eje plano en el orificio del cilindro de la cerradura y gire la manija, el pestillo debería extender y retractarse normalmente.

Size Chart Template

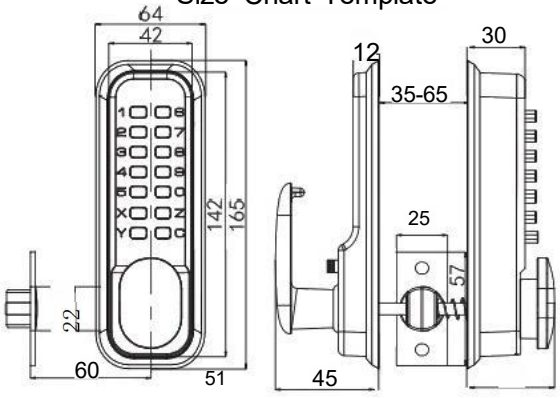

Instalación

1) Coloque y fije correctamente la plantilla (modelo 601 del producto). plantilla)a la superficie de la puerta interior Altura requerida desde el suelo. Asegúrese de que la alineación del borde de la puerta marcada y correspondiente La plantilla debe estar correctamente

alineado con la puerta real borde (como en la figura 1).

2) Los orificios de 14 mm de diámetro en la plantilla del producto son para el cuadrado Los orificios del eje de la potencia y los dos orificios de 12 mm de diámetro son para los orificios de los pernos que aseguran la parte delantera y trasero paneles.dos 7 mm diámetro agujeros son designado para alfiler instalación.

borde de la puerta

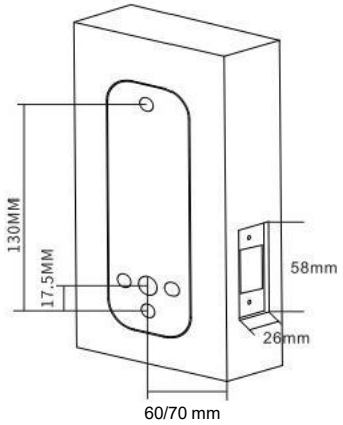

FIG1

Núcleo de cerradura Instalación

1) Marque un punto central en la "Línea central del pestillo" (como se muestra en la figura 2).

2) Taladre un agujero de 25 mm de diámetro y 80 mm de profundidad en la ubicación marcada.

3) Inserte el núcleo de la cerradura en el orificio perforado, luego inserte el eje plano en el orificio cuadrado del núcleo de la cerradura y apriételo.

4) Taladre dos pequeños agujeros de 3 mm de diámetro en el orificio de instalación del núcleo de la cerradura.

5) Asegure el pestillo con tornillos para madera Phillips para garantizar una correcta posición.

6) La cerradura de contraseña instalada de fábrica viene con lengüetas de bloqueo de 60 mm y 70 mm que se pueden seleccionar para su instalación.

Corte una ranura para panel de pestillo en el lateral de la puerta, y Cava un agujero en el lateral de la puerta para montar el pestillo.

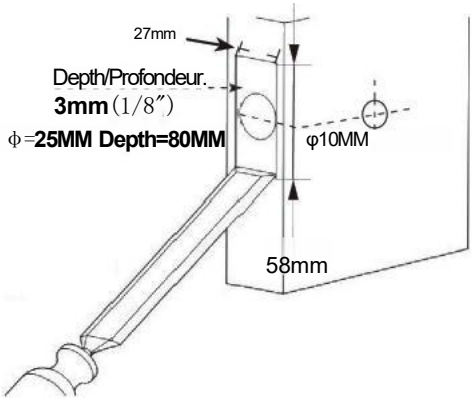

FIGURA 2

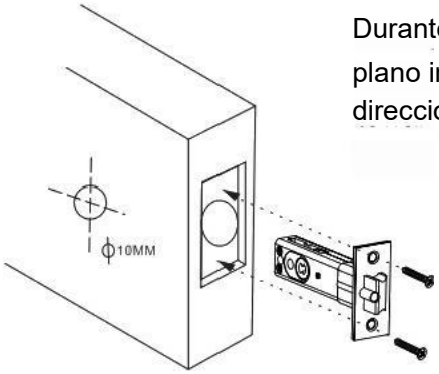

Durante instalando, el plano inclinado del pestillo hacia la dirección de cerrando la puerta.



La dirección de cierre el puerta

FIGURA 3

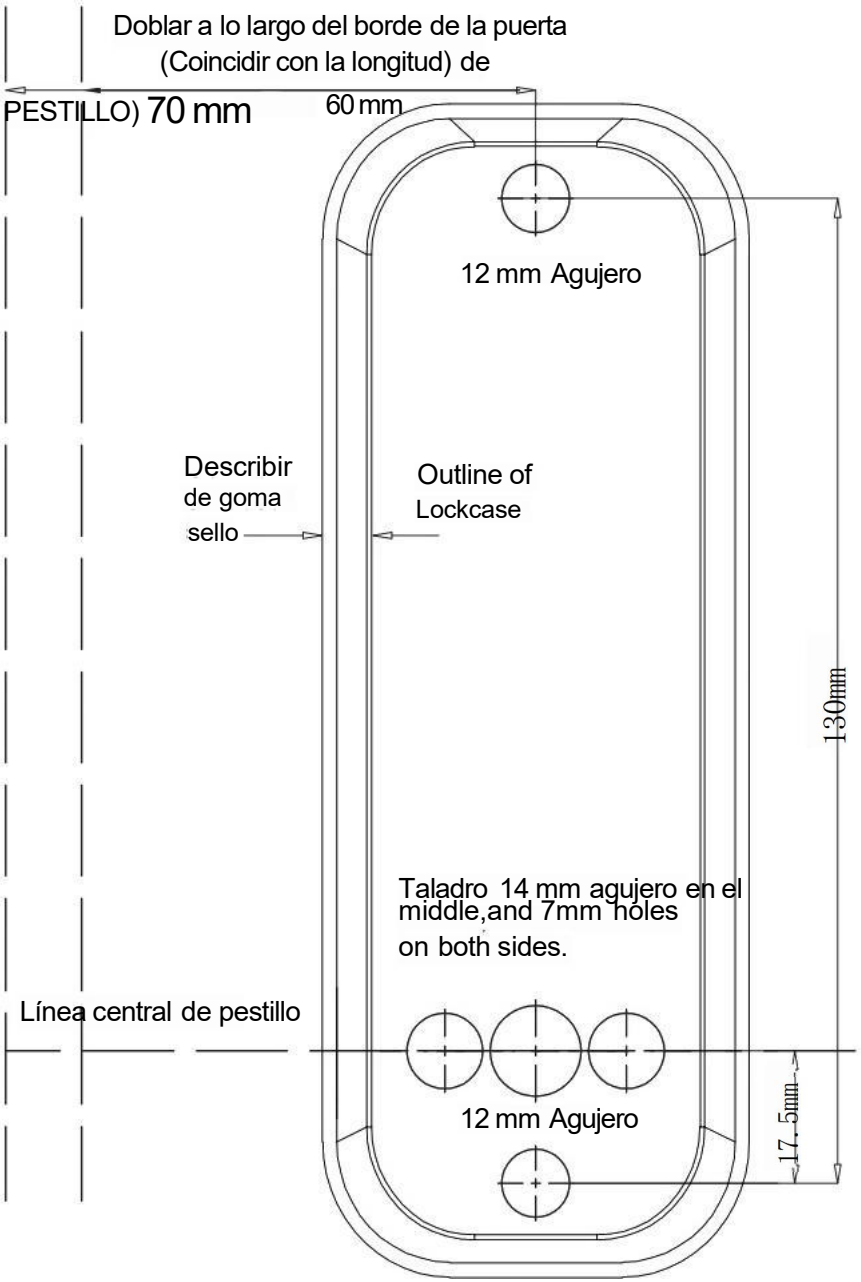
Doblar a lo largo del borde de la puerta
(Coincidir con la longitud) de
PESTILLO) 70 mm
60 mm
12 mm Agujero
Describir
de goma
sello
Outline of
Lockcase
130mm
Taladro 14 mm agujero en el
middle,and 7mm holes
on both sides.
Línea central de pestillo
12 mm Agujero
17.5mm

TEMPLATES

Configuración/Cambio Contraseñas

Instrucciones:1.El por defecto contraseña en la fábrica es 123, y las pruebas son
requerido después de la instalación.2.Las teclas Y y C son teclas de función y no se pueden usar para formar una contraseña; La tecla C es utilizado para Reiniciando. Si es incorrecto
Se introduce la contraseña u otra clave. Se presiona accidentalmente la C llave Se puede pulsar para restablecer y volver a introducir la contraseña.

1) **Cancelar contraseña** : Primero presione el tecla C, luego ingrese la contraseña correcta, mantén pulsada la Y tecla sin soltarla, y luego presione la tecla C. Después de escuchar un pitido, significa que la contraseña tiene ha tenido éxito completamente cancelado.

(Si se cancela la contraseña, pasará al modo siempre activo).

2) Establecer nueva contraseña : Mantenga presionada la tecla Y. sin soltando, luego ingrese la nueva contraseña (la contraseña no puede ser repetido), como se muestra en la Figura 4A. Luego liberar la tecla Y y girar la perilla una vez, como se muestra en la Figura 4B, y el nueva contraseña será se configurará correctamente. Después de configurar correctamente el nuevo
Contraseña, por favor recordar y mantener un registro de ello.

3) Normal modo : Cancelar el original contraseña(sin contraseña establecida), **Buscar contraseña**

1. Después de olvidar la contraseña, debemos quitar la cerradura de la puerta y buscarla examinando el orificio rectangular para la contraseña en la parte posterior de la cerradura, como se muestra en la Figura 4C.

2. Si el negro dentro del agujero es la clave de contraseña y el rojo no lo es, significa que la contraseña de tercera generación no tiene un orden específico y solo necesita ser encontrada, sin un orden correspondiente.

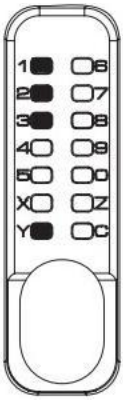

FIGURA 4A

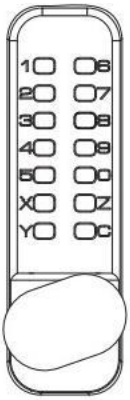

HIGO 4B

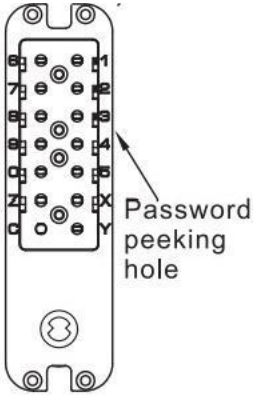

FIGURA 4C

Selección de dimensiones de instalación

1) Luego, seleccione el tamaño correspondiente de plano eje para instalación en función del espesor de la puerta.(Como se muestra en la Figura 5)

2) El tamaño predeterminado El eje plano (6x2) es adecuado para puertas con espesores que van desde 35 mm hasta 65 mm.

Modelo	El espesor (t) de el puerta	Negro tornillo Resorte de biela	Tornillos	Departamento eje
OL-601D3-01	35≤t<42mm	/	M5x60×2	70 mm x 1
	42≤t<50mm	(M5xM5x35mm)×2	M5x60×2	80 mm x 1
	50≤t<58mm			90 mm x 1
	58≤t≤65 mm			100 mm x 1

FIGURA 5

Ajuste de la dirección de apertura de la puerta

Ajuste la dirección y la posición del eje de rotación en el panel frontal. Consulte el método para ajustar las puertas izquierda y derecha.

(Como se muestra en la Figura 6)

Poste de soporte del pestillo

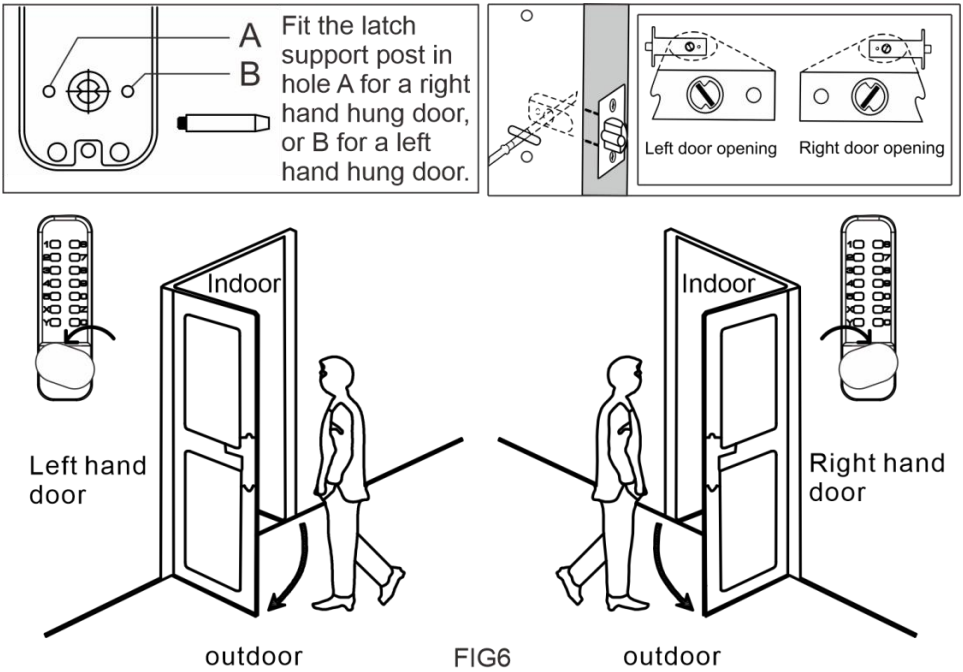

FIG6

Instalación y Depuración

1) Instalación en puertas de 35~42 mm de espesor, inserte la almohadilla de goma (como se muestra en la figura 7A).

2) 42~65 mm grueso puerta instalación,primero,insertar el goma almohadilla en el

panel. Luego, atornille los tornillos negros en los orificios para tornillos M5 de la cerradura. Finalmente,

Enrosque la biela en los tornillos negros (como se muestra en la figura 7B).

(Nota: el resorte guía de la biela debe ajustarse para que esté coherente con el grosor de la puerta. Por ejemplo: si el grosor de la puerta es de 50 mm, la longitud de la biela y del muelle guía debe ser igual a 50 mm). (como en la figura 7C)

3) Inserte un extremo del eje plano con un resorte de bloqueo en el orificio circular de la cerradura del panel frontal (como se muestra en la figura 7D).

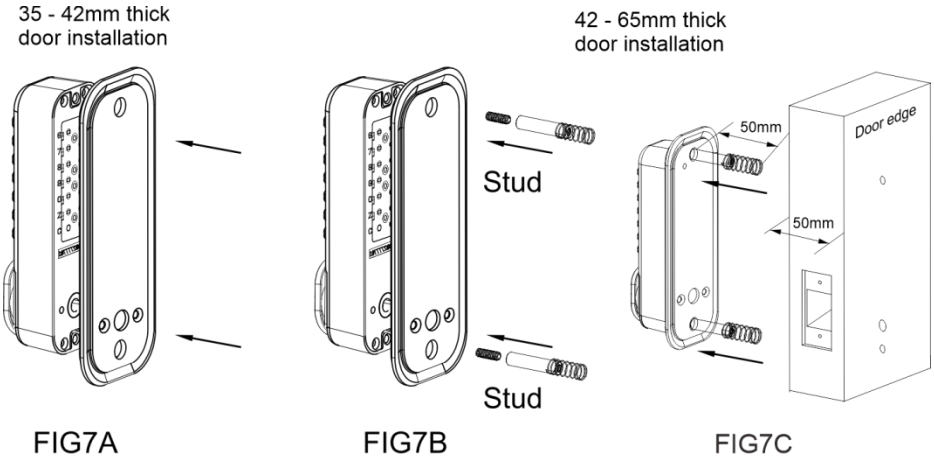

FIG7A FIG7B FIG7C

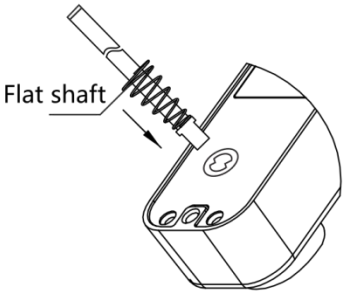

FIG7D

LH door and RH door screw position

The rear panel defauted left hand open, if want to change right hand open, please change the A hole screws to B hole.

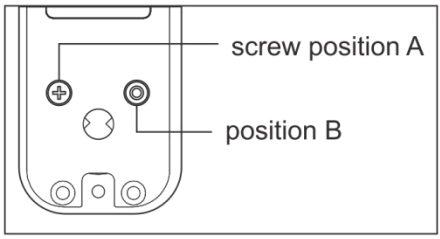

4) Instalación de puerta de 35~42 mm de espesor, del panel frontal de la cerradura e inserción

Introduzca el otro extremo en el orificio circular del cierre del panel trasero. Después de la instalación, utilice la junta de goma y los tornillos de montaje incluidos (como se muestra en la figura 8A).

5) Instalación de puerta de 42~65 mm de espesor, del panel frontal de la cerradura y la inserción

Introduzca el otro extremo en el orificio circular del cierre del panel trasero. Después de la instalación, utilice la junta de goma y los tornillos de montaje incluidos (como se muestra en la figura 8B).

6) Antes de apretar los tornillos de instalación, asegúrese de que la cerradura esté en posición vertical.

y compruebe la función de desbloqueo para asegurar su correcto funcionamiento. A continuación, apriete los tornillos de fijación para completar la instalación.

Recordatorio importante: No cierre la puerta hasta que se haya introducido la contraseña y se haya abierto la cerradura.

Se confirma que funcionan correctamente. Evite apretar demasiado las cerraduras y los sellos de las puertas para evitar daños en el mecanismo.

35-42 mm
grueso
instalación de
puertas

42-65 mm
grueso
instalación de
puertas

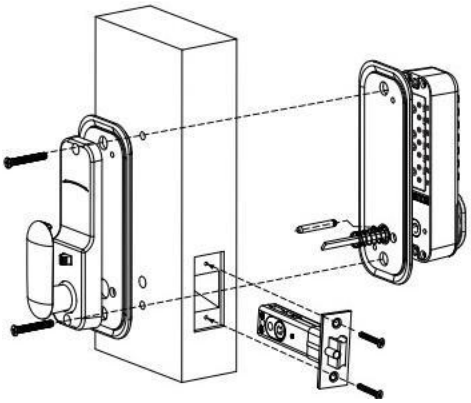

FIGURA 8A

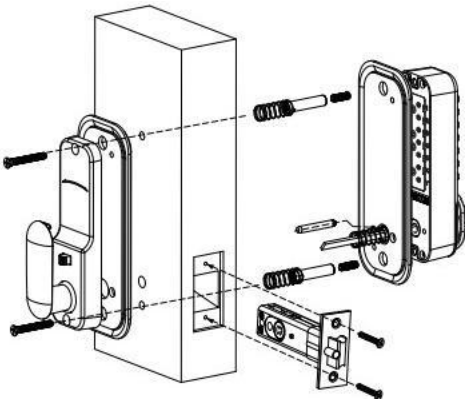

FIGURA 8B

Placa de fijación del marco de la puerta , caja, fijación

1) Nota importante: La placa de fijación instalada debe colocarse de manera que el núcleo de la cerradura pueda entrar en el orificio.

2) Teniendo en cuenta lo anterior, la placa de fijación del marco de la puerta debe colocarse correctamente.

3) Una vez determinada la posición correcta, dibuje líneas alrededor de la placa de fijación y alrededor de las dos posiciones de los orificios para marcarlas.

4) Retire la placa de fijación, alinee las ubicaciones de los dos orificios de la caja con las ubicaciones de los dos orificios donde se dejaron las marcas y dibuje líneas marcadas a lo largo del perímetro de la caja. Retire la caja.

5) Haga un agujero cuadrado a lo largo de la línea del tamaño de la caja, de unos 12 mm de profundidad, para que la caja se pueda colocar fácilmente. Abra un agujero cuadrado de aproximadamente

1 mm de profundidad.

6) Los orificios cuadrados para los sujetadores permitirán que los sujetadores delanteros queden al ras en el marco de la puerta.

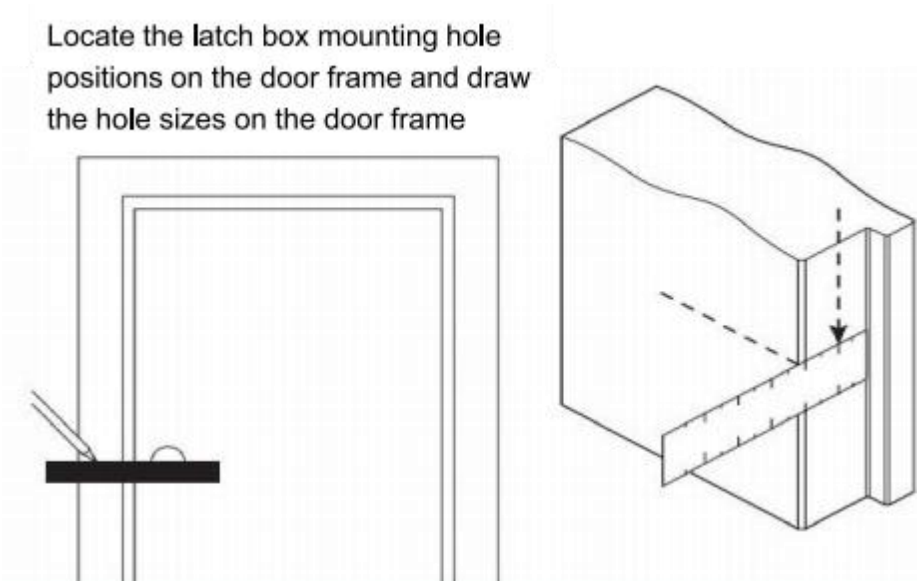

FIGURA 9

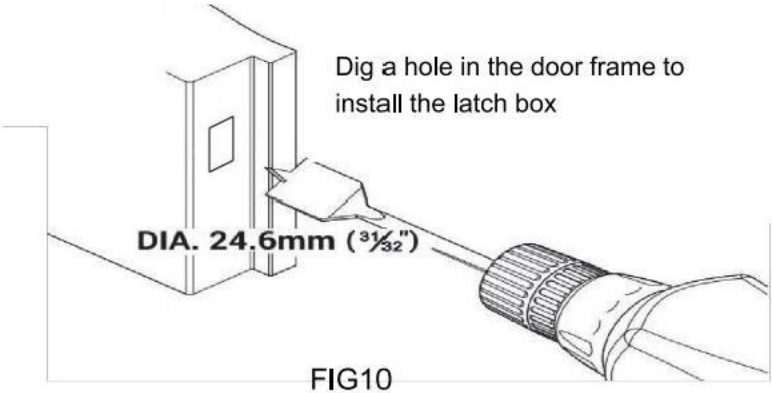

FIG10

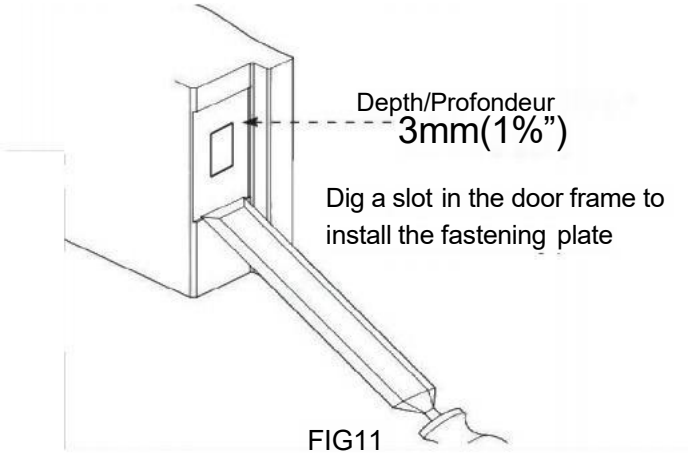

FIG11

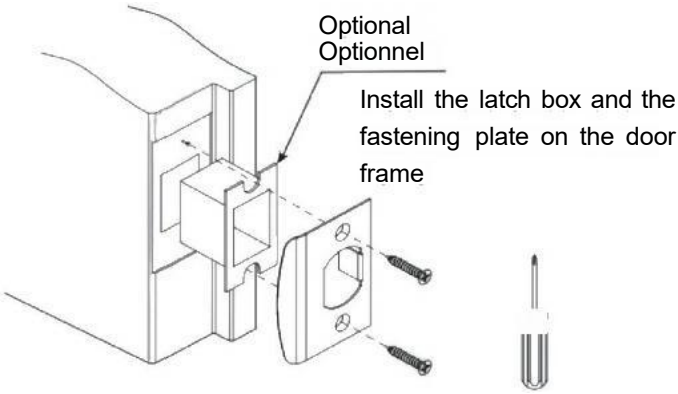

FIG12

Soltero lado trasero panel normalmente abierto configuración método
1) Configuración de la función de apertura normal: Primero, mantenga presionada la puerta trasera.

Manija en la dirección de apertura de la puerta y empuje la puerta trasera.

Coloque el interruptor en la dirección opuesta a la de apertura de la puerta. En este punto, la configuración de la función normalmente abierta está completa.

2) Cancelar la función normalmente abierta: Presione hacia abajo la manija de la puerta trasera, empuje el interruptor de posición de la puerta trasera hacia la dirección de apertura de la puerta y luego suelte la manija de la puerta trasera. En este punto, la función normalmente abierta

La función se cancela.

3) Los siguientes son los pasos para configurar y cancelar la función de apertura normalmente unilateral instalada en la puerta del lado derecho. Para la instalación en la puerta izquierda,

Gira y presiona en direcciones opuestas.

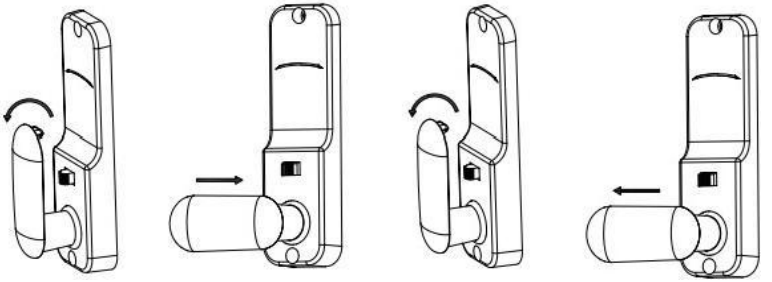

Normalmente descubrir configuración Cancelar normalmente descubrir

Preguntas y soluciones comunes

Preguntas frecuentes	Soluciones
Introducir la contraseña y girar el pomo no desbloquea la puerta.	1. Antes de introducir la contraseña, pulse la tecla "C" para restablecer el bloqueo de contraseña. 2. Compruebe que la dirección de instalación del El eje plano de la cerradura para abrir la puerta es correcto. 3. Compruebe si la longitud del eje plano es la adecuada.
Después de desbloquear, la perilla y la lengüeta de bloqueo no logran regresar a sus posiciones originales.	1. Los paneles de la puerta delantera y trasera de la cerradura están instalados simétricamente y la lengüeta de la cerradura está al mismo nivel horizontal. 2. Compruebe si la longitud del eje plano es la adecuada.
El botón de contraseña no responde.	1. Antes de introducir la contraseña, pulse la tecla "C" para restablecer el bloqueo de contraseña.



VEVOR

Upgrade · The Home Creator Way

MECHANICZNY BEZKLUCZYKOWY DRZWI ZAMEK

MODEL:OL-601D3-01

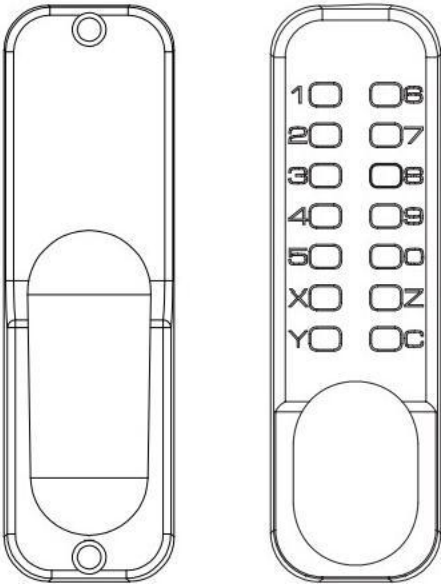

MODEL:OL-601D3-01

Ten jest oryginalny instrukcja, proszę Czytać Wszystko podręcznik instrukcje ostrożnie zanim operacyjny.VEVOR rezerwy A jasne interpretacja naszego użytkownik podręcznik. wygląd z produkt powinien podlegać produkt Otrzymałeś. Proszę wybaczyć my , że nie będziemy poinformować cię Ponownie jeśli tam Czy każdy technologia lub oprogramowanie aktualizacje na temat nasz produkt.

Bezpieczeństwo instrukcja I środki ostrożności

OSTRZEŻENIE:

Przed użyciem produktu należy zapoznać się z treścią niniejszego dokumentu. Nieprzestrzeganie tego zalecenia może spowodować poważne obrażenia.

Środki ostrożności podczas montażu:

1) Montaż należy wykonywać wyłącznie zgodnie z niniejszą instrukcją. Nieprawidłowy montaż może stwarzać zagrożenie.

2) Podczas montażu należy nosić okulary ochronne zatwierdzone przez ANS1 oraz wytrzymałe rękawice robocze.

3) Utrzymuj miejsce zgromadzeń w czystości i dobrym oświetleniu.

4) Nie dopuść, aby osoby postronne znajdowały się w pobliżu podczas montażu.

NOTATKA:

1.Zalecane hasło długość wynosi 4-6 cyfr.

2. Naciśnij klawisz C, aby zresetuj przed podaniem hasła.

3. Nie trzeba podawać hasła kolejno.

4. Początkowe hasło to „123”, które można ustawić na powierzchni przycisku.

Lista części

1)Na zewnątrz płyta

2)Panel wewnętrzny

3)Uszczelka gumowa*2

4) Czarna śruba M5x15*3 (jedna zapasowa)

5) Korbowód i sprężyna prowadząca*3 (jedna zapasowa) sprężyna prowadząca może mieć regulowaną długość.

6) Zainstaluj śruby M5x60*3(jeden kopia zapasowa)

7) Śruba do drewna x4 (używana do mocowania płytki klamry i języka zamka)

8) Wiosna

9) Mieszkanie wał

10) Język blokujący (60 mm i 70 mm)

11) Pudełko na klamrę

12) Śruba Przewodnik

13)Instrukcja
14)Wspierany instalacja wiercenie naklejka

MODEL:OL-601D3-01

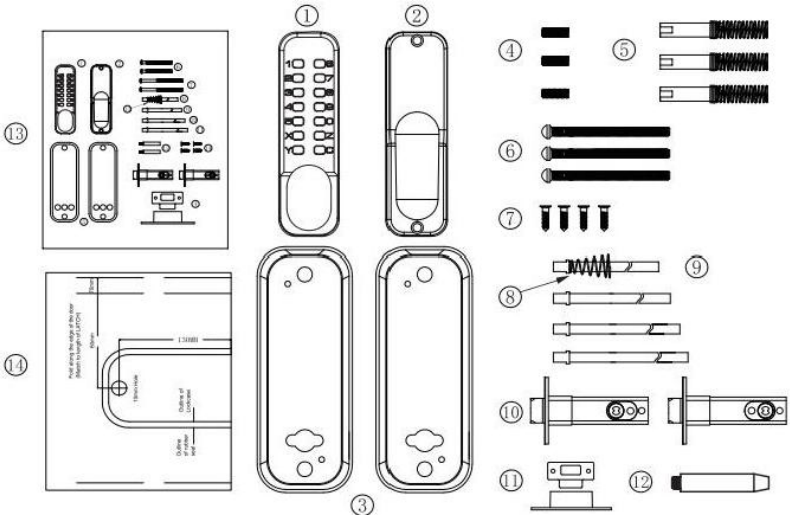

Zanim instalacja, proszę:

1) Upewnij się, że wszystkie części działają odpowiednio

2) Ustaw lub zmień hasło

Zestaw haseł nie są w żadnej kolejności i nie może być powtarzane. Ustawienie kodu 4-6-cyfrowego to najskuteczniejsze rozwiązanie bezpieczny.

3) Po ustawieniu hasło, upewnij się, że zamek drzwi można normalnie otworzyć, włóż płaski wałek do otworu cylindra zamka i obróć klamkę, zatrzask powinien rozszerzyć i wycofać normalnie.

Size Chart Template

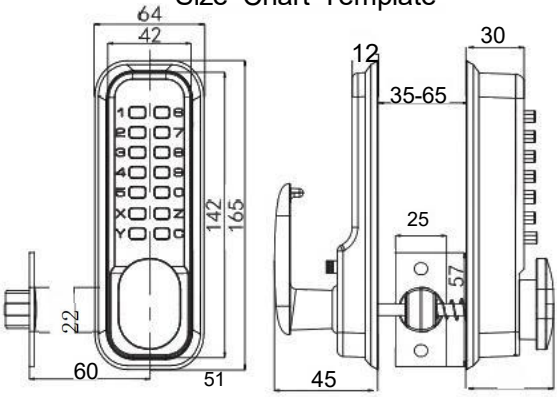

Instalacja

1) Prawidłowo umieść i przymocuj szablon (model produktu 601) szablon)do powierzchnia drzwi wewnętrznych Wymagana wysokość od podłogi. Upewnij się, że odpowiednie, oznaczone, wyrównanie krawędzi drzwi szablon powinien być prawidłowy

wyrównany z rzeczywistymi drzwiami krawędź (jak na rys. 1).

2) Otwory o średnicy 14 mm w szablonie produktu są przeznaczone do kwadratu otwory w trzonie i dwa otwory o średnicy 12 mm służą do mocowania śrub przednich i tylnych tył panele.dwa 7 mm średnica dziury Czy wyznaczony Do szpilka instalacja.

Krawędź drzwi

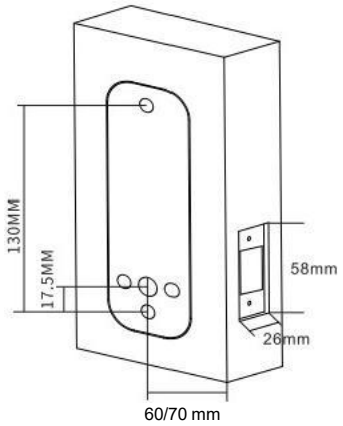

FIG1

Rdzeń zamka Instalacja

1) Zaznacz punkt środkowy na „linii środkowej zatrzasku” (jak na rys. 2).

2) Wywierć otwór o średnicy 25 mm i głębokości 80 mm w zaznaczonym miejscu.

3) Włóż rdzeń zamka do wywierconego otworu, następnie włóż płaski wałek do kwadratowego otworu rdzenia zamka i dokręć go.

4) Wywierć dwa małe otwory o średnicy 3 mm w otworze montażowym rdzenia zamka.

5) Zabezpiecz zatrzask za pomocą wkrętów do drewna typu Phillips , aby zapewnić prawidłowe ustawienie

6) Fabrycznie montowana blokada hasłem jest wyposażona w języczki blokujące o długości 60 mm i 70 mm, które można wybrać do montażu.

Wytnij szczelinę na panelu zatrzaskowym bok drzwi i Wykop otwór montażowy na zatrzask z boku drzwi.

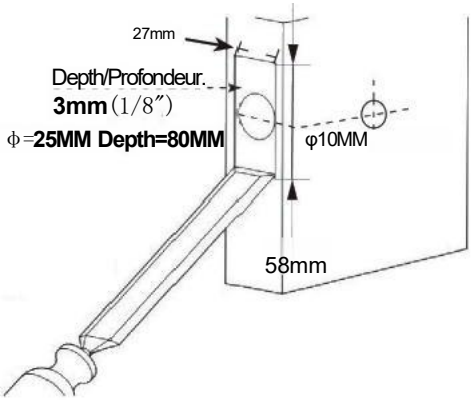

FIG2

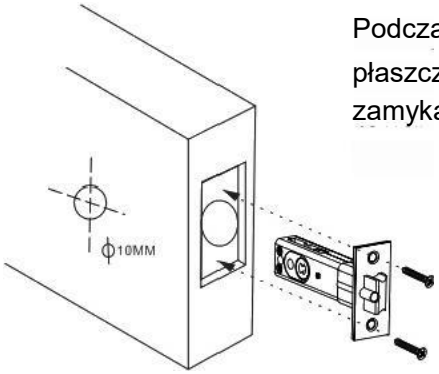

Podczas instalowanie,
płaszczyzna pochyła zatrzasku w kierunku zamykając drzwi.

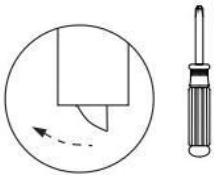

Kierunek zamykania ten drzwi

FIG3

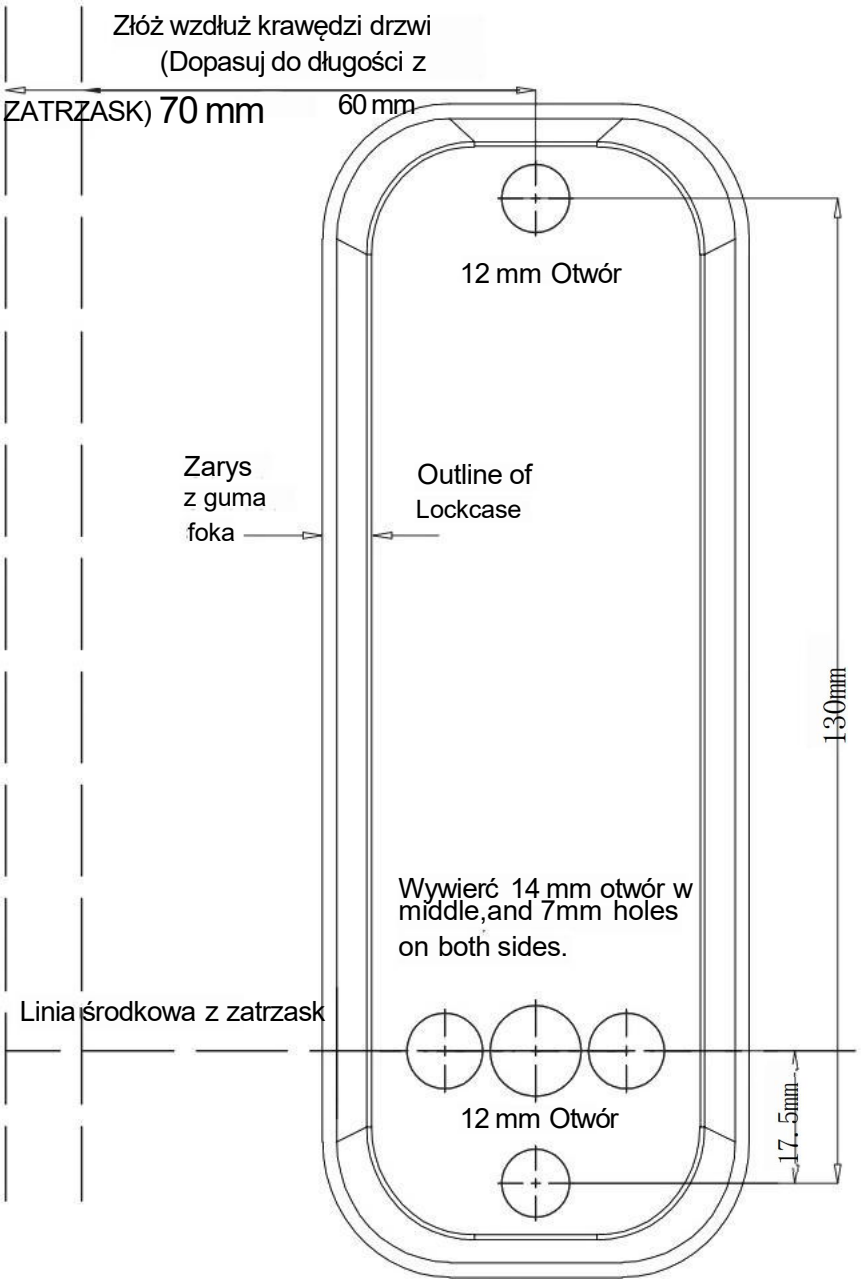
Złóż wzdłuż krawędzi drzwi
(Dopasuj do długości z
ZATRZASK) 70 mm
60 mm
12 mm Otwór
Zarys
z guma
foka
Outline of
Lockcase
130mm
Wywierć 14 mm otwór w
middle,and 7mm holes
on both sides.
Linia środkowa z zatrzask
12 mm Otwór
17.5mm

TEMPLATES

Ustawianie/Zmiana Hasła

Instrukcje: 1. domyślny hasło w fabryce Jest 123 i testowanie jest wymagane po instalacji.2. Klawisze Y i C są klawiszami funkcyjnymi i nie można ich używać do tworzenia hasła; Klawisz C to używany do resetowanie.Jeśli nieprawidłowy
wprowadzono hasło lub inny klucz zostanie przypadkowo naciśnięty, C klawisz Można nacisnąć, aby zresetować hasło, a następnie wprowadzić je ponownie.

1) **Anulować hasło** : Najpierw naciśnij Następnie naciśnij klawisz C wprowadź prawidłowe hasło, przytrzymaj Y naciśnij klawisz bez puszczania, a następnie naciśnij klawisz C. Po usłyszeniu sygnału dźwiękowego oznacza, że hasło ma odniósł sukces w pełni odwołany.

(Po anulowaniu hasła urządzenie przełączy się w tryb ciągły.)

2) Ustaw nowe hasło : przytrzymaj klawisz Y bez puszczając, wprowadź nowe hasło (hasło nie może być (powtórzone), jak pokazano na rysunku 4A. Następnie uwolnienie naciśnij klawisz Y i obróć pokrętło raz, jak pokazano na rysunku 4B, i nowe hasło będzie zostanie pomyślnie ustawione. Po pomyślnym ustawieniu nowego
hasło, proszę Pamiętać I prowadzić ewidencję tego.

3) Normal tryb : Anuluj oryginał hasło (brak ustawionego hasła),

Znajdź hasło

1. Po zapomnieniu hasła należy zdjąć zamek z drzwi i poszukać go, sprawdzając prostokątny otwór na hasło z tyłu zamka, jak pokazano na rysunku 4C.

2. Jeśli czarny symbol w otworze to klucz hasła, a czerwony nie, oznacza to, że hasło trzeciej generacji jest nieuporządkowane i należy je znaleźć tylko bez odpowiedniej kolejności.

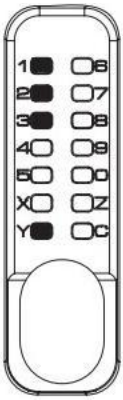

RYS. 4A

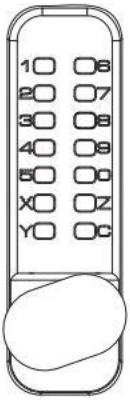

FIGA 4B

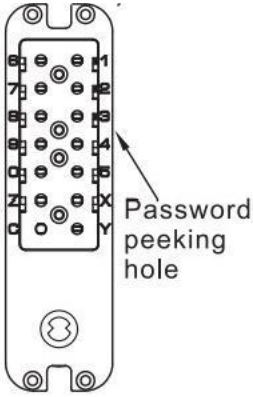

Rys. 4C

Wybór wymiarów instalacji

1) Następnie wybierz odpowiedni rozmiar mieszkania wałek do montażu w zależności od grubości drzwi. (Jak pokazano na rysunku 5)

2)Domyślny rozmiar Płaski wał (6x2) nadaje się do drzwi o grubości od 35 mm do 65 mm.

Model	Grubość(t) ten drzwi	Czarny śruba Pręt łączący Sprężyna	Śruby	Płaski wał
OL-601D3-01	35≤t<42mm	/	M5x60×2	70mm x 1
	42≤t<50mm	(M5xM5x35mm)×2	M5x60×2	80mm x 1
	50≤t<58mm			90mm x 1
	58≤t≤65 mm			100mm x 1

FIG5

Regulacja kierunku otwierania drzwi

Wyreguluj kierunek i położenie osi obrotu na panelu przednim. Zapoznaj się z metodą regulacji lewych i prawych drzwi.

(Jak pokazano na rysunku 6)

Słupek podtrzymujący zatrzask

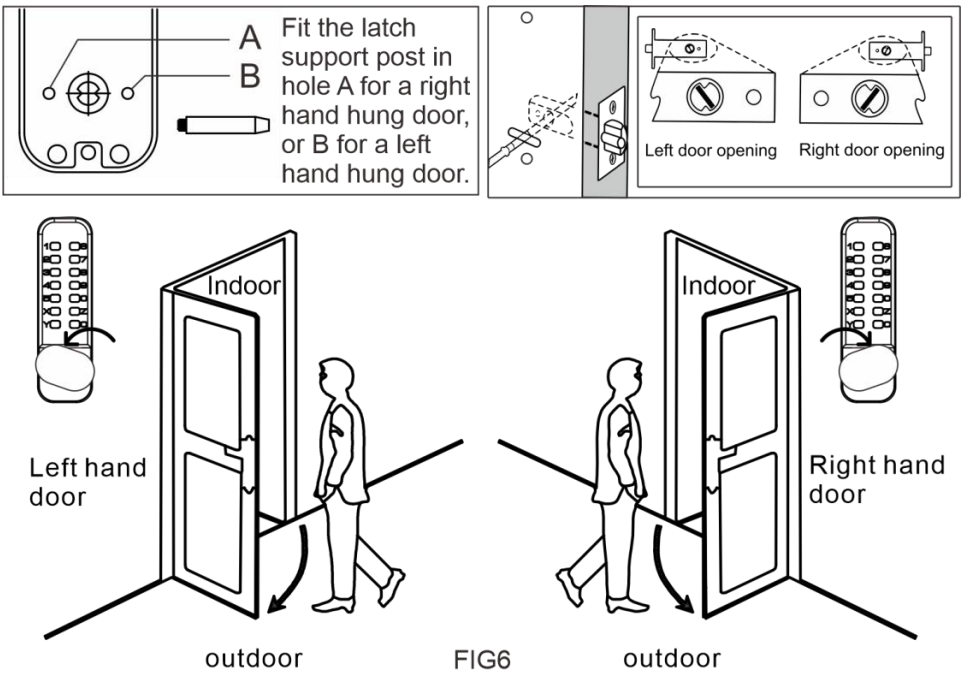

FIG6

Instalacja I Debugowanie

1) Montaż drzwi o grubości 35~42 mm, włóż podkładkę gumową (jak na rys. 7A).

2)42~65 mm gruby drzwi instalacja,pierwsze,wkładanie ten guma podkładka do ten

panel. Następnie wkręć czarne śruby w otwory M5 zamka. Na koniec,

wkręcić korbowód do czarnych śrub (jak na rys. 7B)

(Uwaga: sprężynę prowadzącą na korbowodzie należy wyregulować, aby była zgodnie z grubością drzwi. Na przykład: jeśli grubość drzwi wynosi 50 mm, długość pręta łączącego i sprężyny prowadzącej powinna wynosić równa się 50 mm). (jak na rys. 7C)

3) Włóż jeden koniec płaskiego wału ze sprężyną blokującą do okrągłego otworu zamka panelu przedniego (jak na rys. 7D).

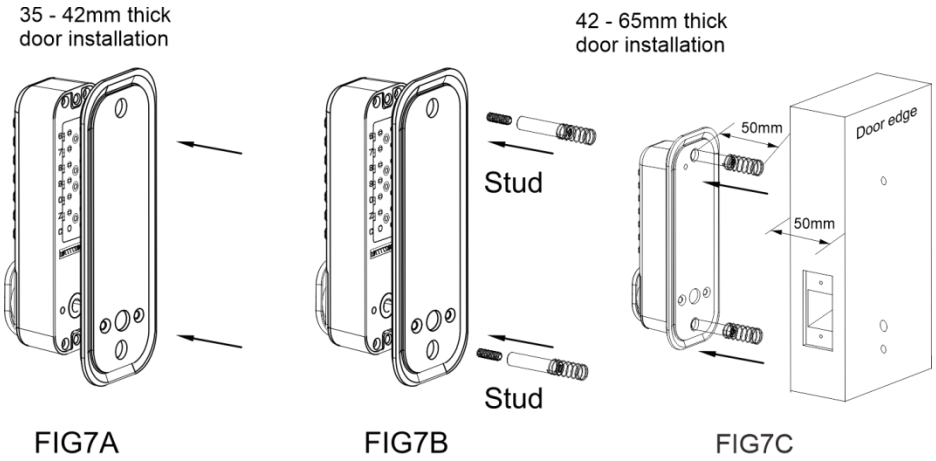

FIG7A FIG7B FIG7C

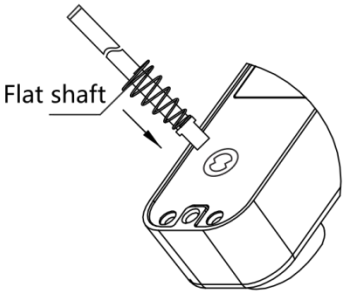

FIG7D

LH door and RH door screw position

The rear panel defauted left hand open, if want to change right hand open, please change the A hole screws to B hole.

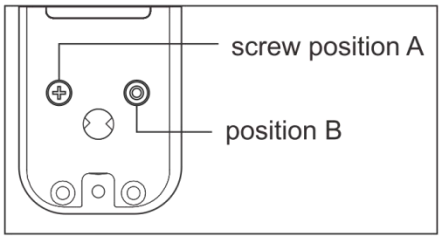

4) Montaż drzwi o grubości 35~42 mm, zamka panelu przedniego i wkładka drugi koniec włóż do okrągłego otworu zamka tylnego panelu. Po montażu użyj dołączonej uszczelki gumowej i śrub montażowych (jak na rys. 8A).

5) Montaż drzwi o grubości 42~65 mm, zamka panelu przedniego i wkładka drugi koniec włóż do okrągłego otworu zamka tylnego panelu. Po montażu użyj dołączonej uszczelki gumowej i śrub montażowych (jak na rys. 8B).

6) Przed dokręceniem śrub montażowych należy upewnić się, że zamek znajduje się w pozycji pionowej

i przetestuj funkcję odblokowania, aby upewnić się, że działa prawidłowo. Następnie dokręć śruby mocujące, aby zakończyć instalację.

Ważne przypomnienie: Nie zamykaj drzwi, dopóki nie wpiszesz hasła i nie zamkniesz zamka.

zostały potwierdzone jako działające prawidłowo. Unikaj nadmiernego dokręcania zamków i uszczelek drzwi, aby zapobiec uszkodzeniu mechanizmu.

35-42 mm
gruby montaż
drzwi

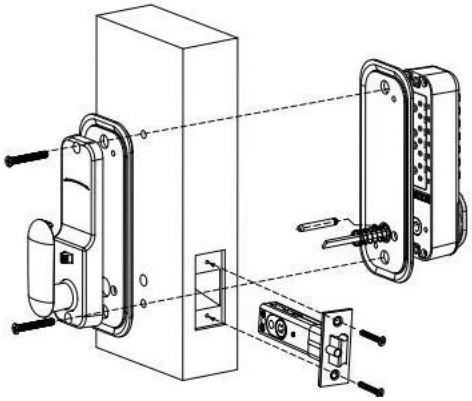

FIG8A

42-65 mm
gruby montaż
drzwi

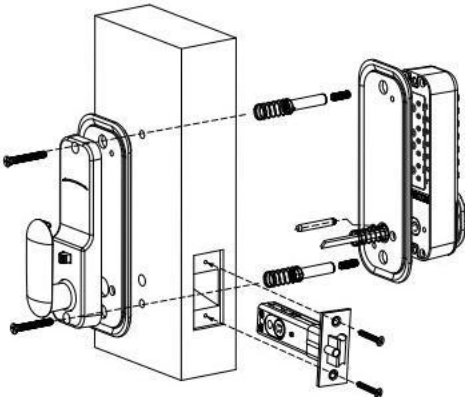

FIG8B

Płyta mocująca ościeżnicę , skrzynka, mocowanie

1) Ważna uwaga: Zamontowana płytka mocująca musi być tak ustawiona, aby rdzeń zamka mógł wejść w otwór.

2) Biorąc powyższe pod uwagę, płyta mocująca ościeżnicę musi zostać prawidłowo umieszczona.

3) Po ustaleniu właściwej pozycji narysuj linie wokół płytki mocującej oraz wokół dwóch otworów, aby je zaznaczyć.

4) Zdejmij płytkę mocującą, wyrównaj dwa otwory w pudełku z dwoma otworami, w których pozostawiono oznaczenia, i narysuj zaznaczone linie wzdłuż obwodu pudełka. Zdejmij pudełko.

5) Wytnij kwadratowy otwór wzdłuż linii o wielkości pudełka i głębokości około 12 mm, aby można było łatwo postawić pudełko. Wytnij kwadratowy otwór o głębokości około

1mm głębokości.

6) Kwadratowe otwory na elementy mocujące pozwolą na dokładne osadzenie przednich elementów mocujących w ościeżnicy.

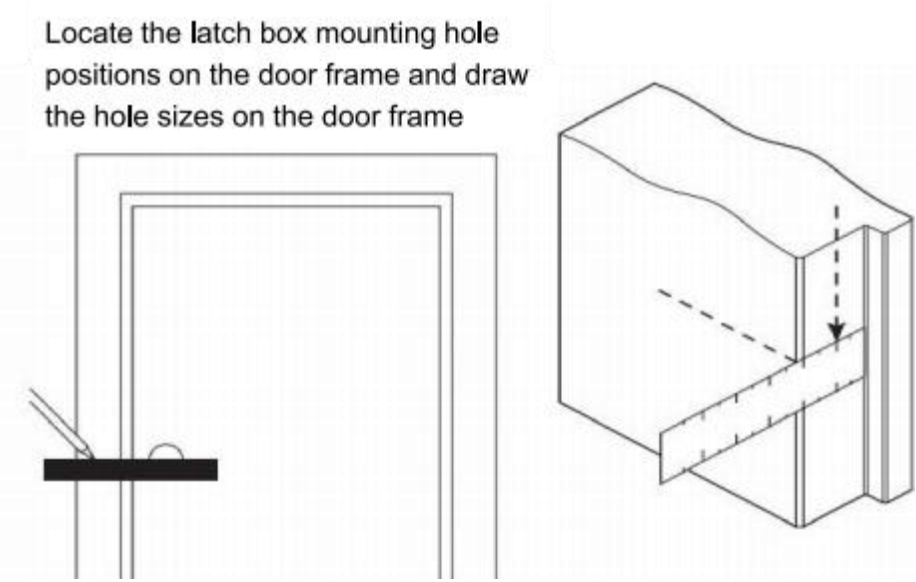

FIG9

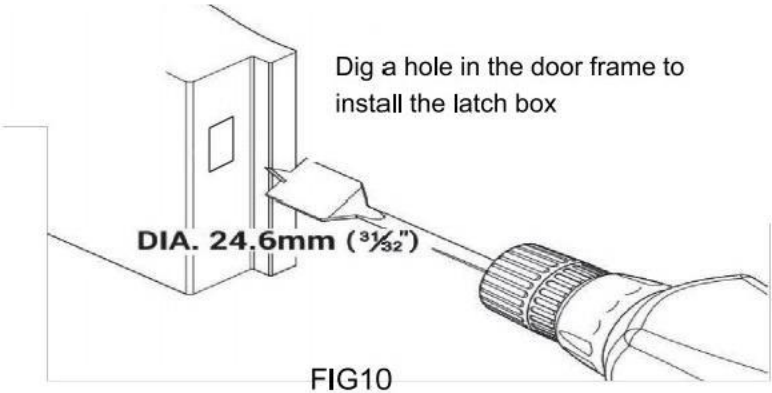

FIG10

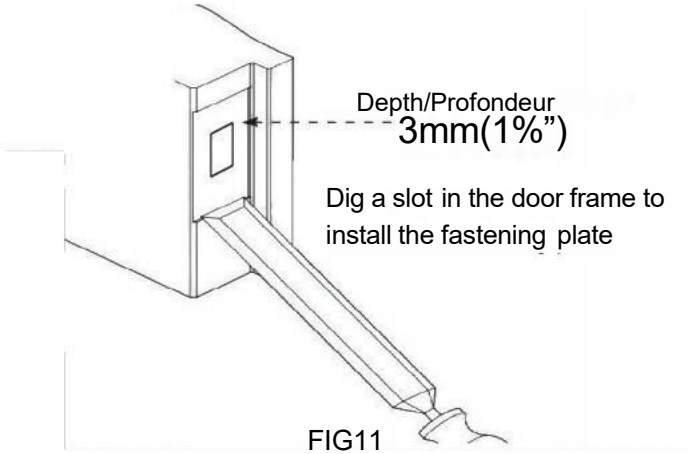

FIG11

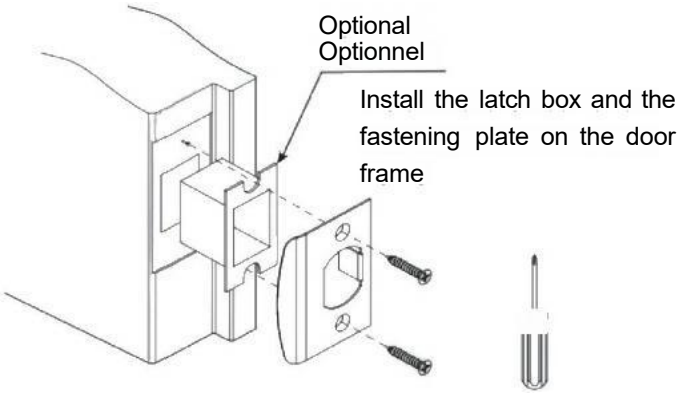

FIG12

Pojedynczy jednostronny tył płyta normalnie Otwarte ustawienie metoda

1) Ustawienie funkcji normalnie otwartej: Najpierw naciśnij i przytrzymaj tylne drzwi

uchwyt w kierunku otwierania drzwi i pchnij tylne drzwi

przełącznik pozycjonujący w kierunku przeciwnym do otwierania drzwi. W tym momencie ustawianie funkcji normalnie otwartej jest zakończone.

2) Anuluj funkcję normalnie otwartych drzwi: Naciśnij klamkę tylnych drzwi, przesuń przełącznik pozycjonowania tylnych drzwi w kierunku otwierania drzwi, a następnie zwolnij klamkę tylnych drzwi. W tym momencie funkcja normalnie otwartych drzwi

funkcja jest anulowana

3) Poniżej przedstawiono kroki umożliwiające ustawienie i anulowanie funkcji jednostronnego otwarcia normalnie zainstalowanej na drzwiach po prawej stronie. W przypadku montażu drzwi po lewej stronie,

obracaj i naciskaj w przeciwnych kierunkach.

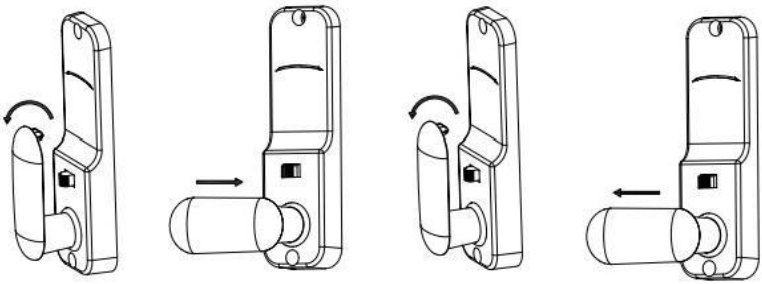

Normalnie odblokować ustawienie Anulować normalnie odblokować

Często zadawane pytania i rozwiązania

Często zadawane pytania	Rozwiązania
Wprowadzenie hasła i przekręcenie gałki nie spowoduje odblokowania drzwi.	1. Przed wpisaniem hasła naciśnij klawisz „C”, aby zresetować blokadę hasła. 2. Sprawdź, czy kierunek instalacji jest prawidłowy. płaski wał zamka służący do otwierania drzwi jest prawidłowy. 3. Sprawdź, czy długość wału płaskiego jest odpowiednia
Po odblokowaniu gałki i języka zamka nie powracają do swoich pierwotnych pozycji.	1. Panele drzwi przednich i tylnych zamka są zamontowane symetrycznie, a język zamka znajduje się na tym samym poziomie. 2. Sprawdź czy długość wału płaskiego jest odpowiednia.
Naciśnięcie hasła nie odpowiada	1. Przed wpisaniem hasła naciśnij klawisz „C”, aby zresetować blokadę hasła.



VEVOR

Upgrade · The Home Creator Way

MECHANISCH SLEUTELLOOS DEUR SLOT

MODEL:OL-601D3-01

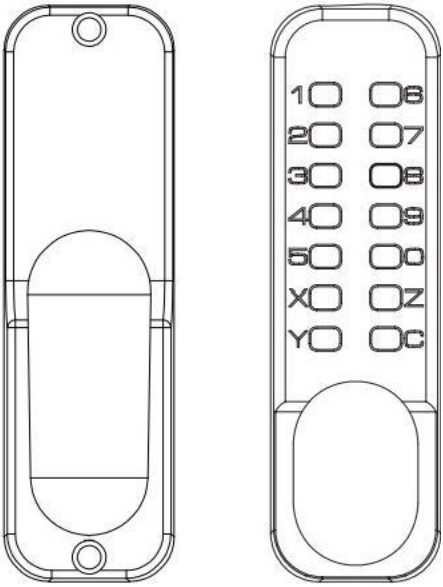

MODEL:OL-601D3-01

Dit is de origineel instructies graag lezen alle handmatig instructies voorzichtig voor VEVOR-bewerking reserves A duidelijk interpretatie van onze gebruiker
handleiding. De verschijning van de product zal onderworpen zijn aan de product U heeft het ontvangen. Vergeef me alstublieft. ons dat we niet zullen u informeren opnieuw als er Zijn elk technologie of software updates over ons product.

Veiligheid instructie En voorzorgsmaatregelen

WAARSCHUWING:

Lees deze informatie voordat u dit product gebruikt. Het niet nalezen ervan kan ernstig letsel tot gevolg hebben.

Montagevoorzorgsmaatregelen:

1) Monteer het product uitsluitend volgens deze instructies. Onjuiste montage kan gevaarlijke situaties veroorzaken.

2) Draag tijdens de montage een ANSI-goedgekeurde veiligheidsbril en stevige werkhandschoenen.

3) Houd de montageruimte schoon en goed verlicht.

4) Houd omstanders uit de buurt tijdens de bijeenkomst.

OPMERKING:

1. Aanbevolen wachtwoord De lengte is 4-6 cijfers.

2. Druk op de C-toets om Stel de resetknop in voordat u uw wachtwoord invoert.

3. Het wachtwoord hoeft niet te worden ingevoerd. in volgorde.

4. Het initiële wachtwoord is "123", dat op het oppervlak van de knop kan worden ingesteld.

Lijst van onderdelen

1) Buiten paneel

2) Binnenpaneel

3) Rubberen pakking*2

4) Zwarte schroef M5x15*3 (één reserve)

5) Drijfstang en geleidingsveer*3 (één reserve) de geleidingsveer kan in lengte worden aangepast.

6) Installeren schroeven M5x60*3(één back-up)

7) Houtschroef x4 (gebruikt om de gespplaat en de sluitlip vast te zetten)

8) Lente

9) Plat schacht

10) Vergrendeltong (60 mm en 70 mm)

11) Gespplaat gespdoos

12)Bout Gids

13) Handleiding
14) Geholpen installatie boren sticker

MODEL:OL-601D3-01

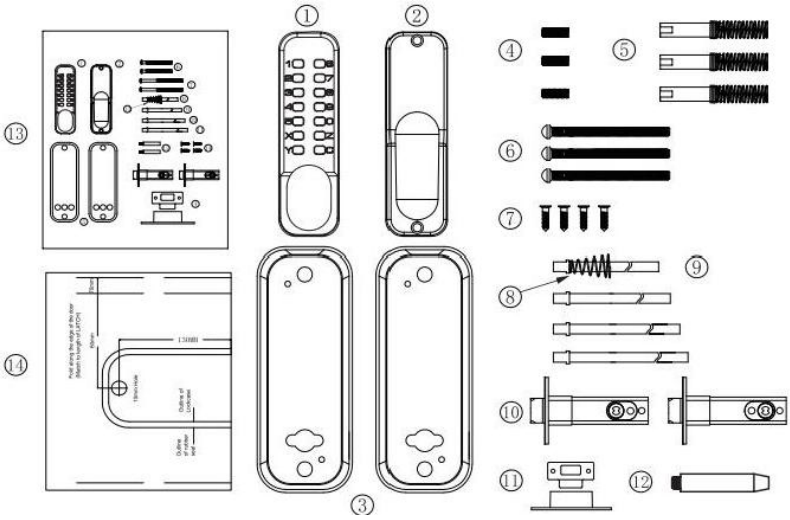

Voor installatie, alstublieft:

1) Zorg ervoor dat alle onderdelen werken op de juiste manier

2) Stel het wachtwoord in of wijzig het.

De wachtwoorden ingesteld staan in willekeurige volgorde en kan niet zijn herhaald. Het instellen van een code van 4-6 cijfers is het meest zeker.

3) Na het instellen van de wachtwoord, zorg ervoor dat het deurslot normaal geopend kan worden. Steek de platte as in het gat van de slotcilinder en draai aan de hendel. vergrendeling zou moeten verlengen en intrekken normaal gesproken.

Size Chart Template

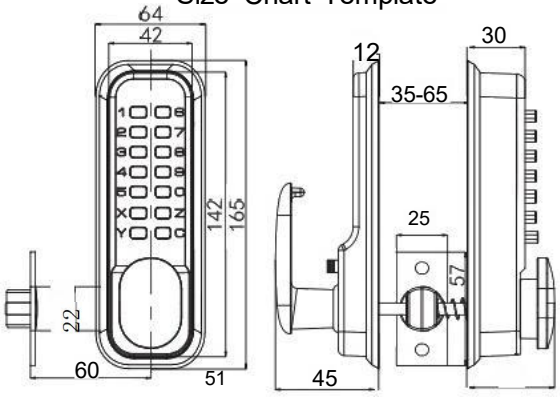

Installatie

1) Plaats en bevestig de sjabloon (model 601 product) op de juiste manier. sjabloon) naar de oppervlak van de binnendeur Vereiste hoogte vanaf de vloer. Zorg ervoor dat de relevante, gemarkeerde, uitlijning van de deurrand Het sjabloon moet correct zijn.

uitgelijnd met de daadwerkelijke deur rand (zoals in Fig. 1).

2) De gaten met een diameter van 14 mm in de productmal zijn voor het vierkant. De gaten voor de stuurpenspindel en de twee gaten met een diameter van 12 mm zijn voor de boutgaten waarmee de voorkant wordt vastgezet. achterkant panelen.twee 7 mm diameter gaten Zijn toegewezen voor pin installatie.

Deurrand

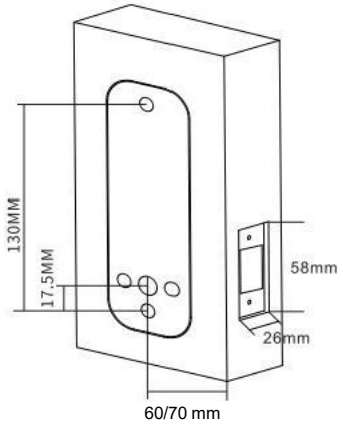

FIG.1

Slotkern Installatie

1) Markeer een middelpunt op de "vergrendelingsmiddellijn" (zoals weergegeven in figuur 2).

2) Boor een gat met een diameter van 25 mm en een diepte van 80 mm op de gemarkeerde plek.

3) Steek de slotkern in het geboorde gat, steek vervolgens de platte as in het vierkante gat van de slotkern en draai deze vast.

4) Boor twee kleine gaatjes met een diameter van 3 mm in het gat waar de slotkern wordt geïnstalleerd.

5) Bevestig de sluiting met P. Hillips houtschroeven om de juiste positionering te garanderen.

6) Het in de fabriek gemonteerde cijferslot wordt geleverd met vergrendelingslippen van 60 mm en 70 mm, waaruit voor de installatie kan worden gekozen.

Maak een sleuf in het vergrendelingspaneel. de zijkant van de deur, en Graaf een gat voor de bevestiging van het slot aan de zijkant van de deur.

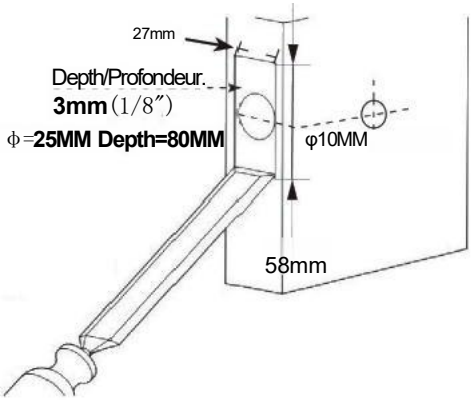

FIG2

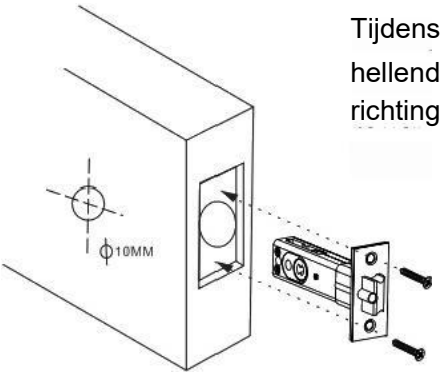

Tijdens het installeren, de hellend vlak van de vergrendeling in de richting van De deur sluiten.

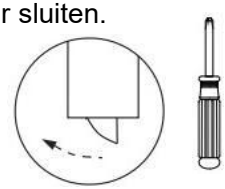

De richting van de afsluiting de deur

FIG3

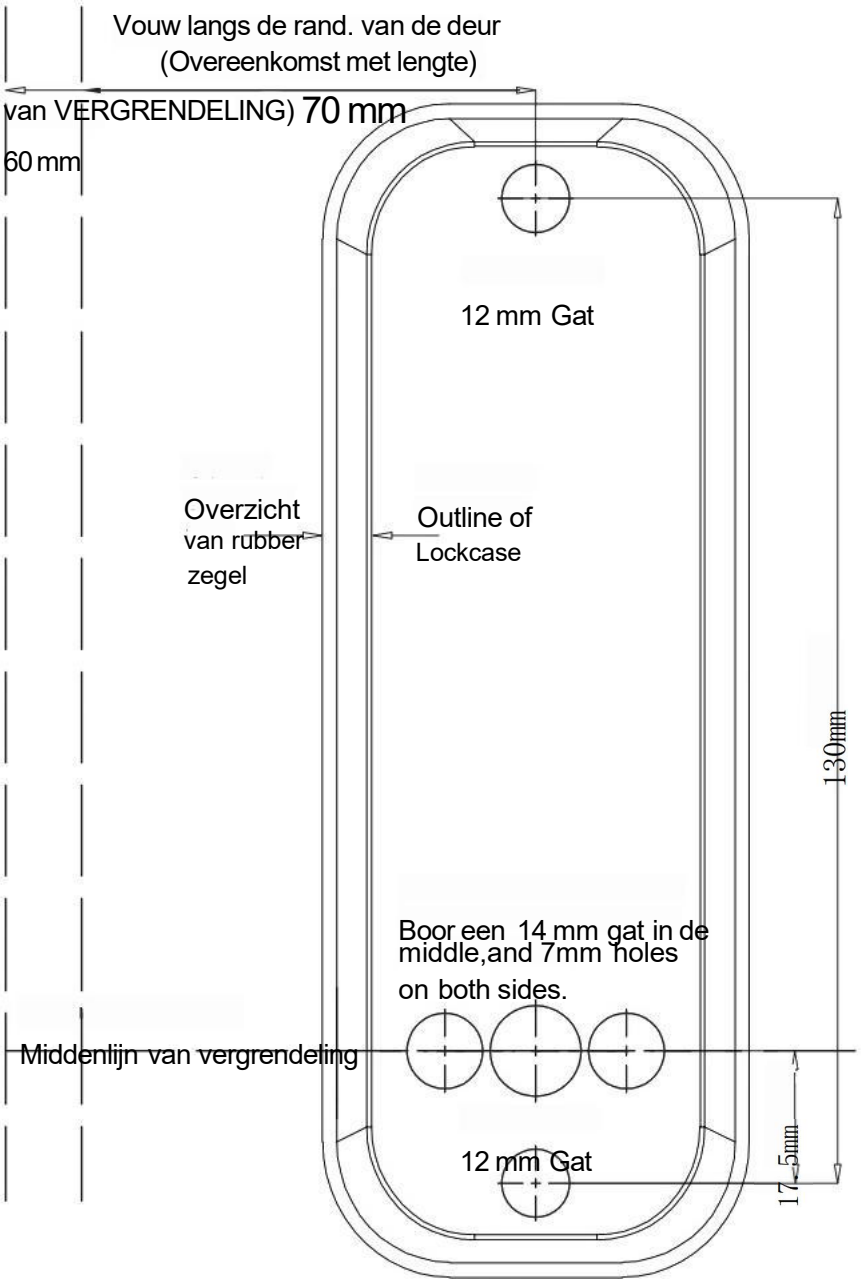
Vouw langs de rand. van de deur
(Overeenkomst met lengte)
van VERGRENDELING) 70 mm
60 mm
12 mm Gat
Overzicht
van rubber
zegel
Outline of
Lockcase
130mm
Boor een 14 mm gat in de
middle,and 7mm holes
on both sides.
Middenlijn van vergrendeling
12 mm Gat
17.5mm

TEMPLATES

Instellen/Wijzigen Wachtwoorden

Instructies: 1. De standaard wachtwoord in de fabriek is 123, en testen is 1. Vereist na installatie. 2. De Y- en C-toetsen zijn functietoetsen en kunnen niet worden gebruikt om een wachtwoord te vormen; De C-toets is gebruikt voor resetten. Als er een onjuiste

Het wachtwoord of een andere sleutel wordt ingevoerd. als de C per ongeluk wordt ingedrukt sleutel U kunt op de knop drukken om het wachtwoord te resetten en vervolgens opnieuw in te voeren.

1) **Annuleren wachtwoord** : Druk eerst op de C-toets, dan Voer het juiste wachtwoord in. Houd de Y-knop ingedrukt. Houd de toets ingedrukt en druk vervolgens op de C-toets. Na een piepje te hebben gehoord, betekent dat het wachtwoord succesvol zijn volledig geannuleerd.

(Als het wachtwoord wordt geannuleerd, schakelt het apparaat over naar de altijd-aan-modus.)

2) Een nieuw wachtwoord instellen : Houd de Y-toets ingedrukt. zonder loslaten en vervolgens het nieuwe wachtwoord invoeren (het wachtwoord kan niet worden herhaald), zoals weergegeven in Figuur 4A. Vervolgens uitgave Druk op de Y-toets en draai het apparaat. de knop eenmaal, zoals weergegeven in figuur 4B, en de nieuw wachtwoord succesvol ingesteld. Na het succesvol instellen van de nieuwe

wachtwoord, alstublieft herinneren En houd een register bij ervan.

3) Normaal modus : Annuleer het origineel wachtwoord (geen wachtwoord ingesteld), **Zoeken wachtwoord**

1. Nadat we het wachtwoord zijn vergeten, moeten we het slot van de deur verwijderen en het wachtwoord opzoeken door het rechthoekige kijkgaatje aan de achterkant van het slot te bekijken, zoals weergegeven in afbeelding 4C.

2. Als het zwarte element in het gat de wachtwoordsleutel is en het rode element niet het wachtwoord, betekent dit dat het wachtwoord voor de derde generatie niet geordend is en alleen gevonden hoeft te worden, zonder bijbehorende volgorde.

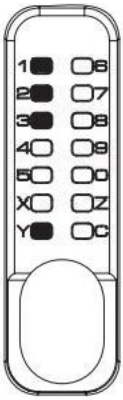

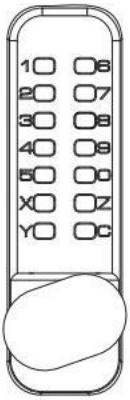

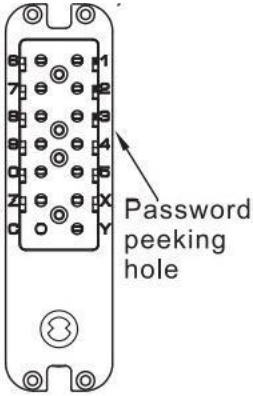

FIGUUR 4A AFBEELDING 4B
FIGUUR 4C

Selectie van installatieafmetingen

1) Selecteer vervolgens de overeenkomstige afmetingen van het vlak schacht voor installatie op basis van de dikte van de deur. (Zoals weergegeven in figuur 5)

2) De standaardgrootte De platte as (6x2) is geschikt voor deurdiktes van 35 mm tot 65 mm.

Model	De dikte (t) van de deur	Zwart schroef Drijfstang Veer	Schroeven	Vlak schacht
OL-601D3-01	35≤t<42mm	/	M5x60×2 	70mmx1
	42≤t<50mm	(M5xM5x35mm)×2 	M5x60×2 	80mmx1
	50≤t<58mm			90mmx1
	58≤t≤65mm			100mmx1

FIG.5

Aanpassing van de openingsrichting van de deur

Stel de draairichting en positie van de draaias op het voorpaneel in. Raadpleeg hiervoor de instructies voor het afstellen van de linker- en rechterdeuren.

(Zoals weergegeven in Figuur 6)

Vergrendelingssteunpaal

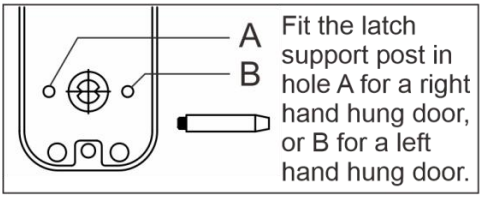
A
B
Fit the latch support post in hole A for a right hand hung door, or B for a left hand hung door.

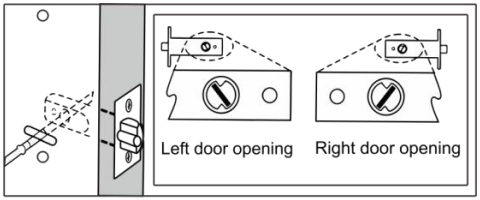
Left door opening
Right door opening

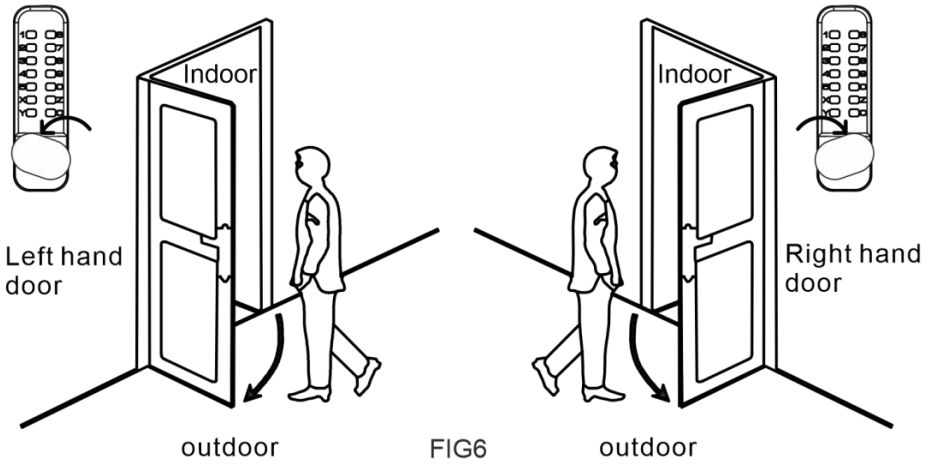
Indoor
Left hand door
outdoor
Indoor
Right hand door
outdoor

FIG6

Installatie En Foutopsporing

1) Bij installatie van een deur met een dikte van 35~42 mm, plaats het rubberen kussentje (zie afbeelding 7A).

2) 42~65 mm dik deur installatie, eerste invoeging de rubber pad naar binnen de

paneel. Draai vervolgens de zwarte schroeven in de M5-schroefgaten van het slot. Tot slot,

Draai de verbindingsstang vast in de zwarte schroeven (zoals in afbeelding 7B).

(Opmerking: de geleidingsveer op de drijfstang moet worden afgesteld om in overeenstemming met de dikte van de deur. Bijvoorbeeld: als de deur 50 mm dik is, moet de lengte van de verbindingsstang en de geleidingsveer gelijk zijn aan... gelijk aan 50 mm). (zoals in figuur 7C)

3) Steek één uiteinde van de platte as met een borgveer in het ronde gat van het slot op het voorpaneel (zoals weergegeven in Fig. 7D).

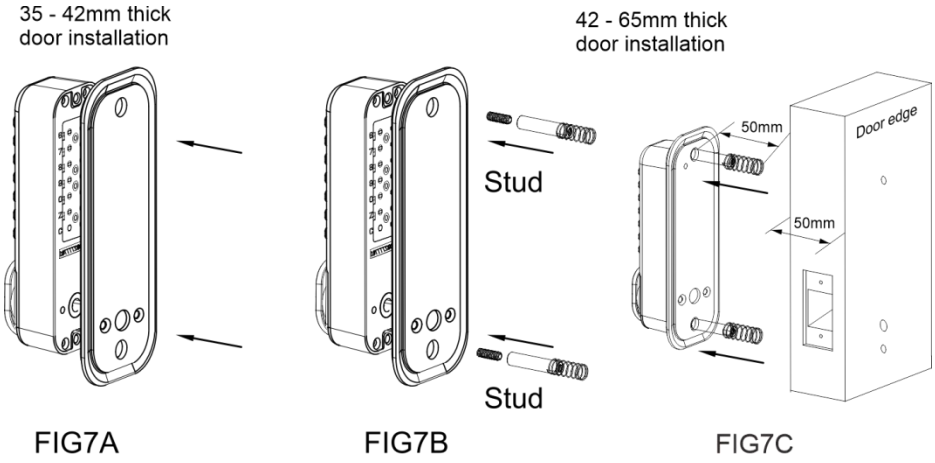

FIG7A FIG7B FIG7C

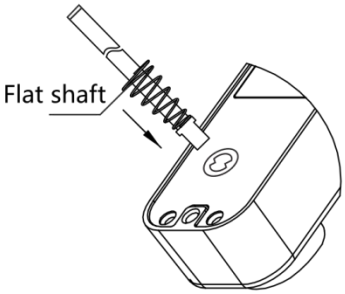

FIG7D

LH door and RH door screw position

The rear panel defauted left hand open, if want to change right hand open, please change the A hole screws to B hole.

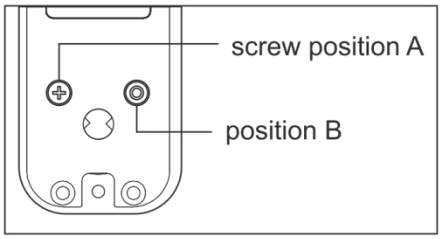

4) Installatie van een deur van 35~42 mm dik, inclusief het slot en inzetstuk op het voorpaneel.

Steek het andere uiteinde in het ronde gat van het slot op het achterpaneel. Gebruik na de installatie de bijgeleverde rubberen pakking en montageschroeven (zie afbeelding 8A).

5) Installatie van een deur van 42~65 mm dik, inclusief het slot op het voorpaneel en de inzetstukken.

Steek het andere uiteinde in het ronde gat van het slot op het achterpaneel. Gebruik na de installatie de bijgeleverde rubberen pakking en montageschroeven (zie afbeelding 8B).

6) Voordat u de montageschroeven vastdraait, moet u ervoor zorgen dat het slot verticaal staat.

Test de ontgrendelingsfunctie om er zeker van te zijn dat alles naar behoren werkt. Draai vervolgens de bevestigingsschroeven vast om de installatie te voltooien.

Belangrijke herinnering: Sluit de deur niet voordat het wachtwoord is ingevoerd en het slot is vergrendeld.

zijn gecontroleerd en werken naar behoren. Draai de deursloten en afdichtingen niet te vast aan om schade aan het mechanisme te voorkomen.

35-42 mm dik
deurinstallatie

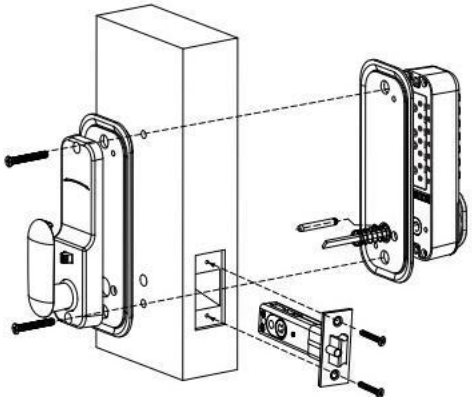

42-65 mm dik
deurinstallatie

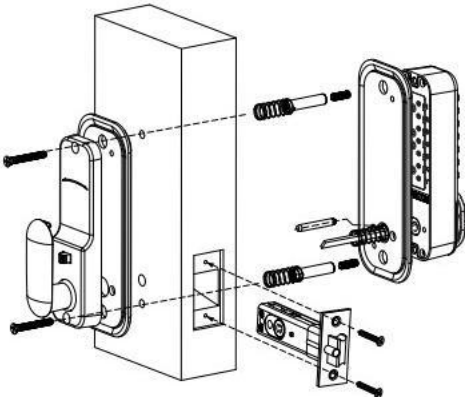

FIG8A FIG8B

Bevestigingsplaat voor deurkozijn , doos, bevestiging

1) Belangrijke opmerking: De gemonteerde bevestigingsplaat moet zo geplaatst worden dat de slotkern in het gat past.

2) Rekening houdend met het bovenstaande, moet de bevestigingsplaat van het deurkozijn correct worden geplaatst.

3) Zodra de juiste positie is bepaald, trek je lijnen rond de bevestigingsplaat en rond de twee gaten om ze te markeren.

4) Verwijder de bevestigingsplaat, lijn de twee gaten van de doos uit met de twee gaten waar de markeringen zijn aangebracht en trek gemarkeerde lijnen langs de omtrek van de doos. Verwijder de doos.

5) Maak een vierkant gat langs de lijn, ongeveer zo groot als de doos, ongeveer 12 mm diep, zodat de doos er gemakkelijk in kan worden gezet. Maak een vierkant gat ongeveer

1 mm diep.

6) De vierkante gaten voor de bevestigingsmiddelen zorgen ervoor dat de voorste bevestigingsmiddelen vlak in het deurkozijn komen te liggen.

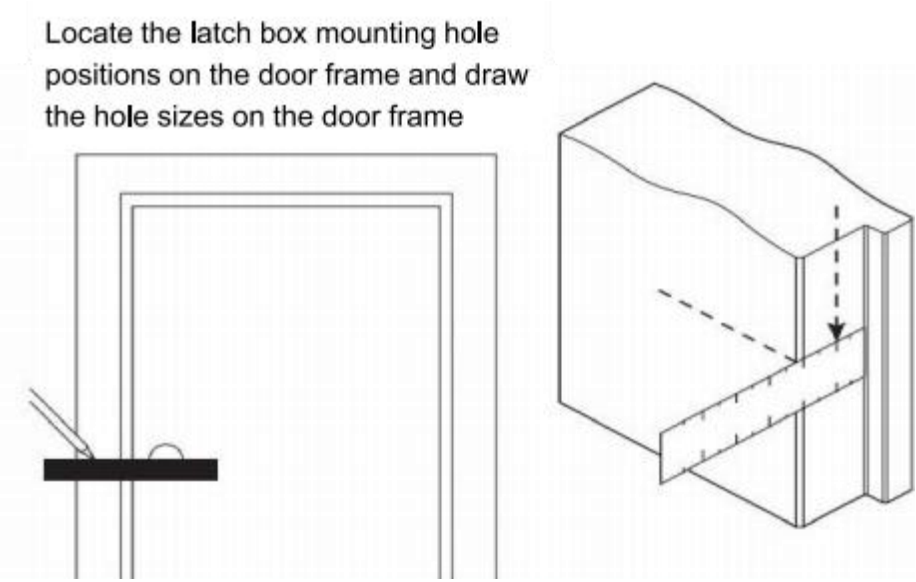

FIG9

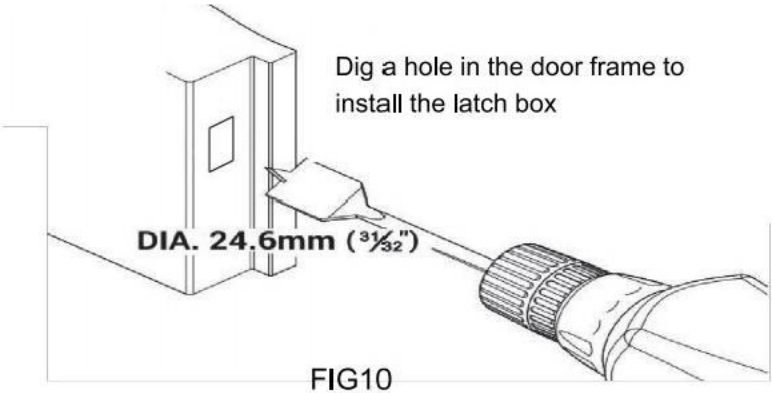

FIG10

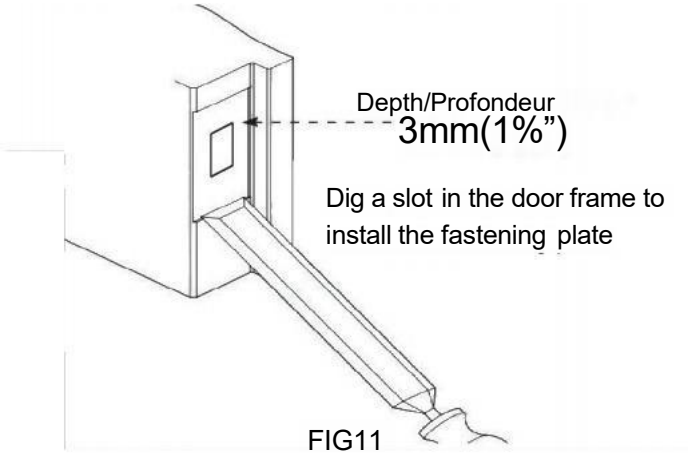

FIG11

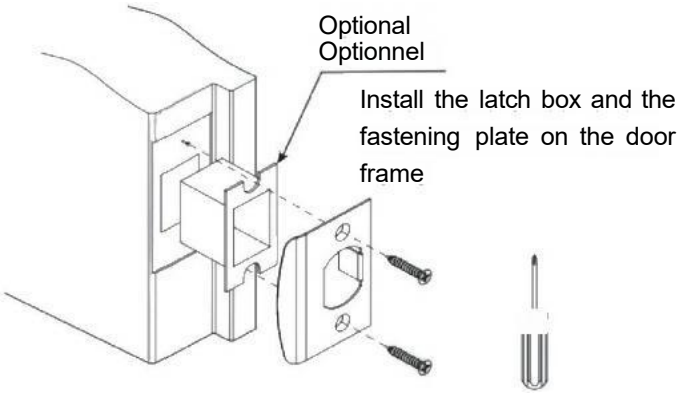

FIG. 12

Enkel zijde achterkant paneel normaal open instelling methode

1) Instelling van de normaal open functie: Druk eerst de achterklep in en houd deze ingedrukt.

Beweeg de handgreep in de richting van het openen van de deur en duw de achterdeur open.

Plaats de schakelaar in de tegenovergestelde richting van het openen van de deur. Hiermee is de instelling van de normaal open functie voltooid.

2) De normaal open-functie uitschakelen: Druk de achterdeurhendel naar beneden, duw de positieschakelaar van de achterdeur in de richting van de deuropening en laat vervolgens de achterdeurhendel los. Op dit punt wordt de normaal open-functie uitgeschakeld.

De functie is geannuleerd.

3) Hieronder volgen de stappen om de enkelzijdige normaal open-functie in te stellen en uit te schakelen die op de rechterdeur is geïnstalleerd. Voor installatie op de linkerdeur:

Draai en druk in tegengestelde richtingen.

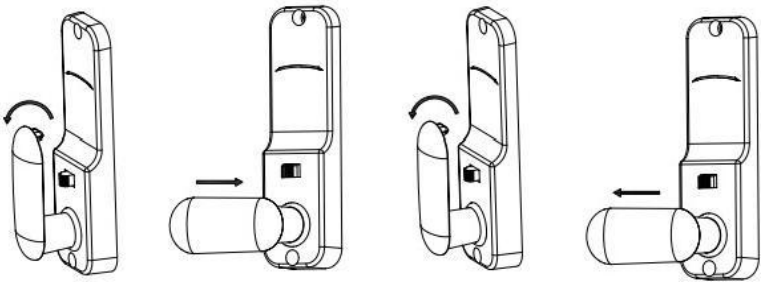

Normaal gesproken ontgrendelen instelling Annuleren normaal ontgrendelen

Veelgestelde vragen en oplossingen

Veelgestelde vragen	Oplossingen
Het invoeren van het wachtwoord en het draaien aan de knop ontgrendelt de deur niet.	1. Voordat u het wachtwoord invoert, drukt u op de "C"-toets om de wachtwoordvergrendeling te resetten. 2. Controleer of de installatierichting van de De platte as van het slot voor het openen van de deur is correct. 3. Controleer of de lengte van de platte as geschikt is.
Na het ontgrendelen draaien de knop en de slottong los. Ze keren niet terug naar hun oorspronkelijke posities.	1. De voor- en achterdeurpanelen van het slot zijn symmetrisch gemonteerd en de slotlip bevindt zich op hetzelfde horizontale niveau. 2. Controleer of de lengte van de platte as geschikt is.
De wachtwoordtoets reageert niet.	1. Voordat u het wachtwoord invoert, drukt u op de "C"-toets om de wachtwoordvergrendeling te resetten.



VEVOR

Upgrade · The Home Creator Way

MEKANISK NYCKELFRÅN DÖRR LÅSA

MODELL: OL-601D3-01

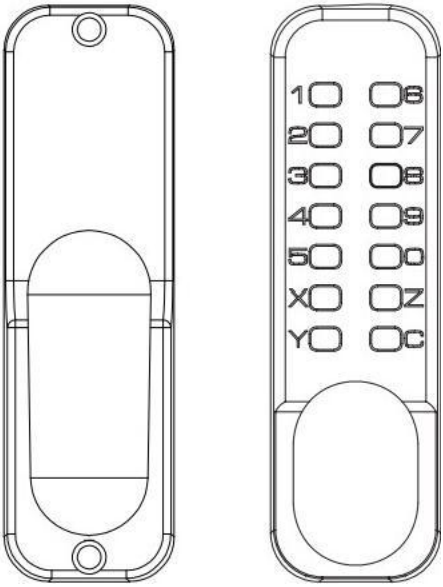

MODELL: OL-601D3-01

Detta är den original instruktioner, tack läsa alla manuell instruktioner försiktigt före drift.VEVOR reserver en rensa tolkning av våra användare
manualen. utseende av produkten ska vara föremål för produkt du fick. Förlåt att vi inte kommer att informera dig igen om det finns är några teknik eller programvara uppdateringar om vår produkt.

Säkerhet instruktion och försiktighetsåtgärder

VARNING:

Läs detta material innan du använder produkten. Underlåtenhet att göra det kan leda till allvarliga skador.

Monteringsförsiktighetsåtgärder:

1) Montera endast enligt dessa instruktioner. Felaktig montering kan skapa risker.

2) Använd ANSI-godkända skyddsglasögon och kraftiga arbetshandskar under monteringen.

3) Håll samlingsområdet rent och väl upplyst.

4) Håll åskådare borta från området under monteringen.

NOTERA:

1. Rekommenderas lösenord längden är 4–6 siffror.
2. Tryck på C-tangenten för att återställ innan du anger ditt lösenord.
3. Lösenordet behöver inte anges i följd.
4. Det ursprungliga lösenordet är "123", vilket kan ställas in på knappens yta.

Lista av delar

1) Utomhus panel

2) Inomhuspanel

3) Gummipackning * 2

4) Svart skruv M5x15*3 (en reservskruv)

5) Vevstång och styrfjäder*3 (en reserv) styrfjädern kan justeras i längd.

6) Installera skruvar M5x60*3 (en) säkerhetskopiering)

7) Träskruv x4 (används för att fixera spännplattan och låstungan)

8) Vår

9) Platt axel

10) Låstunga (60 mm och 70 mm)

11) Spännespännelåda

12) Bult Guide

13) Manuell

14) Assisterad installation borrning klistermärke

MODELL: OL-601D3-01

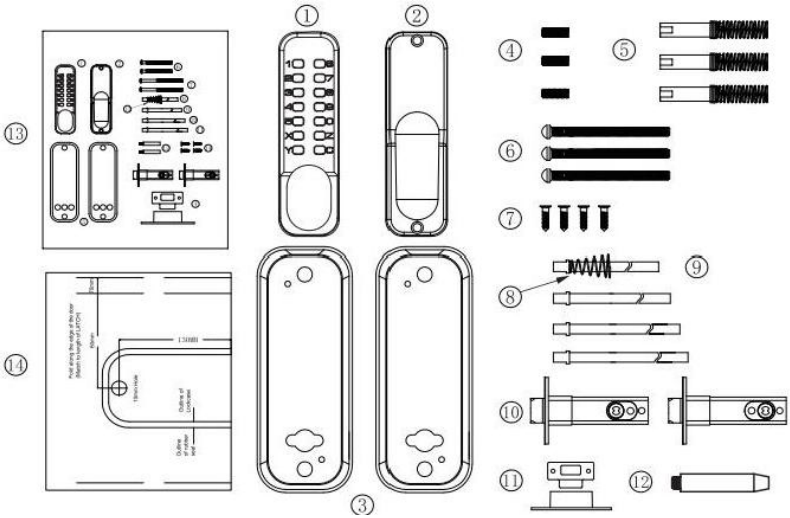

Före installation, vänligen:

1) Se till att alla delar fungerar ordentligt

2) Ställ in eller ändra lösenordet

De lösenord som är inställda är inte i någon ordning och kan inte vara upprepas. Att ställa in en 4-6-siffrig kod är det mest säkra.

3) Efter att ha ställt in lösenord, se till att dörrlåset kan öppnas normalt, sätt in den platta axeln i låscylinderhålet och rotera handtaget, spärr skall förlänga och dra tillbaka normalt.

Size Chart Template

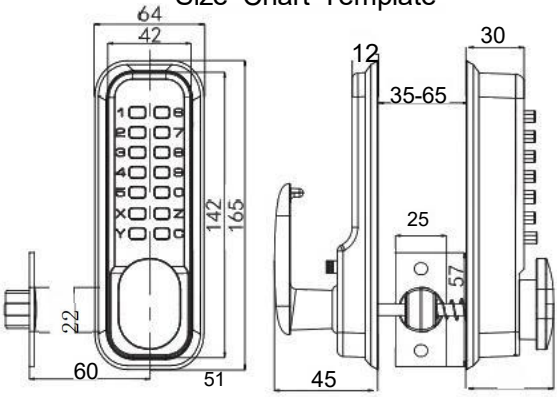

Installation

1) Placera och fäst mallen korrekt (modell 601 produkt mall)till yta på innerdörren Erforderlig höjd från golvet. Se till att den relevanta, markerade, dörrkantjusteringen mallen ska vara korrekt

i linje med den faktiska dörren kant (som figur 1).

2) Hålen med 14 mm diameter i produktmallen är för fyrkanten hålen för spindeln och de två hålen med 12 mm diameter är för bulthålen som fäster fram- och bak- paneler.två 7mm diameter hål är utsedd för stift installation.

Dörrkant

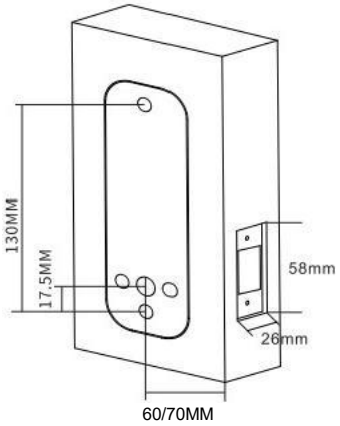

FIG1

Låskärna Installation

1) Markera en mittpunkt på "spärrcentrumlinjen". (som i figur 2)

2) Borra ett hål med en diameter på 25 mm och ett djup på 80 mm på den markerade platsen.

3) Sätt in låskärnan i det borrade hålet, för sedan in den platta axeln i låskärnans fyrkantiga hål och dra åt den.

4) Borra två små hål, 3 mm i diameter, i låskärnans installationshål.

5) Fäst spärren med P- kulpskruvar för att säkerställa korrekt positionering.

6) Det fabriksinstallerade lösenordslåset levereras med låstungor på 60 mm och 70 mm som kan väljas för installation.

Skär ett hål i låspanelen sidan av dörren, och gräv ett monteringshål för spärren på sidan av dörren.

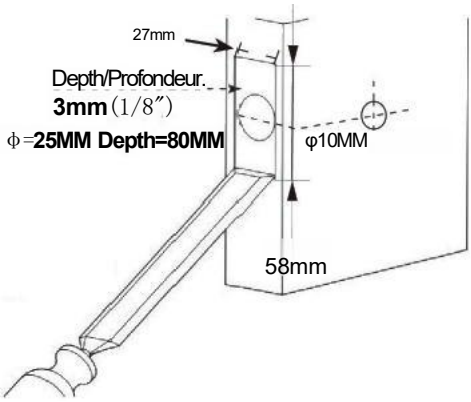

FIG2

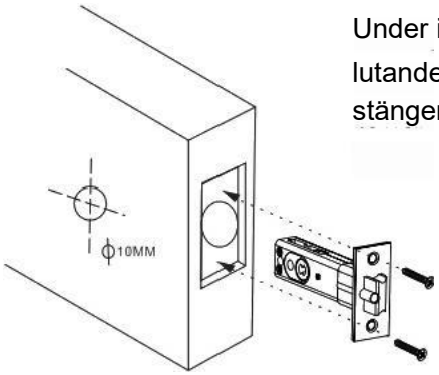

FIG3

Under installera,
lutande plan för spärren i riktning mot stänger dörren.

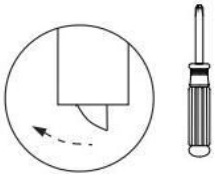

Stängningsriktningen de dörr

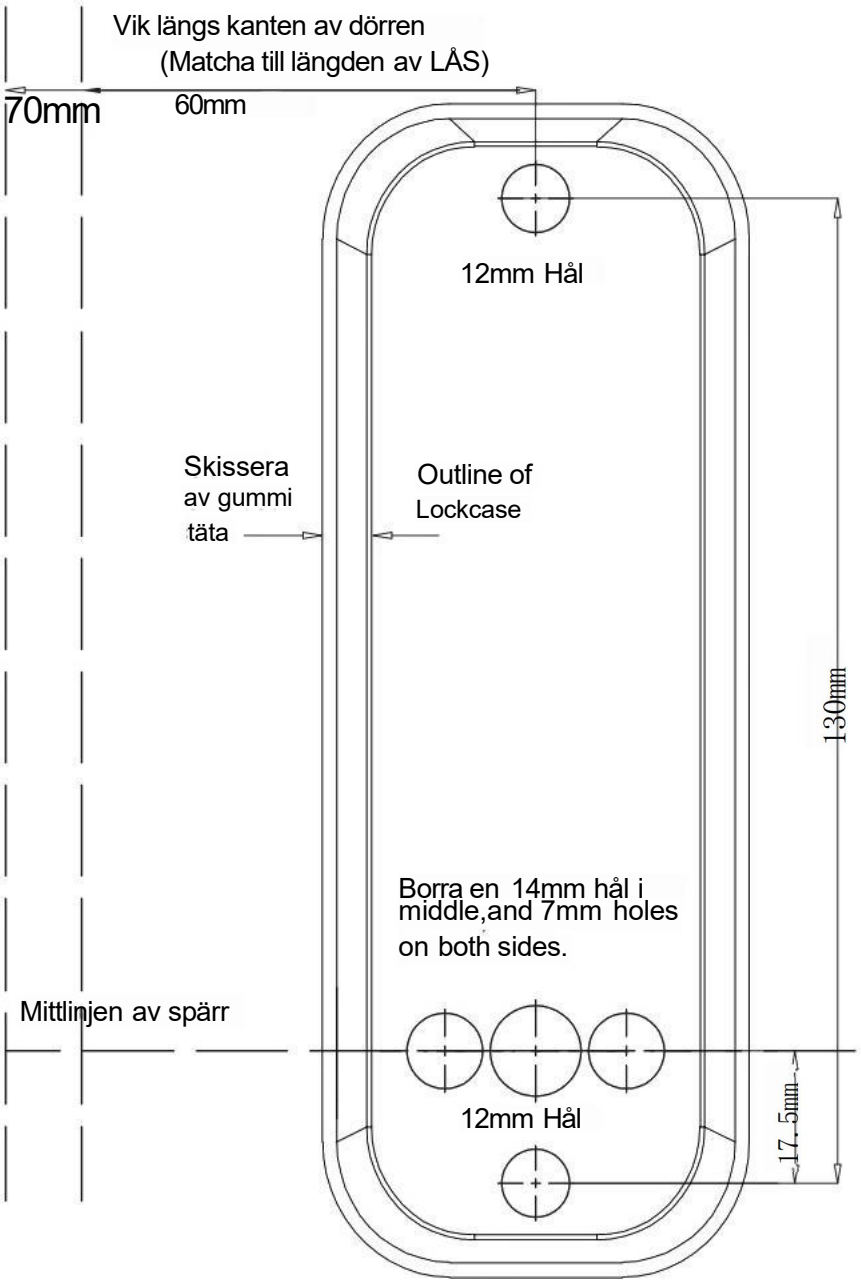
Vik längs kanten av dörren
(Matcha till längden av LÅS)
70mm
60mm
12mm Hål
Skissera
av gummi
täta
Outline of
Lockcase
130mm
Borra en 14mm hål i
middle,and 7mm holes
on both sides.
Mittlinjen av spärr
12mm Hål
17.5mm

TEMPLATES

Inställning/Ändring Lösenord

Instruktioner: 1. Den standard lösenord på fabriken är 123, och testning är krävs efter installationen.2. Y- och C-tangenterna är funktionstangenter och kan inte användas för att skapa ett lösenord; C-tangenten är används för återställning. Om en felaktig
lösenordet anges eller en annan nyckel trycks ned av misstag, C nyckel kan tryckas för att återställa och sedan ange lösenordet igen.

1) **Avboka lösenord** : Tryck först på C-tangenten, sedan ange rätt lösenord, håll ner Y-tangenten utan att släppa taget och tryck sedan på C-tangenten. Efter att ha hört ett pipljud betyder att lösenordet har varit framgångsrik fullt avbruten.

(Om lösenordet avbryts växlar den till ständigt påslaget läge.)

2) Ange nytt lösenord : Håll ner Y-tangenten utan släpp taget och ange sedan det nya lösenordet (lösenordet kan inte upprepas), som visas i figur 4A. Sedan släppa Y-tangenten och rotera knoppen en gång, som visas i figur 4B, och nytt lösenord kommer ställas in. Efter att ha ställt in den nya lösenord, tack komma ihåg och föra register av det.

3) Normalt läge : Avbryt originalet lösenord (inget lösenord angivet), **Sök lösenord**

1. Efter att ha glömt lösenordet måste vi ta bort låset från dörren och leta efter det genom att undersöka det rektangulära lösenordshålet på baksidan av låset, som visas i figur 4C.

2. Om den svarta nyckeln inuti hålet är lösenordsnyckeln och den röda inte är lösenordet, betyder det att lösenordet för den tredje generationen är oredant och bara behöver hittas, utan motsvarande ordning.

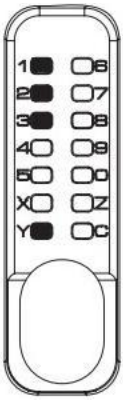

FIG 4A

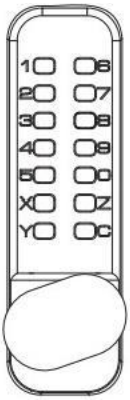

FIKON 4B

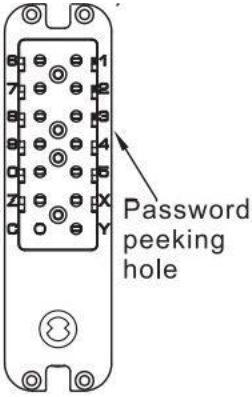

FIG 4C

Val av installationsdimension

1) Välj sedan motsvarande lägenhetsstorlek axel för installation baserat på tjockleken av dörren. (Som visas i figur 5)

2) Standardstorleken på den platta axeln (6x2) är lämplig för dörrtjocklekar från 35 mm till 65 mm.

Modell	Tjockleken (t) på de dörr	Svart skruva Vevstång Fjäder	Skruvar	Platt axel
OL-601D3-01	35≤t<42mm	/	M5x60×2	70mmx1
	42≤t<50mm	(M5xM5x35mm)×2	M5x60×2	80mmx1
	50≤t<58mm			90mmx1
	58≤t≤65 mm			100mmx1

FIG5

Justering av dörrens öppningsriktning

Justera rotationsaxelns riktning och position på frontpanelen. Se metoden för att justera vänster och höger dörr.

(Som visas i figur 6)

Spärrstödstolpe

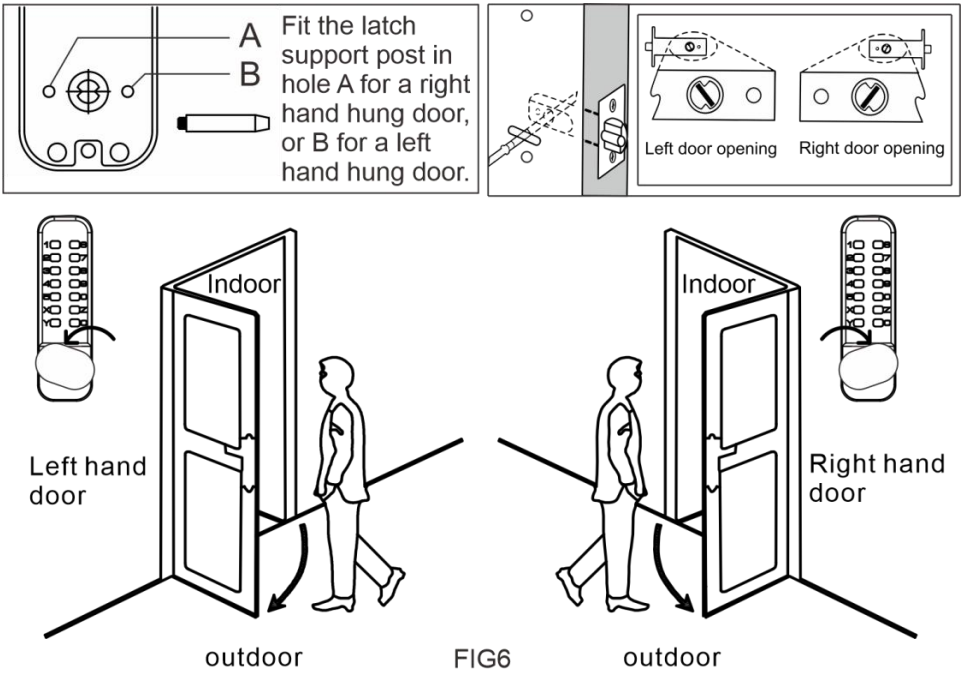

FIG6

Installation och Felsökning

1) Vid installation av dörren 35~42 mm tjock, sätt i gummikudden (som i figur 7A).

2) 42~65 mm tjock dörr installation, först, infoga de gummi vaddera till de panel. Skruva sedan fast de svarta skruvarna i M5-skruvhålen på låset. Slutligen,

skruva in vevstaken i de svarta skruvarna (som i figur 7B)

(Obs: styrfjädern på vevstaken behöver justeras för att vara överensstämmer med dörrens tjocklek. Till exempel: om dörrens tjocklek är 50 mm bör längden på vevstången och styrfjädern vara lika med 50 mm). (som figur 7C)

3) Sätt in ena änden av den platta axeln med en låsfjäder i det runda hålet på frontpanelens lås (som i figur 7D)

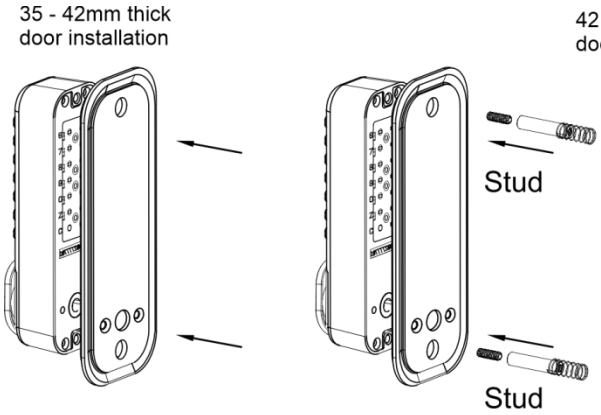

FIG7A FIG7B

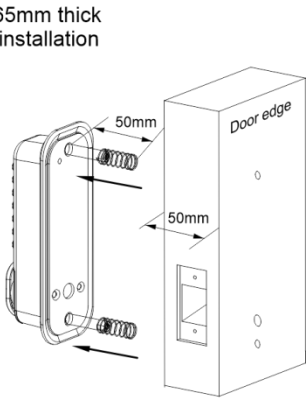

FIG7C

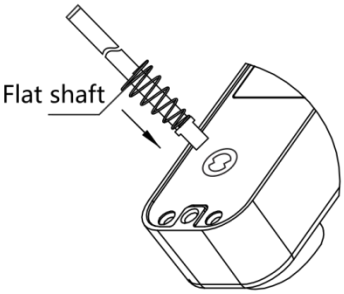

FIG7D

LH door and RH door screw position

The rear panel defauted left hand open, if want to change right hand open, please change the A hole screws to B hole.

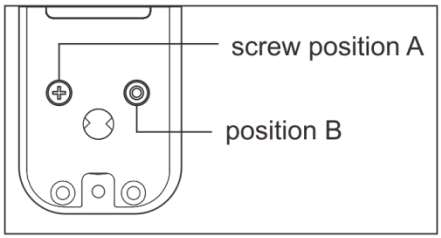

4) 35~42 mm tjock dörrinstallation, frontpanellås och infoga

den andra änden i det runda hålet på bakpanelens lås. Använd den medföljande gummipackningen och monteringsskruvarna efter installationen (som i figur 8A).

5) 42~65 mm tjock dörrinstallation, frontpanellås och infoga

den andra änden i det runda hålet på bakpanelens lås. Använd den medföljande gummipackningen och monteringsskruvarna efter installationen (som i figur 8B).

6) Innan du drar åt monteringsskruvarna, se till att låset är vertikalt

och testa upplåsningsfunktionen för att säkerställa att den fungerar korrekt. Dra sedan åt fästskruvarna för att slutföra installationen.

Viktig påminnelse: Stäng inte dörren förrän lösenordet och låset

är bekräftade att de fungerar korrekt. Undvik att dra åt dörrlås och tätningar för hårt för att förhindra skador på mekanismen.

35–42 mm
tjock
dörrinstallation

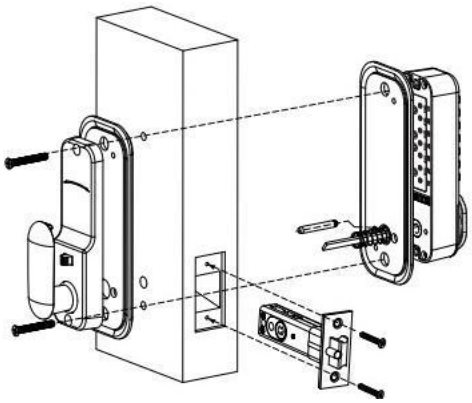

FIG8A

42–65 mm
tjock
dörrinstallation

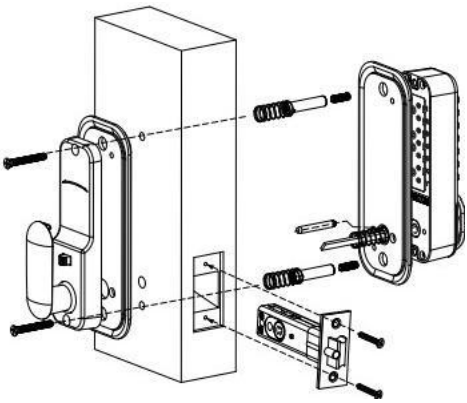

FIG8B

Dörrkarmens fästplatta , låda, fixering

1) Viktig anmärkning: Den monterade fästplattan måste placeras så att låskärnan kan komma in i hålet.

2) Med hänsyn till ovanstående måste dörrkarmens fästplatta placeras korrekt.

3) När rätt position har bestämts, rita linjer runt fästplattan och runt de två hålpositionerna för att markera dem.

4) Ta bort fästplattan, passa in de två hålen på lådan med de två hålen där märkena lämnades och dra markerade linjer längs lådans omkrets. Ta bort lådan.

5) Gör ett fyrkantigt hål längs linjen ungefär lika stort som lådan, cirka 12 mm djupt, så att lådan lätt kan ställas ner. Öppna ett fyrkantigt hål cirka

1 mm djup.

6) De fyrkantiga hålen för fästelementen gör att de främre fästelementen sitter i jämnhöjd med dörrkarmen.

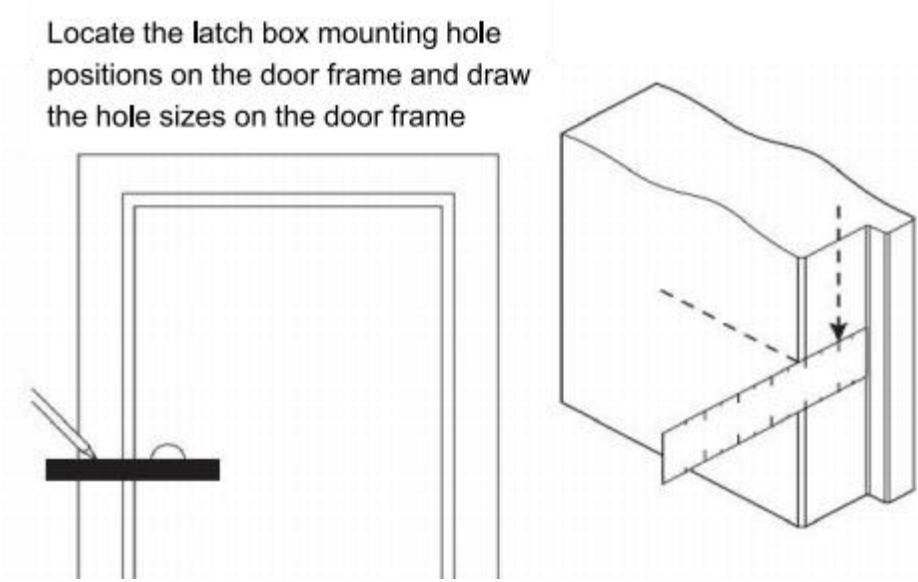

FIG9

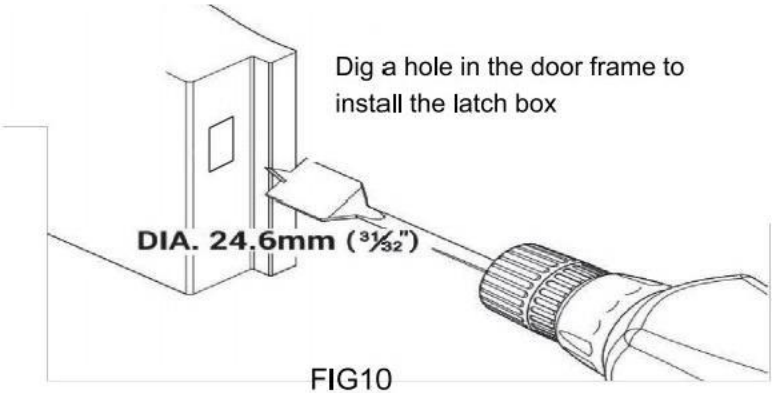

FIG10

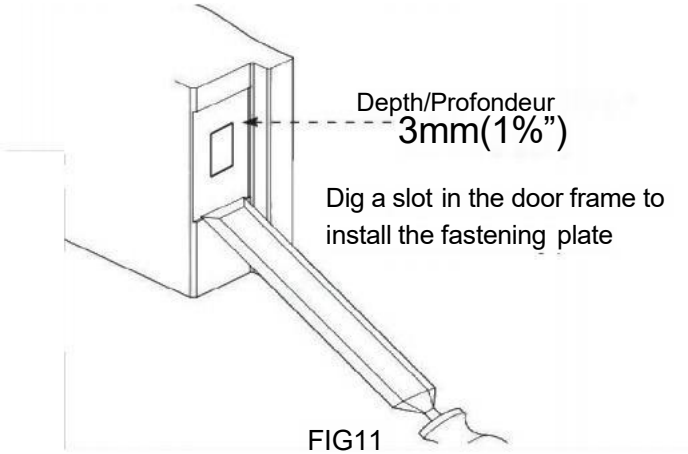

FIG11

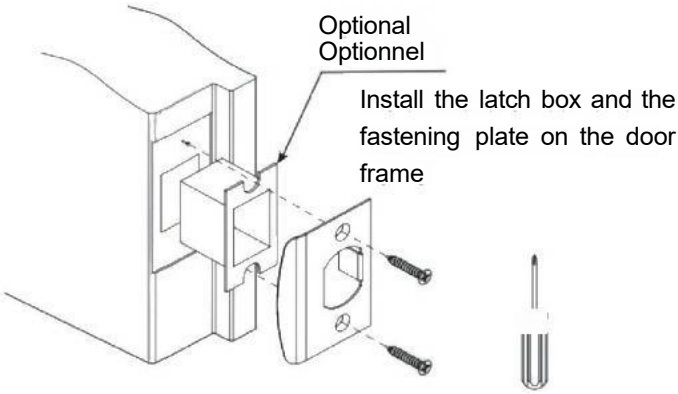

FIG12

Enda sidig bak- panel normalt öppna miljö metod

1) Inställning för normalt öppet läge: Tryck först och håll in bakdörren handtaget i riktning mot dörröppning och tryck på bakdörren positioneringsbrytaren i motsatt riktning mot öppningsriktningen för dörren. Vid denna tidpunkt är inställningen av normalt öppen-funktionen klar.

2) Avbryt den normalt öppna funktionen: Tryck ner bakdörrhandtaget, tryck bakdörrspositionsbrytaren i dörröppningsriktningen och släpp sedan bakdörrhandtaget. Vid denna tidpunkt öppnas den normalt öppna funktionen avbryts

3) Följande är steg för att ställa in och avbryta den ensidiga normalt öppna-funktionen som är installerad på höger sidodörr. För installation på vänster dörr, rotera och tryck i motsatta riktningar.

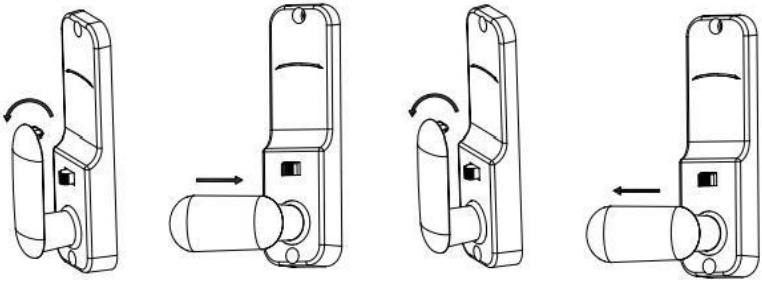

Normalt låsa upp miljö Avbryt normalt låsa upp

Vanliga frågor och lösningar

Vanliga frågor	Lösningar
Det går inte att låsa upp dörren genom att ange lösenordet och vrida på vredet.	1. Innan du anger lösenordet, tryck på "C"-tangenten för att återställa lösenordslåset. 2. Kontrollera att installationsriktningen för låsets platta skaft för att öppna dörren är korrekt. 3. Kontrollera om längden på den platta axeln är lämplig
Efter upplåsning, vred och låstunga misslyckas med att återgå till sina ursprungliga positioner.	1. Låsets främre och bakre dörrpaneler är monterade symmetriskt och låstungan är på samma horisontella nivå. 2. Kontrollera om längden på den platta axeln är lämplig.
Lösenordstrycket svarar inte	1. Innan du anger lösenordet, tryck på "C"-tangenten för att återställa lösenordslåset.



VEVOR

Upgrade · The Home Creator Way

MECHANICKÉ BEZKLÍČOVÉ OTEVÍRÁNÍ DVEŘE ZÁMEK

MODEL: OL-601D3-01

VEVOR | Upgrade
The Home Creator Way

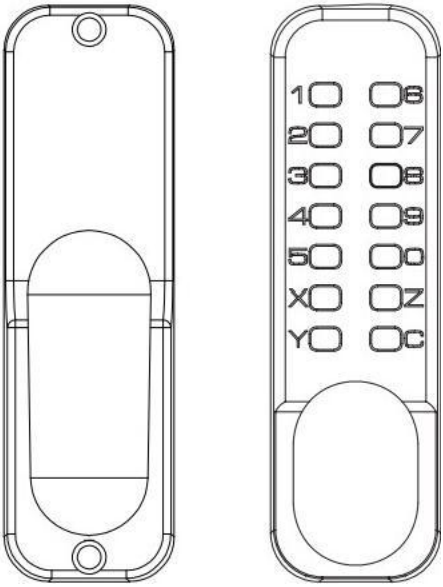

MODEL: OL-601D3-01

Tento je originál instrukce, prosím číst vše manuál instrukce opatrně před provozní.VEVOR rezervy A jasný interpretace našich uživatel manuál. vzhled z produkt musí být předmětem produkt dostal jsi . Prosím, odpusť my s, že to neuděláme informovat vás znovu pokud tam jsou žádný technologie nebo software aktualizace na náš produkt.

Bezpečnost návod a opatření

VAROVÁNÍ:

Před použitím tohoto produktu si přečtěte tento materiál. Nedodržení tohoto pokynu může vést k vážnému zranění.

Bezpečnostní opatření při montáži:

1) Montujte pouze podle těchto pokynů. Nesprávná montáž může způsobit nebezpečí.

2) Během montáže používejte ochranné brýle a odolné pracovní rukavice schválené ANSI.

3) Udržujte montážní prostor čistý a dobře osvětlený.

4) Během montáže držte kolemjdoucí mimo prostor.

POZNÁMKA:

1. Doporučeno heslo délka je 4–6 číslic.
2. Stiskněte klávesu C pro resetovat před zadáním hesla.
3. Heslo není nutné zadávat v pořadí.
4. Počáteční heslo je „123“, které lze nastavit na povrchu tlačítka.

Seznam dílů

1) Venkovní panel

2) Vnitřní panel

3) Gumové těsnění*2

4) Černý šroub M5x15*3 (jeden záložní)

5) Ojnice a vodicí pružina*3 (jedna záložní) vodicí pružina může být nastavena na délku.

6) Instalace šrouby M5x60*3 (jeden zálohování)

7) Vrut do dřeva x4 (používaný k upevnění přezky a jazýčku zámku)

8) Jaro

9) Plochý hřídel

10) Jazýček zámku (60 mm a 70 mm)

11) Krabička na sponu s destičkou

12) Šroub Průvodce

13) Manuál

14) Asistováno instalace vrtání nálepka

MODEL: OL-601D3-01

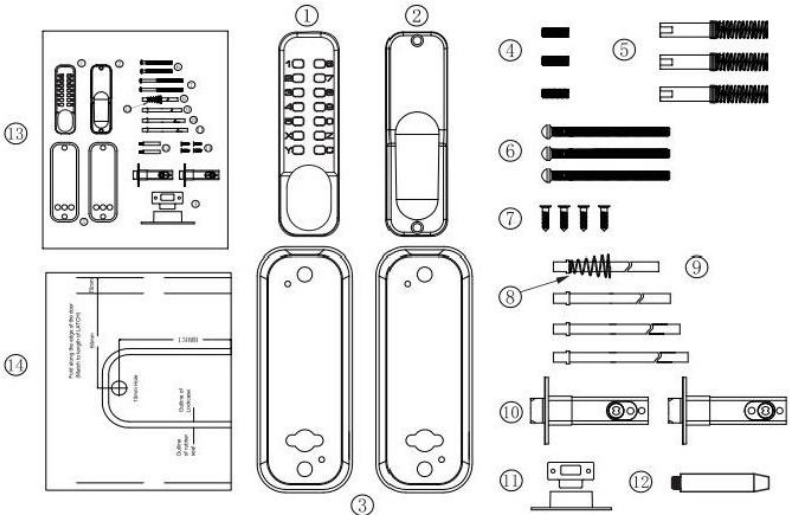

Před instalace, prosím:

1) Ujistěte se, že všechny součásti fungují správně

2) Nastavení nebo změna hesla

Nastavená hesla nejsou v žádném pořadí a nemůže být opakovaně.
Nastavení 4–6místného kódu je nejdůležitější zajistit.

3) Po nastavení heslo, ujistěte se, že zámek dveří lze normálně otevřít, vložte plochou hřídel do otvoru válce zámku a otočte klikou, západka měl by rozšířit a zatáhnout normálně.

Size Chart Template

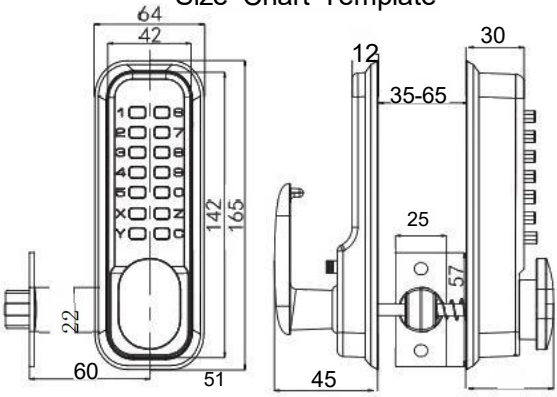

Instalace

1) Správně umístěte a připevněte šablonu (produkt modelu 601) šablonu) do povrch vnitřních dveří Požadovaná výška od podlahy. Ujistěte se, že příslušné, označené, zarovnání okraje dveří šablona by měla být správně zarovnané se skutečnými dveřmi okraj (jako obr. 1).

2) Otvory o průměru 14 mm v šabloně produktu jsou určeny pro čtverec otvory pro vřeteno představce a dva otvory o průměru 12 mm jsou určeny pro otvory pro šrouby, které upevňují přední a zadní panely.dva 7mm průměr díry jsou určený pro kolík instalace.

Okraj dveří

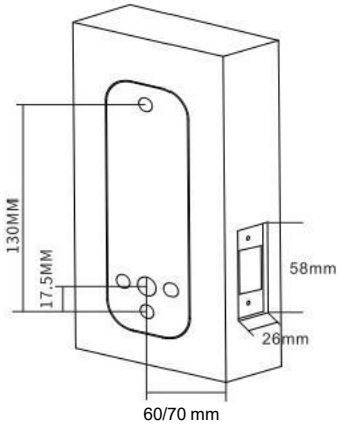

Obr. 1

Jádro zámku Instalace

1) Označte středový bod na „středové čáře západky“ (viz obr. 2).

2) Vyvrtejte otvor o průměru 25 mm a hloubce 80 mm na vyznačeném místě.

3) Vložte jádro zámku do vyvrtaného otvoru, poté vložte plochý hřídel do čtvercového otvoru jádra zámku a utáhněte jej.

4) Vyvrtejte dva malé otvory o průměru 3 mm do otvoru pro instalaci jádra zámku.

5) Zajistěte západku dřevěnými vruty P hillips pro zajištění správné polohy.

6) Zámek s heslem instalovaný z výroby je dodáván s uzamykacími jazýčky o délce 60 mm a 70 mm, které lze zvolit pro instalaci.

Vyřízněte otvor pro západku v panelu straně dveří a Vykopejte otvor pro montáž západky na boku dveří.

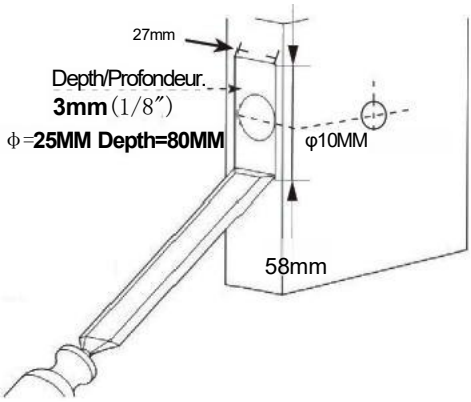

Obr. 2

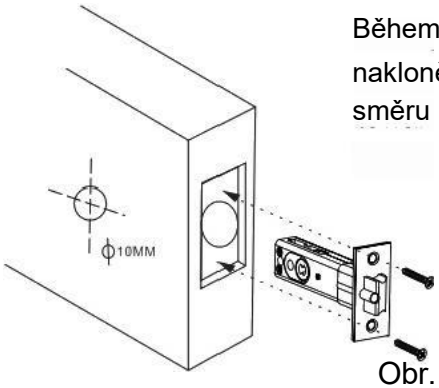

Obr. 3

Během instalace,
nakloněná rovina západky směrem ke směru zavírání dveří.

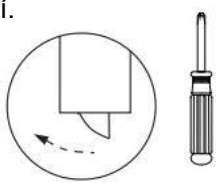

Směr zavírání ten dveře

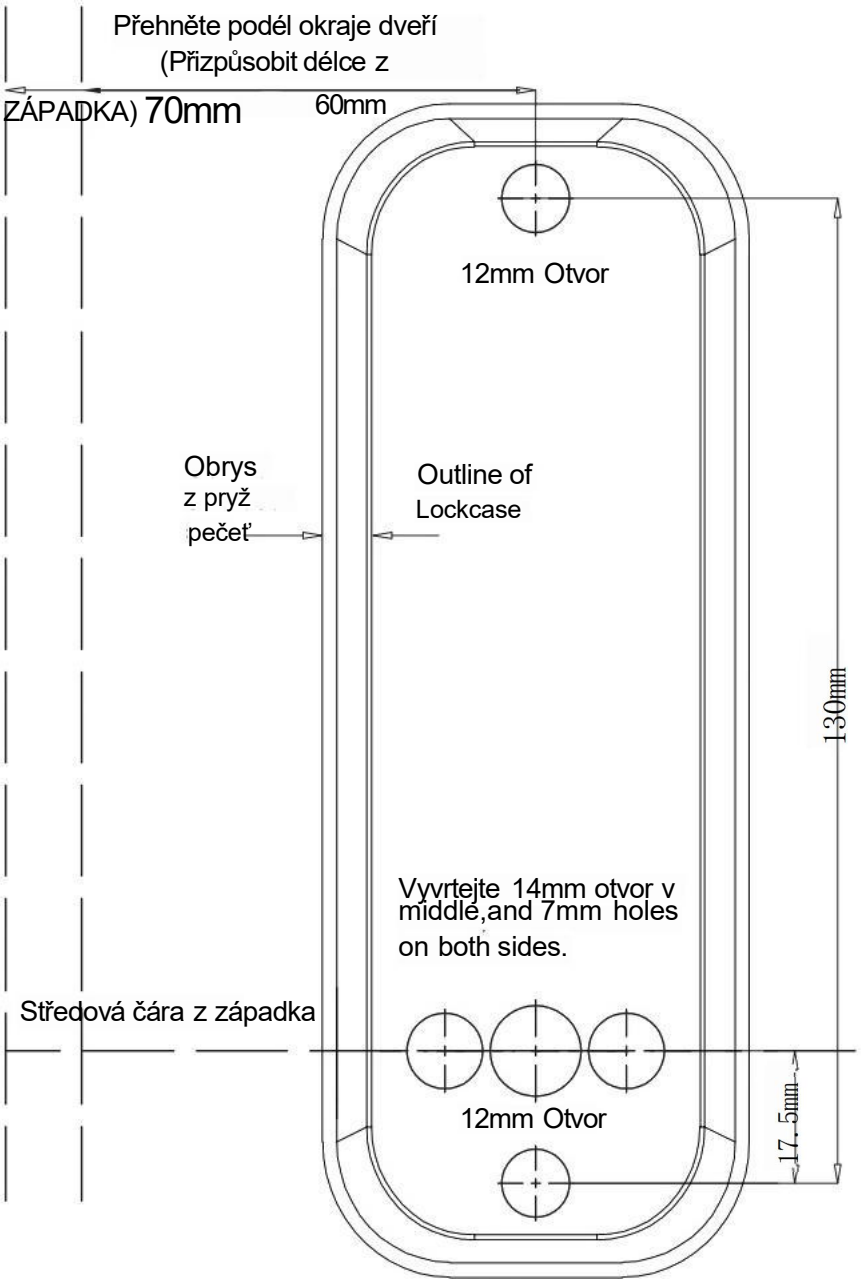
Přehněte podél okraje dveří
(Přizpůsobit délce z
ZÁPADKA) 70mm
60mm
12mm Otvor
Obrys
z pryž
pečeť
Outline of
Lockcase
130mm
Vyvrtejte 14mm otvor v
middle,and 7mm holes
on both sides.
Středová čára z západka
12mm Otvor
17.5mm

TEMPLATES

Nastavení/Změna Hesla

Pokyny: 1. výchozí heslo v továrně je 123 a testování je vyžadováno po instalaci.2. Klávesy Y a C jsou funkční klávesy a nelze je použít k vytvoření hesla; Klávesa C je používá se pro resetování. Pokud je chybný
zadáno heslo nebo jiný klíč je-li omylem stisknuto, tlačítko C klíč lze stisknutím resetovat a poté znovu zadat heslo.

1) **Zrušit heslo** : Nejprve stiskněte klávesa C, poté zadejte správné heslo, podržte stisknuté tlačítko Y klávesu bez jejího puštění a poté stiskněte klávesu C. Po zaznění pípnutí znamená, že heslo má byl úspěšný plně zrušeno.

(Pokud je heslo zrušeno, přepne se do režimu trvalého zapnutí.)

2) Nastavení nového hesla : Podržte klávesu Y bez pustíte a poté zadáte nové heslo (heslo nelze (opakováno), jak je znázorněno na obrázku 4A. Pak uvolnění klávesu Y a otočte knoflík jednou, jak je znázorněno na obrázku 4B, a nové heslo bude být úspěšně nastaven. Po úspěšném nastavení nového heslo, prosím pamatovat a vést záznamy z toho.

3) Normální režim : Zrušit originál heslo (heslo není nastaveno),

Najít heslo

1. Po zapomenutí hesla musíme vyjmout zámek ze dveří a vyhledat ho prozkoumáním obdélníkového otvoru pro heslo na zadní straně zámku, jak je znázorněno na obrázku 4C.

2. Pokud je černý klíč uvnitř otvoru heslo a červený není heslo, znamená to, že heslo pro třetí generaci je neuspořádané a stačí ho pouze najít bez odpovídajícího pořadí.

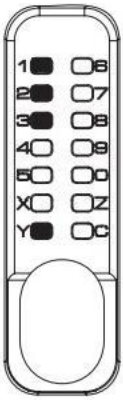

Obr. 4A

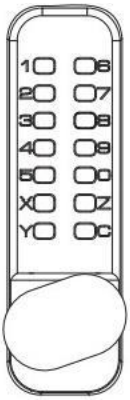

Obr. 4B

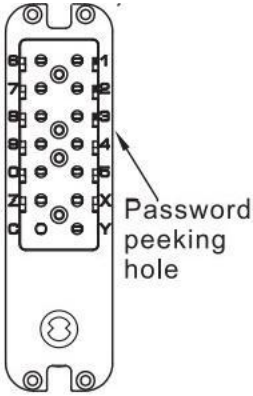

Obr. 4C

Výběr instalačního rozměru

1) Poté vyberte odpovídající velikost bytu hřídel pro instalaci na základě tloušťky dveří. (Jak je znázorněno na obrázku 5)

2) Výchozí velikost ploché hřídele (6x2) je vhodná pro tloušťky dveří od 35 mm do 65 mm.

Model	Tloušťka (t) ten dveře	Černý šroub Ojnice Pružina	Šrouby	Byt hřídel
OL-601D3-01	35 ≤ t < 42 mm	/	M5x60×2 	70 mm x 1
	42 ≤ t < 50 mm	(M5xM5x35mm)×2 	M5x60×2 	80 mm x 1
	50 ≤ t < 58 mm			90 mm x 1
	58 ≤ t ≤ 65 mm			100 mm x 1

Obr. 5

Nastavení směru otevírání dveří

Upravte směr a polohu osy otáčení na předním panelu. Viz postup nastavení levých a pravých dvířek.

(Jak je znázorněno na obrázku 6)

Podpěrný sloupek západky

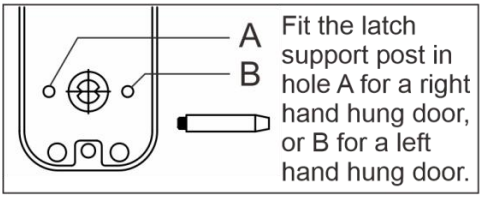
A
B
Fit the latch support post in hole A for a right hand hung door, or B for a left hand hung door.

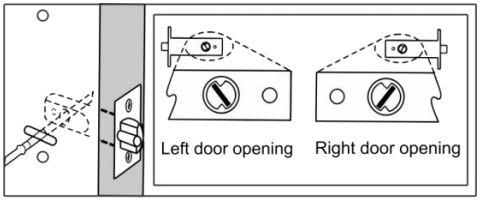
Left door opening
Right door opening

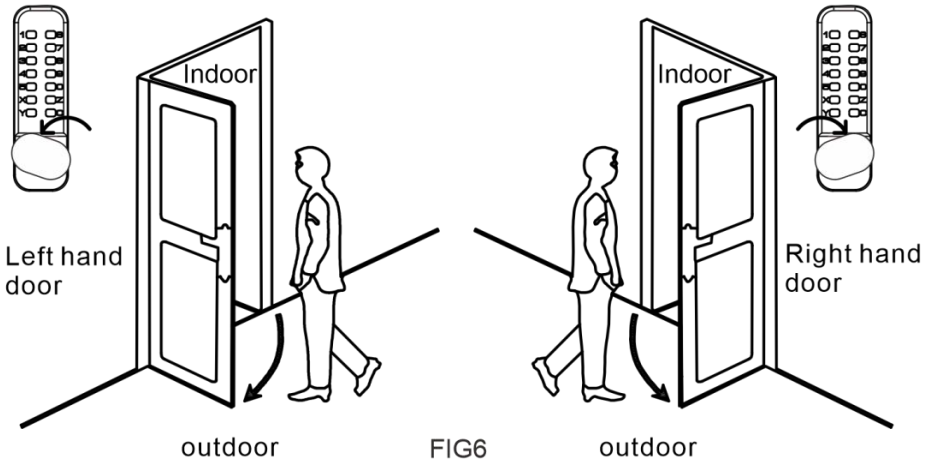
Indoor
Left hand door
outdoor
Indoor
Right hand door
outdoor

FIG6

Instalace a Ladění

1) Instalace dveří o tloušťce 35~42 mm, vložte gumovou podložku (viz obr. 7A)

2) 42~65 mm tlustý dveře instalace, první, vložení ten pryž podložka do ten panel. Poté zašroubujte černé šrouby do otvorů pro šrouby M5 v zámku. Nakonec

Zašroubujte ojnici do černých šroubů (viz obr. 7B)

(Poznámka: Vodicí pružina na ojnici musí být nastavena tak, aby v souladu s tloušťkou dveří. Například: pokud je tloušťka dveří 50 mm, měla by být délka spojovací tyče a vodicí pružiny (rovná se 50 mm). (viz obr. 7C)

3) Vložte jeden konec ploché hřídele s pojistnou pružinou do kruhového otvoru zámku předního panelu (viz obr. 7D).

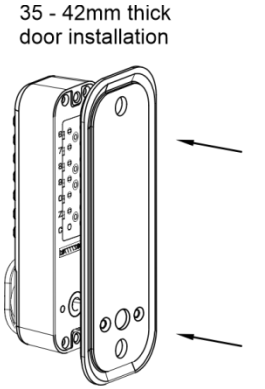

FIG7A

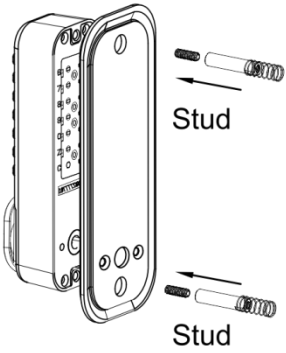

FIG7B

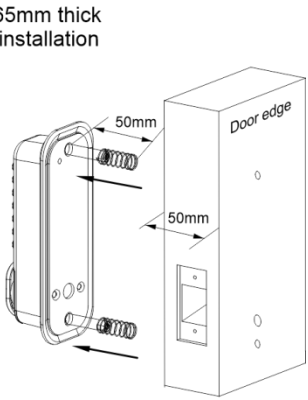

FIG7C

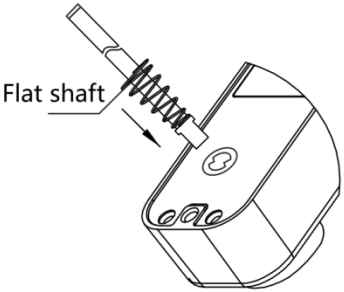

FIG7D

LH door and RH door screw position

The rear panel defauted left hand open, if want to change right hand open, please change the A hole screws to B hole.

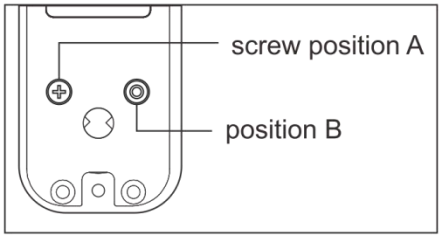

4) Instalace dveří o tloušťce 35~42 mm, zámku předního panelu a vložky druhý konec do kruhového otvoru zámku zadního panelu. Po instalaci použijte přiložené gumové těsnění a montážní šrouby (viz obr. 8A).

5) Instalace dveří o tloušťce 42~65 mm, zámku předního panelu a vložky druhý konec do kruhového otvoru zámku zadního panelu. Po instalaci použijte přiložené gumové těsnění a montážní šrouby (viz obr. 8B).

6) Před utažením montážních šroubů se ujistěte, že je zámek ve svislé poloze. a otestujte funkci odemykání, abyste zajistili správnou funkci. Poté dokončete instalaci utažením upevňovacích šroubů.

Důležité upozornění: Nezavírejte dveře, dokud nebude heslo a zámek jsou potvrzeny, že fungují správně. Vyhněte se nadměrnému utahování zámků a těsnění dveří, abyste zabránili poškození mechanismu.

35–42 mm
tlustý montáž
dveří

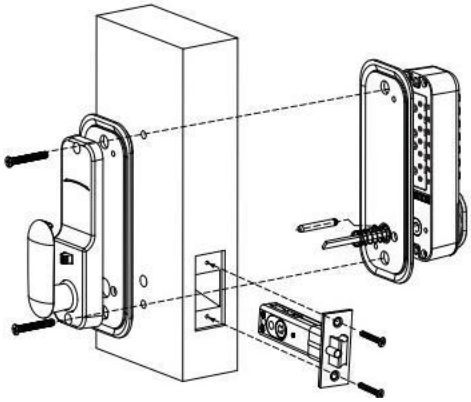

Obr. 8A

42–65 mm
tlustý montáž
dveří

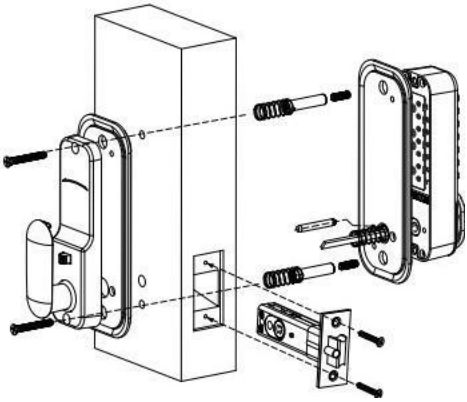

Obr. 8B

Upevňovací deska zárubně , krabice, upevnění

1) Důležitá poznámka: Nainstalovaná upevňovací deska musí být umístěna tak, aby jádro zámku mohlo vstoupit do otvoru.

2) S ohledem na výše uvedené musí být upevňovací deska zárubně správně umístěna.

3) Jakmile je určena správná poloha, nakreslete čáry kolem upevňovací desky a kolem obou poloh otvorů, abyste je označili.

4) Odstraňte upevňovací desku, zarovnejte dva otvory v krabici se dvěma otvory, kde byly ponechány značky, a nakreslete vyznačené čáry podél obvodu krabice. Vyjměte krabici.

5) Podél čáry vytvořte čtvercový otvor o velikosti krabice, hluboký asi 12 mm, aby se krabice dala snadno položit. Otevřete čtvercový otvor o velikosti…

1mm hluboký.

6) Čtvercové otvory pro upevňovací prvky umožní, aby přední upevňovací prvky zarovnaly rám dveří.

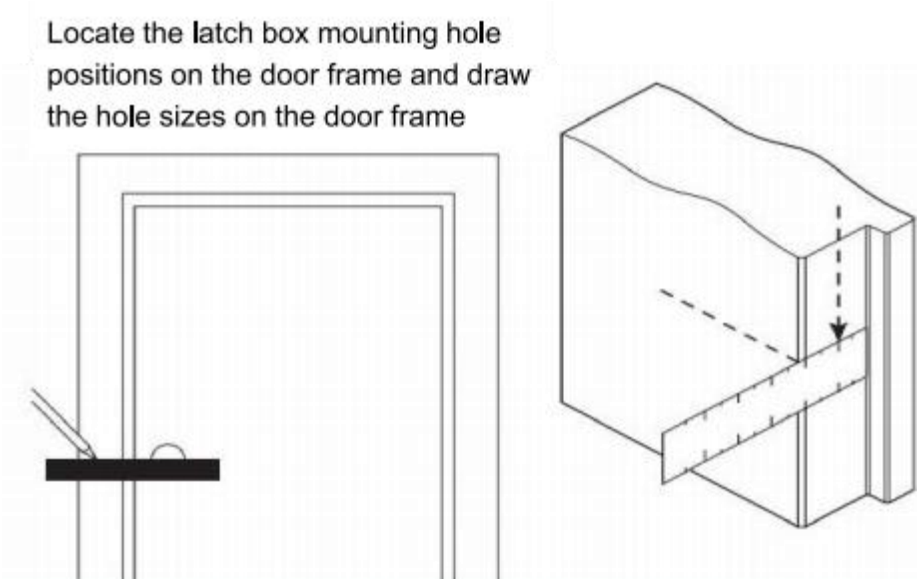

Obr. 9

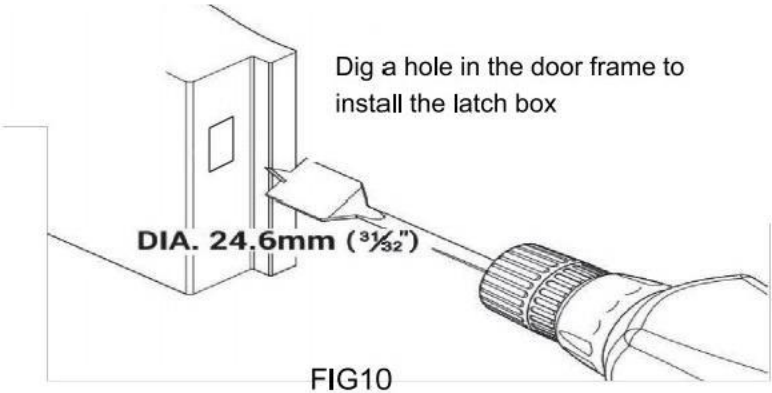

FIG10

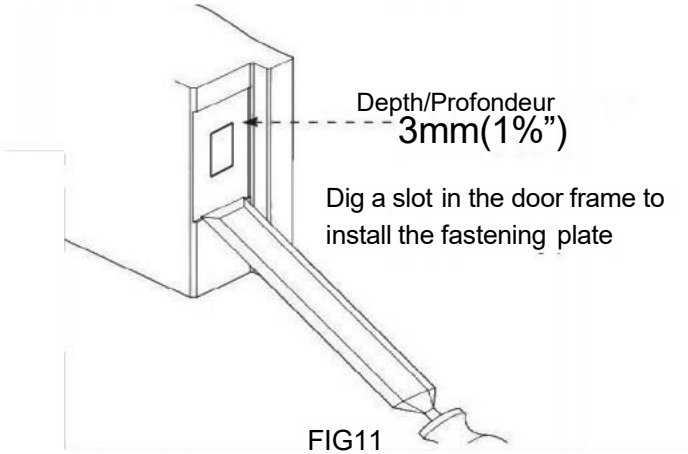

FIG11

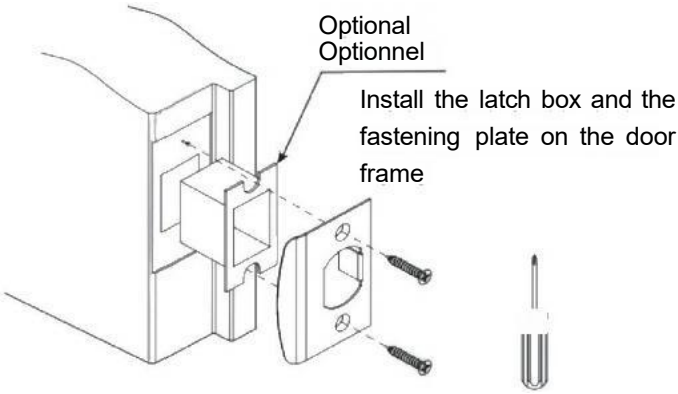

Obr. 12

Singl oboustranný zadní panel normálně OTEVŘENO nastavení metoda

1) Nastavení funkce normálně otevřeno: Nejprve stiskněte a podržte zadní dvířka

kliku ve směru otevírání dveří a zatlačte zadní dveře

polohovací spínač v opačném směru, než je směr otevírání dveří. V tomto okamžiku je nastavení funkce normálně otevřeného kontaktu dokončeno.

2) Zrušení funkce normálně otevřených dveří: Stiskněte kliku zadních dveří, zatlačte spínač polohy zadních dveří ve směru otevírání dveří a poté kliku zadních dveří uvolněte. V tomto okamžiku se normálně otevřené dveře

funkce je zrušena

3) Následují kroky pro nastavení a zrušení funkce jednostranného normálně otevřeného ventilu instalované na pravých dveřích. Pro instalaci levých dveří,

otáčejte a tlačte v opačných směrech.

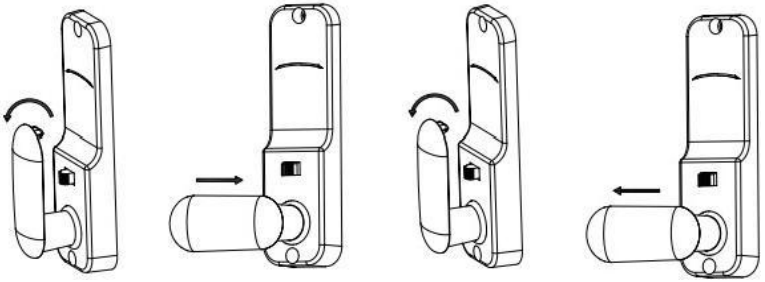

Normálně odemknout nastavení Zrušit normálně odemknout

Časté otázky a řešení

Časté otázky	Řešení
Zadáním hesla a otočením knoflíku se dveře neodemknou.	1. Před zadáním hesla stiskněte klávesu „C“ pro resetování hesla. 2. Zkontrolujte, zda je směr instalace plochá hřídel zámku pro otevírání dveří je správná. 3. Zkontrolujte, zda je délka ploché hřídele vhodná
Po odemčení se knoflík a jazýček zámku se nedaří vrátit do svých původních pozic.	1. Přední a zadní panely dveří zámku jsou instalovány symetricky a jazýček zámku je ve stejné horizontální úrovni. 2. Zkontrolujte, zda je délka ploché hřídele vhodná.
Stisknutí hesla nereaguje	1. Před zadáním hesla stiskněte klávesu „C“ pro resetování hesla.

