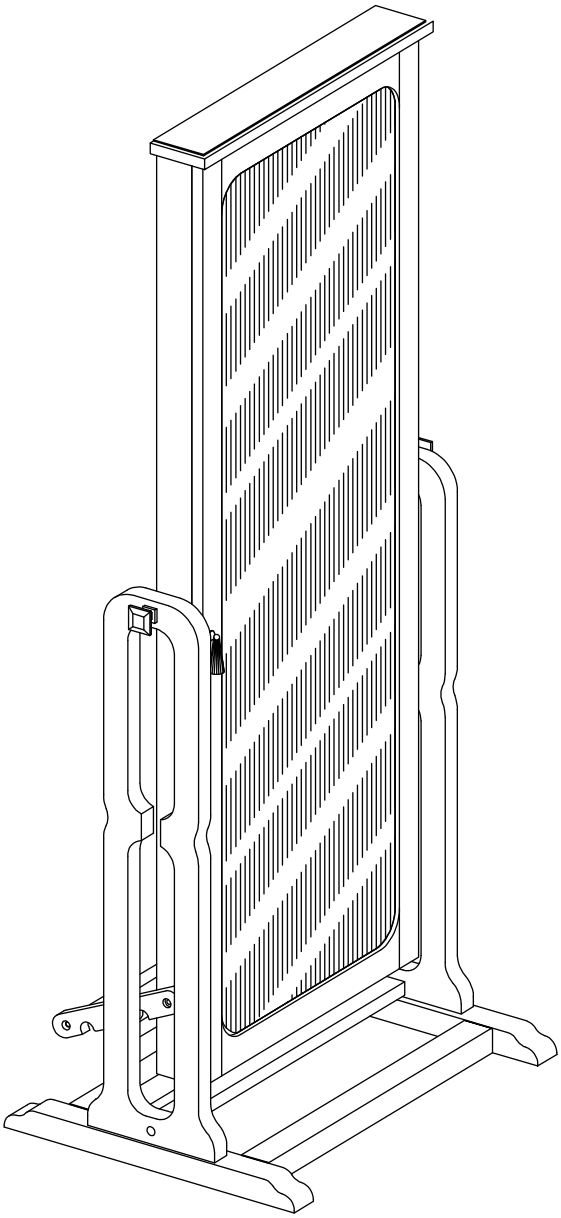

We are here to help!
Before you return it - contact us.

We do our best to insure that your furniture arrives in excellent condition. In the event that a part is damaged or missing, L.Powell will be happy to provide you with replacement parts, at no charge, within 30 days of purchase, providing the parts are available in our warehouse and the item purchased is part of our current inventory. In order to receive spare parts, at no charge, you must provide proof of purchase within 30 days.

If you need assistance with assembly or replacement parts, please call us prior to returning the item to the store.

Nous sommes là pour vous aider!
Avant de retourner le produit, veuillez communiquer avec nous.

Nous faisons tout en notre pouvoir pour que vous receviez votre meuble en parfait état. Toutefois, si une pièce est endommagée ou manquante, L.Powell se fera un plaisir de vous envoyer gratuitement la pièce de rechange, dans les 30 jours suivant l'achat, à condition que nous ayons la pièce en stock et que le produit acheté fasse partie de notre inventaire courant. Afin de recevoir gratuitement la pièce de rechange, vous devez fournir une preuve d'achat dans un délai de 30 jours.

¡Estamos aquí para ayudarle!
Antes de regresar el producto, comuníquese con nosotros.

Hacemos todo lo posible para que su mobiliario se le entregue en excelentes condiciones. En caso de que falte una pieza o esté dañada, L.Powell le enviará con gusto la pieza de repuesto sin ningún costo dentro de los 30 días posteriores a la compra, siempre y cuando tengamos en existencia las piezas en nuestros almacenes y que el artículo comprado forme parte de nuestro inventario actual. Para recibir piezas de repuesto, sin costo adicional, debe enviarnos el comprobante de compra dentro de los 30 días después de la compra.

PART LIST

#1	MIRROR FRAME	01
#2	LEFT LEG	01
#3	RIGHT LEG	01
#4	BASE	01
#5	RIGHT STOPPER	01

#6	LEFT STOPPER	01
#7	LONG ROUND ROD	01
#8	SHORT ROUND ROD	01
#9	CROSS BAR	01

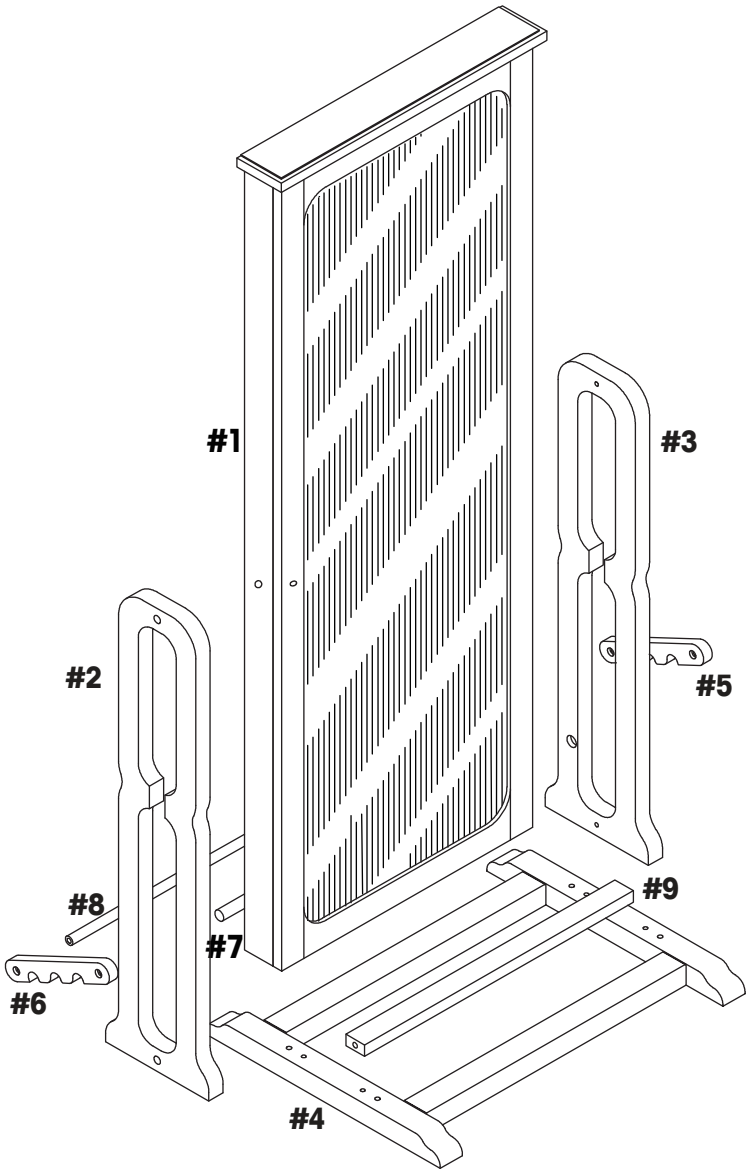

HARDWARE LIST

A	BOLT (Ø5/32"x1/2")		01
B	FLAT WASHER		06
C	NUT		02
D	KNOB		01
E	SLEEVE		02
F	BOLT (Ø1/4"x1-1/4")		06
G	BOLT (Ø1/4"x3-1/2")		02
H	WOOD DOWEL (Ø1/4"X2-9/16")		04
I	BOLT (Ø1/4"x1")		04
J	PLASTIC WASHER		02
K	WASHER		01
L	WALL SCREW (Ø5/16"x1-1/2")		02
M	WALL ANCHOR		02
N	MOUNTING PLATE		01
O	STRAP		01

*** **Note:** Find the label of "Hardware Enclosed" on one of the carton corner then follow the red ribbon to get the hardware bag.

TOOLS REQUIRED

PHILIPS SCREWDRIVER		NOT SUPPLIED
ALLEN KEY		SUPPLIED

IMPORTANT:

1. Do not tighten bolts completely until all bolts are completely lined up and inserted into holes / nuts.
2. Do not over tighten screws and bolts to avoid stripping.
3. Please use hand tools to assemble this product. Do not use power tools.
4. For ease of assembly, two adults are recommended.

1.

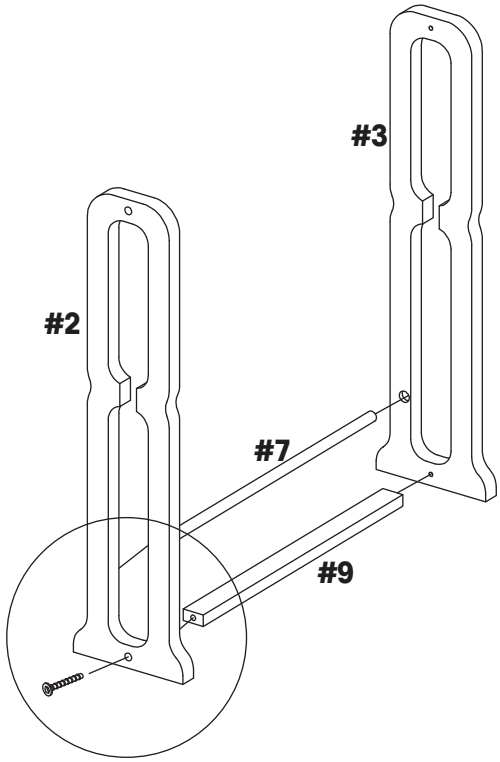

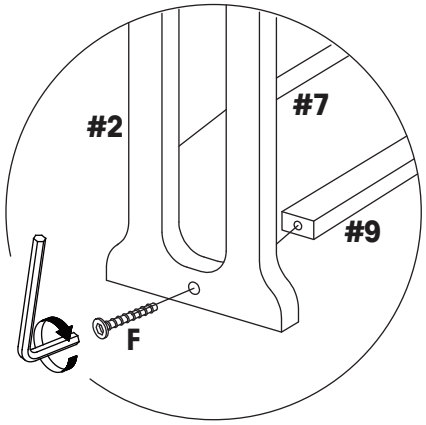

F		02

2.

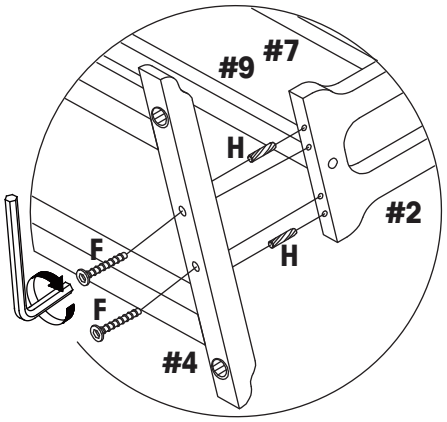

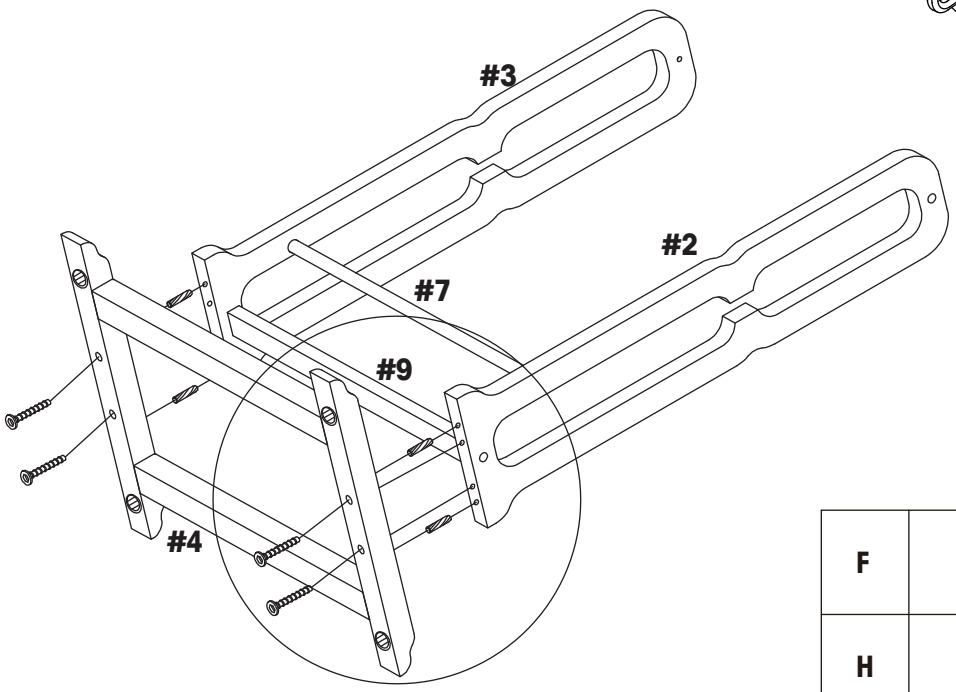

F		04
H		04

3.

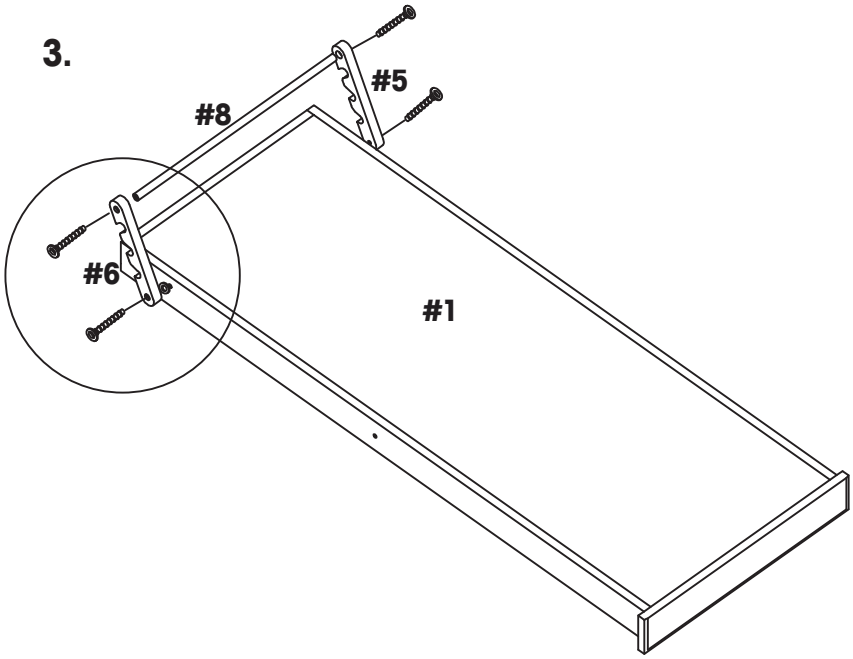

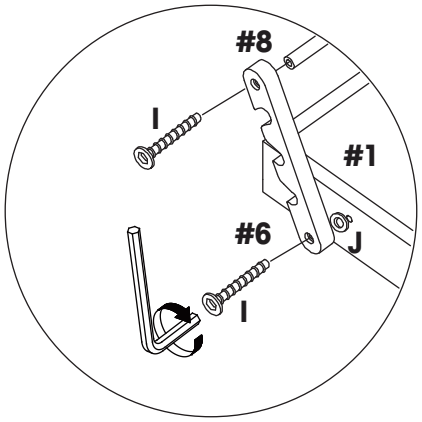

I		04
J		02

4.

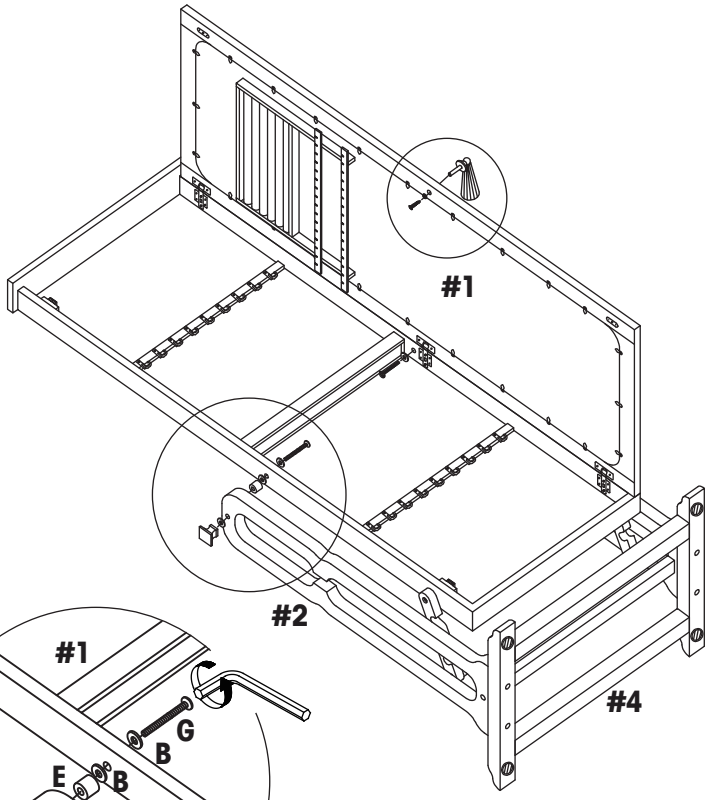

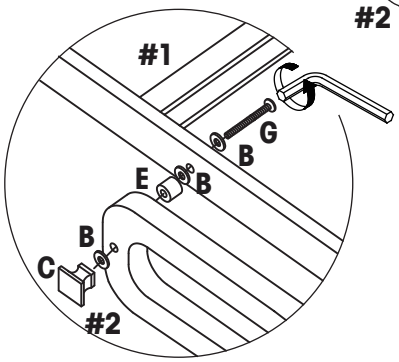

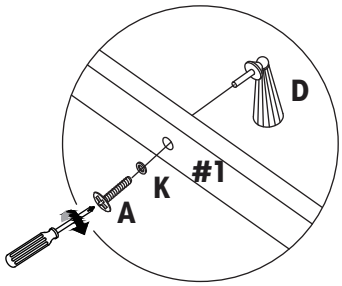

A		01
B		06
C		02
D		01
E		02
G		02
K		01

5.

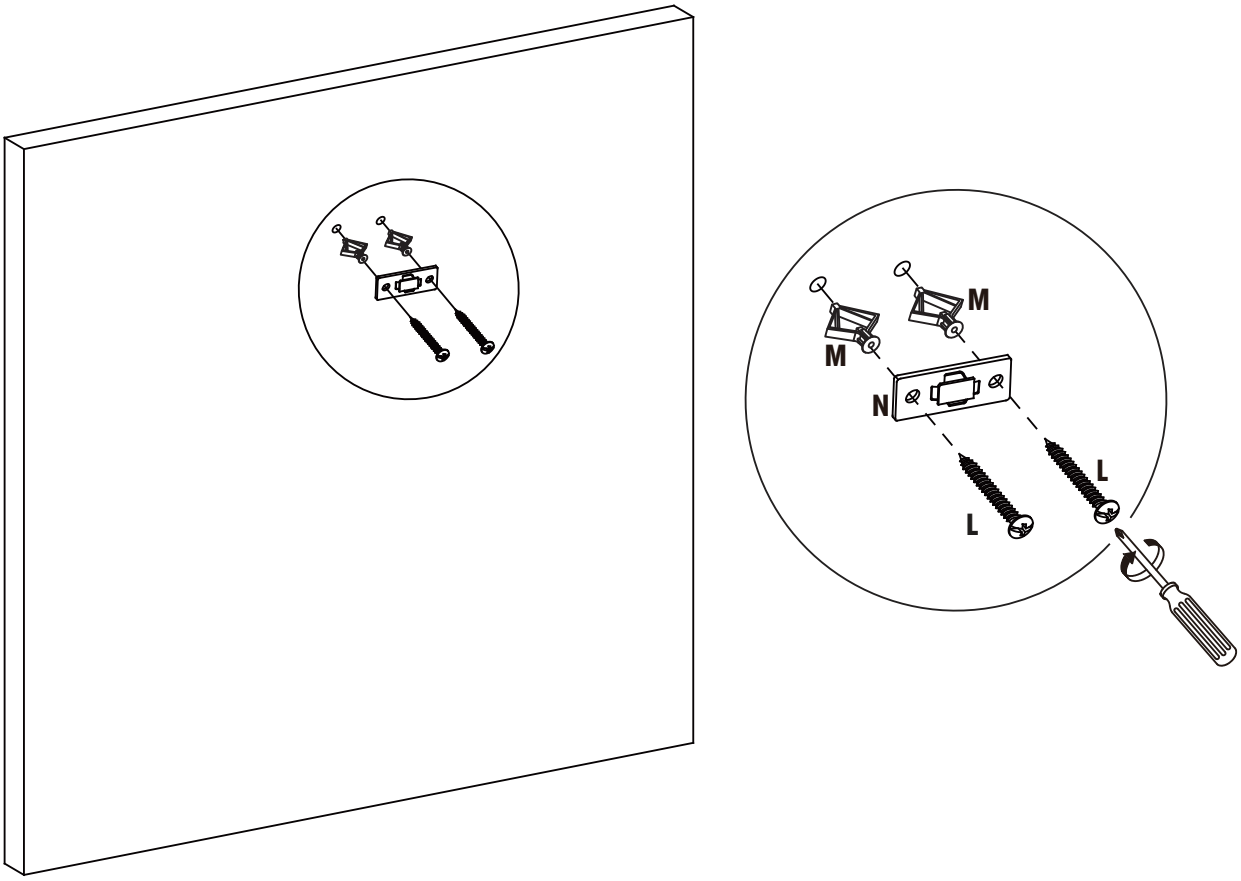

L		02
M		02
N	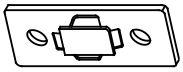	01

⚠ WARNING	⚠ AVERTISSEMENT	⚠ ADVERTENCIA
Serious or fatal crushing injuries can occur from furniture tip-over. To help prevent tip-over: •Install tipover restraint provided. •Place heaviest items in the lowest drawers. •Do not set TV's or other heavy objects on top of this product, unless the product is specifically designed to accommodate them. •Never allow children to climb or hang on drawers, doors or shelves. •Never open more than one drawer at a time. (OR) •Do not defeat or remove the drawer interlock system. **Use of tip-over restraints may only reduce, but not eliminate, the risk of tip-over.** *This is a permanent label. Do not remove!*	**Le basculement du meuble peut causer de graves blessures par écrasement, voire la mort. Pour empêcher le basculement:** •Installer les dispositifs antibasculement fournis. •Placez les articles les plus lourds dans les tiroirs inférieurs •Ne placez pas les téléviseurs ou d'autres objets lourds sur ce produit, sauf si le produit est spécialement conçu pour les accueillir. •Ne jamais permettre à des enfants de monter sur les tiroirs, portes ou tablettes, ni de s'y suspendre. •Ne jamais ouvrir plus d'un tiroir à la fois. (OU) •Ne pas altérer ni retirer le système de verrouillage du tiroir. **L'utilisation d'un dispositif antibasculement ne peut que diminuer, et non éliminer, le risque de basculement.** *Cette étiquette est permanente. Ne pas tenter de l'enlever.*	**El vuelco del mueble puede causar lesiones por aplastamiento e incluso la muerte. Para evitar que el mueble se vuelque:** •Instale los dispositivos antivuelco proporcionados. •Coloque los artículos más pesados en los cajones más bajos •No coloque televisores u otros objetos pesados encima de este producto, a menos que el producto esté específicamente diseñado para acomodarlos. •No permita que los niños suban sobre los cajones, las puertas o los estantes ni que se cuelguen de dichas piezas. •No abra más de un cajón a la vez. (O) •No altere ni quite el sistema de cerradura del cajón. **El uso de un dispositivo antivuelco sólo disminuye el riesgo de vuelco, no lo elimina.** *Esta etiqueta es permanente. No trate de quitarla.*

PLEASE NOTE: For your safety, to prevent the danger of this unit tipping over, it is important that the wall anchors are properly attached.

S'IL VOUS PLAÎT NOTE: Pour votre sécurité, pour éviter le danger de cette unité de basculement, il est important que les chevilles sont correctement fixés.

NOTA: Para su seguridad, para evitar el peligro de esta unidad se vuelque, es importante que los anclajes de pared estén bien fijados.

6.

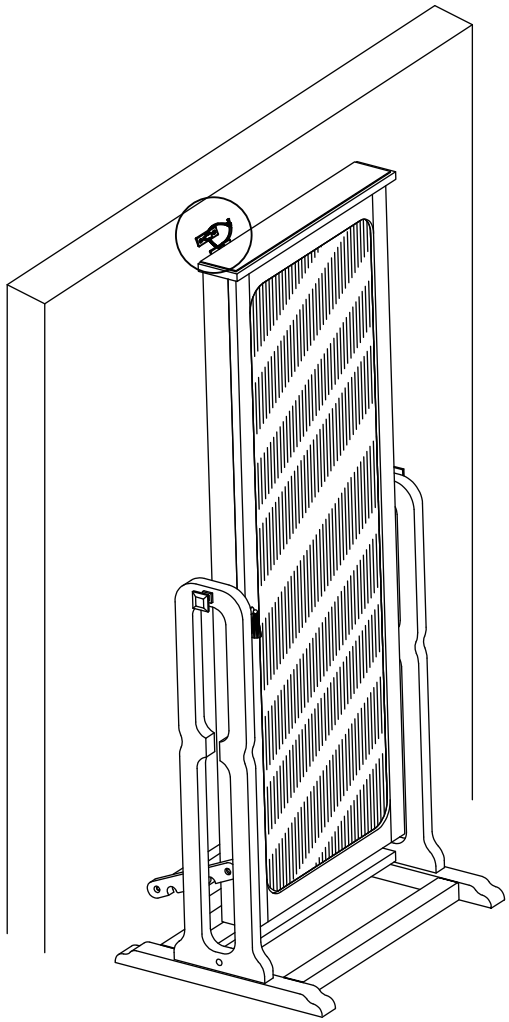

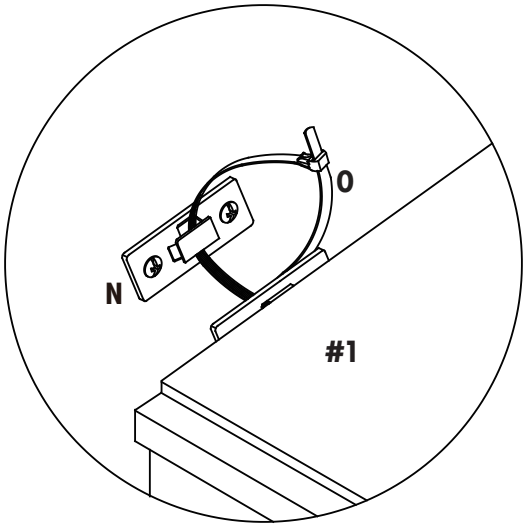

0		01

LIMITED 6 MONTHS WARRANTY
GARANTIE LIMITÉE DE 6 MOIS
GARANTÍA LIMITADA DE 6 MESES

WHAT IS COVERED

This product is covered under our manufacturer's 6 months limited warranty To ensure your complete satisfaction, this warrants to the original purchaser that the Powell supplied item is free from defects in material and workmanship, as of the date of purchase, and that it will, under normal use and proper care, remain so for six months after the date of purchase.

Replacement of missing or initially defective parts will be sent, at no charge, for a period of 30 days from the date of purchase with valid proof of purchase providing the parts are available in our warehouse and the item purchased is part of our current inventory.

WHAT IS NOT COVERED

It remains the customer's responsibility for freight and packaging charges to and from the customer service center. Labor and material charges to remove or replace parts under this warranty are not covered.

This warranty does not cover: Furniture used for commercial purposes, failures caused by improper installation assembly or by improper care, unreasonable or abusive use, freeze damage, acts of God, rust, purchased parts or return freight and packaging charges. Proof of purchase (dated register receipt) is required for warranty claims.

HOW TO OBTAIN SERVICE

For further information, please contact our customer service department, c/o

QU'EST-CE QUI EST COUVERT

Ce produit est couvert sous une garantie limitée de 6 mois offerte par le fabricant. Afin d'assurer votre entière satisfaction, cela garantit à l'acheteur original que le produit fourni est exempt de défauts de matériaux et de fabrication à compter de la date d'achat, et ce, sous des conditions d'utilisation normales et de soins adéquats, valide pendant six mois après la date d'achat.

Le remplacement de pièces manquantes ou défectueuses dès le départ sera envoyé, sans frais, pour une période de 30 jours suivant la date d'achat avec une preuve d'achat valide pourvu que les pièces soient disponibles dans notre entrepôt et que l'article acheté fait partie de notre inventaire actuel.

QU'EST-CE QUI N'EST PAS COUVERT

Il y va de la responsabilité du client de couvrir les frais de transport et d'emballage vers et à partir du centre de service après-vente. Les frais de la main-d'œuvre et des matériaux pour retirer les pièces ou les remplacer sous cette garantie ne sont pas couverts.

Cette garantie ne couvre pas : les meubles utilisés à des fins commerciales, les défaillances causées par un mauvais assemblage ou entretien (sans dépasser les limites de poids), l'utilisation déraisonnable ou abusive, les dommages causés par le gel, la rouille, les frais de transport et d'emballage pour des pièces achetées ou retournées. Une preuve d'achat (reçu de caisse daté) est requise pour les réclamations sous garantie.

COMMENT FAIRE POUR OBTENIR DU SERVICE

Pour de plus amples renseignements, veuillez communiquer avec notre département du

QUÉ ESTÁ CUBIERTO

Este producto está cubierto por la garantía limitada de 6 meses de nuestro fabricante. Para asegurar su total satisfacción, ésta garantiza al comprador original que el artículo proporcionado se encuentra libre de defectos materiales y de fabricación, a partir de la fecha de compra, y que permanecerá en tal estado, sometido a un uso normal y cuidados adecuados, durante los seis meses posteriores a la fecha de la compra.

Las partes faltantes o que presenten defectos al inicio de ese período de tiempo serán enviadas sin cargo, durante un lapso de 30 días a partir de la fecha de compra, mediante la presentación de un comprobante de compra válido, siempre que las partes estén disponibles en nuestro almacén y el artículo adquirido sea parte de nuestro inventario actual.

QUÉ NO ESTÁ CUBIERTO

El cliente asumirá los costos de flete y empaque hacia y desde el centro de servicio de cliente. Los cargos de material y mano de obra para extraer o reemplazar partes en el marco de la garantía no están cubiertos.

Esta garantía no cubre: muebles utilizados con fines comerciales, fallas causadas por montaje de instalación inadecuados o uso indebido (se recomienda no exceder los límites de peso), uso no razonable o abusivo, daños por congelación, oxidación, partes compradas, flete de devolución y cargos de empaque. Se exigirá el comprobante de compra (la factura de registro con fecha) para hacer valer la garantía.

CÓMO OBTENER SERVICIO

Si desea más información, póngase en contacto con nuestro departamento de servicio

Parts and damage replacement procedure
Procédure de remplacement de pièces manquantes ou endommagées
Procedimiento de reemplazo de piezas faltantes o dañadas

Supersedes all previous parts and damage policies.

Thank you for purchasing this product

1. Please inspect your purchase immediately.
2. This procedure covers product purchased from an authorized Powell Reseller and was received in it's originally sealed carton.
3. If you find a part missing or damaged you have a 30-day window in which to order a replacement part from the date on your purchase receipt.
4. You have 3 ways to do this. You will need a copy of your purchase receipt or invoice
   a. By FAX: You can fill out the part order form below and fax it
   b. By Email: You can fill out and submit the part order form
5. Once this order is sent in you will be notified if the part(s) you are requesting can not be shipped within 5-7 business days.

A COPY OF YOUR PURCHASE RECEIPT OR INVOICE MUST BE ATTACHED TO THIS ORDER FORM. NO ORDERS WILL BE PROCESSED WITHOUT PROOF OF PURCHASE.

NAME: _____
ADDRESS: (No Post Office Boxes) _____
_____
_____
CITY: _____
STATE: _____
ZIP: _____
PHONE: _____
FAX: _____
EMAIL: _____

REASON FOR REPLACEMENT / PLEASE CHECK APPROPRIATE BOX:

- ☐ Damaged / scratched, cracked, broken, crushed, etc.
- ☐ Mechanical malfunction / drawer glides, swivel mechanisms, lid stays, etc.
- ☐ Missing pieces
- ☐ Unfinished surface
- ☐ Wrong color
- ☐ Other

IF MORE THAN ONE MODEL NUMBER IS LISTED ABOVE, PLEASE SPECIFY THE EXACT MODEL NUMBER OF YOUR ITEM IN THE SPACE PROVIDED BELOW.

Remplace toutes les politiques antérieures sur les pièces et les dommages.

Merci d'avoir acheté ce produit

1. Veuillez inspecter votre achat immédiatement.
2. La présente procédure couvre les produits achetés auprès d'un revendeur autorisé de Powell et reçus dans leur emballage scellé d'origine.
3. Si une pièce est manquante ou endommagée, vous avez jusqu'à 15 jours à partir de la date indiquée sur votre reçu d'achat pour commander une pièce de remplacement.
4. Il y a trois façons de faire. Vous aurez besoin d'une copie de votre reçu d'achat ou de votre facture.
   a. Par télécopieur : Vous pouvez remplir le formulaire de commande de pièces ci-dessous et le faire parvenir
   b. Par courriel : Vous pouvez remplir le formulaire de commande de pièces ci-dessous et l'envoyer à:
5. Après avoir envoyé le formulaire de commande, vous serez avisé si les pièces que vous demandez ne peuvent être expédiées dans les cinq à sept jours ouvrables.

VOUS DEVEZ JOINDRE UNE COPIE DE VOTRE REÇU D'ACHAT OU DE VOTRE FACTURE AU PRÉSENT FORMULAIRE DE COMMANDE. AUCUNE COMMANDE NE SERA TRAITÉE SANS PREUVE D'ACHAT.

NOM: _____
ADRESSE: (Pas de boîte postale) _____
_____
_____
VILLE: _____
ÉTAT/PROVINCE: _____
C. P.: _____
TÉLÉPHONE: _____
TÉLÉCOPIEUR: _____
COURRIEL: _____

VEUILLEZ COCHER LA CASE CORRESPONDANT AU MOTIF DU REMPLACEMENT :

- ☐ Endommagée ou égratignée, craquelée, brisée, écrasée, etc.
- ☐ Défaillance mécanique, coulisses de tiroir, mécanismes de pivotement, retenue de couvercle, etc.
- ☐ Pièces manquantes
- ☐ Surface non finie
- ☐ Mauvaise couleur
- ☐ Autre

SI PLUS D'UN NUMÉRO DE MODÈLE EST INSCRIT CI-DESSUS, VEUILLEZ PRÉCISER LE NUMÉRO DE MODÈLE DE VOTRE ARTICLE DANS L'ESPACE CI-DESSOUS.

Sustituye todas las políticas anteriores sobre piezas y daños.

Gracias por comprar este producto

1. Favor de revisar su compra inmediatamente.
2. Este procedimiento cubre los productos comprados a un revendedor autorizado de Powell y recibidos en su empaque sellado de origen.
3. Si nota que una pieza falta o está dañada, tiene 15 días a partir de la fecha de su recibo de compra para ordenar una pieza de reemplazo.
4. Puede hacerlo de tres maneras. Necesitará una copia de su recibo de compra o factura.
   a. Por fax: Puede llenar el formulario de orden de piezas más abajo y enviarlo
   b. Por correo electrónico: Puede llenar el formulario de orden de piezas y enviarlo a part
5. Después de enviar esta orden, recibirá una notificación si las piezas que pide no pueden expedirse en los próximos 5-7 días hábiles.

DEBE ADJUNTAR UNA COPIA DE SU RECIBO DE COMPRA O FACTURA A ESTE FORMULARIO DE ORDEN. NO SE PROCESARÁN LAS ÓRDENES SIN PRUEBA DE COMPRA.

NOMBRE: _____
DIRECCIÓN: (No casillero postal) _____
_____
_____
CIUDAD: _____
ESTADO/PROVINCIA: _____
C.P.: _____
TELÉFONO: _____
FAX: _____
CORREO: _____

FAVOR DE MARCAR LA CASILLA QUE CORRESPONDE AL MOTIVO DEL REEMPLAZO:

- ☐ Pieza dañada o rayada, agrietada, rota, aplastada, etc.
- ☐ Fallo mecánico, rieles de cajón, mecanismos de orientación, tapa, etc.
- ☐ Faltan piezas
- ☐ Superficie no acabada
- ☐ Color equivocado
- ☐ Otros

SI SE INDICA MÁS DE UN NÚMERO DE MODELO ARRIBA, FAVOR DE PRECISAR EL NÚMERO DE MODELO DE SU ARTÍCULO EN EL ESPACIO MÁS ABAJO.

Model Number Numéro de Modèle Número de Modelo	Part Letter Code Code de La Pièce Código de La Pieza	Quantity Quantité Cantidad