TV Stand / TV-Ständer / Meuble TV
Mueble de TV / Mobile TV / Szafka RTV
TV-meubel

THIS INSTRUCTION BOOKLET CONTAINS **IMPORTANT** SAFETY INFORMATION.
PLEASE READ AND KEEP FOR FUTURE REFERENCE.

EN

Before You Start

- Please read all instructions carefully.
- Retain instructions for future reference.
- Separate and count all parts and hardware.
- Read through each step carefully and follow the proper order.
- We recommend that, where possible, all items are assembled near to the area in which they will be placed in use, to avoid moving the product unnecessarily once assembled.
- Always place the product on a flat, steady and stable surface.
- Keep all small parts and packaging materials for this product away from babies and children as they potentially pose a serious choking hazard.

DE

Vor dem Beginnen

- Bitte lesen Sie alle Anweisungen sorgfältig durch.
- Bewahren Sie die Anweisungen zum zukünftigen Verwendung auf.
- Überprüfen Sie, ob alle Teile und Zubehörteile vorhanden sind.
- Lesen Sie jeden Schritt sorgfältig durch und befolgen Sie die richtige Reihenfolge.
- Wir empfehlen, alle Teile möglichst in der Nähe des Aufstellungsortes zu montieren, um unnötige Bewegungen nach der Montage zu vermeiden.
- Stellen Sie den Artikel immer auf eine ebene, feste und stabile Fläche.
- Halten Sie alle kleinen Teile und Verpackungsmaterialien fern von Babys und Kindern, ansonsten besteht Erstickungsgefahr.

FR

Avant de Commencer

- Veuillez lire attentivement toutes les instructions.
- Conservez les instructions pour vous y référer ultérieurement.
- Vérifiez toutes les pièces et les accessoires.
- Lisez attentivement chaque étape et suivez l'ordre correct.
- Nous recommandons que, dans la mesure du possible, tous les produits soient assemblés à proximité de la zone où ils seront utilisés, afin d'éviter tout déplacement inutile du produit une fois assemblé.
- Placez toujours le produit sur une surface plane et stable.
- Conservez toutes les petites pièces de ce produit et les matériaux d'emballage hors de portée des bébés et des enfants, car ils pourraient présenter un risque d'étouffement.

ES

Antes de Empezar

- Lea atentamente todas las instrucciones.
- Conserve las instrucciones para futuras consultas.
- Separe y cuente todas las piezas y los accesorios.
- Lea detenidamente cada paso y siga el orden correcto.
- Recomendamos que, siempre que sea posible, todos los elementos se monten cerca de la zona en la que se van a utilizar, para evitar mover el producto innecesariamente una vez montado.
- Coloque siempre el producto sobre una superficie plana, estable y firme.
- Mantenga todas las piezas pequeñas y los materiales de embalaje de este producto lejos de los bebés y los niños, ya que pueden representar un grave riesgo de asfixia.

IT

Prima di Iniziare

- Si prega di leggere attentamente tutte le istruzioni.
- Conservare le istruzioni per riferimento futuro.
- Separare e contare tutte le parti e gli accessori.
- Leggere attentamente ogni passo e seguire l'ordine corretto.
- Si consiglia, ove possibile, di assemblare tutti gli articoli vicino alla zona in cui verranno posti in uso, per evitare di spostare inutilmente il prodotto una volta assemblato.
- Posizionare sempre il prodotto su una superficie piana, stabile.
- Tenere tutte le piccole parti e i materiali di imballaggio di questo prodotto lontano dalla portata di neonati e bambini, in quanto possono costituire un serio pericolo di soffocamento.

PL

Zanim Zaczniesz

- Zapoznaj się z instrukcją.
- Zachowaj instrukcję do wglądu.
- Posortuj części i upewnij się, że zestaw jest kompletny.
- Zapoznaj się ze sposobem montażu i postępuj zgodnie z instrukcją.
- Zalecamy, aby montaż odbywał się możliwie najbliżej miejsca docelowego położenia produktu, aby uniknąć niepotrzebnego przesuwania.
- Upewnij się, że produkt znajdzie się na płaskiej i stabilnej po wierzchni.
- Upewnij się, że materiały wykorzystane podczas pakowania produktu oraz jego elementy znajdują się poza zasięgiem dzieci, gdyż stwarzają potencjalne ryzyko zadławienia.

NL

Voordat U Begint

- Lees alle instructies zorgvuldig door.
- Bewaar de instructies voor toekomstig gebruik.
- Scheid en tel alle onderdelen en hardware.
- Lees elke stap zorgvuldig door en volg de juiste volgorde.
- Wij bevelen aan, waar mogelijk, alle items te monteren dichtbij de plek waar ze uiteindelijk gebruikt zullen worden, om onnodig verplaatsen na montage te voorkomen.
- Plaats het product altijd op een vlak, stabiel en stevig oppervlak.
- Houd alle kleine onderdelen en verpakkingsmaterialen van dit product buiten bereik van baby's en kinderen, omdat zij een serieus verstikkingsrisico kunnen vormen.

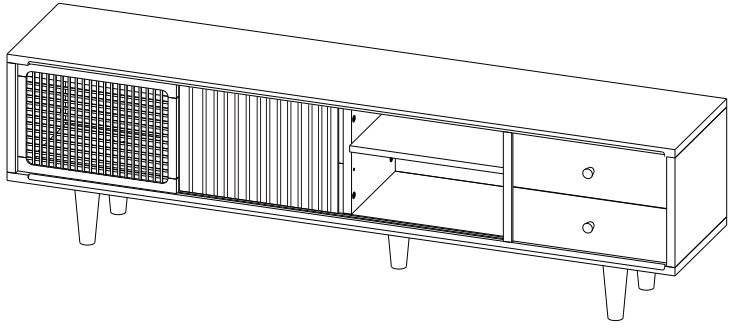

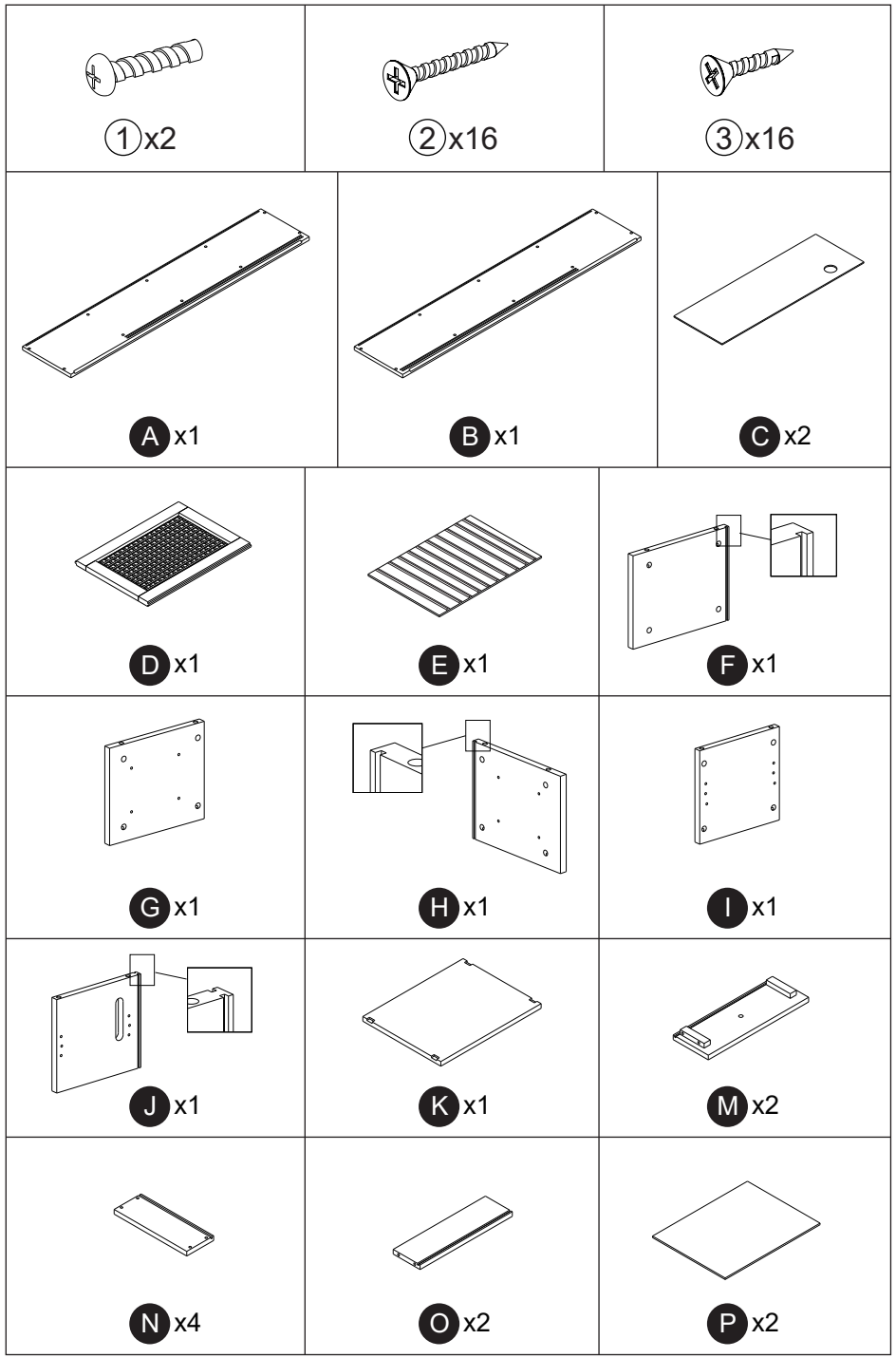

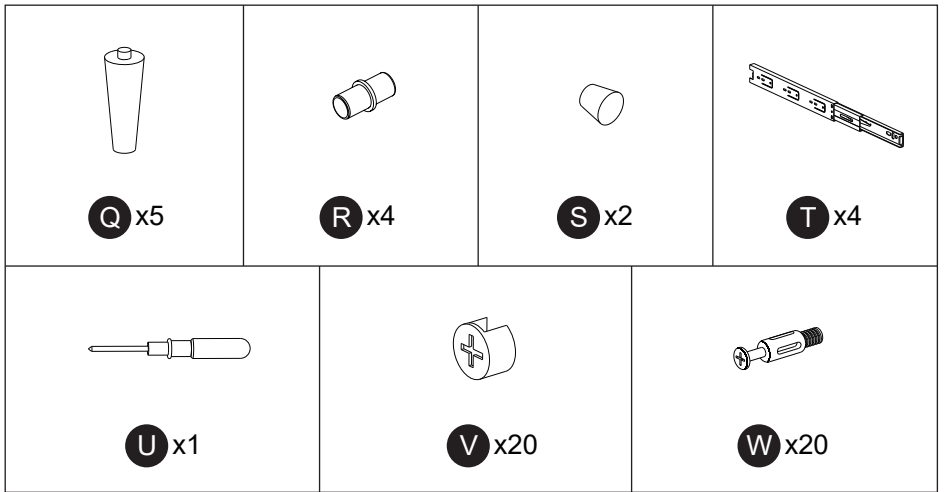

EN Tighten all screws to 70% tightness before fully assembled.

DE Ziehen Sie alle Schrauben vor dem Zusammenbau zu 70 % fest.

FR Serrez toutes les vis à 70 % avant de terminer l'assemblage.

ES Apriete todos los tornillos al 70% antes del montaje completo.

IT Serrare tutte le viti al 70% prima di assemblarle completamente.

PL Przed zakończeniem montażu dokręć wszystkie śruby do 70%.

NL Draai alle schroeven vast tot 70% voor de montage.

Installation Steps / Installations-Schritte / Étapes d'Installation / Pasos de Montaje / Passi di Installazione / Etapy montażu / Stappen voor installatie

Parts Required / Erforderliche Teile / Pièces Requises / Piezas Requeridas / Parti Necessarie / Wymagane części / Benodigde onderdelen

1

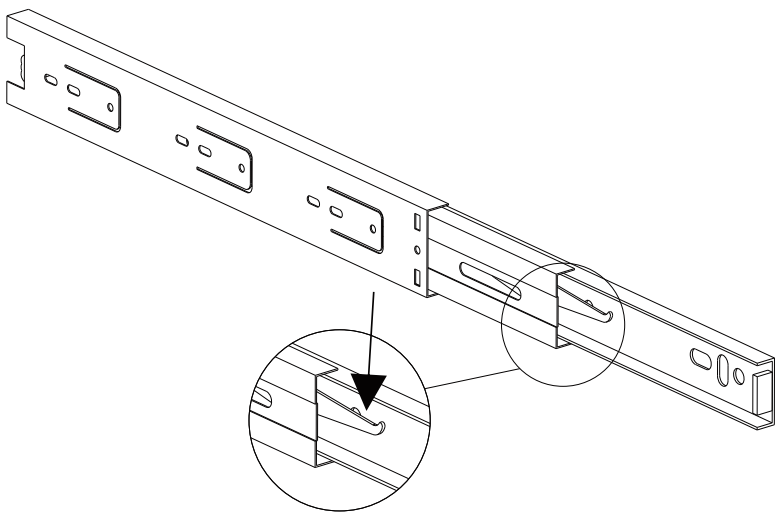

EN Divide the slide rails into two parts. The upper part is installed on the right side panel H and the middle partition panel G, and the lower part is installed on the drawer side panel.

DE Teilen Sie die Gleitschienen in zwei Teile. Der obere Teil wird an der rechten Seitenwand H und der mittleren Trennwand G montiert, der untere Teil an der Seitenwand der Schublade.

FR Divisez les glissières en deux parties. La partie supérieure est installée sur le panneau latéral droit H et le panneau de séparation central G, et la partie inférieure est installée sur le panneau latéral du tiroir.

ES Divida los rieles de deslizamiento en dos partes. La parte superior se instala en el panel lateral derecho H y en el panel divisorio central G, y la parte inferior se instala en el panel lateral del cajón.

IT Dividere le guide di scorrimento in due parti. La parte superiore viene installata sul pannello laterale destro H e sul pannello divisorio centrale G, mentre la parte inferiore viene installata sul pannello laterale del cassetto.

PL Podziel prowadnice na dwie części. Część górna montowana jest na prawym panelu bocznym H i środkowym panelu działowym G, natomiast część dolna na panelu bocznym szuflady.

NL Verdeel de geleiderails in twee delen. Het bovenste deel wordt bevestigd aan het rechter zijpaneel H en het middelste tussenschot G, het onderste deel aan het zijpaneel van de lade.

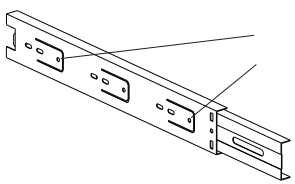

Upper Part / Oberer Teil / Partie supérieure / Parte Superior / Parte Superiore / Górna część / Bovenste deel

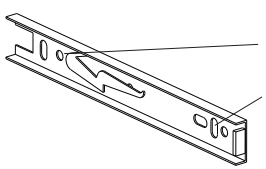

Lower Part / Unterer Teil / Partie inférieure / Parte Inferior / Parte Inferiore / Dolna część / Onderste deel

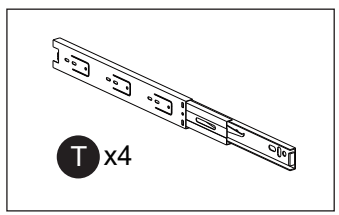

2

The hole is close to the edge. /
Das Loch befindet sich nahe am Rand. /
Le trou est près du bord. /
El agujero está cerca del borde. /
Il foro è vicino al bordo. /
Otwór znajduje się blisko krawędzi. /
Het gat zit dicht bij de rand.

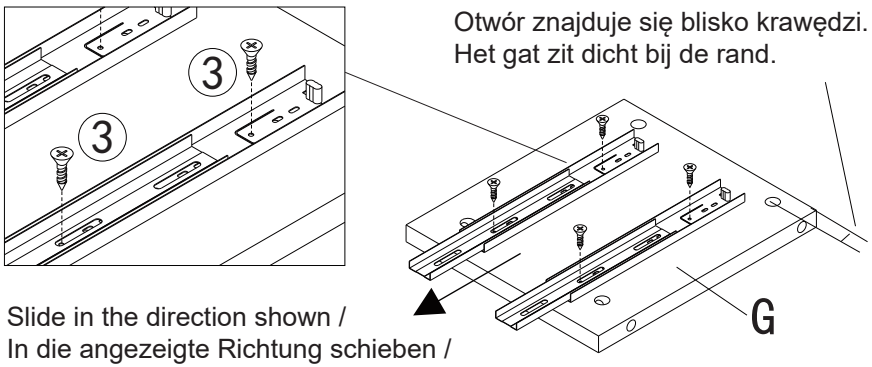

Slide in the direction shown /
In die angezeigte Richtung schieben /
Glissez dans la direction indiquée /
Deslice en la dirección indicada. /
Far scorrere nella direzione indicata /
Przesuń we wskazanym kierunku /
Schuif in de aangegeven richting

EN Use screws ③ to install the upper part on the side panel H and the partition panel G.

DE Befestigen Sie das Oberteil mit Schrauben ③ an der Seitenwand H und der Trennwand G.

FR Utilisez les vis ③ pour installer la partie supérieure sur le panneau latéral H et le panneau de séparation G.

ES Use screws ③ to install the upper part on the side panel H and the partition panel G.

IT Utilizzare le viti ③ per installare la parte superiore sul pannello laterale H e sul pannello divisorio G.

PL Za pomocą śrub ③ przymocuj górną część do panelu bocznego H i panelu działowego G.

NL Bevestig het bovendeel aan het zijpaneel H en het tussenschot G met schroeven ③.

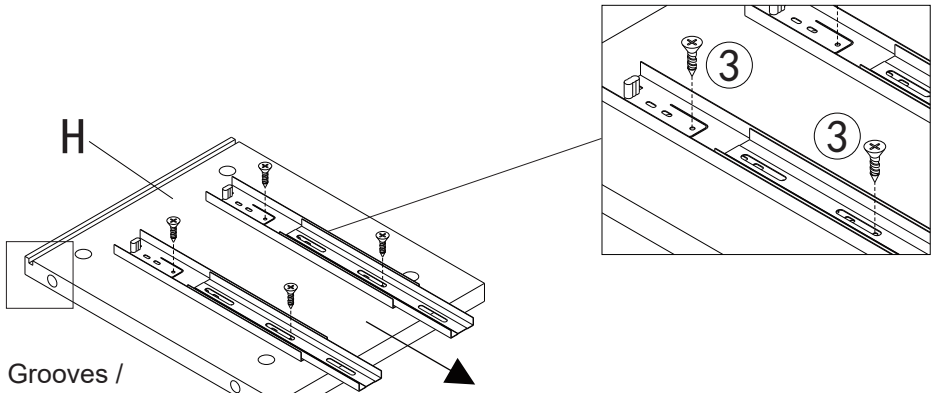

Grooves /
Rillen /
Rainures /
Ranuras /
Scanalature /
Rowki /
Groeven

Slide in the direction shown /
In die angezeigte Richtung schieben /
Glissez dans la direction indiquée /
Deslice en la dirección indicada. /
Far scorrere nella direzione indicata /
Przesuń we wskazanym kierunku /
Schuif in de aangegeven richting

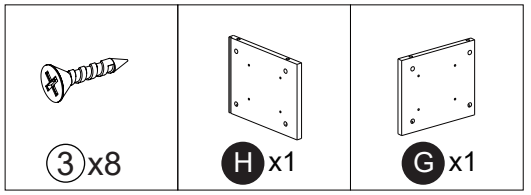

3 ×2

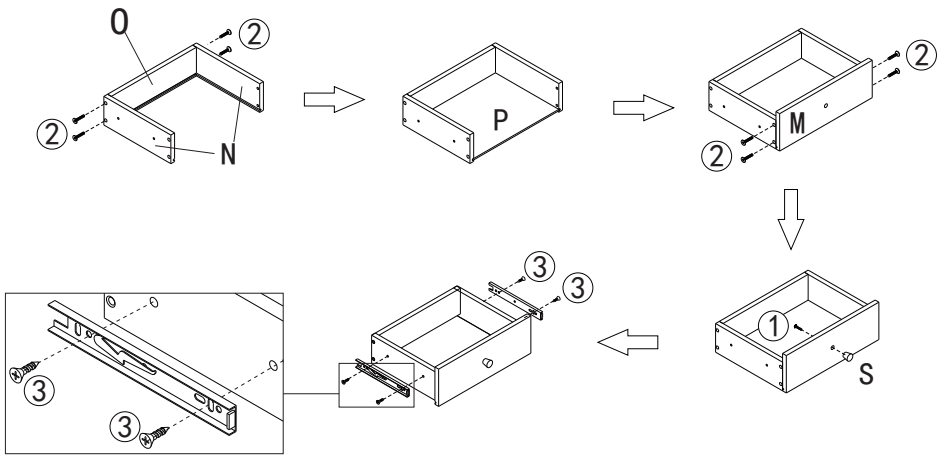

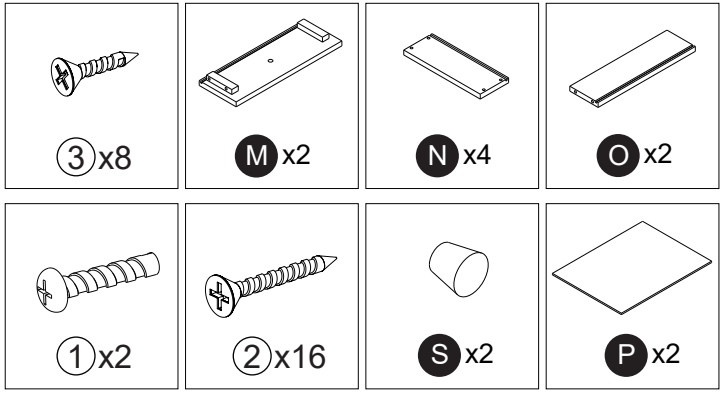

4

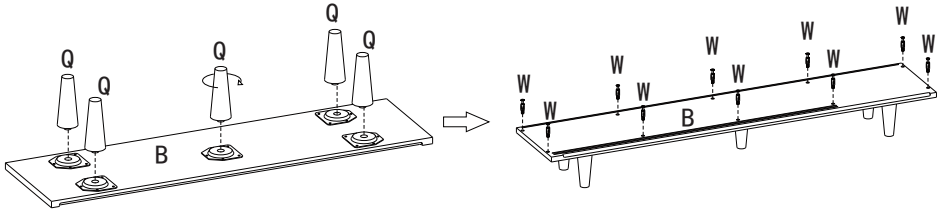

EN Screw the 5 legs Q onto the base panel B.
Turn the base panel B over and screw the cam bolts W onto the panel B.

DE Schrauben Sie die 5 Füße Q auf die Grundplatte B.
Drehen Sie die Grundplatte B um und schrauben Sie die Nockenbolzen W auf die Platte B.

FR Vissez les 5 pieds Q dans le panneau de base B.
Retournez le panneau de base B et vissez les boulons à came W sur le panneau B.

ES Atornille las 5 patas Q en el panel base B.
Dé la vuelta al panel base B y atornille los pernos de leva W en el panel B.

IT Avvitare le 5 gambe Q sul pannello di base B.
Capovolgere il pannello di base B e avvitare i bulloni a camma W sul pannello B.

PL Przykręć 5 nóg Q do panelu podstawy B.
Odwróć panel podstawy B i przykręć trzpienie zamka meblowego W do panelu B.

NL Schroef de 5 voetjes Q op de basisplaat B.
Draai de bodemplaat B om en draai de nokbouten W op de plaat B. 5.
Draai de nokbouten W op de bovenplaat A.

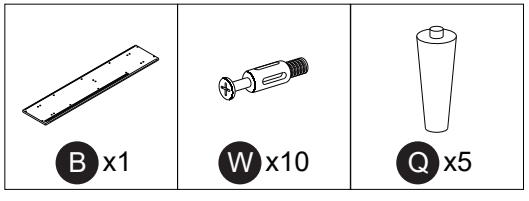

5

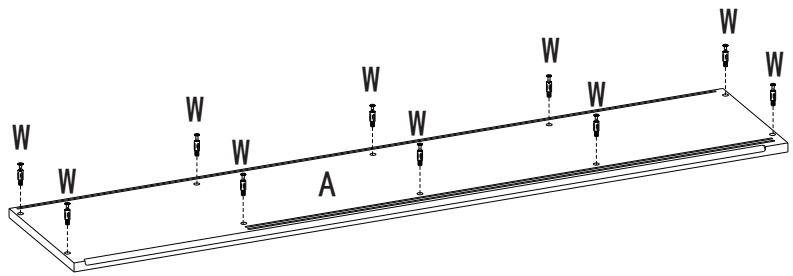

EN Screw the cam bolts W onto top panel A.

DE Schrauben Sie die Nockenbolzen W auf die obere Platte A.

FR Vissez les boulons à came W sur le panneau supérieur A.

ES Atornille los pernos de leva W en el panel superior A.

IT Avvitare i bulloni a camma W sul pannello superiore A.

PL Przykręć trzpienie zamka meblowego W do panelu górnego A.

NL Schroef de nokbouten W op de bovenplaat A.

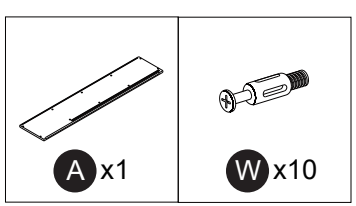

6

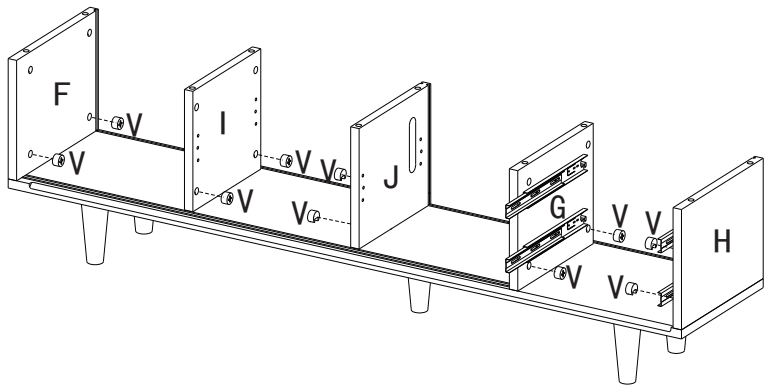

EN Insert the panels (F, I, J, G, H) onto the cam bolts W onto the base panel, and then secure them with the cam locks V.

DE Stecken Sie die Platten (F, I, J, G, H) auf die Nockenbolzen W an der Grundplatte und sichern Sie sie dann mit den Nockenverschlüssen V.

FR Insérez les panneaux (F, I, J, G, H) sur les boulons à came W sur le panneau de base, puis fixez-les avec les verrous à came V.

ES Inserte los paneles (F, I, J, G, H) en los pernos de leva W del panel base y fíjelos con los cierres de leva V.

IT Inserire i pannelli (F, I, J, G, H) sui bulloni a camme W del pannello di base, quindi fissarli con i fermi a camme V.

PL Nałóż panele (F, I, J, G, H) na trzpienie zamka meblowego W na panelu podstawy, a następnie zabezpiecz je mimośrodami zamka meblowego V.

NL plaats de platen (F, I, J, G, H) op de nokbouten W op de basisplaat en zet ze vast met de nokvergrendelingen V.

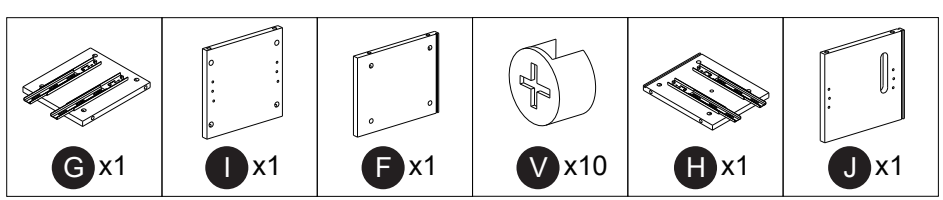

7

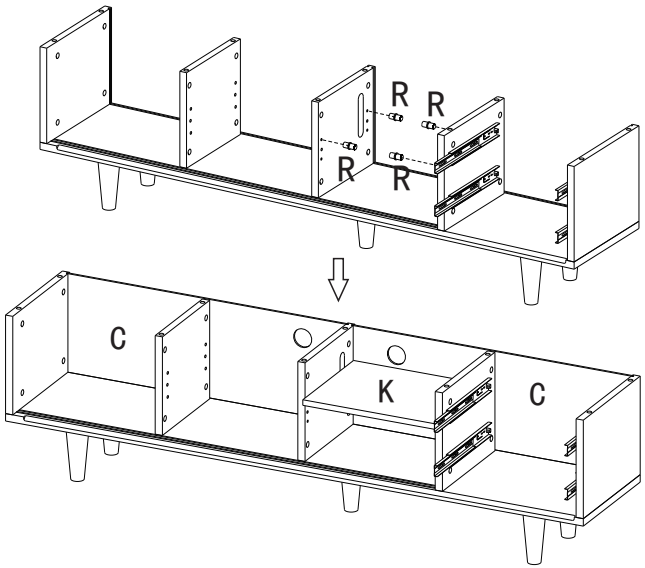

EN Insert the pins R into the holes of the panels.
Insert the back panels C and then place the shelf K on the pins R.

DE Stecken Sie die Stifte R in die Löcher der Platten.
Setzen Sie die Rückwände C ein und setzen Sie dann die Ablage K auf die Stifte R.

FR Insérez les broches R dans les trous des panneaux.
Insérez les panneaux arrières C puis placez la tablette K sur les broches R.

ES Inserte las clavijas R en los orificios de los paneles.
Inserte los paneles traseros C y, a continuación, coloque el estante K en las clavijas R.

IT Inserire i perni R nei fori dei pannelli.
Inserire i pannelli posteriori C e quindi posizionare la mensola K sui perni R.

PL Włóż kołki R w otwory paneli.
Włóż panele tylne C, a następnie umieść półkę K na kołkach R.

NL Steek de pennen R in de gaten in de platen.
Plaats de achterplaten C en plaats vervolgens legbord K op de pennen R.

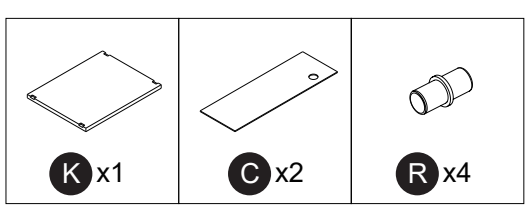

8

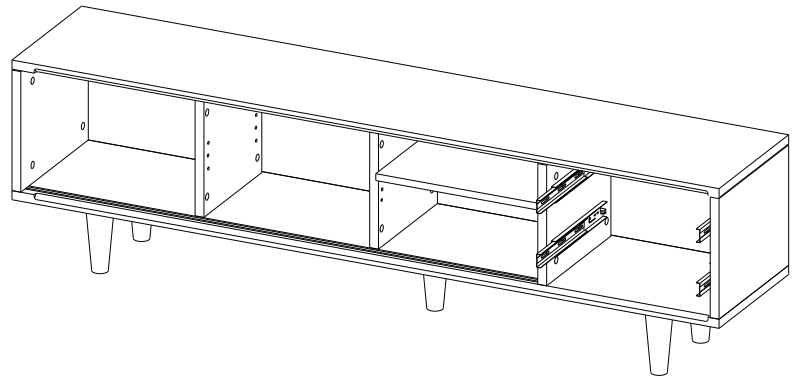

EN Insert the cam bolts on the panel in step 5 into the holes on the 5 side panels.
Do not tighten the cam bolts after inserting them.

DE Stecken Sie die Nockenbolzen der Platte aus Schritt 5 in die Löcher der 5 Seitenteile.
Ziehen Sie die Nockenbolzen nach dem Einsetzen nicht fest.

FR Insérez les boulons à came du panneau à l'étape 5 dans les trous des 5 panneaux latéraux.
Ne serrez pas les boulons à came après les avoir insérés.

ES Inserte los pernos de leva del panel del paso 5 en los orificios de los 5 paneles laterales.
No apriete los pernos de leva después de insertarlos.

IT Inserire i bulloni a camme del pannello al punto 5 nei fori dei 5 pannelli laterali.
Non serrare i bulloni a camme dopo averli inseriti.

PL Włóż trzpienie zamka meblowego na panelu z kroku 5 do otworów w 5 panelach bocznych.
Nie dokręcaj trzpieni po ich włożeniu.

NL Steek de nokbouten van de plaat uit stap 5 in de gaten van de 5 zijpanelen.
Draai de nokbouten na het plaatsen niet vast.

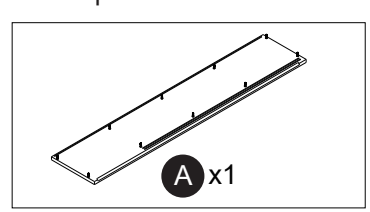

9

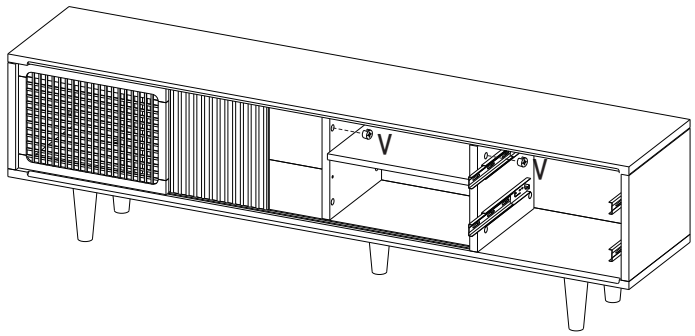

EN Insert door E and door D into the grooves of the base panel and top panel.
After the doors are inserted, lock them with cam locks V as in step 6.

DE Setzen Sie die Tür E und die Tür D in die Nuten der Bodenplatte und der oberen Platte ein.
Nachdem die Türen eingesetzt sind, verriegeln Sie sie mit den Nockenschlössern V wie in Schritt 6.

FR Insérez la porte E et la porte D dans les rainures du panneau de base et du panneau supérieur.
Une fois les portes insérées, verrouillez-les avec les serrures à came V comme à l'étape 6.

ES Inserte la puerta E y la puerta D en las ranuras del panel base y del panel superior.
Una vez insertadas las puertas, bloquéelas con los cierres de leva V como en el paso 6.

IT Inserire la porta E e la porta D nelle scanalature del pannello di base e del pannello superiore.
Dopo l'inserimento degli sportelli, bloccarli con le serrature a camme V come al punto 6.

PL Włóż drzwi E i drzwi D w rowki panelu dolnego i panelu górnego.
Po włożeniu drzwi należy je zablokować mimośrodami V jak w kroku 6.

NL Plaats de deur E en de deur D in de groeven van de bodemplaat en de bovenplaat.
Nadat de deuren geplaatst zijn, vergrendel je ze met de nokbouten V zoals in stap 6.

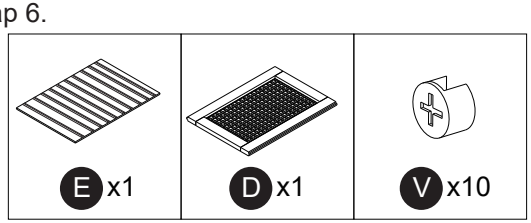

10

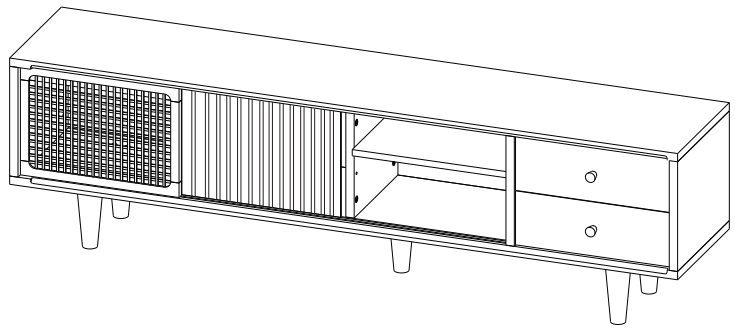

EN Put the 2 drawers.
The installation is complete.

DE Setzen Sie die 2 Schubladen ein.
Der Einbau ist abgeschlossen.

FR Mettez les 2 tiroirs.
L'installation est terminée.

ES Coloque los 2 cajones.
El montaje está completado.

IT Inserire i 2 cassetti.
L'installazione è completa.

PL Umieść 2 szuflady.
Montaż został zakończony.

NL Plaats de 2 laden.
De installatie is voltooid.

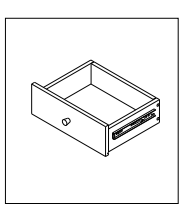

EN

Return / Damage Claim Instructions

DO NOT discard the box / original packaging.
In case a return is required, the item must be returned in original box. Without this your return will not be accepted.

Take a photo of the box markings.
A photo of the markings (text) on the side of the box is required in case a part is needed for replacement. This helps our staff identify your product number to ensure you receive the correct parts.

Take a photo of the damaged part (if applicable).
A photo of the damage is always required to file a claim and get your replacement or refund processed quickly. Please make sure you have the box even if it is damaged.

Send us an email with the images requested.
Email us directly from marketplace where your item was purchased with the attached images and a description of your claim.

DE

Rücksendung / Beschädigung Anweisungen

Werfen Sie den Karton / die Originalverpackung NICHT weg.
Falls eine Rücksendung erforderlich ist, muss der Artikel in der Originalverpackung zurückgeschickt werden. Andernfalls wird Ihre Rücksendung nicht angenommen.

Machen Sie ein Foto von der Beschriftung des Kartons.
Für den Fall, dass ein Ersatzteil benötigt wird, benötigen wir ein Foto der Beschriftung (Text) auf der Seite des Kartons. So können unsere Mitarbeiter Ihre Artikelnummer identifizieren und sicherstellen, dass Sie die richtigen Teile erhalten.

Machen Sie ein Foto des beschädigten Teils (falls zutreffend).
Ein Foto des beschädigten Teils ist immer erforderlich, um eine Reklamation einzureichen und eine schnelle Bearbeitung Ihres Ersatzteils oder Ihrer Rückerstattung zu gewährleisten. Bitte stellen Sie sicher, dass Sie den Karton haben, auch wenn er beschädigt ist.

Schicken Sie uns eine E-Mail mit dem gewünschten Foto.
Schicken Sie uns eine E-Mail direkt vom Marktplatz, auf dem Sie den Artikel gekauft haben, mit den angehängten Fotos und einer Beschreibung Ihrer Reklamation.

FR

Instructions De Retour / Réclamation De Dommages

NE PAS jeter la boîte/l'emballage d'origine.
Dans le cas où un retour est requis, l'article doit être retourné dans sa boîte d'origine. Sans cela, votre retour ne sera pas accepté.

Prenez une photo des marquages de la boîte.
Une photo des marquages (texte) sur le côté de la boîte est requise au cas où une pièce serait nécessaire pour le remplacement. Cela aide notre personnel à identifier votre numéro de produit pour s'assurer que vous recevez les bonnes pièces.

Prenez une photo des dommages (le cas échéant).
Une photo des dommages est toujours requise pour déposer une réclamation et obtenir rapidement votre remplacement ou votre remboursement. Assurez-vous d'avoir la boîte même si elle est endommagée.

Envoyez-nous un e-mail avec les images demandées.
Envoyez-nous un e-mail directement depuis le marché où votre article a été acheté avec les images ci-jointes et une description de votre réclamation.

ES

Instrucciones de Devolución / Reclamación de Daños

NO deseche la caja/embalaje original.
En caso de que se requiera una devolución, el artículo debe ser devuelto en la caja original. Sin esto su devolución no será aceptada.

Tome una foto de las marcas de la caja.
Se requiere una foto de las marcas (texto) en el lado de la caja en caso de que se necesite una pieza para reemplazarla. Esto ayuda a nuestro personal a identificar su número de producto para asegurarse de que recibe las piezas correctas.

Tome una foto de las piezas dañadas (si procede).
Una foto de los daños es siempre necesaria para presentar una reclamación y conseguir que su reemplazo o reembolso sea procesado rápidamente. Por favor, asegúrese de tener la caja aunque esté dañada.

Envíenos un correo electrónico con las imágenes solicitadas.
Envíenos un correo electrónico directamente desde el mercado donde se compró su artículo con las imágenes adjuntas y una descripción de su reclamación.

IT

Istruzioni Per La Restituzione / Reclamo Per Danni

NON scartare la scatola / confezione originale.
Nel caso in cui sia richiesto un reso, l'articolo deve essere restituito nella scatola originale. Senza la scatola originale il tuo reso non sarà accettato.

Fare una foto dei contrassegni sulla scatola.
È necessaria una foto dei contrassegni (testo) sul lato della scatola nel caso in cui la parte debba essere sostituita. Questo aiuta il nostro staff a identificare il numero del tuo prodotto per assicurarti di ricevere le parti corrette.

Fare una foto di Danno (se è applicabile).
Una foto del danno è sempre necessaria per presentare un reclamo e ottenere rapidamente la sostituzione o il rimborso. Assicurati di avere la scatola anche se è danneggiata.

Inviarci una mail con le immagini richieste.
Inviarci un'e-mail direttamente dal mercato in cui è stato acquistato il tuo articolo con le immagini allegate e una descrizione del tuo reclamo.

PL

Zwroty i reklamacje

Nie wyrzucaj oryginalnego opakowania.
Jeśli chcesz zwrócić produkt, musi znajdować się on w oryginalnym opakowaniu. Towar zwrócony w nieoryginalnym opakowaniu nie zostanie przyjęty.

Zrób zdjęcie oznaczeń na opakowaniu.
Jeśli jakakolwiek część wymaga wymiany, zrób zdjęcie oznaczeń kodu produktu, który znajduje się na opakowaniu. Pozwoli nam to zidentyfikować produkt i dostarczyć ci właściwą część.

Zrób zdjęcie uszkodzonej części (jeśli dotyczy).
Jeśli chcesz złożyć reklamację, zrób zdjęcie uszkodzonej części. Pozwoli nam to zatwierdzić reklamację i zlecić zwrot środków na twoje konto. Do złożenia reklamacji potrzebne będzie oryginalne opakowanie.

Skontaktuj się z nami.
Skontaktuj się z nami telefonicznie, mailowo lub poprzez formularz kontaktowy. Załącz zdjęcia produktu i opis roszczenia.

NL

Instructies voor Retournering/Schadeclaim

GOOI DE doos/het originele verpakkingsmateriaal NIET weg.
In het geval van een retournering moet het artikel in de originele doos teruggestuurd worden. Zonder dit wordt uw retourzending niet geaccepteerd.

Maak een foto van de markeringen op de doos.
Een foto van de markeringen (tekst) op de zijkant van de doos is vereist in het geval dat een onderdeel vervangen moet worden. Dit helpt onze medewerkers uw productnummer te identificeren om te zorgen dat u de correcte onderdelen ontvangt.

Maak een foto van het beschadigde onderdeel (indien van toepassing).
Een foto van de schade is altijd vereist om een claim in te dienen en uw vervanging of terugbetaling snel te verwerken. Zorg ervoor dat u de doos heeft, ook al is deze beschadigd.

Stuur ons een e-mail met de gevraagde afbeeldingen.
E-mail ons direct via de marktplaats waar uw artikel is gekocht, met de bijgevoegde afbeeldingen en een beschrijving van uw claim.