ASSEMBLY INSTRUCTIONS
INSTRUCTIONS DE MONTAGE

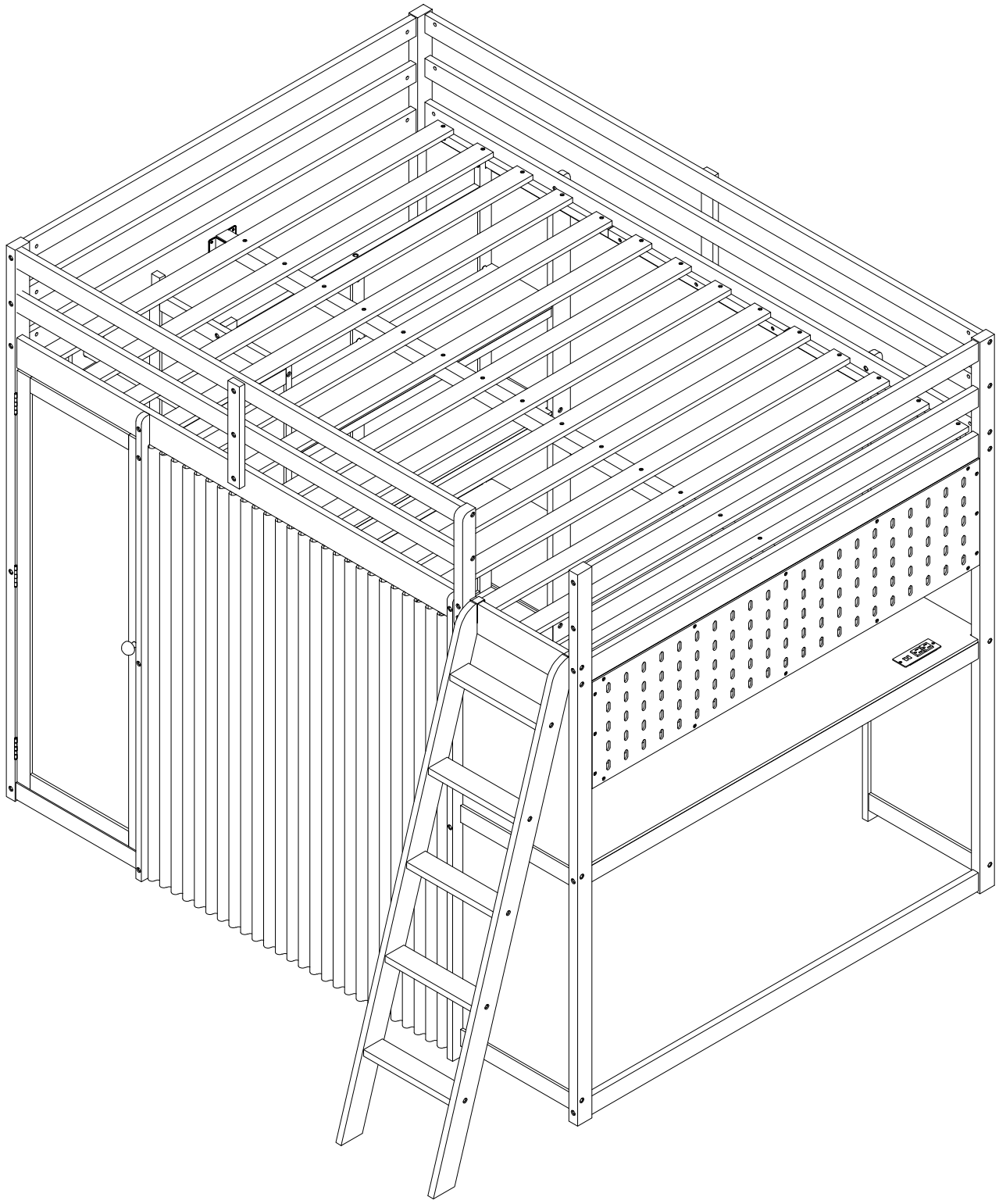

SAFETY WARNING

1. This bed is designed for use only mattress(es) meeting the following specifications on the upper bunk.

Bed Type	Length	Width	Thickness
Full Standard	74” - 75”	53 ½ ”	6''

2. Replacement parts, including additional guardrails, may be obtained from any of our dealers.

3. Follow the information on the warnings appearing on the upper bunk bed end structure and on the carton. Do not remove warning label from bed.
4. Always use the recommended size mattresses or mattress supports, or both, to help prevent the likelihood of entrapment or falls.
5. Surface of the mattress must be at least 5 in. (127 mm) below the upper edge of guardrails.
6. Do not allow children under 6 years of age to use the upper bunk.
7. Periodically check and ensure that the guardrail, ladder, and other components are in their proper position, free from damage, and that all connectors are tight.
8. Do not allow horseplay on or under the bed and prohibit jumping on the bed
9. Always use the ladder for entering and leaving the upper bunk.
10. Do not use substitute parts. Contact the manufacturer or dealer for replacement parts.
11. Use of a night light may provided added safety precaution for a child using the upper bunk.
12. Always use guardrails on both long sides of the upper bunk. If the bunk bed will be placed next to the wall, the guardrail that runs the full length of the bed should be placed against the wall to prevent entrapment between the bed and wall.
13. The use of water or sleep flotation mattresses is prohibited.
14. STRANGULATION HAZARD – Never attach or hang items to any part of the bunk bed that are not designed for use with the bed; for example, but not limited to, hook, belts and jump ropes.
15. Keep these instructions for future reference
16. We recommend assembling your bunk bed on a shipping carton to protect your floor or carpet
17. Be certain all staples are out of the box before beginning assembly on the shipping carton
18. Prohibit more than one person on upper bunk

! AVERTISSEMENTS DE SÉCURITÉ !

1. Ce lit est conçu pour être utilisé uniquement avec des matelas répondant aux spécifications suivantes sur la couchette supérieure.

Type de lit	Longueur	Largeur	Épaisseur
Norme complète	74po - 75po	53 ½po	6po

2. Des pièces de rechange, y compris des garde-corps supplémentaires, peuvent être obtenues auprès de l'un de nos revendeurs.

3. Suivez les informations figurant sur les avertissements figurant sur la structure d'extrémité du lit superposé supérieur et sur le carton. Ne retirez pas l'étiquette d'avertissement du lit.

4. Utilisez toujours des matelas ou des supports de matelas de taille recommandée, ou les deux, pour éviter tout risque de piégeage ou chutes.

5. La surface du matelas doit être à au moins 5 po (127 mm) sous le bord supérieur des barrières de sécurité.

6. Ne laissez pas les enfants de moins de 6 ans utiliser la couchette supérieure.

7. Vérifiez et assurez-vous périodiquement que le garde-corps, l'échelle et les autres composants sont dans leur position appropriée, exempt de dommages et que tous les connecteurs sont bien serrés.

8. Ne permettez pas les jeux brutaux sur ou sous le lit et interdisez de sauter sur le lit.

9. Utilisez toujours l'échelle pour entrer et sortir de la couchette supérieure.

10. N'utilisez pas de pièces de rechange. Contactez le fabricant ou le revendeur pour obtenir des pièces de rechange.

11. L'utilisation d'une veilleuse peut constituer une mesure de sécurité supplémentaire pour un enfant utilisant la couchette supérieure.

12. Utilisez toujours des barrières de sécurité sur les deux côtés longitudinaux du lit supérieur. Si le lit superposé doit être placé à côté du mur, la barrière de sécurité qui s'étend sur toute la longueur du lit doit être placée contre le mur pour éviter tout piégeage entre le lit et le mur.

13. L'utilisation de matelas à eau ou de matelas flottants pour le sommeil est interdite.

14. RISQUE D'ÉTRANGLEMENT - Ne jamais attacher ou suspendre des objets à une partie quelconque du lit superposé qui ne sont pas conçu pour être utilisé avec le lit ; par exemple, mais sans s'y limiter, un crochet, des ceintures et des cordes à sauter.

15. Conservez ces instructions pour référence ultérieure.

16. Interdire à plus d'une personne de dormir sur la couchette supérieure.

17. Nous vous recommandons d'assembler votre lit superposé sur le carton d'expédition pour protéger votre sol ou votre tapis.

18. Assurez-vous que toutes les agrafes sont sorties de la boîte avant de commencer l'assemblage sur le carton d'expédition.

Detail View - Vue détaillée

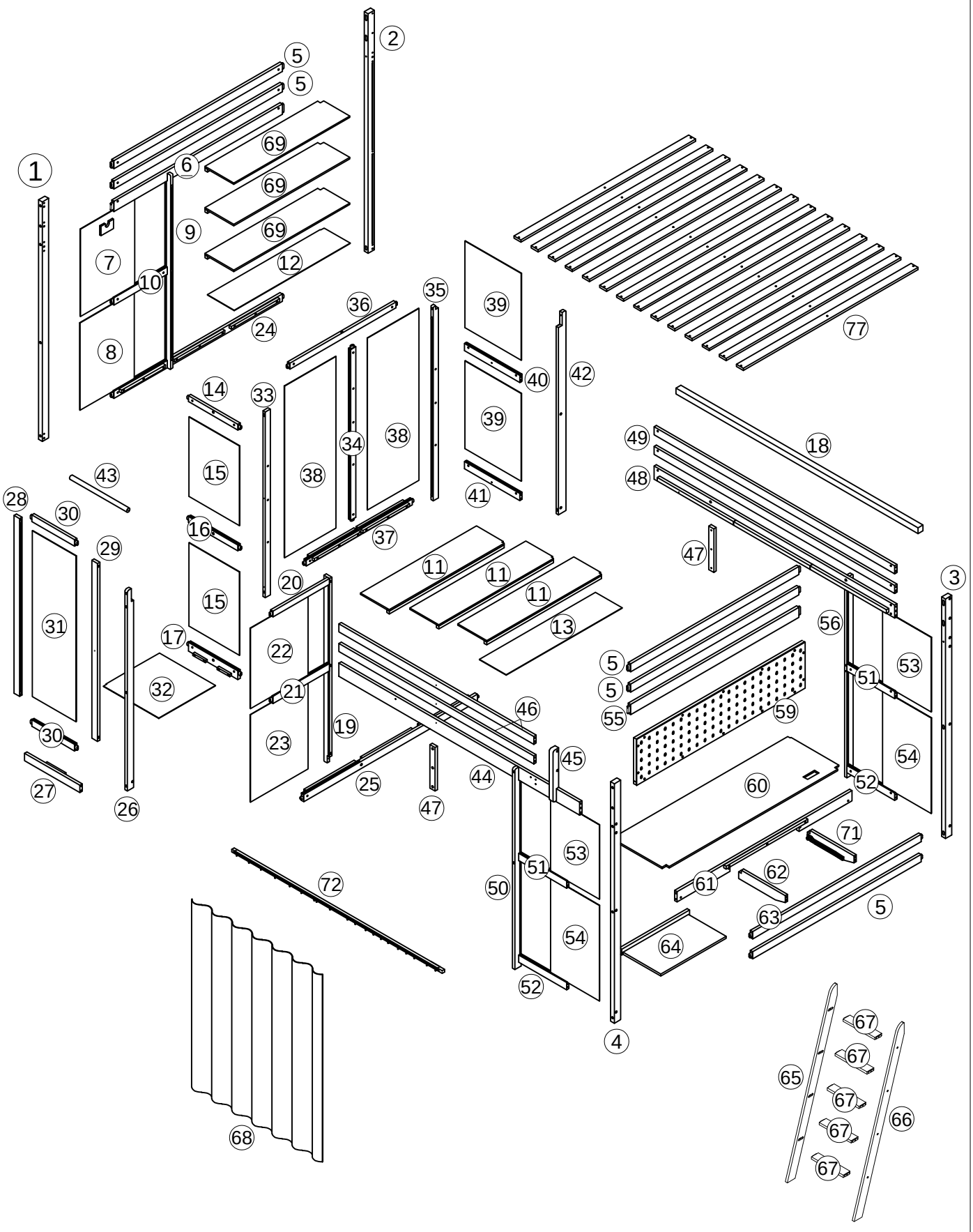

Part Lists - Listes de pièces

44 	48 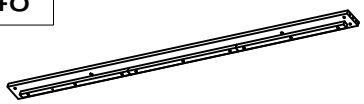	18 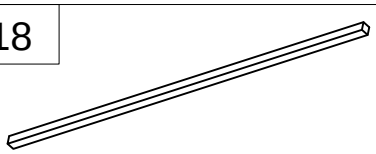
Front bed shoulder/Épaule avant du lit - 1pc/pièce	Back bed shoulder/Épaule du lit arrière - 1pc/pièce	Flap support/Support de rabat - 1pc/pièce
49 	46 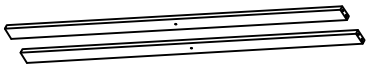	45 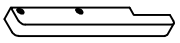
Rear railing/Garde-corps arrière - 2pcs/pièces	Front railing/Garde-corps avant - 2pcs/pièces	Guess the railing first/Devinez d'abord la balustrade - 1pc/pièce
11 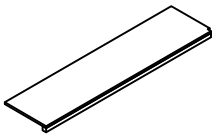	69 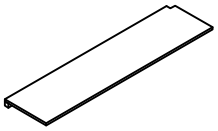	13 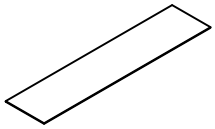
Shelf board/Étagère - 3pcs/pièces	Shelf board/Étagère - 3pcs/pièces	Right bottom board/Panneau inférieur droit - 1pc/pièce
12 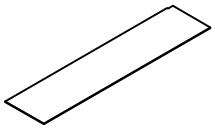	47 	43 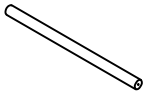
Left bottom board/Panneau inférieur gauche - 1pc/pièce	Handrail clamp/Pince de main courante - 2pcspièces	Hanger/Cintre - 1pc/pièce
1 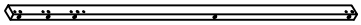	2 	3 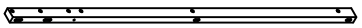
Left front leg/Jambe avant gauche - 1pc/pièce	Left hind leg/Patte arrière gauche - 1pc/pièce	Right hind leg/Patte arrière droite - 1pc/pièce
4 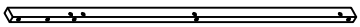	37 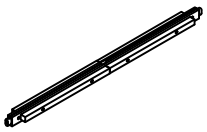	U/U1/U2 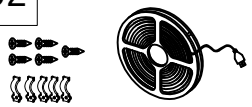
Right front leg/Patte avant droite - 1pc/pièce	Lower crossbar/Traverse inférieure - 1pc/pièce	LED strip light kit/Kit de bande lumineuse LED (1set/ensemble)
N 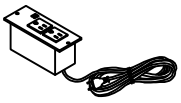		
Power outlet/Prise de courant (1pc/pièce)		

Part Lists - Listes de pièces

9	10 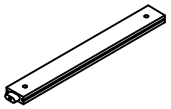	19 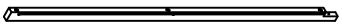
Left auxiliary support/Support auxiliaire gauche - 1pc/pièce	Puzzle bar/Barre de puzzle - 1pc/pièce	Right support leg/jambe d'appui droite - 1pc/pièce
20 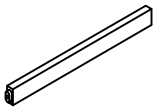	21 	26 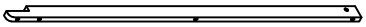
Puzzle on the right/Puzzle à droite - 1pc/pièce	Middle right puzzle/Puzzle du milieu à droite - 1pc/pièce	Left front support leg/Pied d'appui avant gauche - 1pc/pièce
28 	29 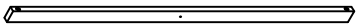	33 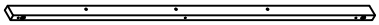
Left vertical bar/Barre verticale gauche - 1pc/pièce	Right vertical bar/Barre verticale droite - 1pc/pièce	Front bar/Barre avant - 1pc/pièce
35 	42 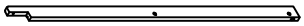	50 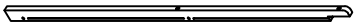
The back bar/Le bar arrière - 1pc/pièce	Left rear support/Support arrière gauche - 1pc/pièce	Front support leg/Pied d'appui avant - 1pc/pièce
56 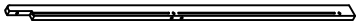	65 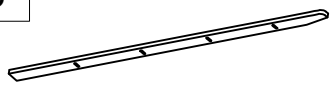	66 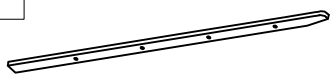
Rear support leg/Pied de support arrière - 1pc/pièce	Left foot of stairs/Pied gauche de l'escalier - 1pc/pièce	Right foot of stairs/Pied droit de l'escalier - 1pc/pièce
5 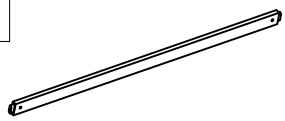	6 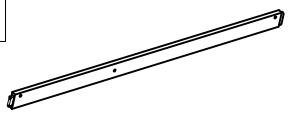	14 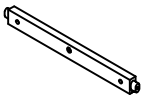
Upper hip bar/Barre de hanche supérieure - 5pcs/pièces	Lower left hip/Hanche inférieure gauche - 1pc/pièce	Middle above/Milieu au-dessus - 1pc/pièce
16 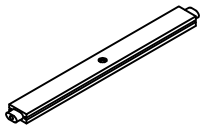	17 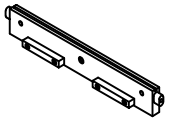	24 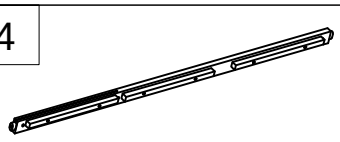
Middle Riddle/Énigme du milieu - 1pc/pièce	Middle bottom puzzle/Puzzle du milieu en bas - 1pc/pièce	Lower left bar/Barre inférieure gauche - 1pc/pièce
30 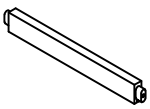	34 	36 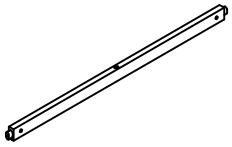
Puzzle cabinet/Armoire à puzzles - 2pcs/pièces	Middle beam/Poutre centrale - 1pc/pièce	Upper crossbar/Traverse supérieure - 1pc/pièce

Part Lists - Listes de pièces

59 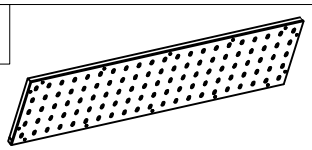	60 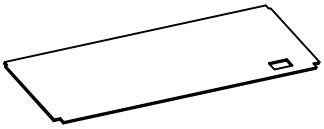	71 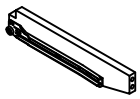
Decorative board/Panneau décoratif - 1pc/pièce	Table top/Plateau de table - 1pc/pièce	Rear rail puzzle/Puzzle du rail arrière - 1pc/pièce
62 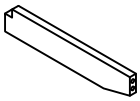	63 	68/68A/68B 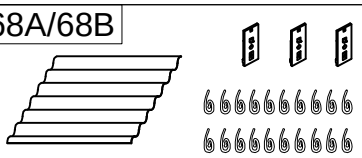
Left rail puzzle/Casse-tête du rail gauche - 1pc/pièce	Front lower bar/Barre inférieure avant - 1pc/pièce	Curtain fabric/Tissu pour rideaux - 1set/ensemble
72		
Curtain rod/Tringle à rideau - 1pc/pièce		

Part Lists - Listes de pièces

77 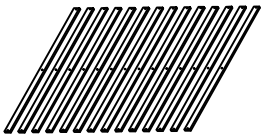	25 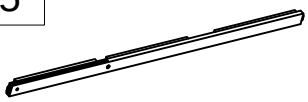	61 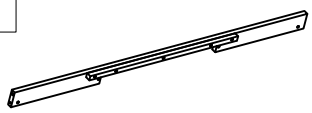
Slats/Lattes - 14pcs/pièces	Lower right bar/Barre inférieure droite - 1pc/pièce	Lower left bar/Barre inférieure gauche - 1pc/pièce
55 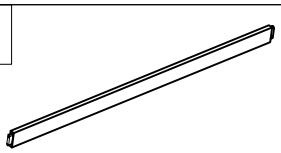	67 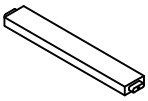	64 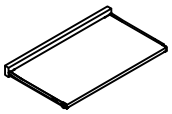
Lower right bar/Barre inférieure droite - 1pc/pièce	Steps/Mesures - 5pcs/pièces	Drawers/Tiroirs - 1pc/pièce
27 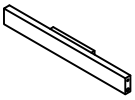	40 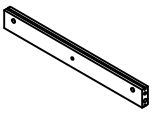	41 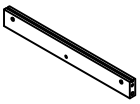
Left front puzzle/Puzzle avant gauche - 1pc/pièce	Middle of the back/Milieu du dos - 1pc/pièce	Middle bottom puzzle/Puzzle du milieu en bas - 1pc/pièce
51 	52 	15 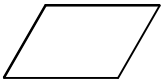
Middle Riddle/Énigme du milieu - 2pcs/pièces	Quiz below/Quiz ci-dessous - 2pcs/pièces	Middle board/Plateau central - 2pcs/pièces
39 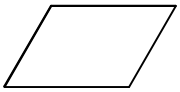	7 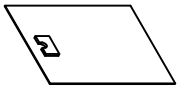	8 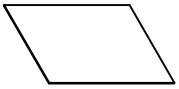
Next board/Prochain tableau - 2pcs/pièces	Top left cabinet panel/Panneau d'armoire en haut à gauche - 1pc/pièce	Bottom left cabinet panel/Panneau d'armoire en bas à gauche - 1pc/pièce
22 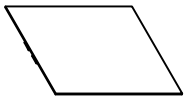	23 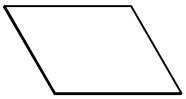	31 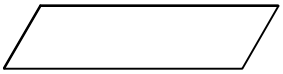
Middle right board on top/Panneau central droit en haut - 1pc/pièce	Bottom right middle board/En bas à droite du tableau central - 1pc/pièce	Cabinet board/Panneau d'armoire - 1pc/pièce
32 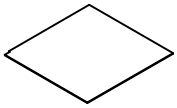	38 	53 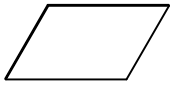
Cabinet bottom board/Panneau inférieur de l'armoire - 1pc/pièce	Middle board/Plateau central - 2pcs/pièces	Big board/Grand tableau - 2pcs/pièces
54 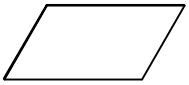		
Small board/Petite planche - 2pcs/pièces		

Hardware Lists - Listes de matériel

A 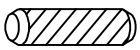 Ø10*30mm	B  Ø1/4"*90mm	C  Ø1/4"*55mm
Wood dowel/Cheville en bois (30pcs/pièces)	Hex-Head bolt/Boulon à tête hexagonale (34pcs/pièces)	Hex-Head bolt/Boulon à tête hexagonale (20pcs/pièces)
D  Ø1/4"*9.5*12mm	E  Ø1/4"*40mm	F  Ø1/4"*80mm
Hex-Head bolt/Boulon à tête hexagonale (84pcs/pièces)	Hex-Head bolt/Boulon à tête hexagonale (3pcs/pièces)	Hex-Head bolt/Boulon à tête hexagonale (27pcs/pièces)
G  Ø1/4"*100mm	H 	J 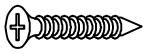 #4*30mm
Hex-Head bolt/Boulon à tête hexagonale (1pc/pièce)	Hex-Head bolt/Boulon à tête hexagonale (2pcs/pièces)	Screw/Vis (48pcs/pièces)
K  K4mm	L  Ø1/4"*65mm	M/M1 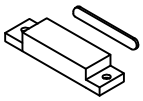
Allen key/Clé Allen (2pcs/pièces)	Hex-Head bolt/Boulon à tête hexagonale (2pcs/pièces)	Door magnet/Aimant de porte (1pc/pièce)
Q 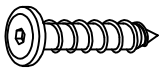 Ø6*30mm	O  Ø1/4"15mm	P 
Hex-Head screw/Vis à tête hexagonale (9pcs/pièces)	Nut/Noix (6pcs/pièces)	Nut/Noix (30pcs/pièces)
T 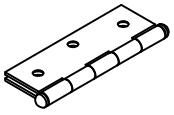	R  Ø1/4"*30mm	Z 
Door hinge/Charnière de porte (3pcs/pièces)	Hex-Head bolt/Boulon à tête hexagonale (3pcs/pièces)	Nut/Noix (14pcs/pièces)
W 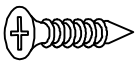 #3.5*15mm	V1 	V 
Screw/Vis (61pcs/pièces)	Bolts/Boulons (1pc/pièce)	Holder/Titulaire - (1pc/pièce)
I 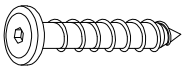 Ø6*40mm	Y  #3*10mm	X 
Hex-Head screw/Vis à tête hexagonale (6pcs/pièces)	Screw/Vis (42pcs/pièces)	Pass U/Passe (2pcs/pièces)

ASSEMBLY TOOLS REQUIRED (NOT INCLUDED)

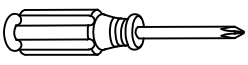

PLEASE BE CAREFUL DO NOT DAMAGE THE HOLE POSITION WHEN YOU USE POWER TOOLS !

ATTENTION À NE PAS ENDOMMAGER LA POSITION DU TROU LORSQUE VOUS UTILISEZ DES OUTILS ÉLECTRIQUES !

Step/Étape 1

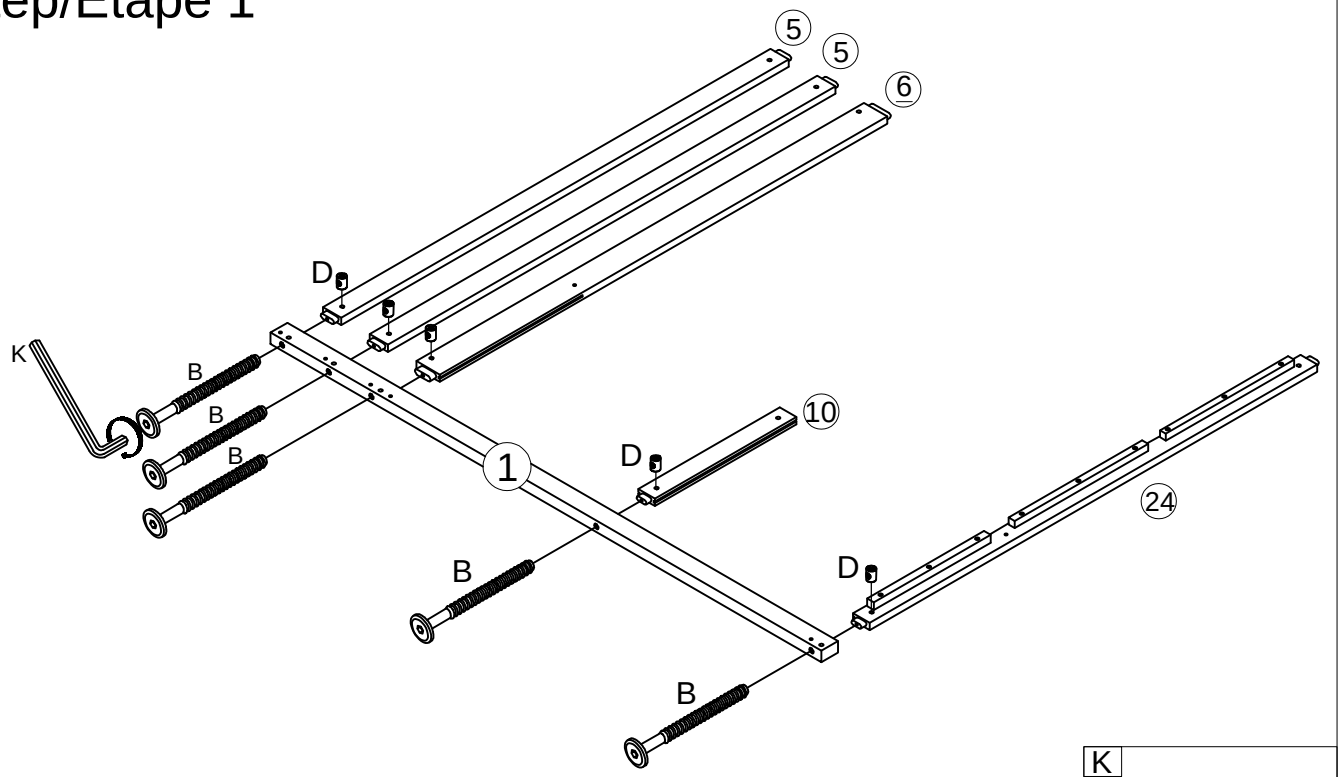

K	
B	D
5pcs/pièces	5pcs/pièces

Step/Étape 2

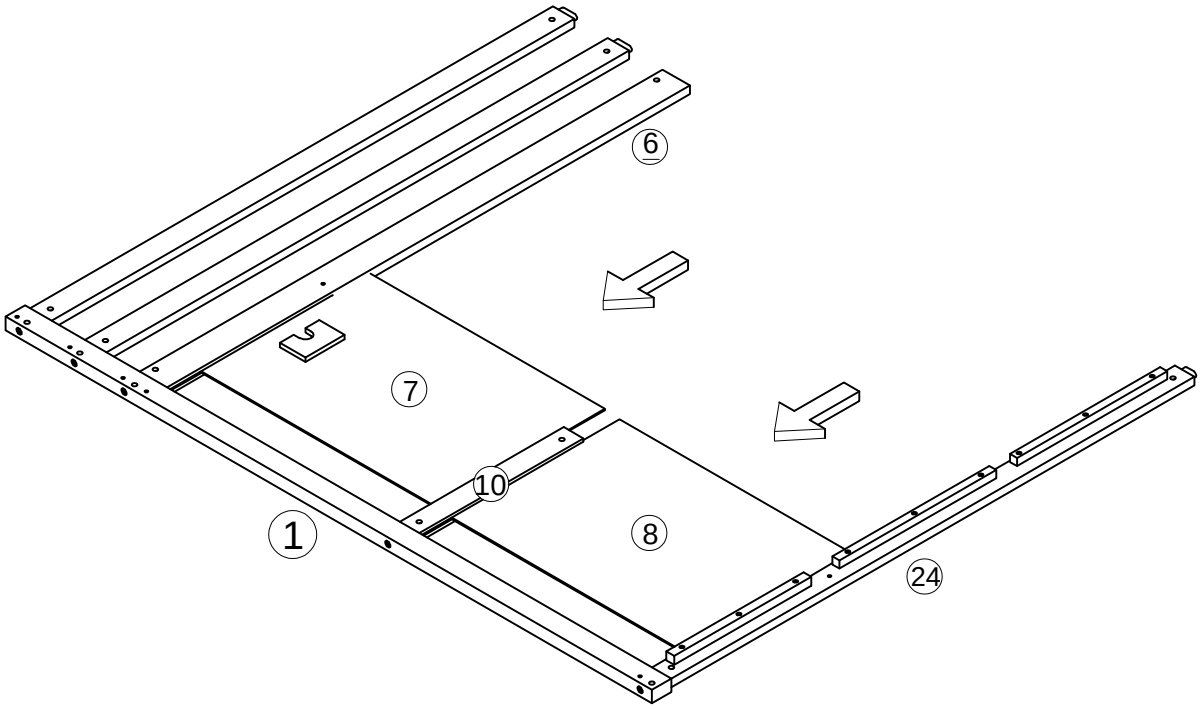

Step/Étape 3

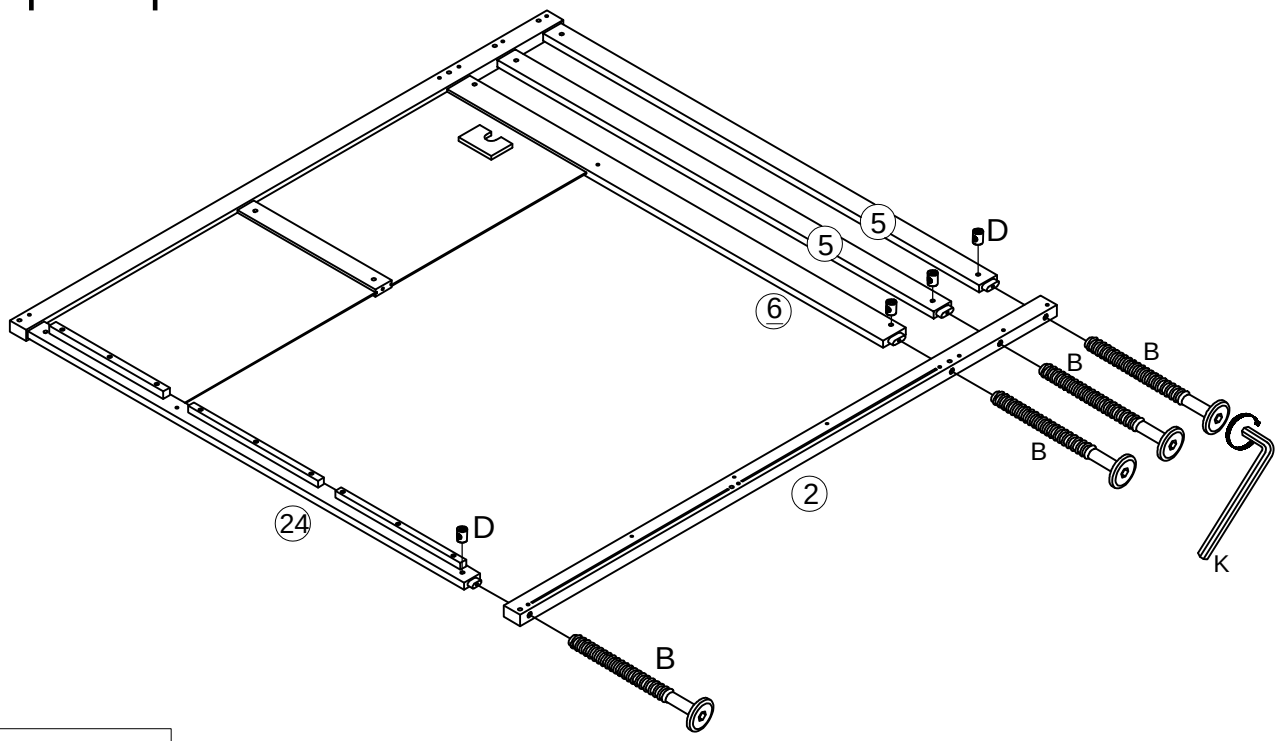

K		
B	D	
4pcs/pièces	4pcs/pièces	

Step/Étape 4

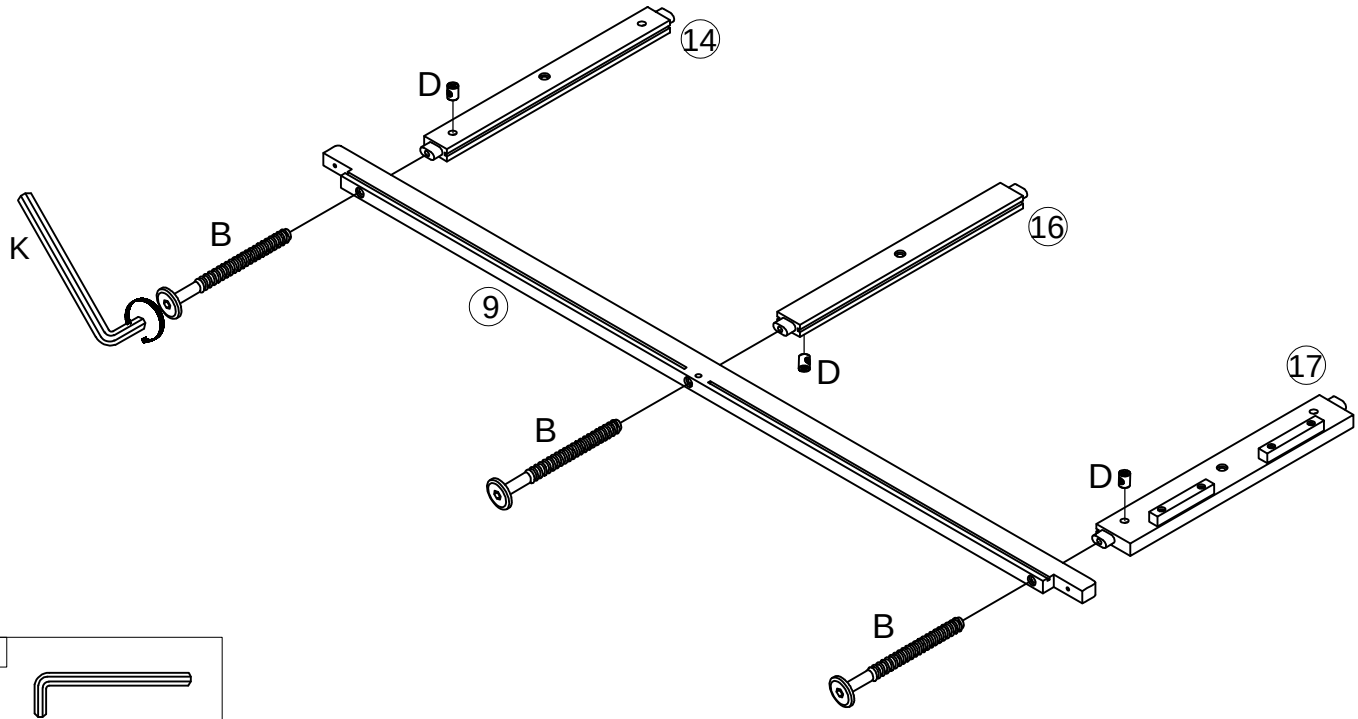

K		
B	D	
3pcs/pièces	3pcs/pièces	

Step/Étape 5

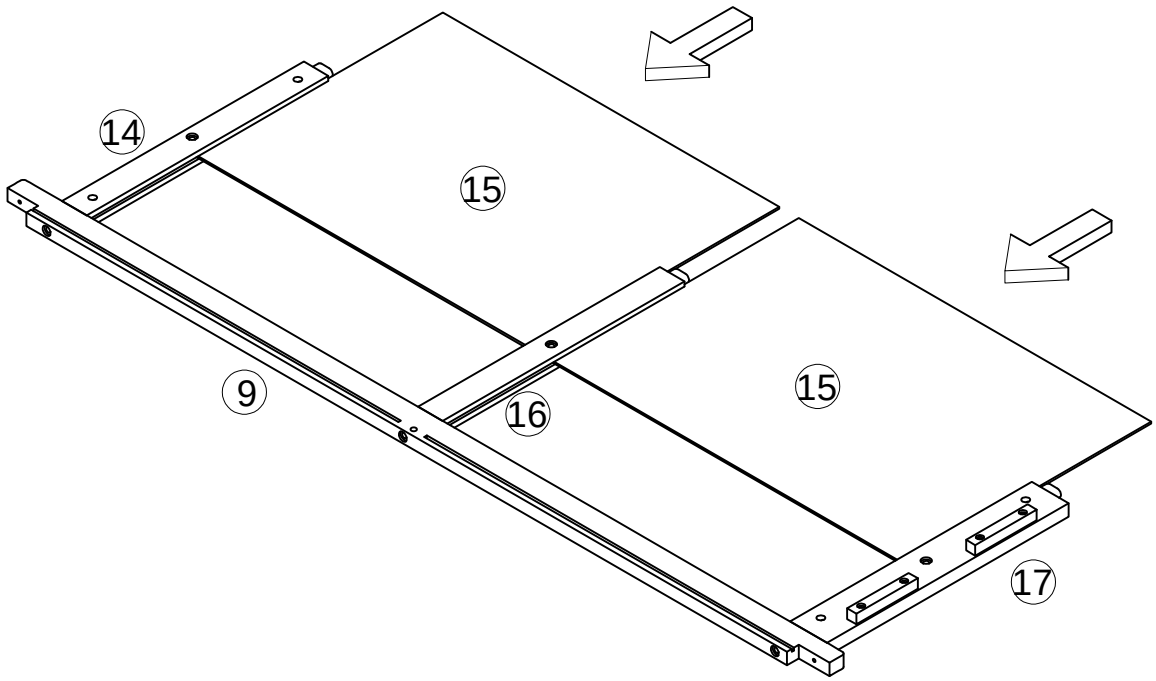

Step/Étape 6

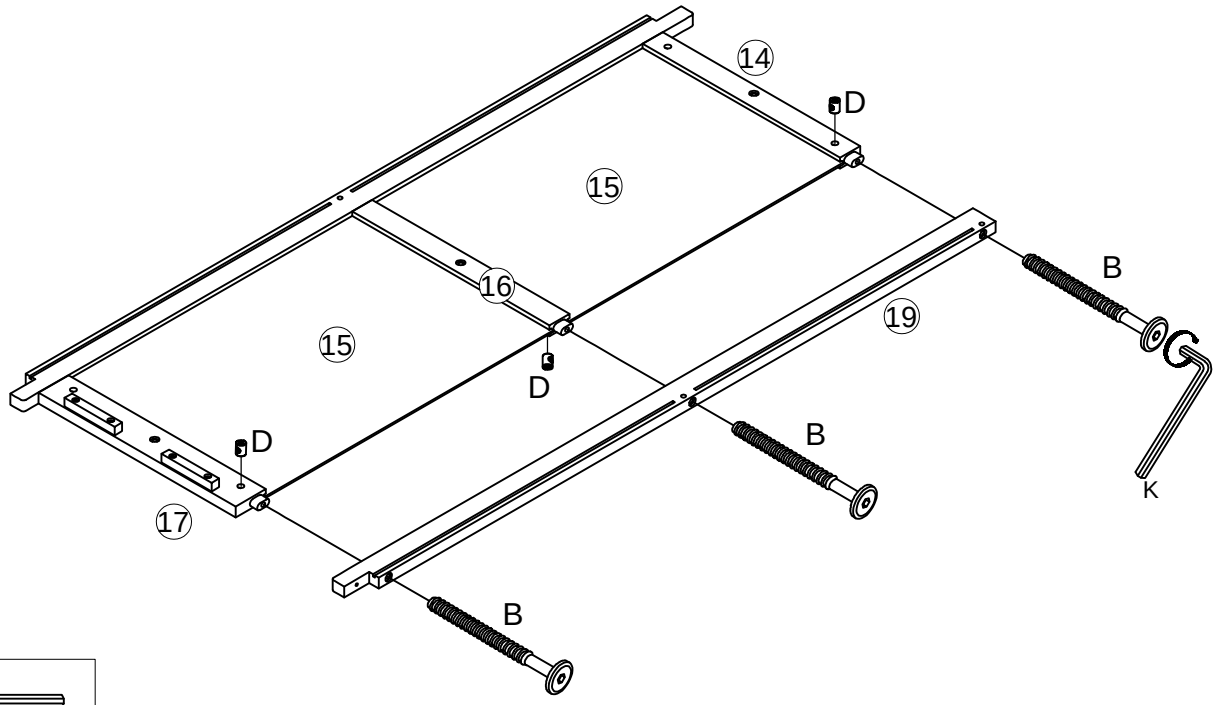

K		
B		D
3pcs/pièces		3pcs/pièces

Step/Étape 7

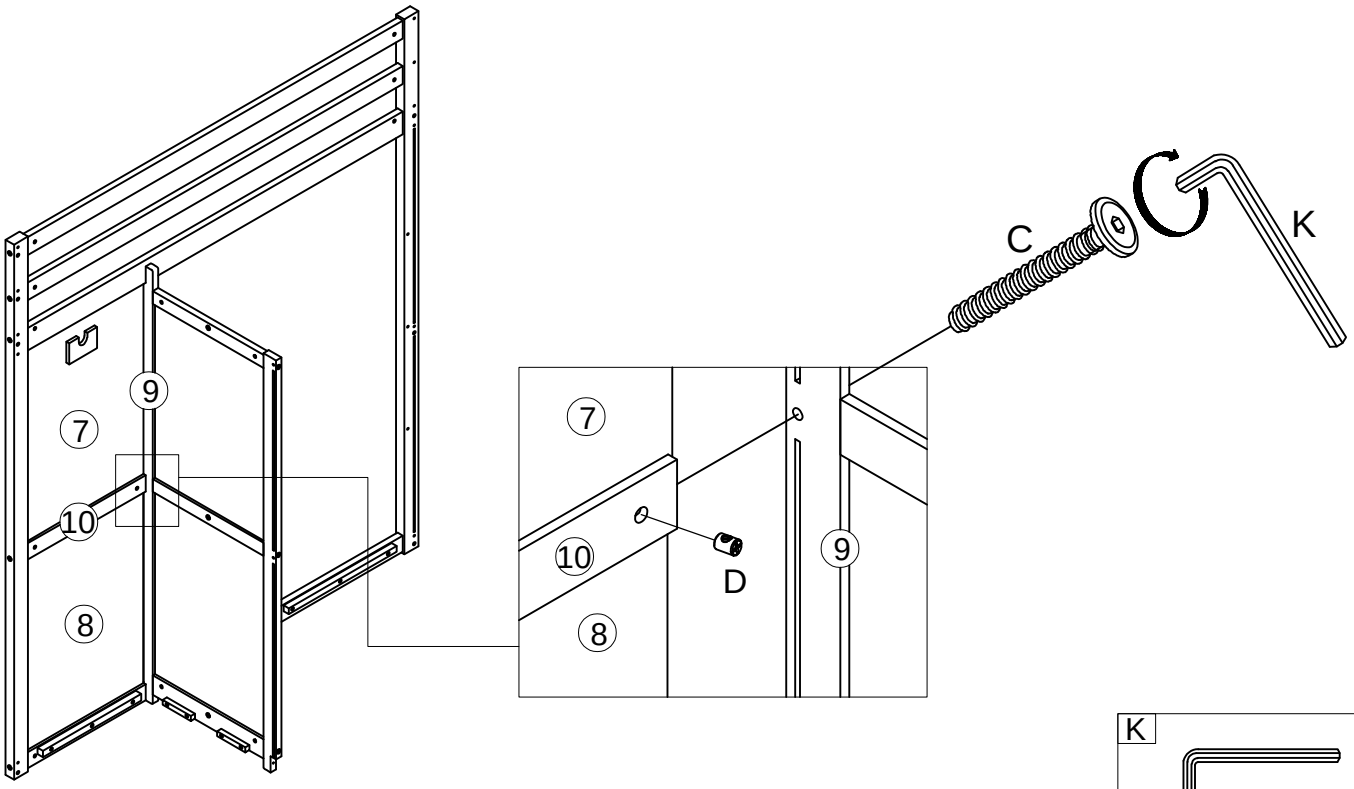

K	
C	D
1pc/pièce	1pc/pièce

Step/Étape 8

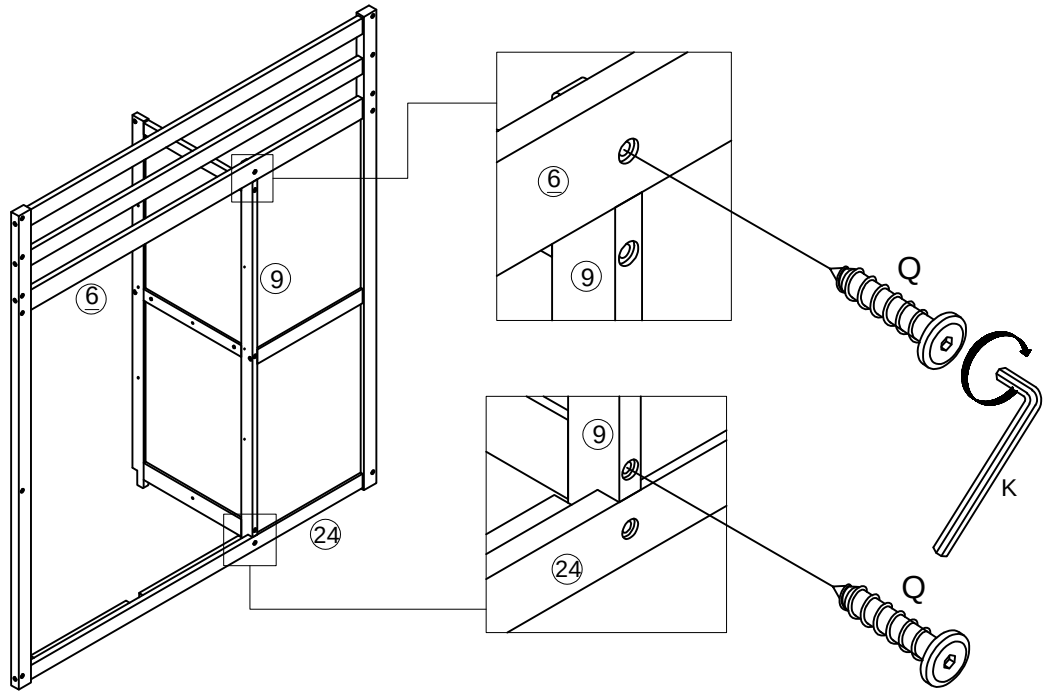

Q	K
2pcs/pièces	

Step/Étape 9

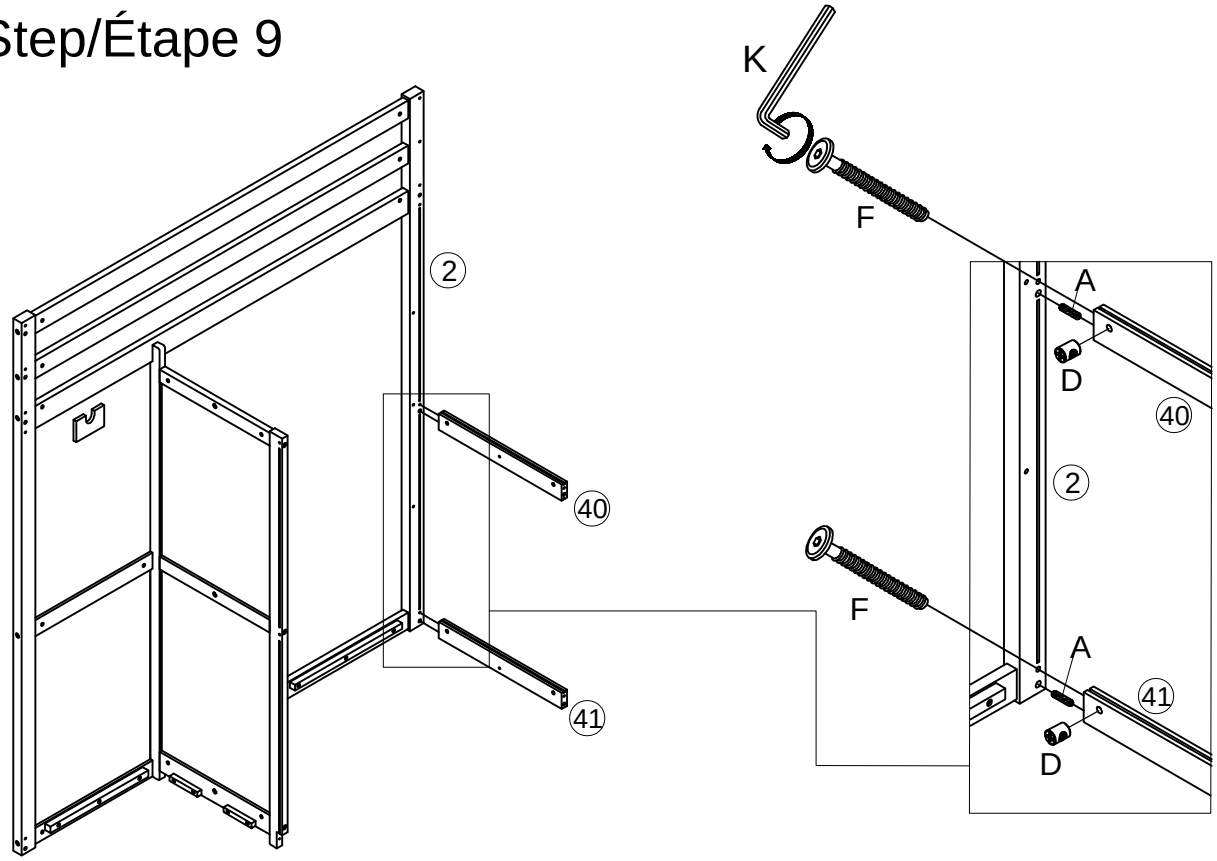

K	F	D	A
	2pcs/pièces	2pcs/pièces	2pcs/pièces

Step/Étape 10

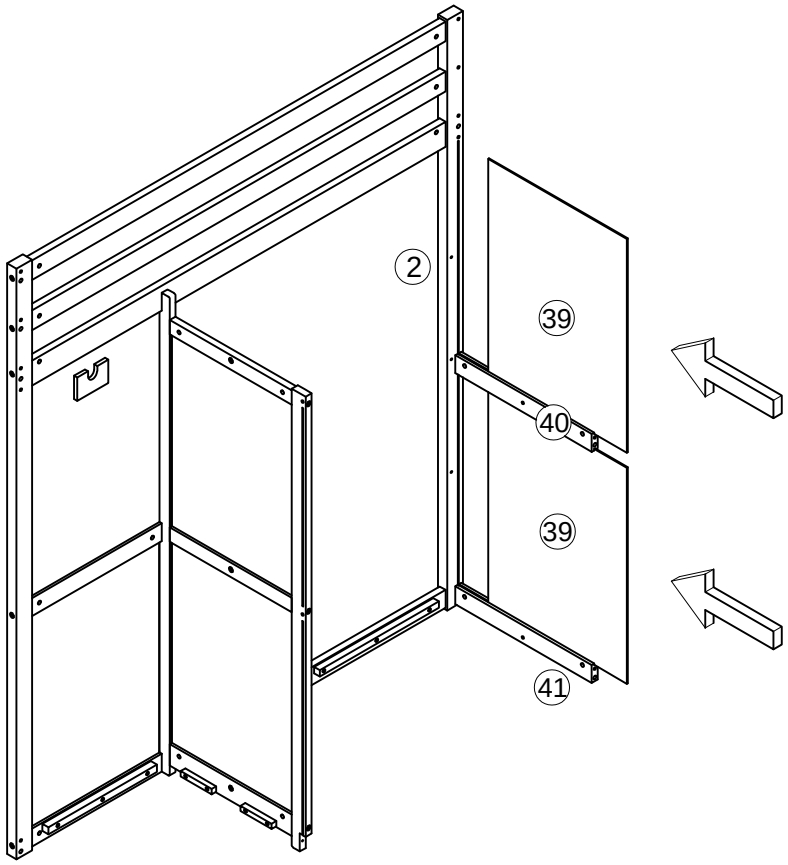

Step/Étape 11

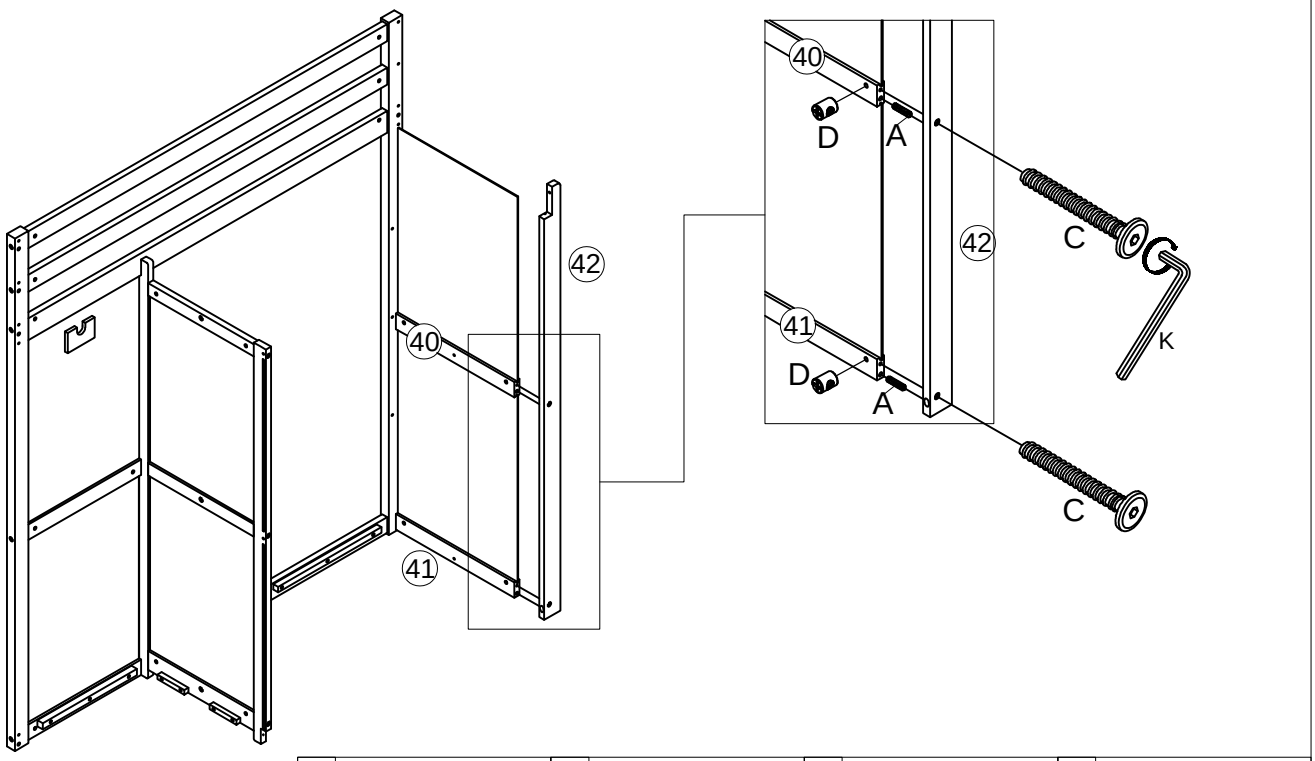

K	A	C	D
	2pcs/pièces	2pcs/pièces	2pcs/pièces

Step/Étape 12

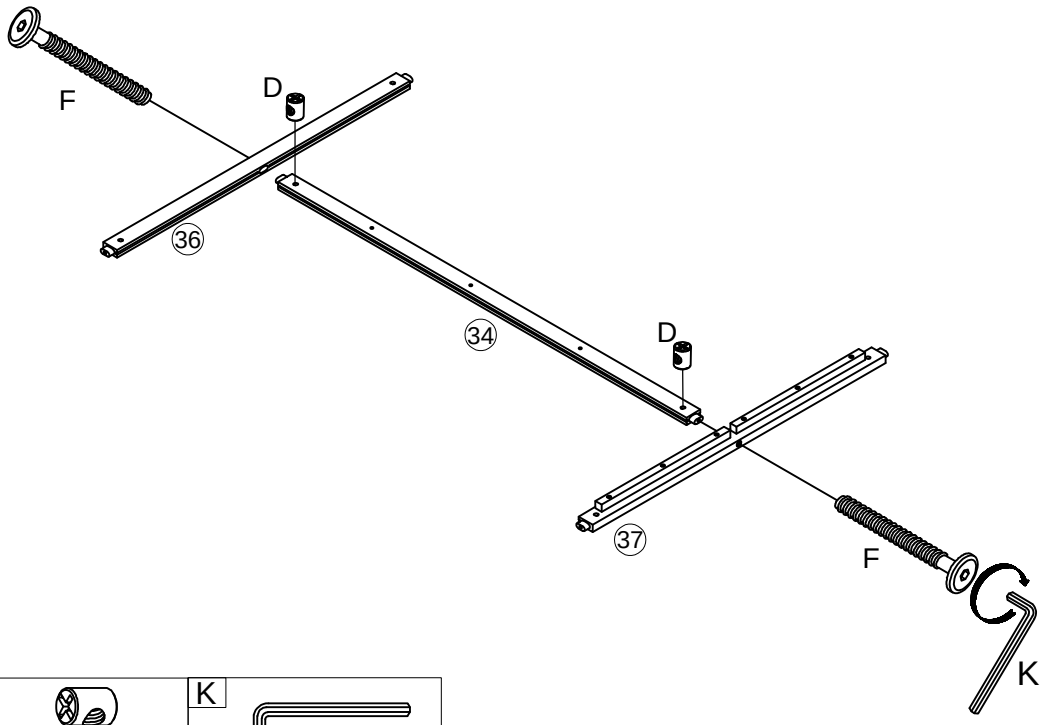

F	D	K
2pcs/pièces	2pcs/pièces	

Step/Étape 13

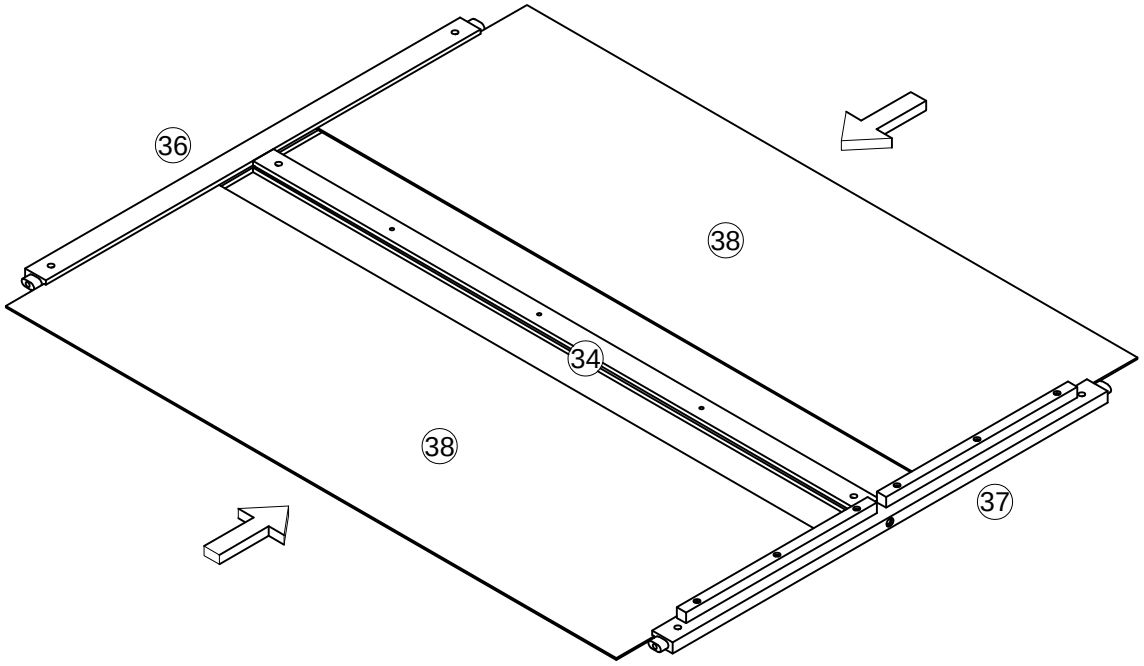

Step/Étape 14

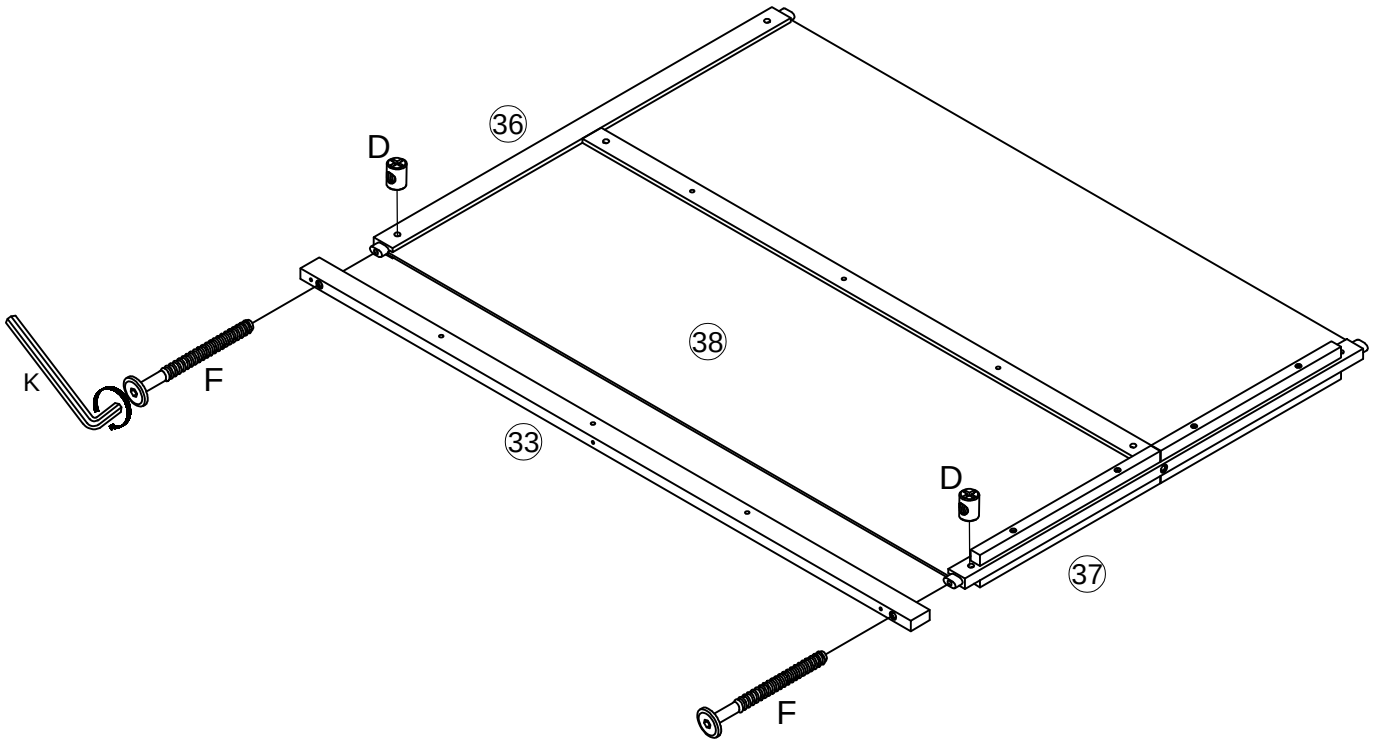

F	D	K
2pcs/pièces	2pcs/pièces	

Step/Étape 15

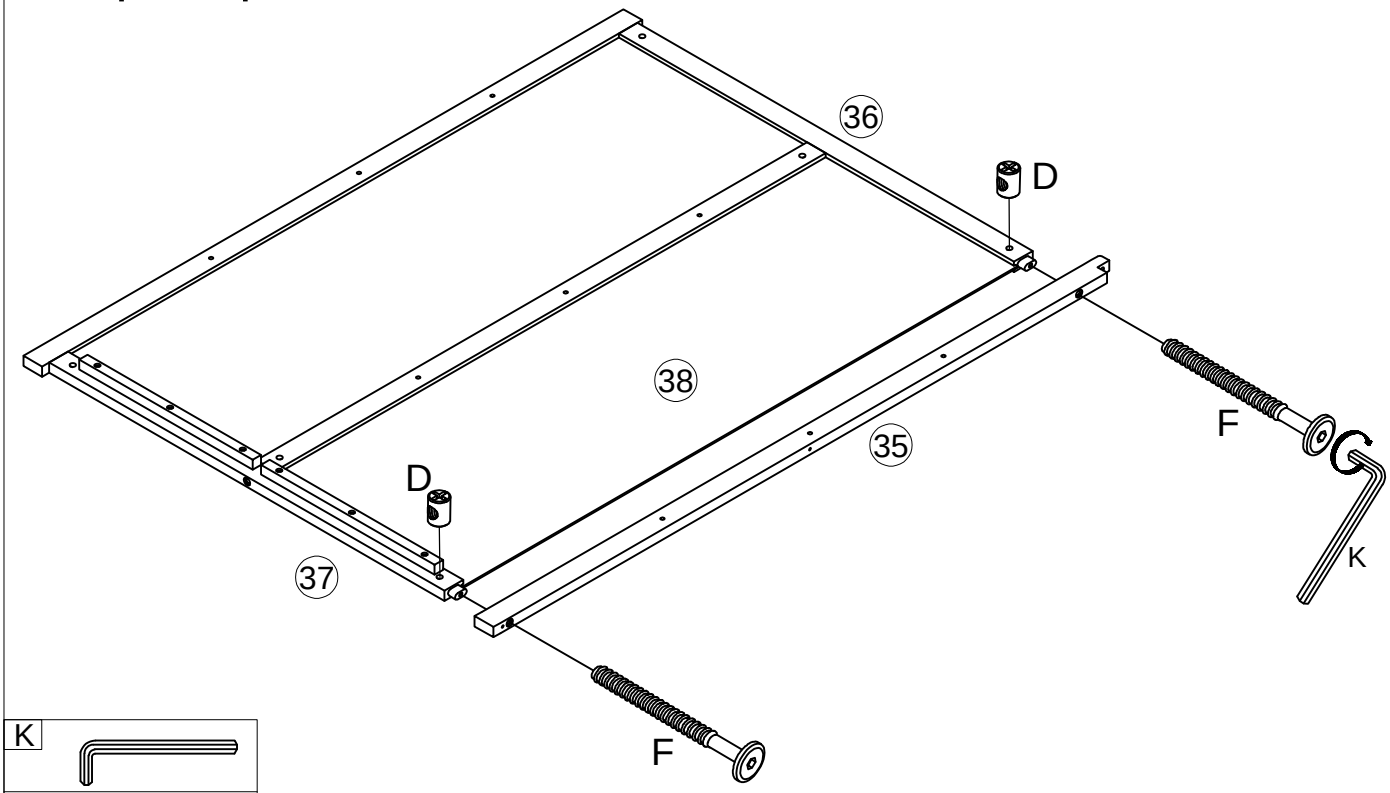

K		
F	D	
2pcs/pièces	2pcs/pièces	

Step/Étape 16

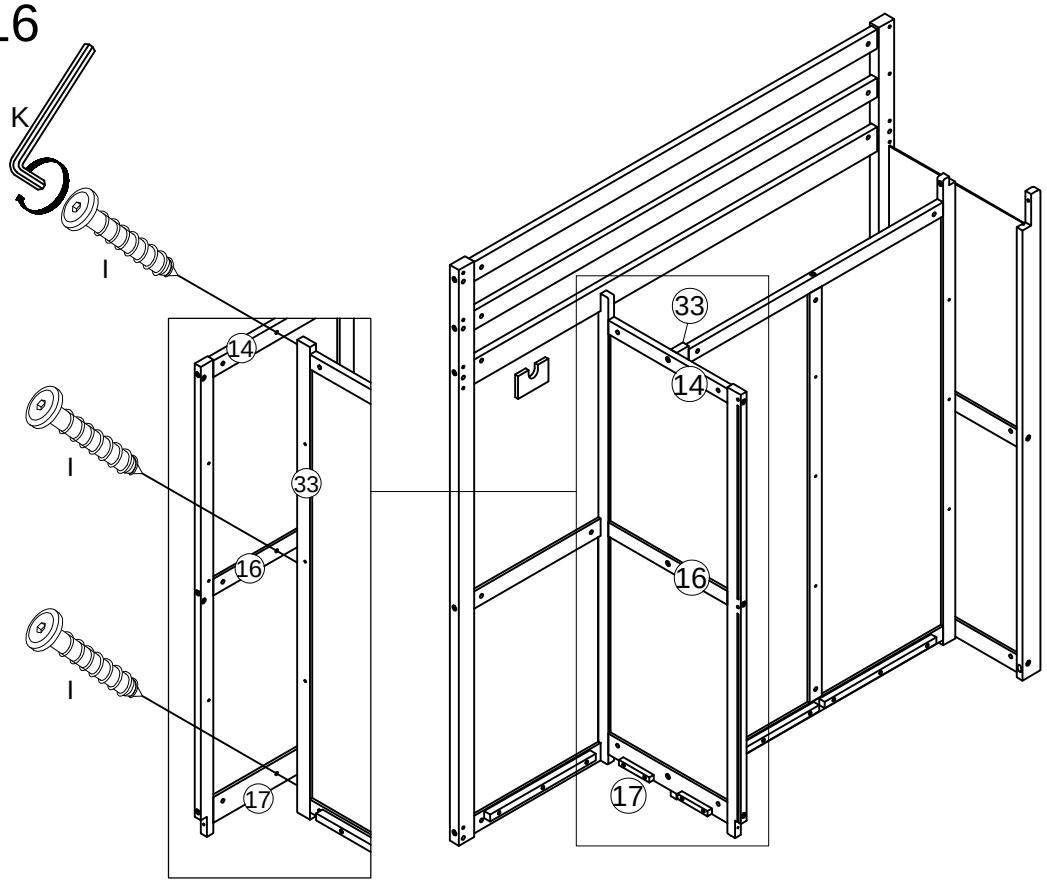

K	
I	
3pcs/pièces	

Step/Étape 17

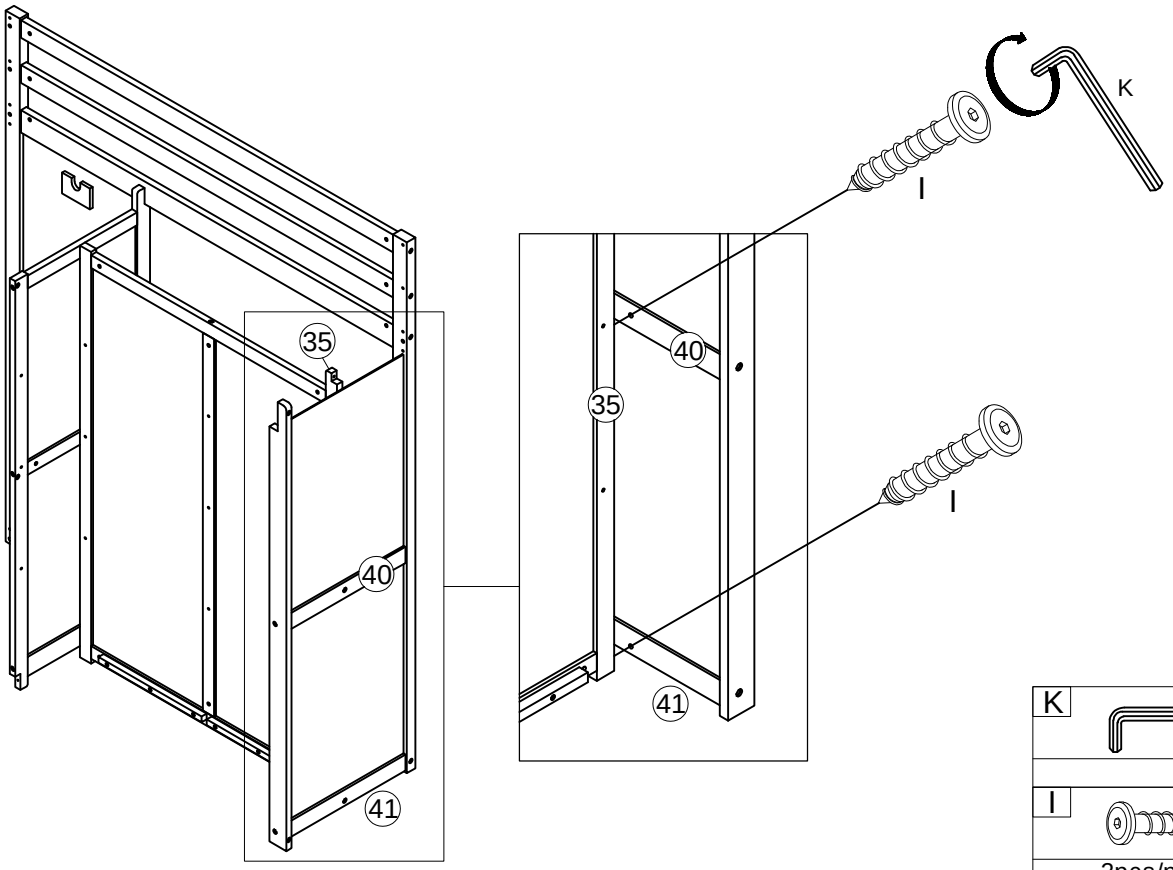

K	I
	2pcs/pièces

Step/Étape 18

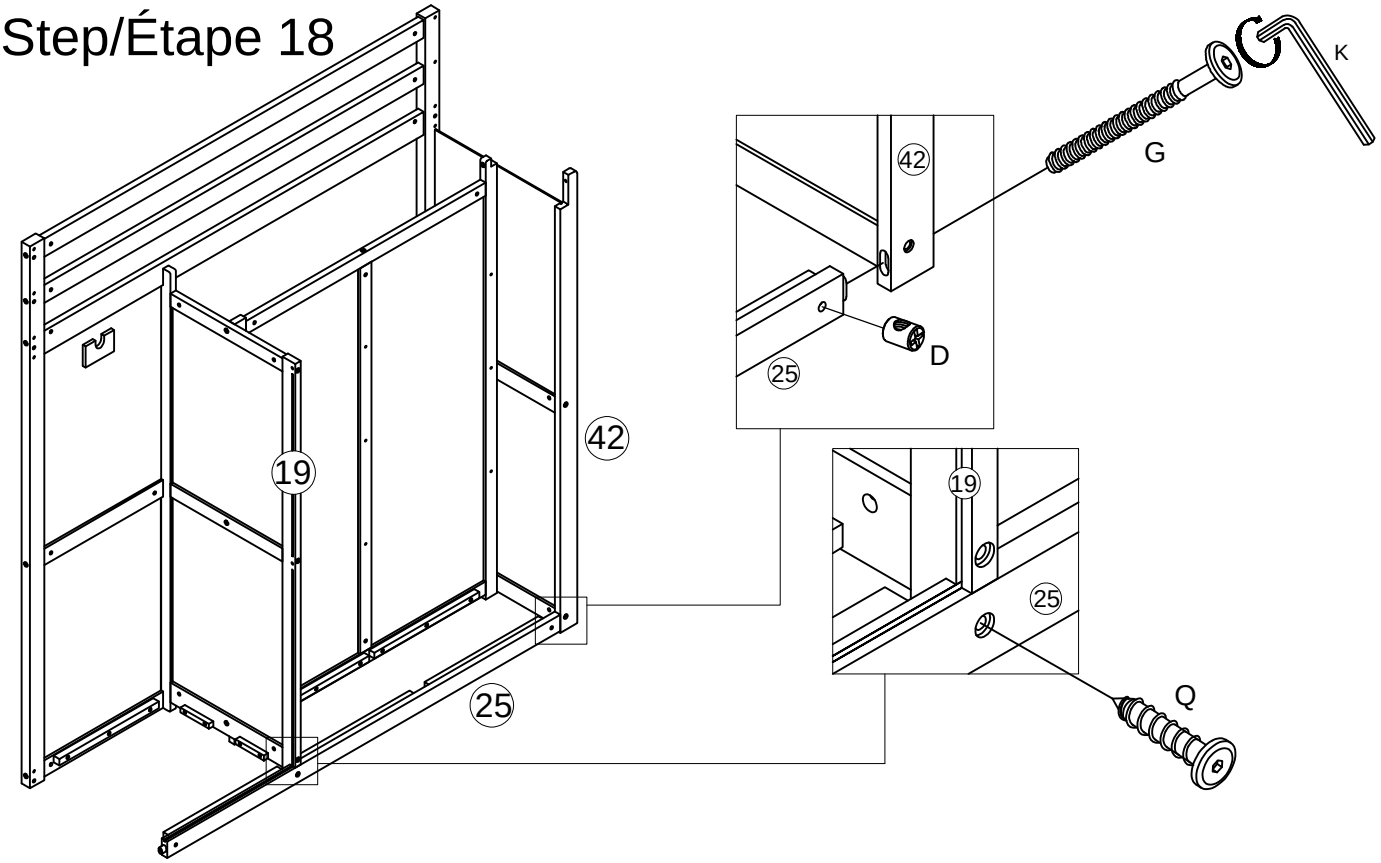

G	D	Q	K
1pc/pièce	1pc/pièce	1pc/pièce	

Step/Étape 19

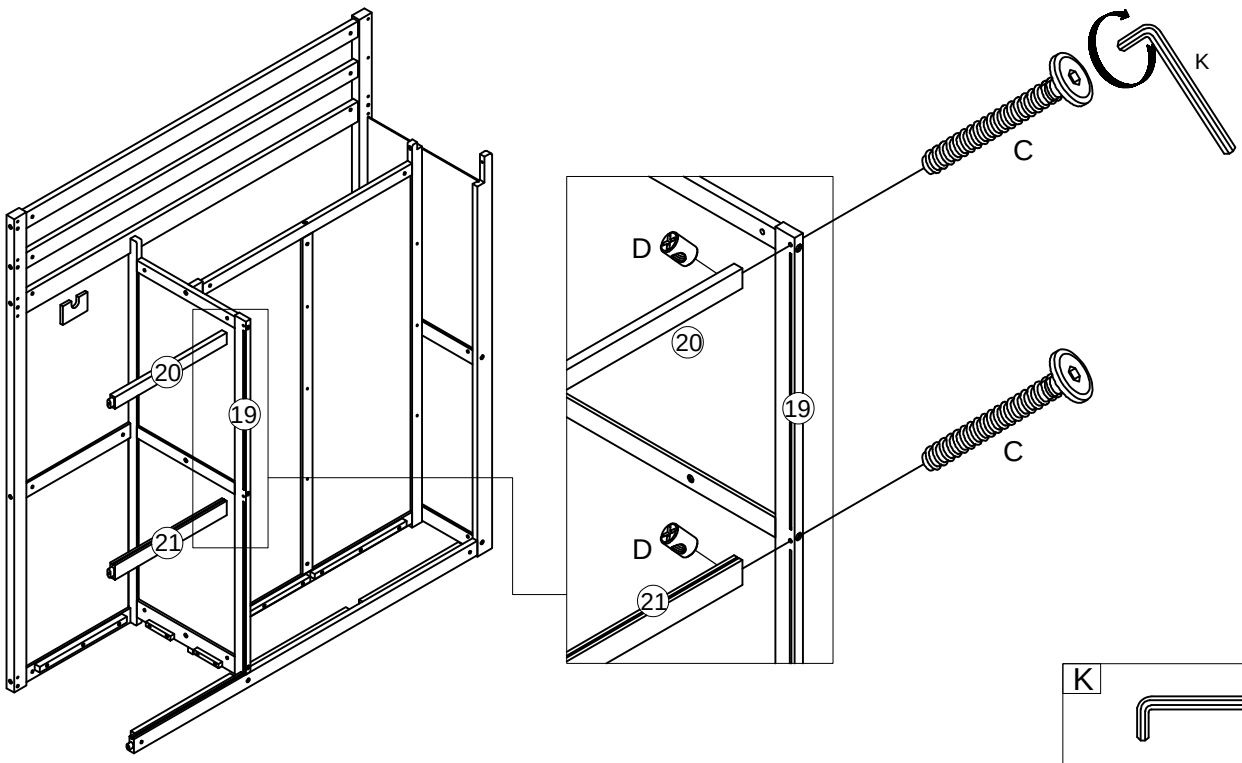

K	
C	D
2pcs/pièces	2pcs/pièces

Step/Étape 20

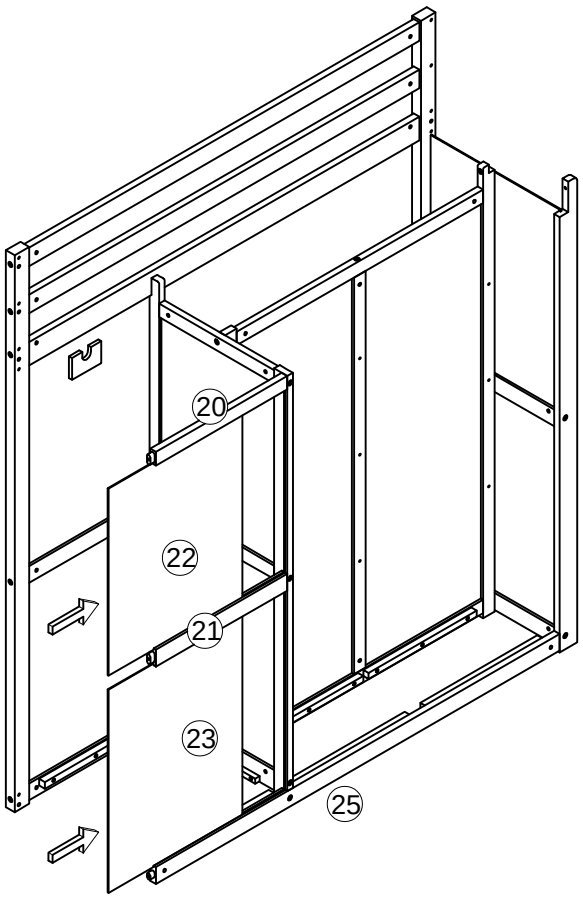

Step/Étape 21

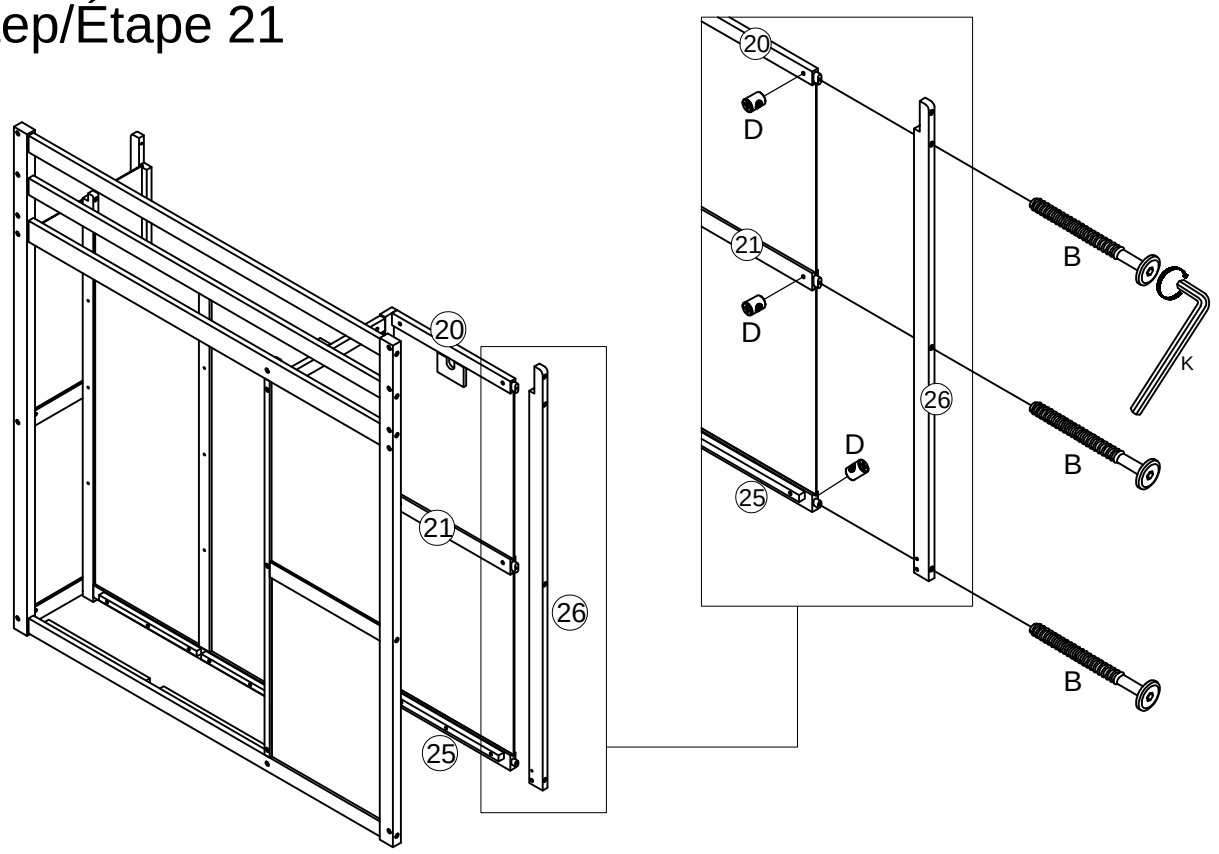

K	B	D
	3pcs/pièces	3pcs/pièces

Step/Étape 22

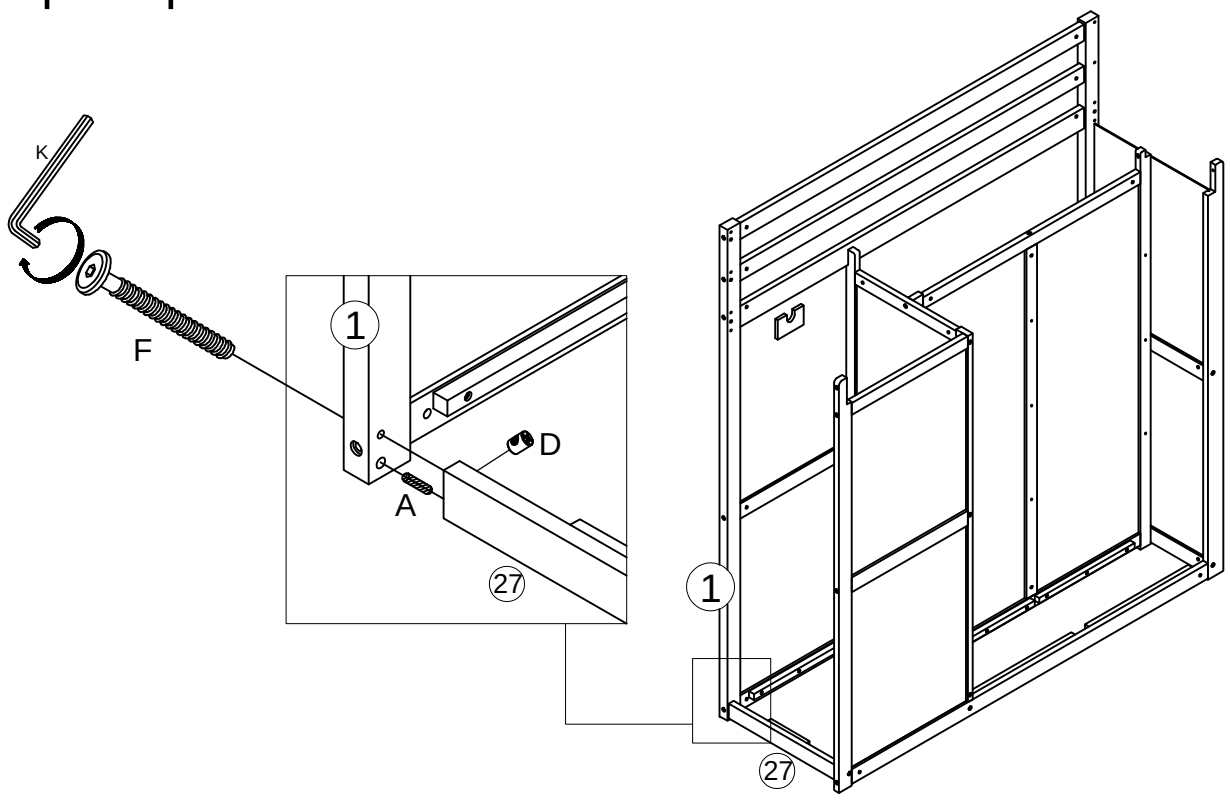

K	A	F	D
	1pc/pièce	1pc/pièce	1pc/pièce

Step/Étape 23

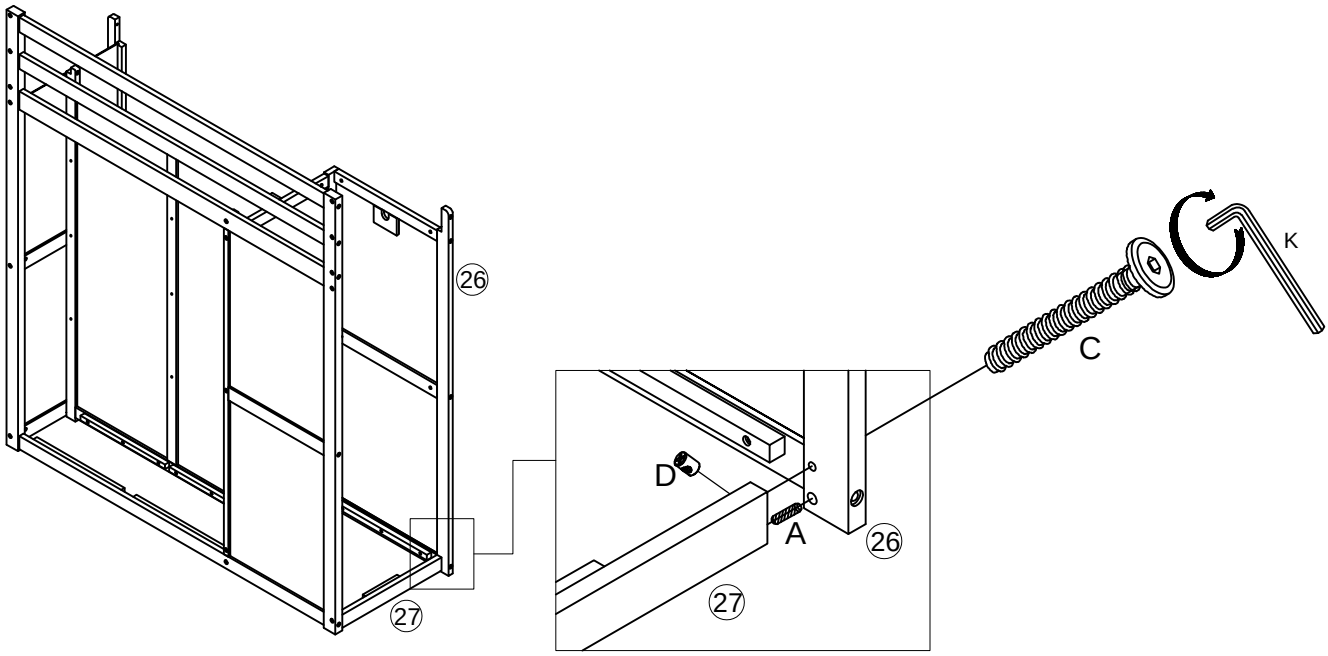

A	C	D	K
1pc/pièce	1pc/pièce	1pc/pièce	

Step/Étape 24

Drop the detail board (32) in as shown below.

Déposez la planche de détail (32) comme indiqué ci-dessous.

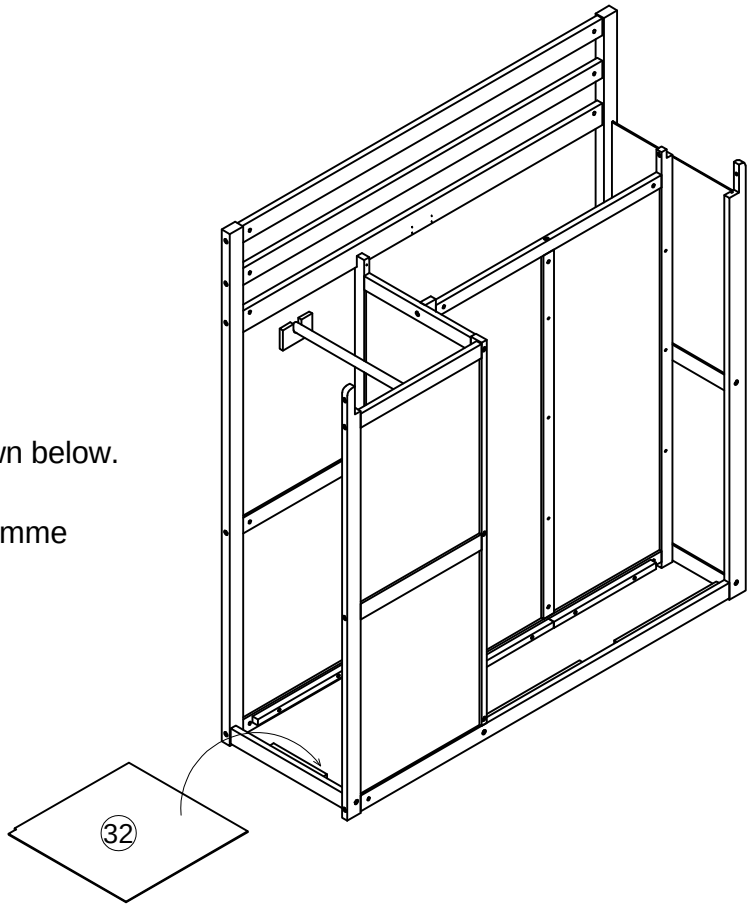

Step/Étape 25

Drop the hook (43) into the detail holders (7) & (22)

Déposez le crochet (43) dans les supports de détails (7) et (22)

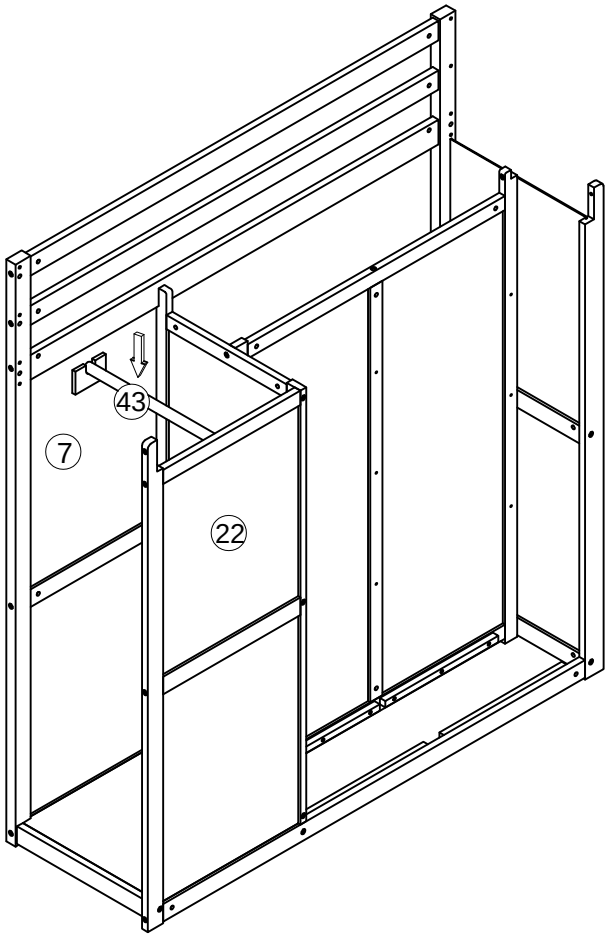

Step/Étape 26

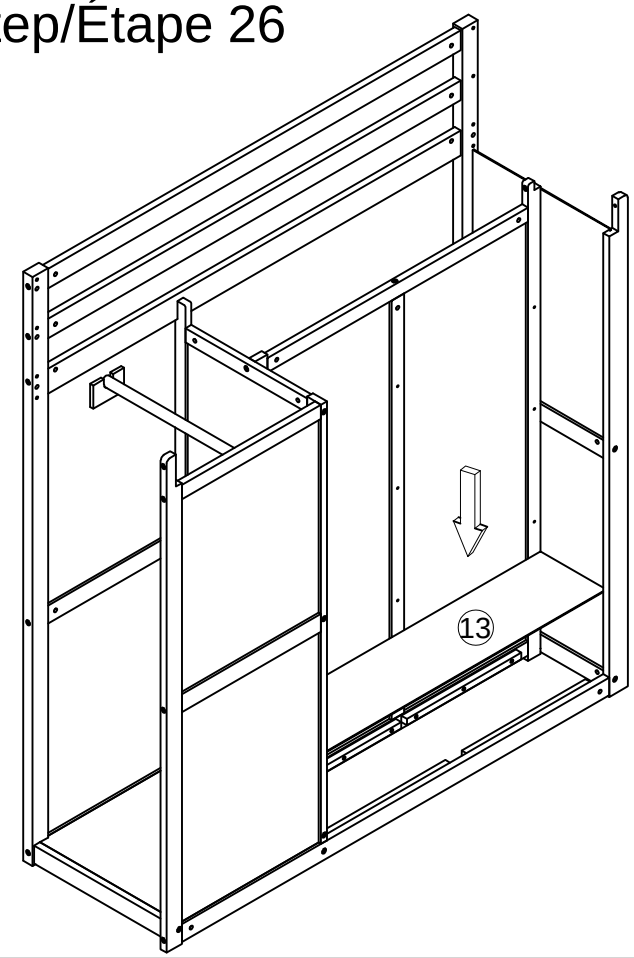

Drop the bottom board (13) in as shown below.

Déposez la planche inférieure (13) comme indiqué ci-dessous.

Step/Étape 27

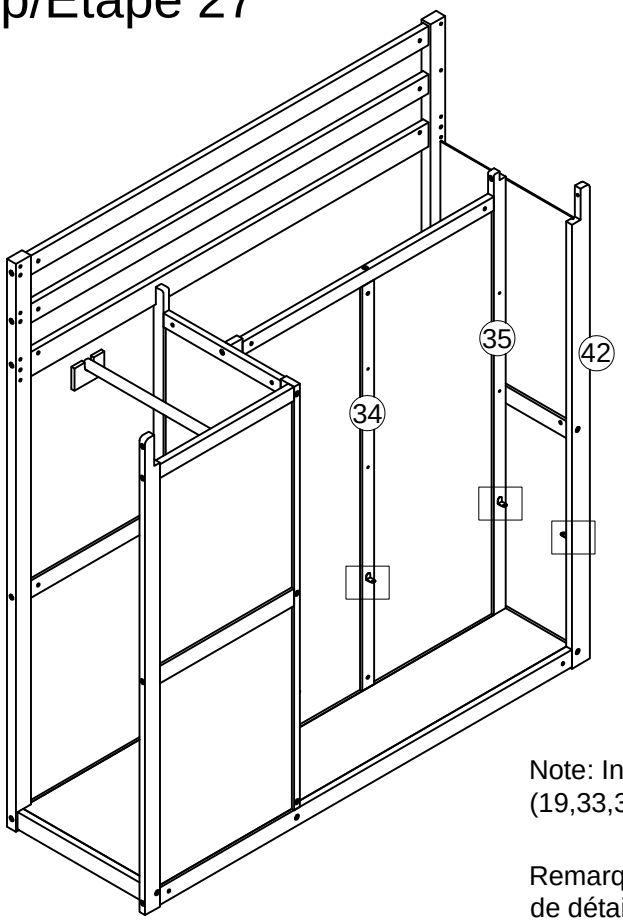

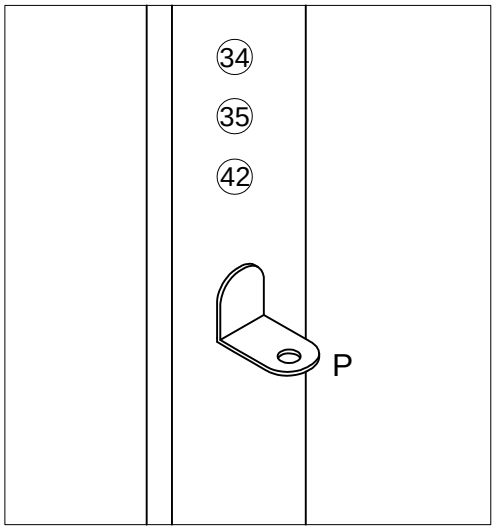

Note: Insert the shelf pin (P) into the center of the detail hole (19,33,34,35,42) as illustrated below.

Remarque : insérez la goupille d'étagère (P) au centre du trou de détail (19, 33, 34, 35, 42) comme illustré ci-dessous.

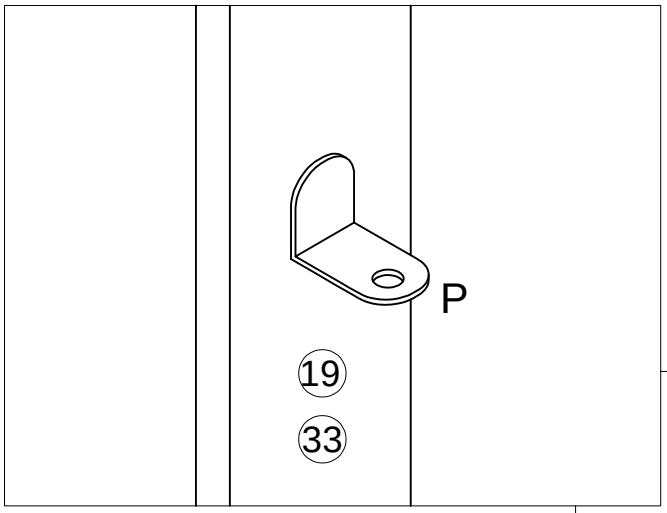

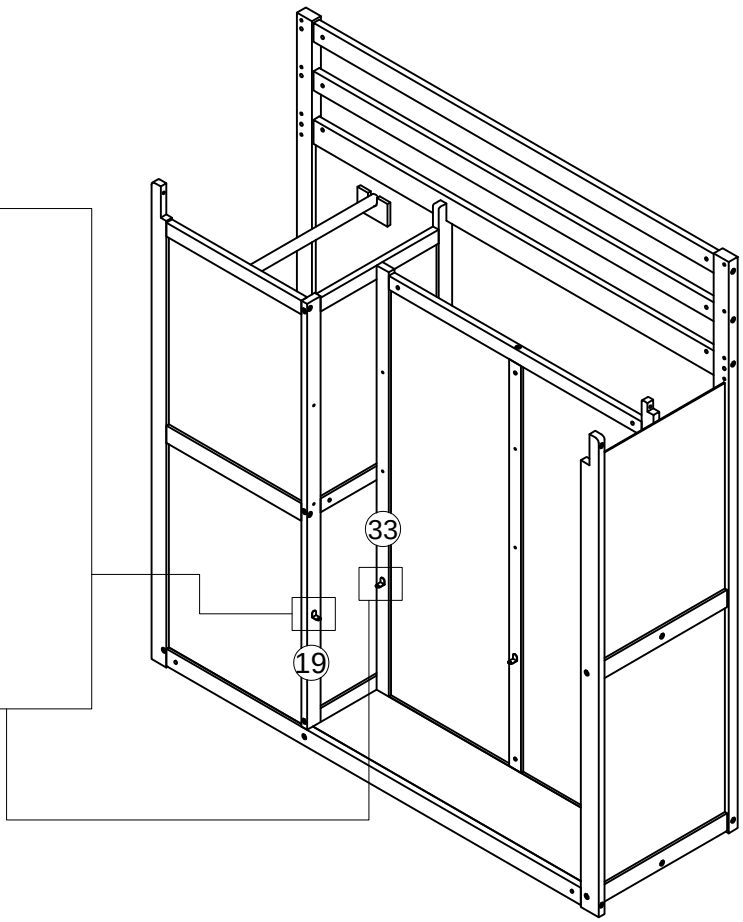

P
5pcs/pièces

Step/Étape 28

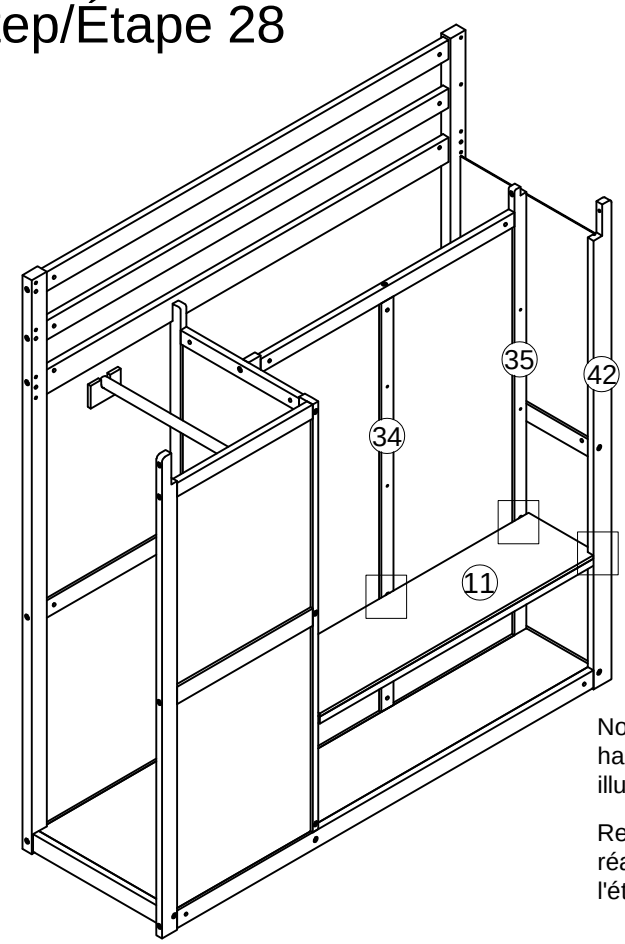

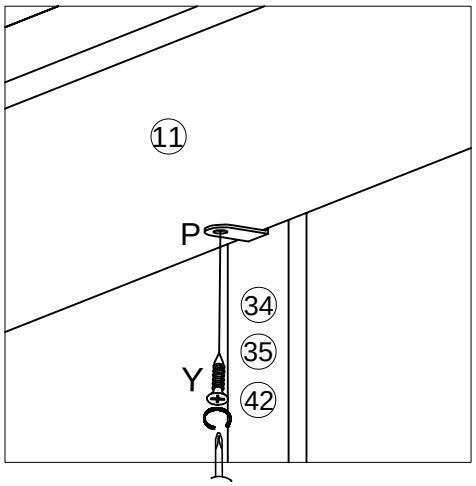

Note: Insert the shelf (11) into the shelf pin (P) made earlier, use the hardware (Y) to tighten the bottom of the shelf as shown in the illustration below.

Remarque : Insérez l'étagère (11) dans la goupille d'étagère (P) réalisée précédemment, utilisez le matériel (Y) pour serrer le bas de l'étagère comme indiqué dans l'illustration ci-dessous.

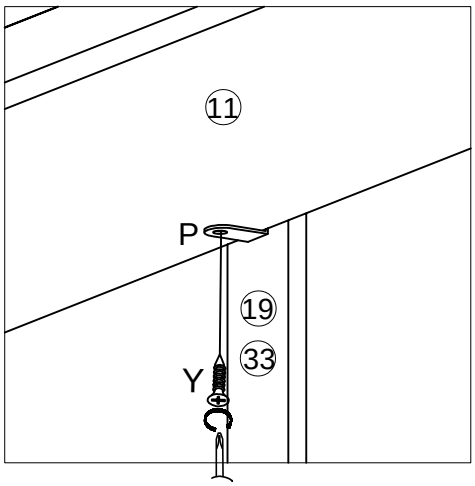

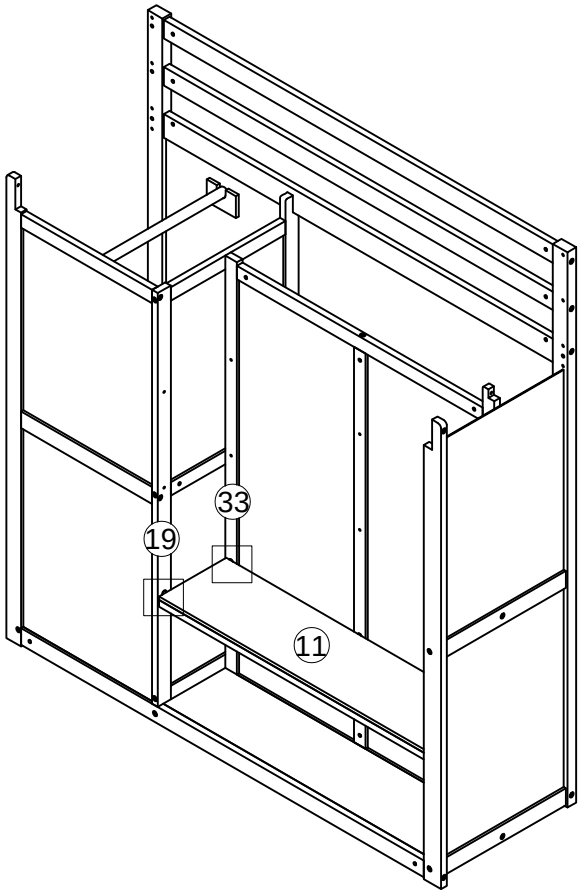

Y	
	5pcs/pièces

Step/Étape 29

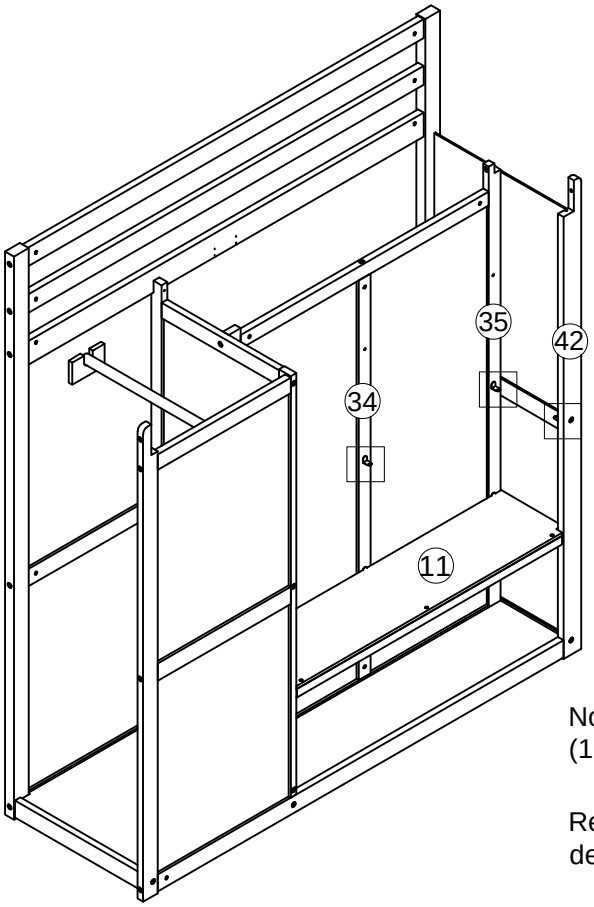

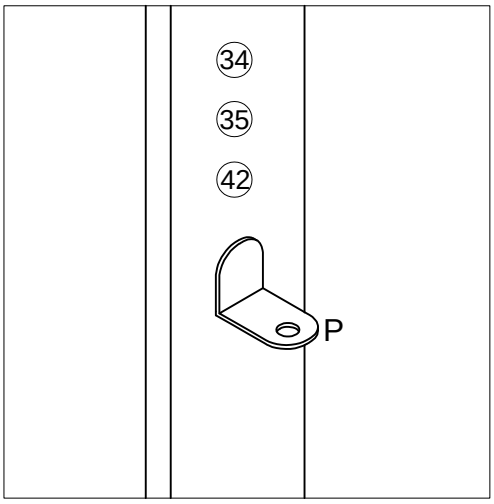

Note: Insert the shelf pin (P) into the center of the detail hole (19,33,34,35,42) as illustrated below.

Remarque : insérez la goupille d'étagère (P) au centre du trou de détail (19, 33, 34, 35, 42) comme illustré ci-dessous.

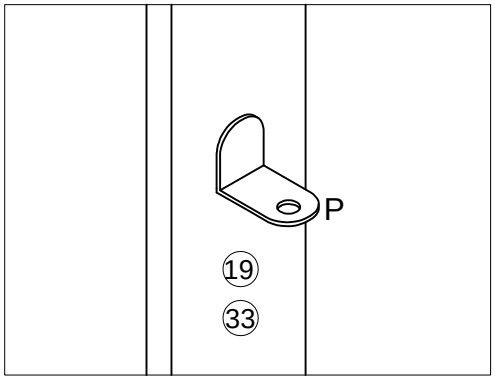

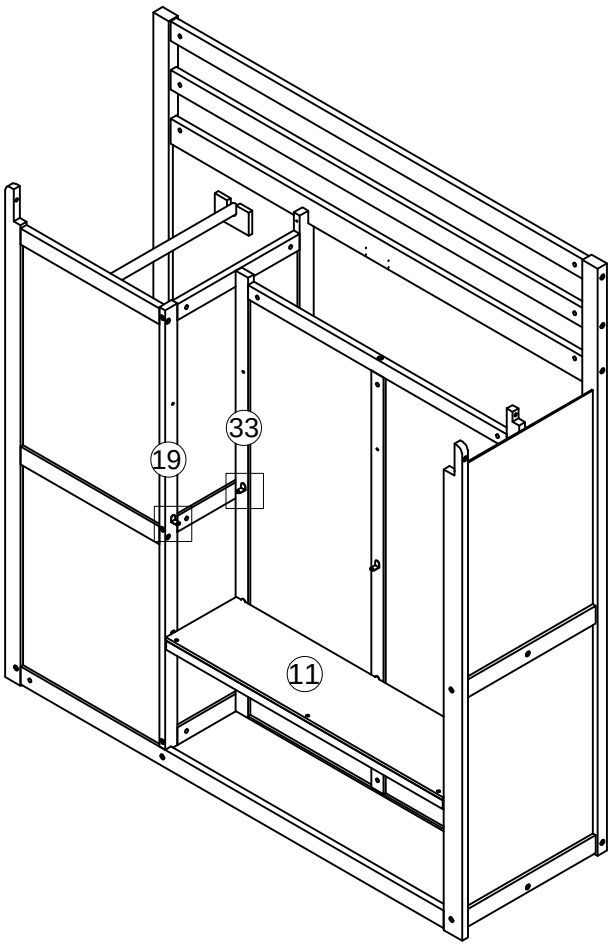

P	
	5pcs/pièces

Step/Étape 30

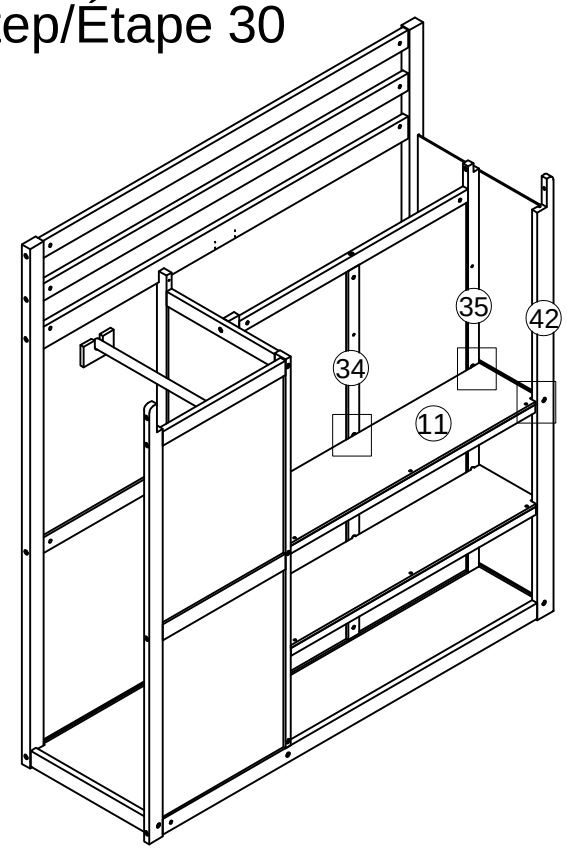

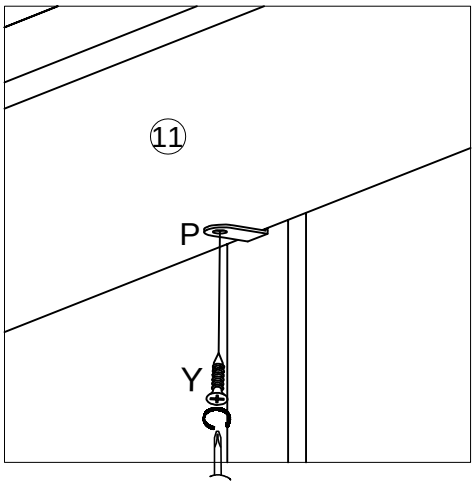

Note: Insert the shelf (11) into the shelf pin (P) made earlier, use the hardware (Y) to tighten the bottom of the shelf as shown in the illustration below.

Remarque : Insérez l'étagère (11) dans la goupille d'étagère (P) réalisée précédemment, utilisez le matériel (Y) pour serrer le bas de l'étagère comme indiqué dans l'illustration ci-dessous.

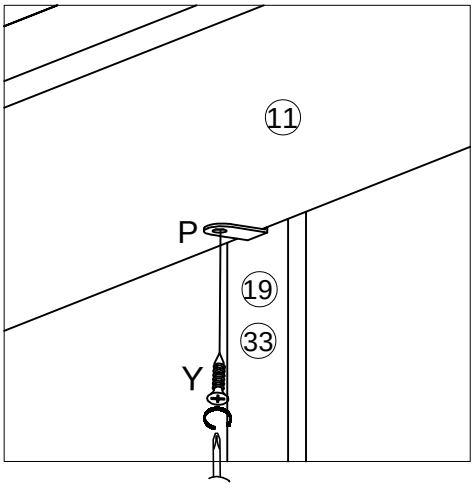

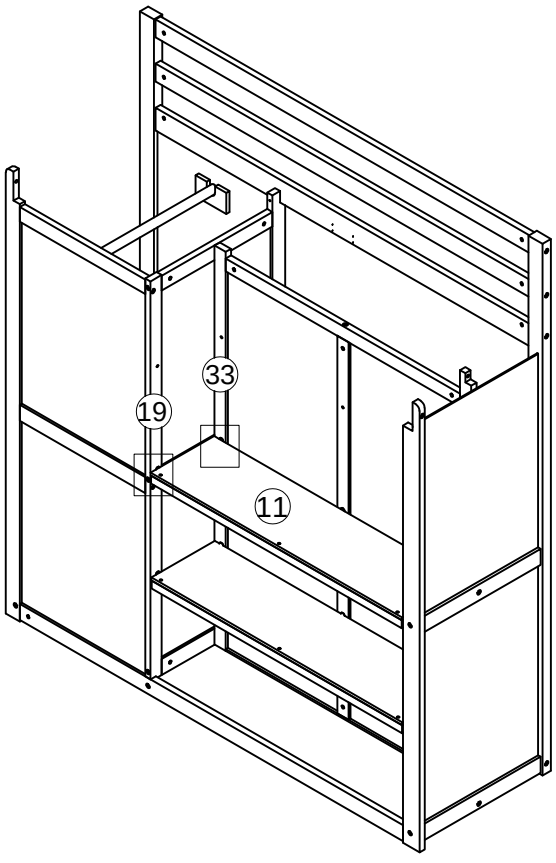

Y	
	5pcs/pièces

Step/Étape 31

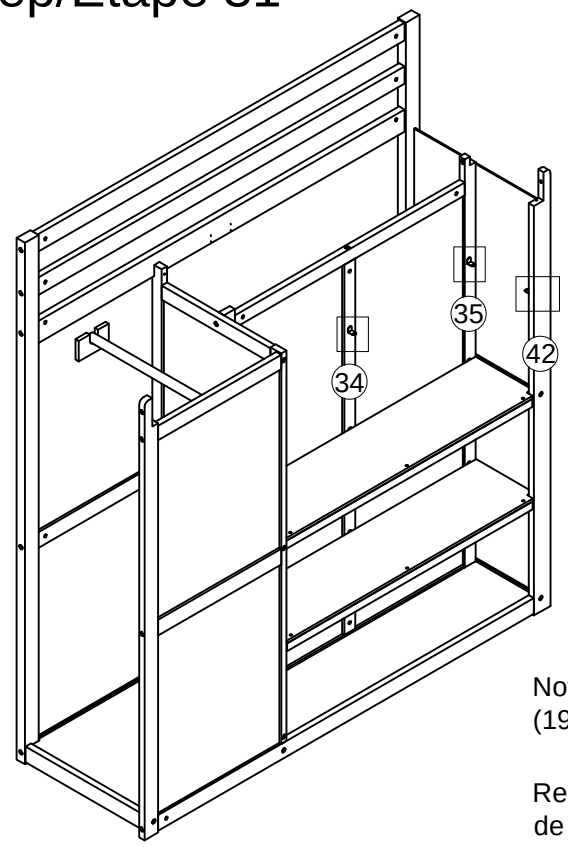

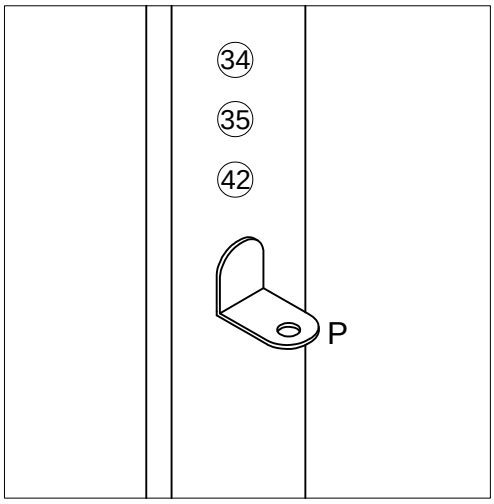

Note: Insert the shelf pin (P) into the center of the detail hole (19,33,34,35,42) as illustrated below.

Remarque : insérez la goupille d'étagère (P) au centre du trou de détail (19, 33, 34, 35, 42) comme illustré ci-dessous.

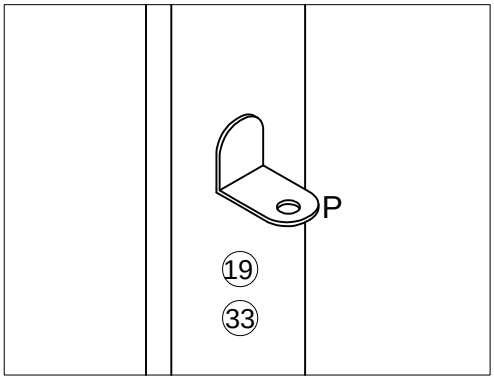

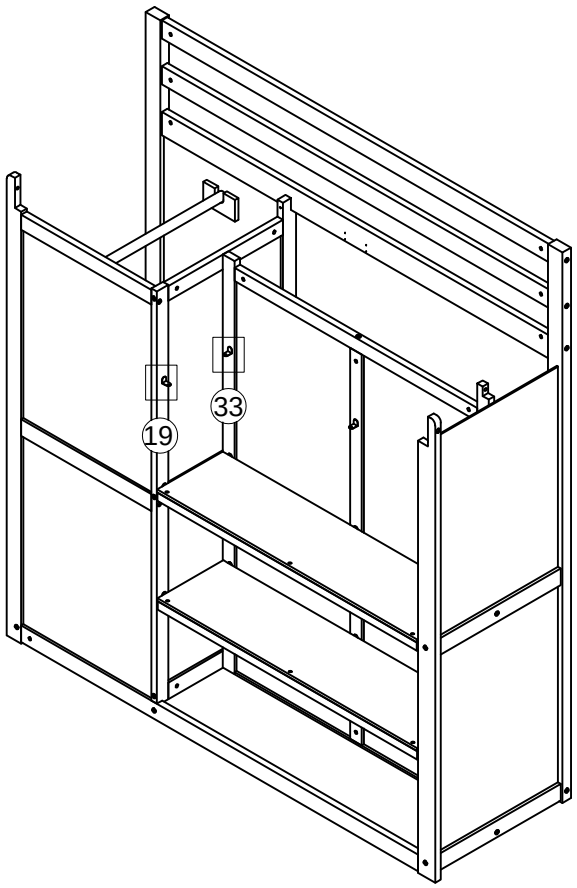

P	
	5pcs/pièces

Step/Étape 32

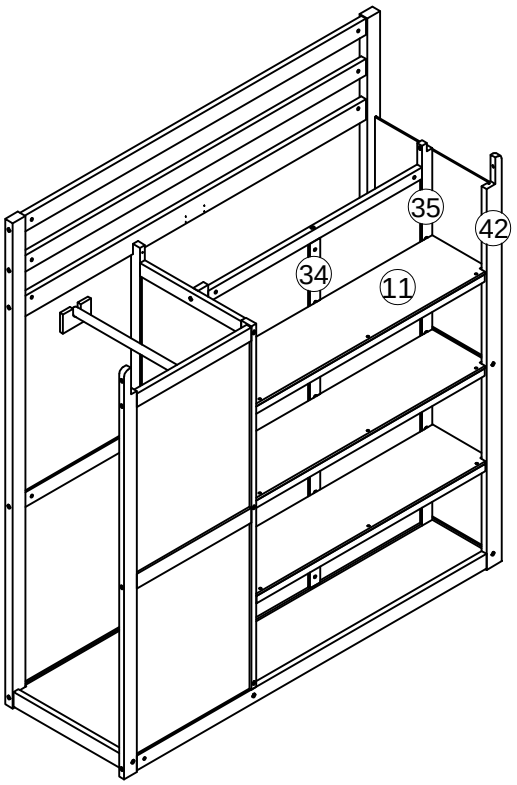

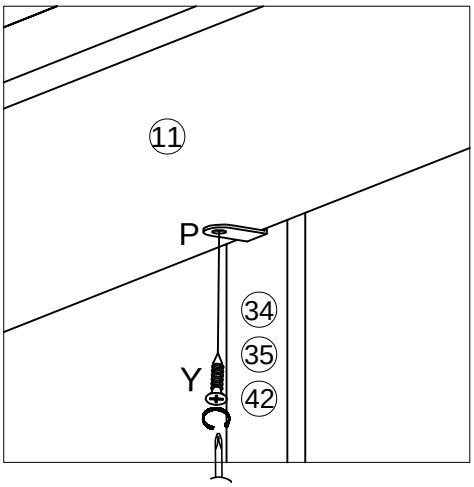

Note: Insert the shelf (11) into the shelf pin (P) made earlier, use the hardware (Y) to tighten the bottom of the shelf as shown in the illustration below.

Remarque : Insérez l'étagère (11) dans la goupille d'étagère (P) réalisée précédemment, utilisez le matériel (Y) pour serrer le bas de l'étagère comme indiqué dans l'illustration ci-dessous.

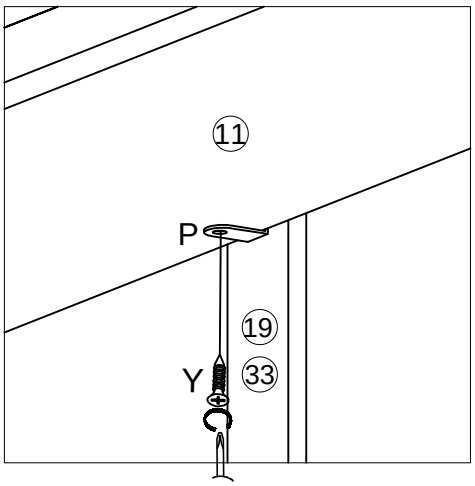

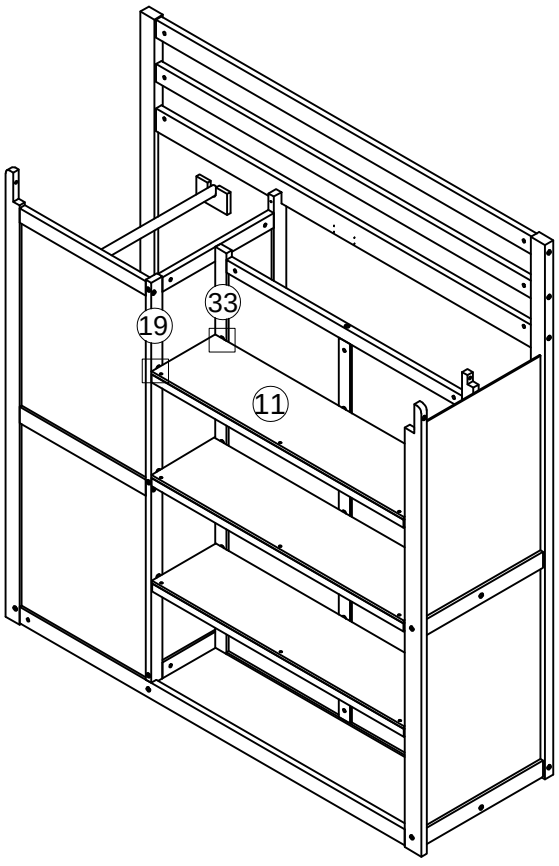

Y

5pcs/pièces

Step/Étape 33

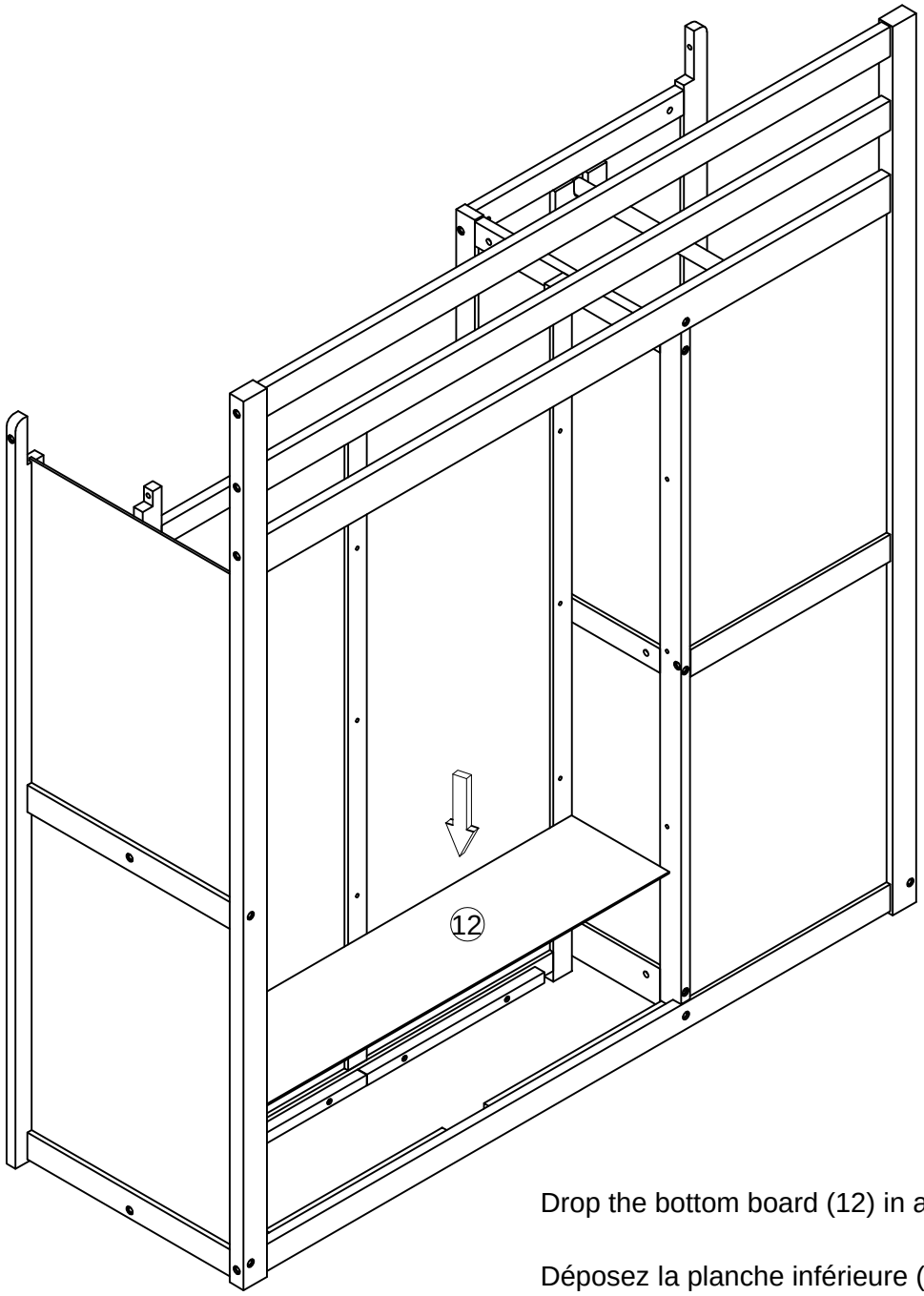

Drop the bottom board (12) in as shown below.

Déposez la planche inférieure (13) comme indiqué ci-dessous.

Step/Étape 34

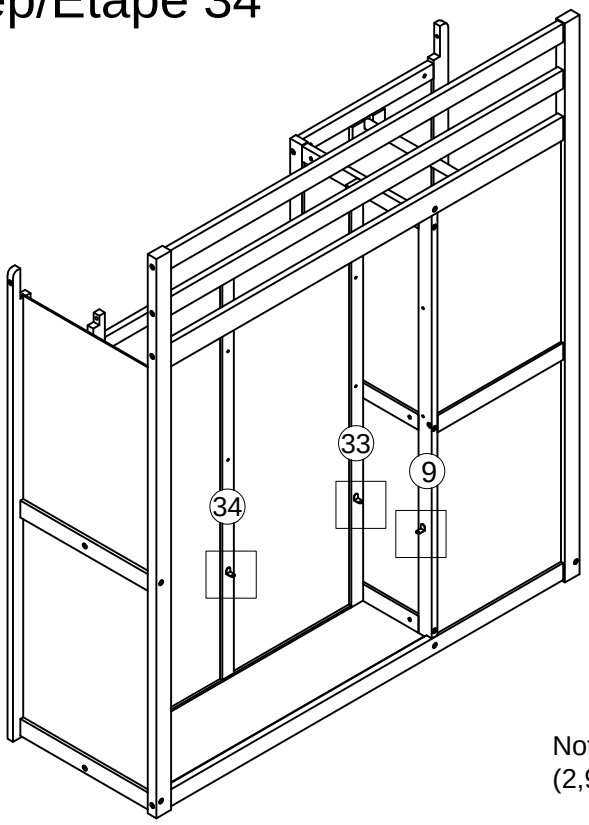

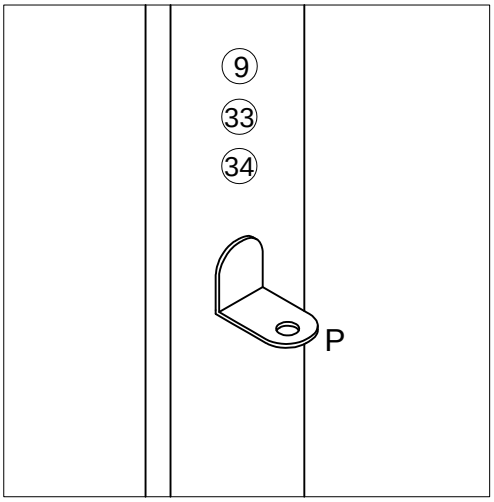

Note: Insert the shelf pin (P) into the center of the detail hole (2,9,33,34,35) as illustrated below.

Remarque : insérez la goupille d'étagère (P) au centre du trou de détail (2,9,33,34,35) comme illustré ci-dessous.

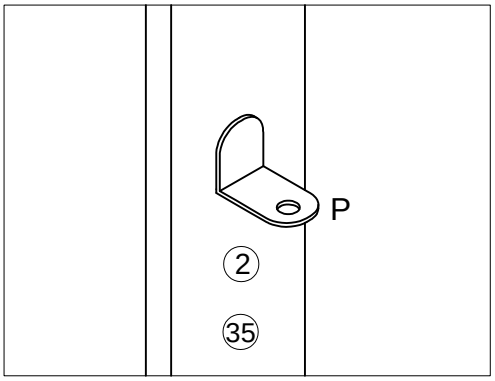

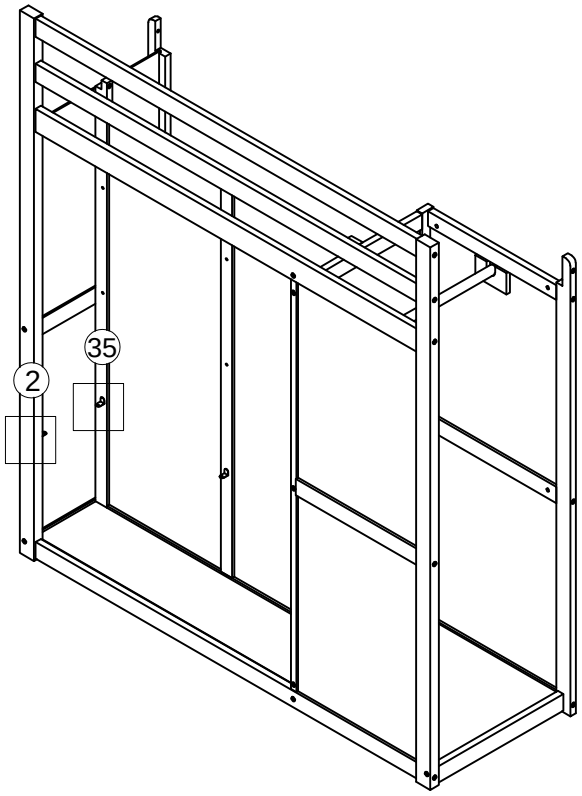

P
5pcs/pièces

Step/Étape 35

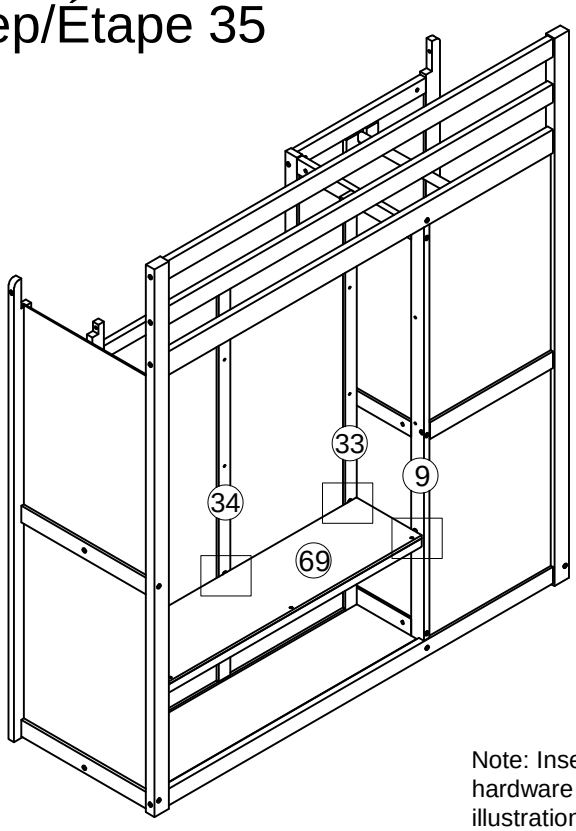

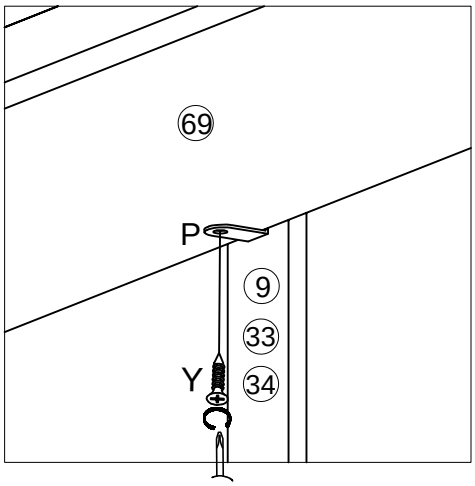

Note: Insert the shelf (11) into the shelf pin (P) made earlier, use the hardware (Y) to tighten the bottom of the shelf as shown in the illustration below.

Remarque : Insérez l'étagère (11) dans la goupille d'étagère (P) réalisée précédemment, utilisez le matériel (Y) pour serrer le bas de l'étagère comme indiqué dans l'illustration ci-dessous.

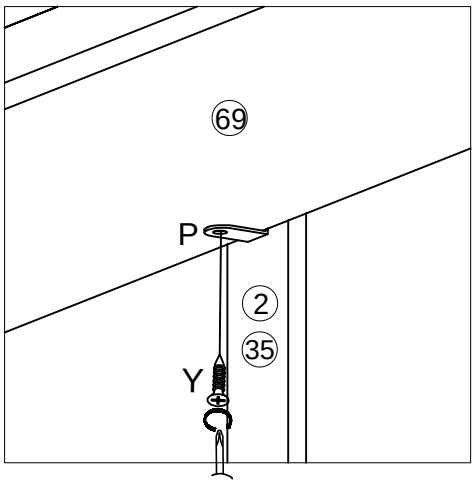

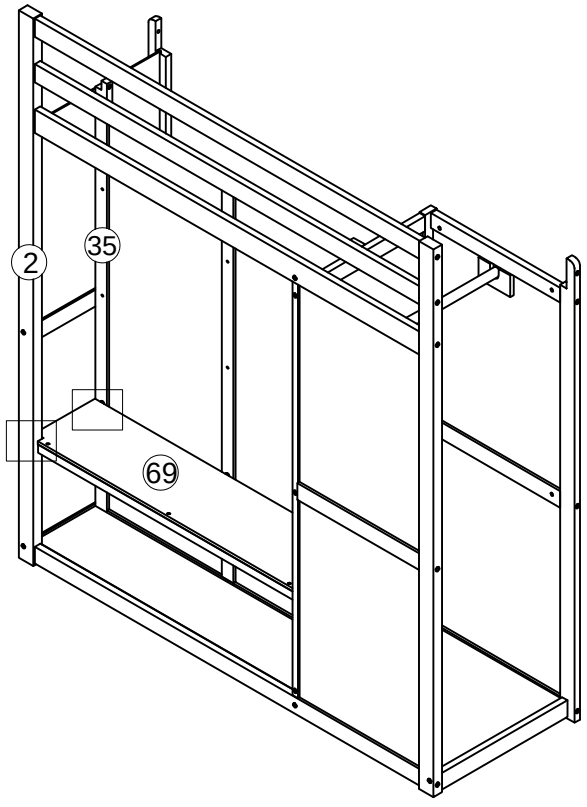

Y

5pcs/pièces

Step/Étape 36

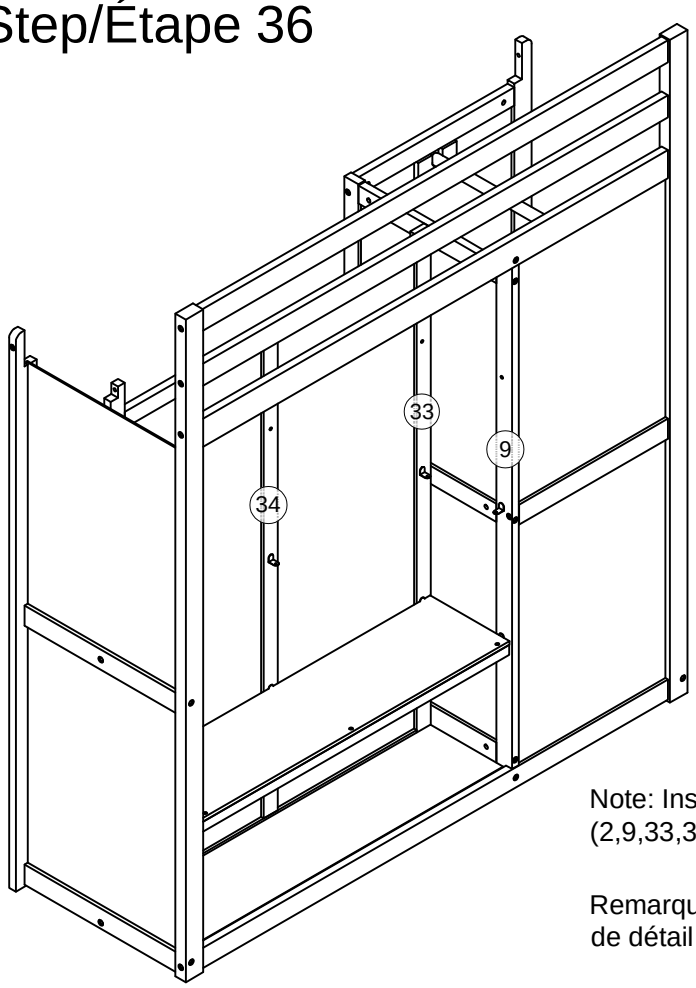

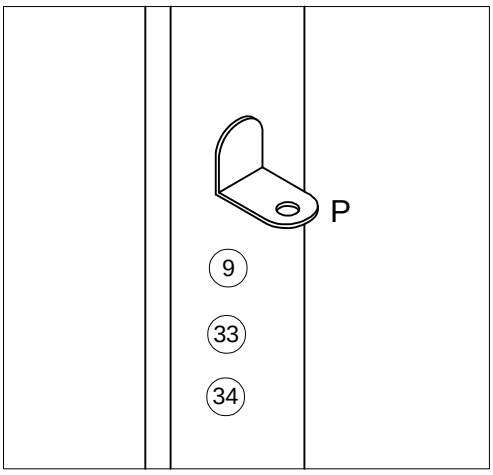

Note: Insert the shelf pin (P) into the center of the detail hole (2,9,33,34,35) as illustrated below.

Remarque : insérez la goupille d'étagère (P) au centre du trou de détail (2,9,33,34,35) comme illustré ci-dessous.

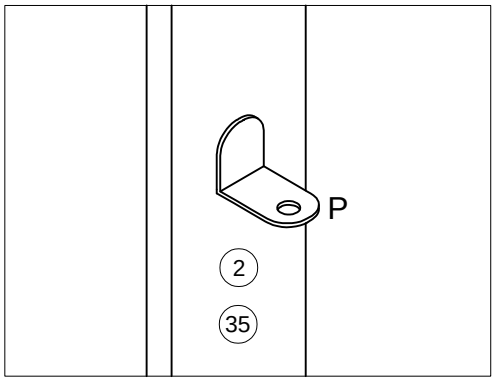

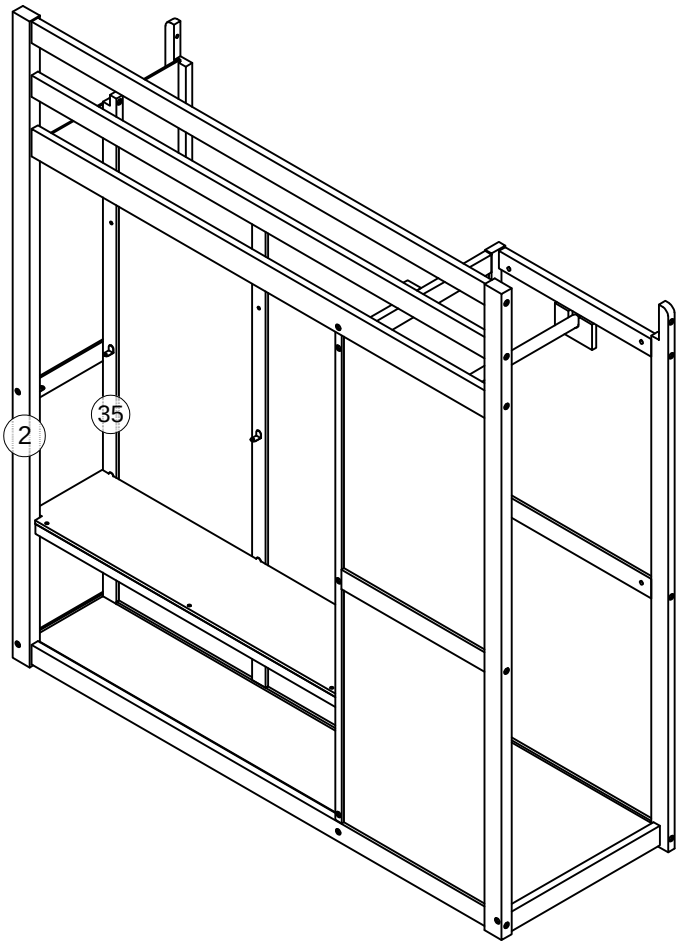

P
5pcs/pièces

Step/Étape 37

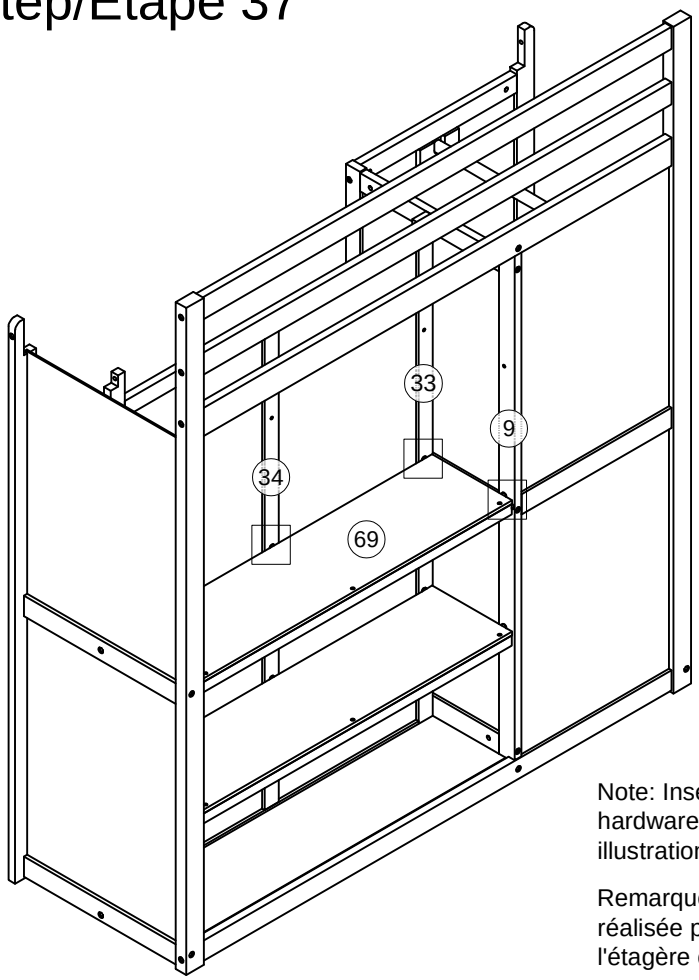

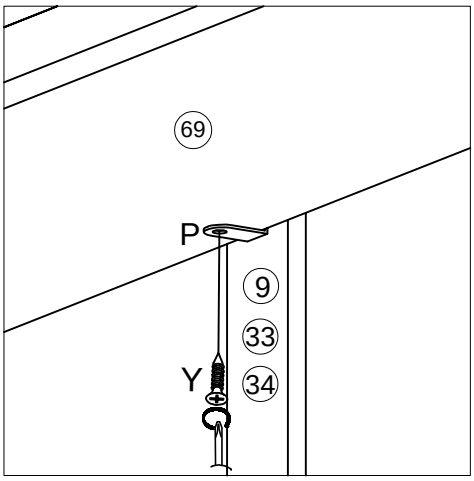

Note: Insert the shelf (11) into the shelf pin (P) made earlier, use the hardware (Y) to tighten the bottom of the shelf as shown in the illustration below.

Remarque : Insérez l'étagère (11) dans la goupille d'étagère (P) réalisée précédemment, utilisez le matériel (Y) pour serrer le bas de l'étagère comme indiqué dans l'illustration ci-dessous.

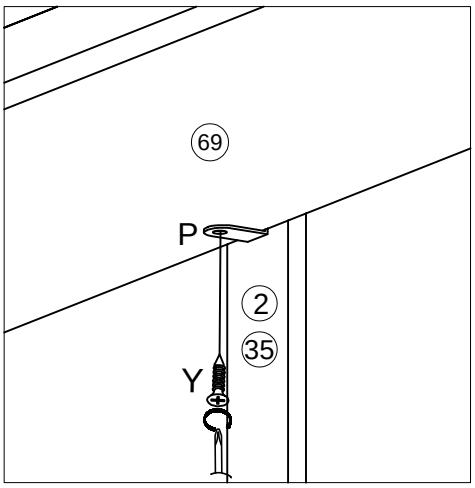

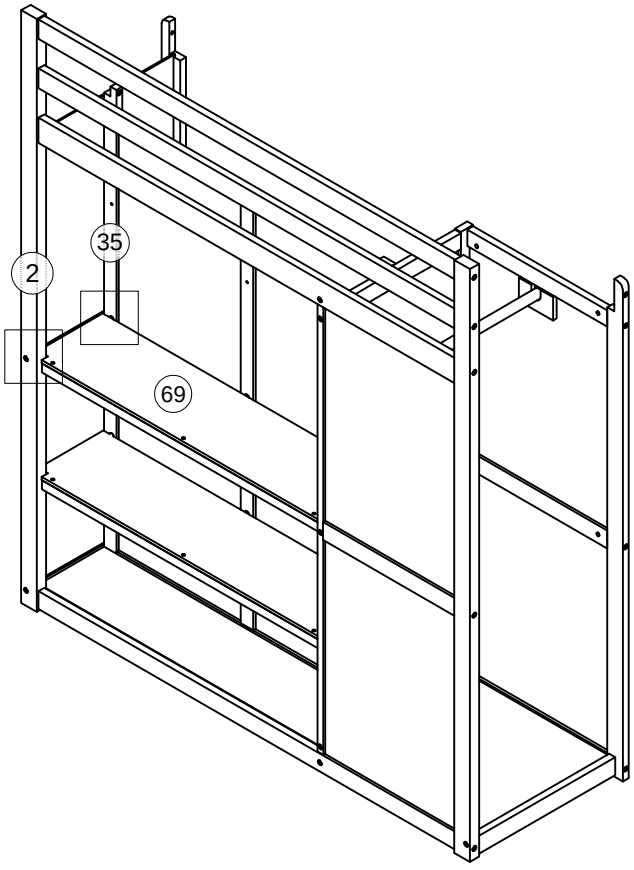

Y	
	5pcs/pièces

Step/Étape 38

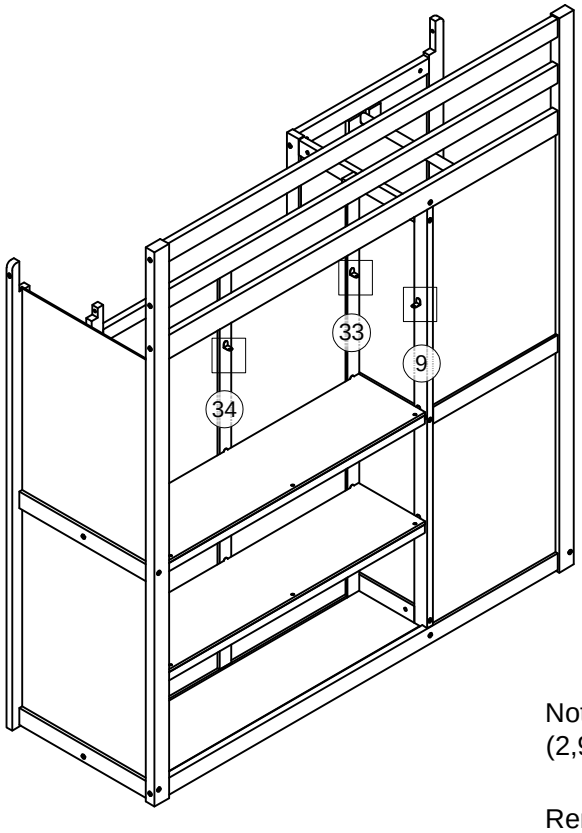

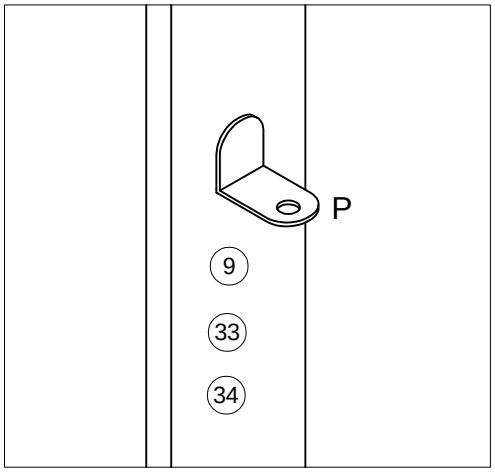

Note: Insert the shelf pin (P) into the center of the detail hole (2,9,33,34,35) as illustrated below.

Remarque : insérez la goupille d'étagère (P) au centre du trou de détail (2,9,33,34,35) comme illustré ci-dessous.

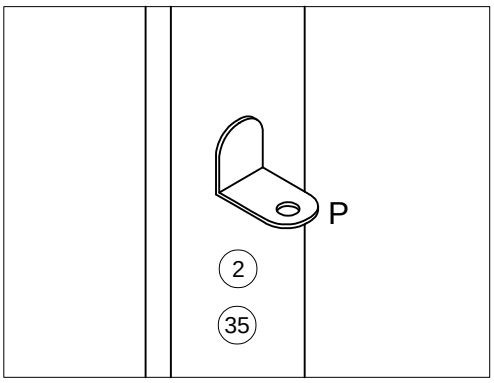

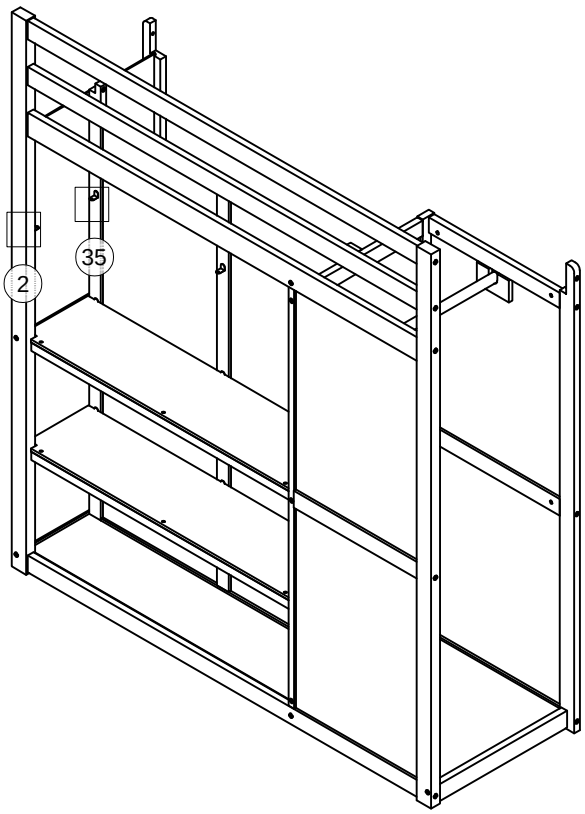

P	
	5pcs/pièces

Step/Étape 39

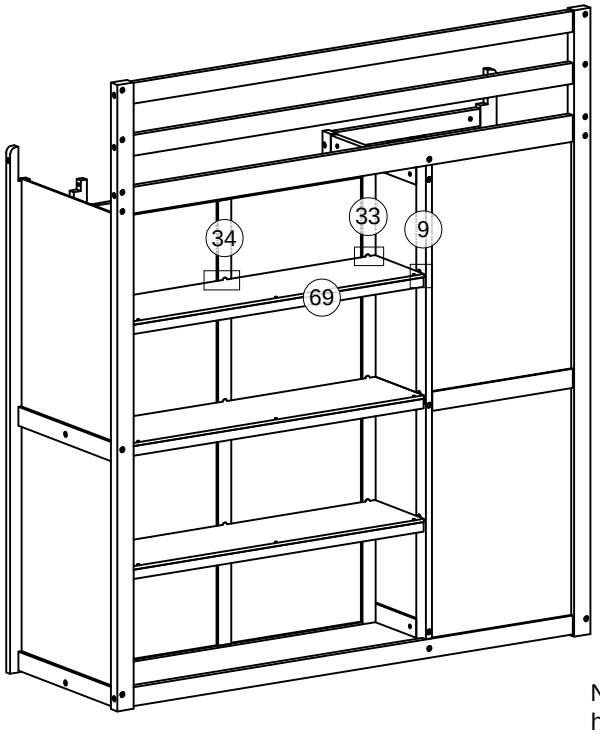

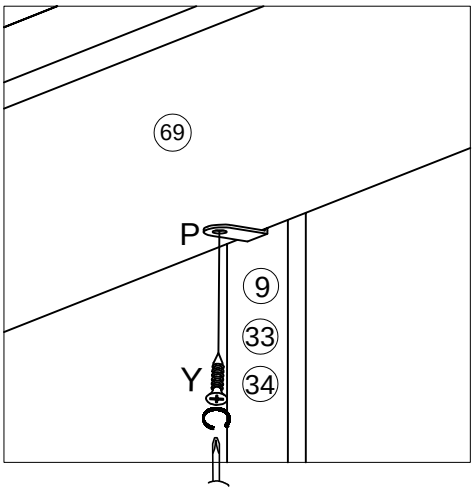

Note: Insert the shelf (11) into the shelf pin (P) made earlier, use the hardware (Y) to tighten the bottom of the shelf as shown in the illustration below.

Remarque : Insérez l'étagère (11) dans la goupille d'étagère (P) réalisée précédemment, utilisez le matériel (Y) pour serrer le bas de l'étagère comme indiqué dans l'illustration ci-dessous.

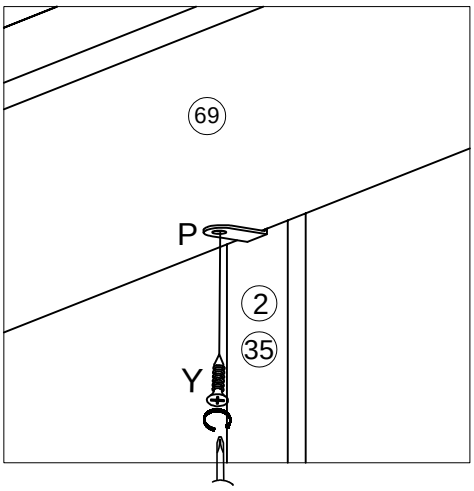

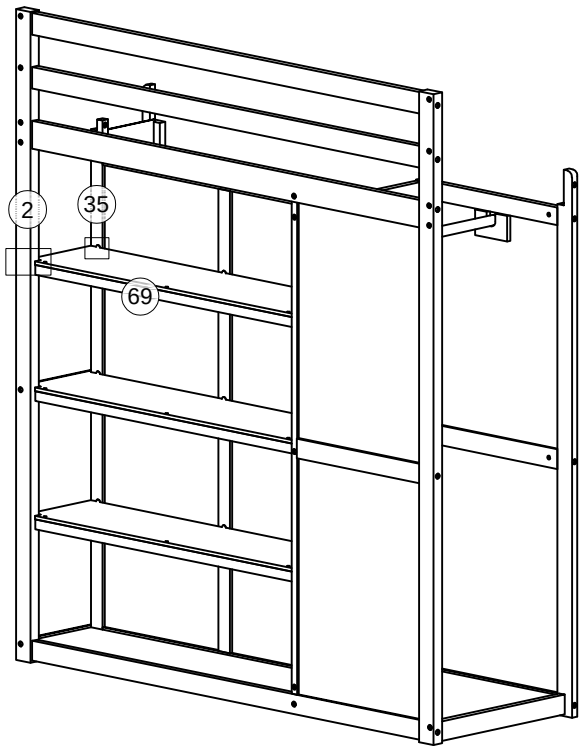

Y

5pcs/pièces

Step/Étape 40

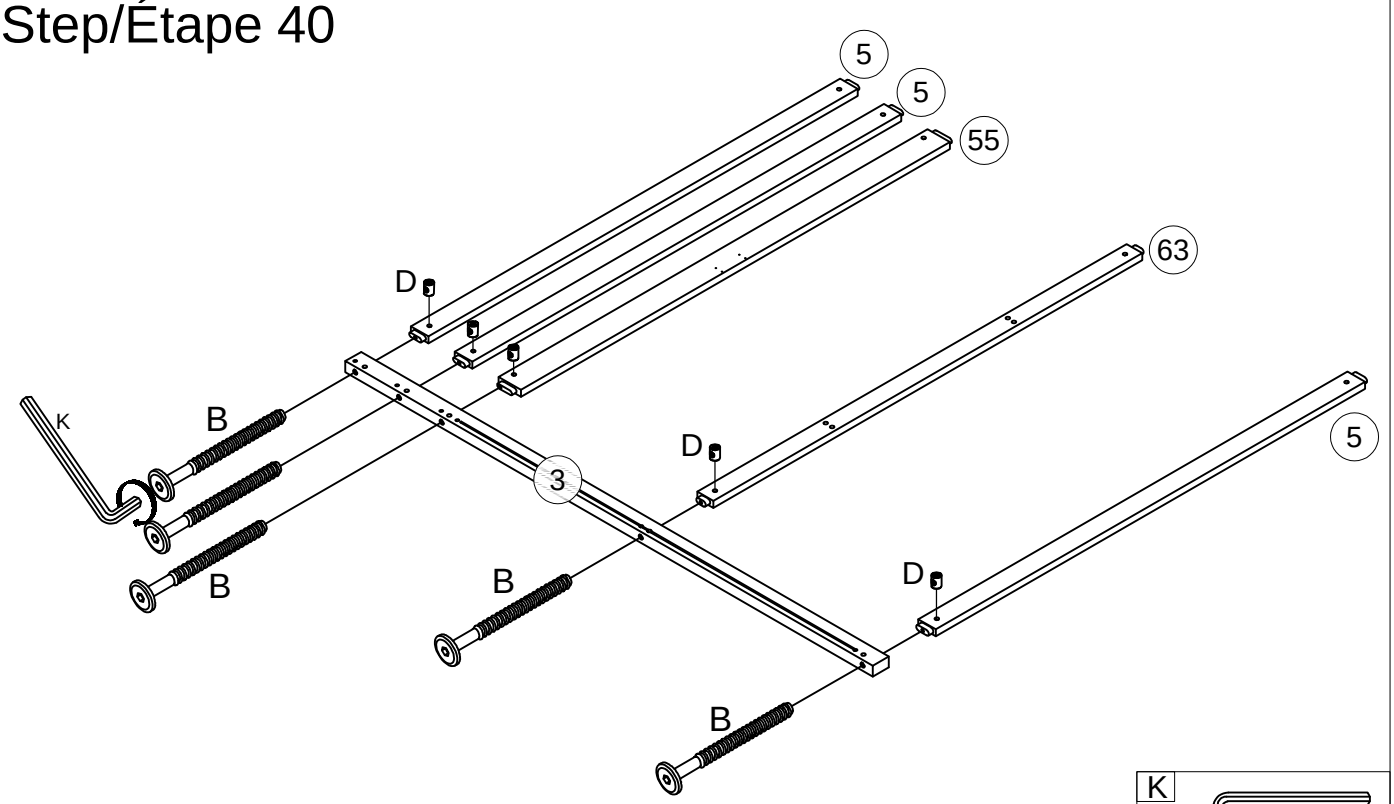

K	
B	D
5pcs/pièces	5pcs/pièces

Step/Étape 41

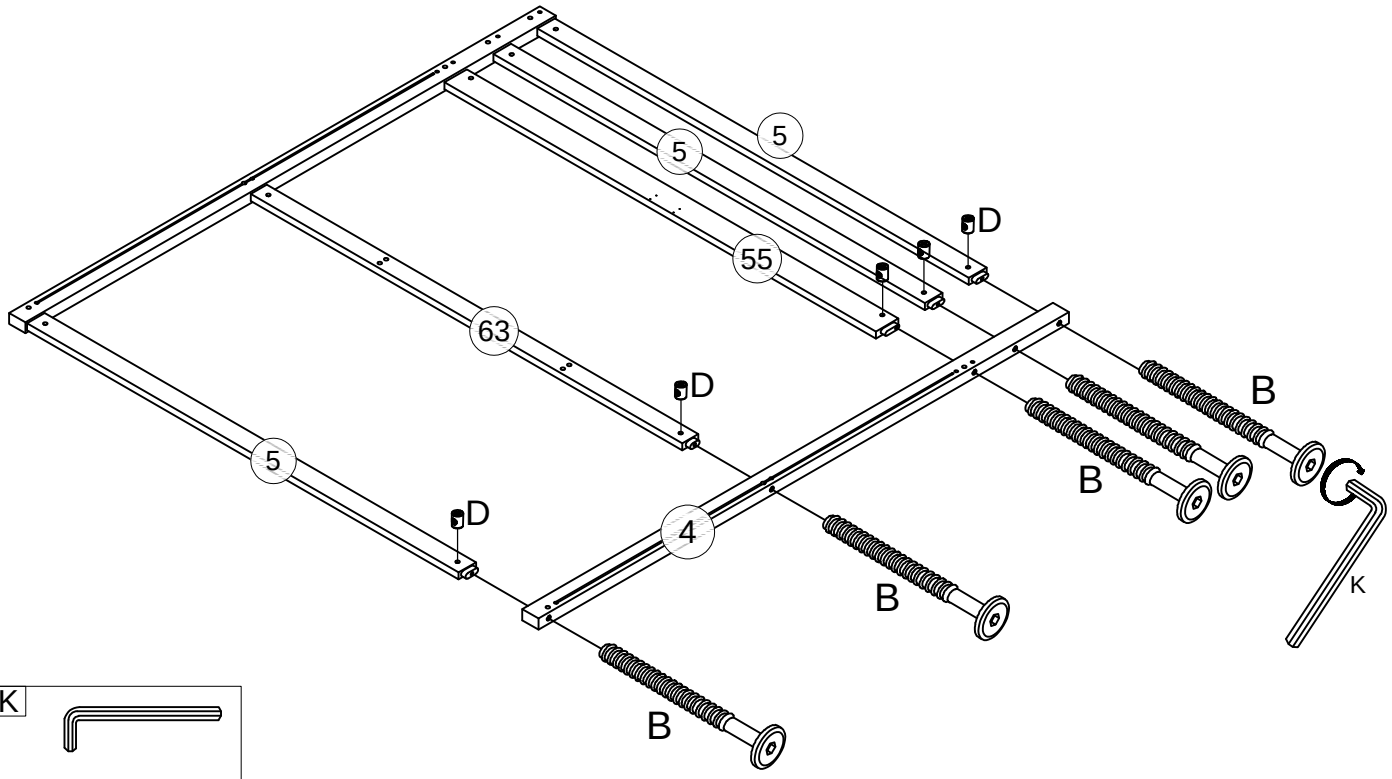

K	
B	D
5pcs/pièces	5pcs/pièces

Step/Étape 42

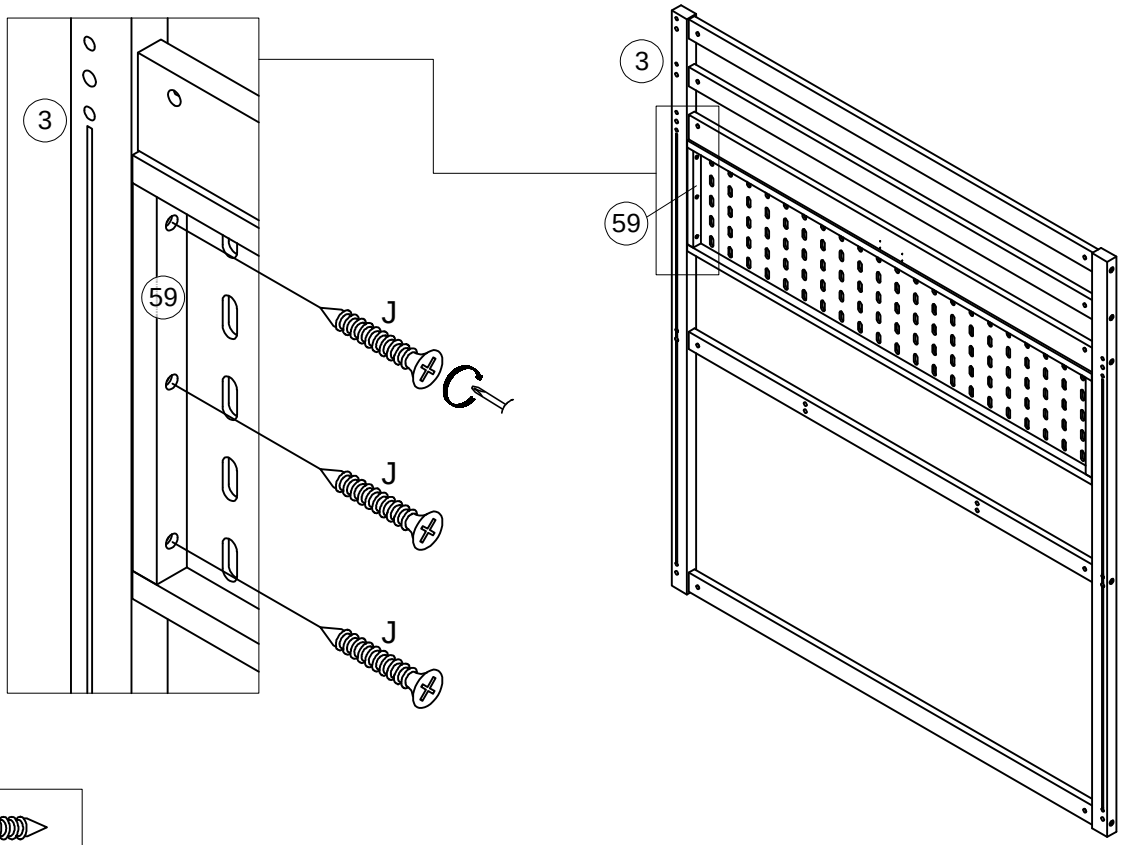

J	
	3pcs/pièces

Step/Étape 43

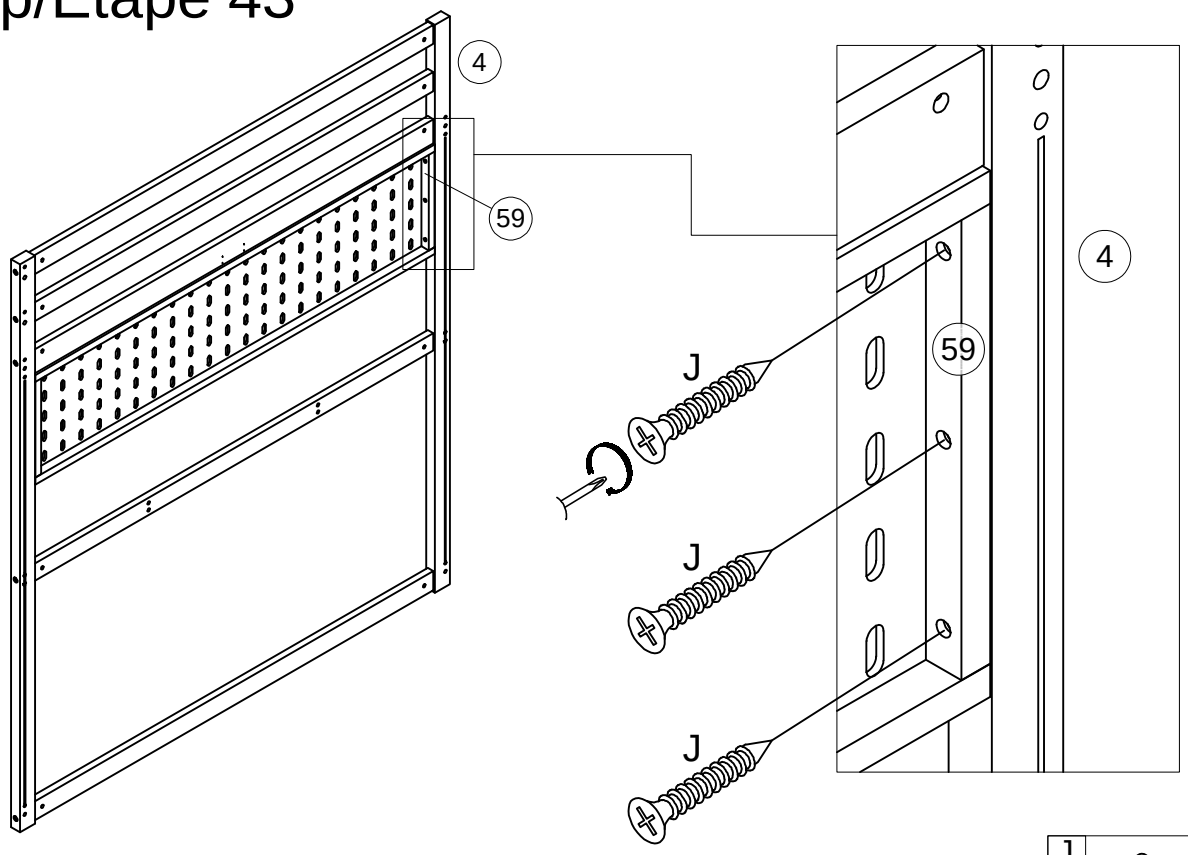

J	
	3pcs/pièces

Step/Étape 44

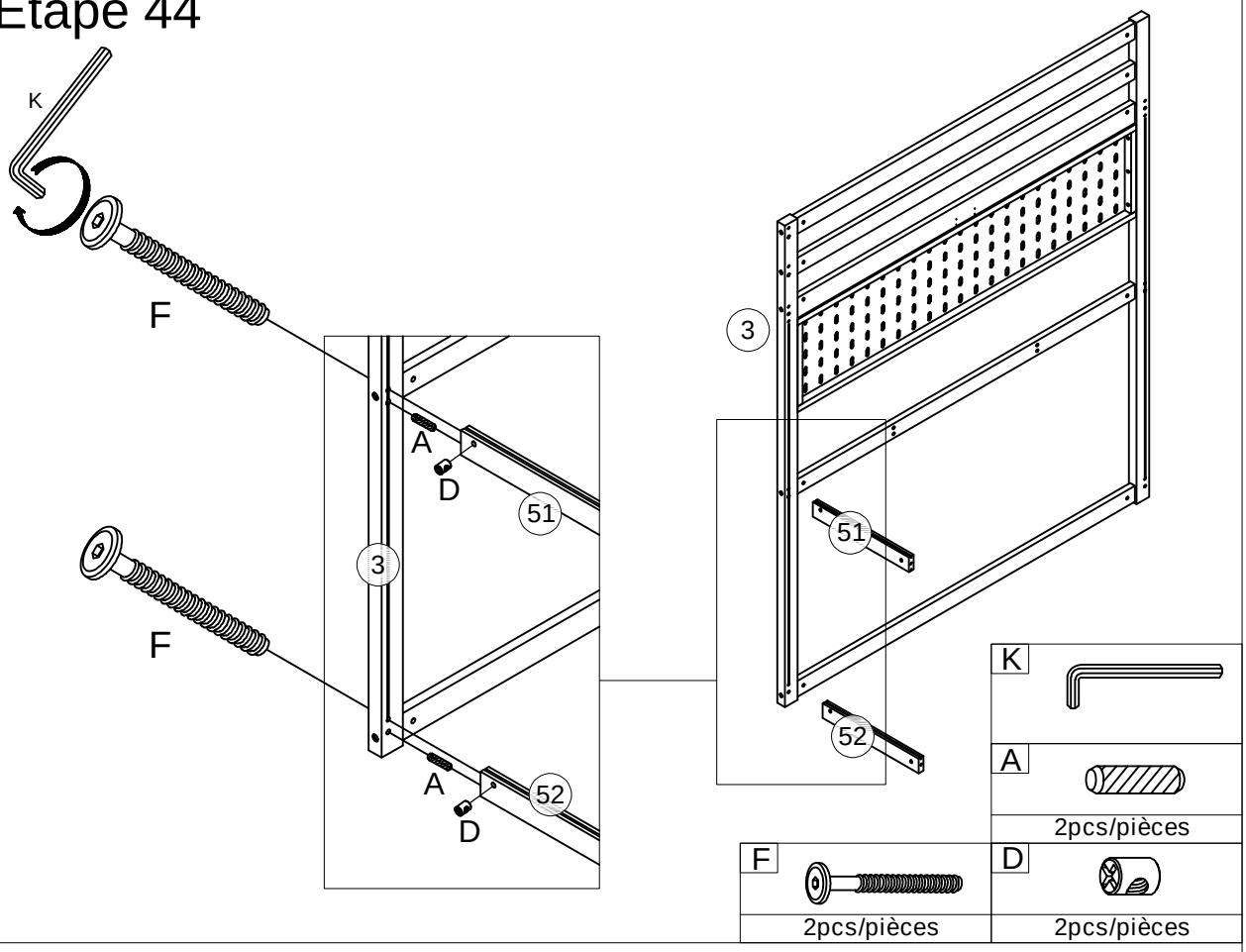

Step/Étape 45

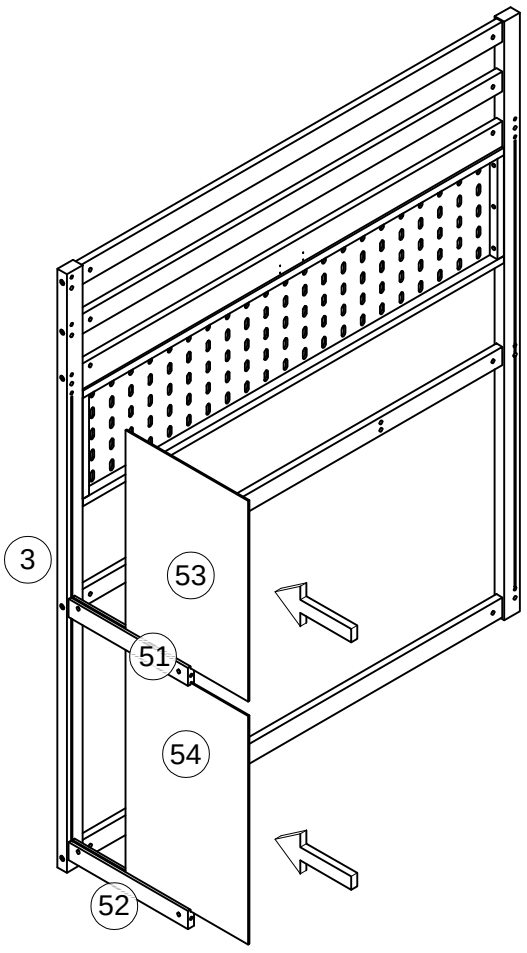

Step/Étape 46

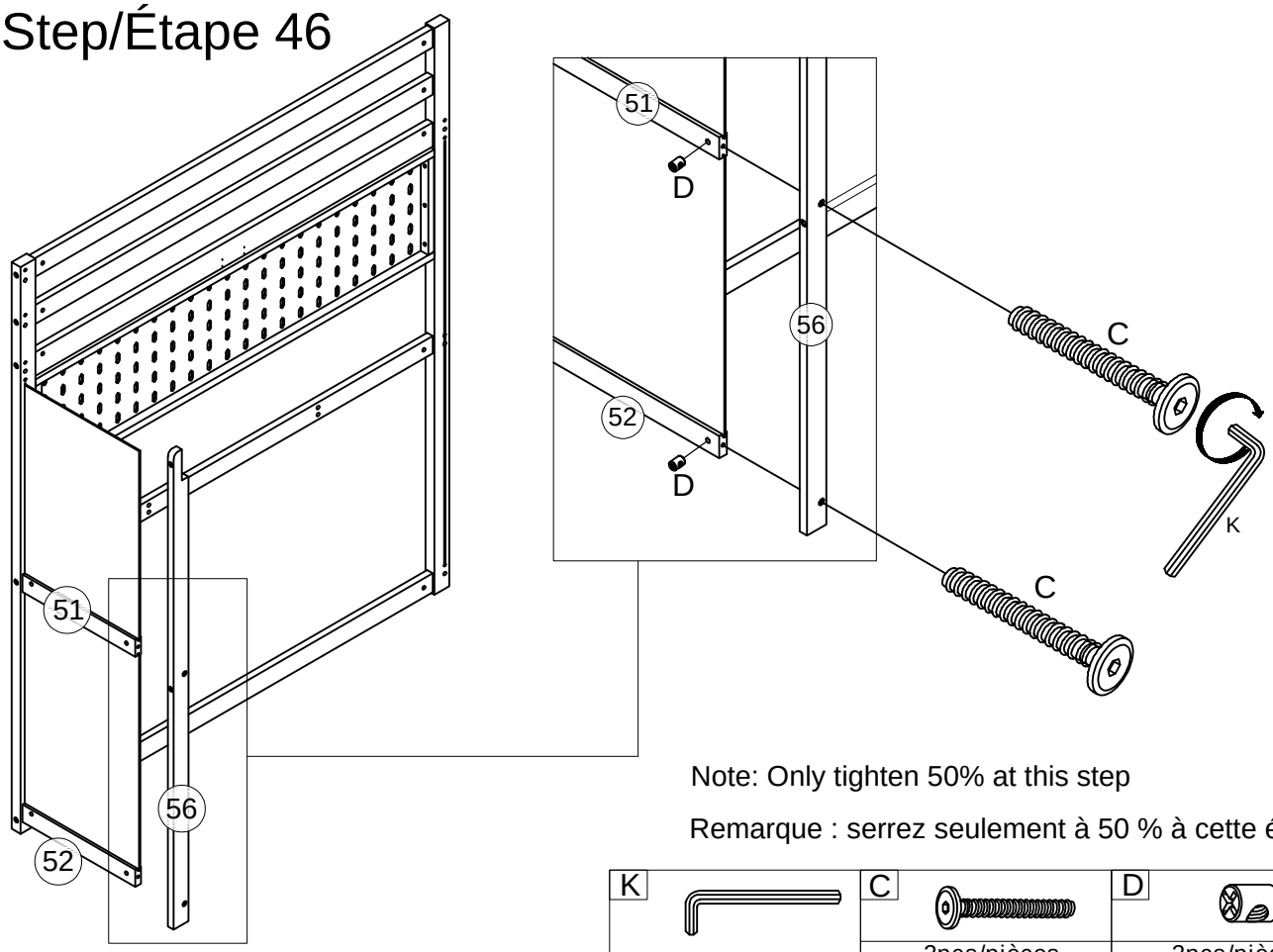

Note: Only tighten 50% at this step

Remarque : serrez seulement à 50 % à cette étape

K	C	D
	2pcs/pièces	2pcs/pièces

Step/Étape 47

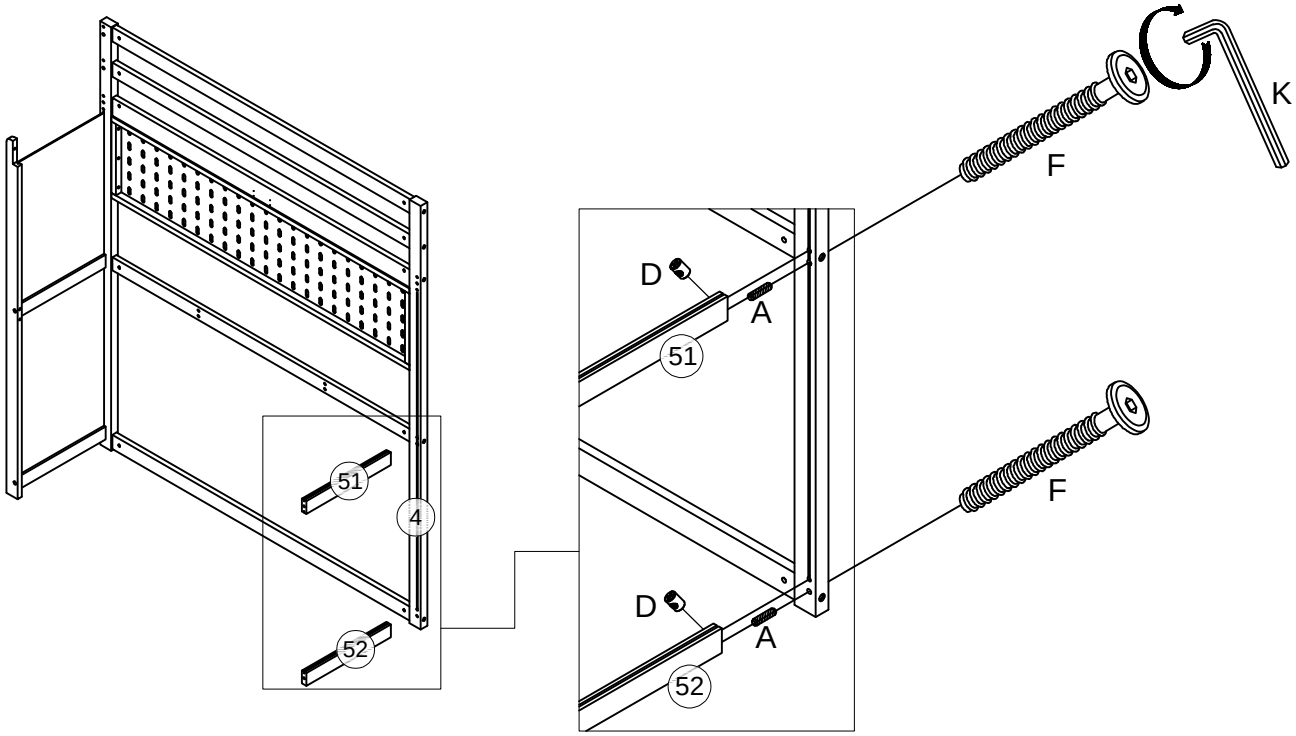

F	D	A	K
2pcs/pièces	2pcs/pièces	2pcs/pièces	

Step/Étape 48

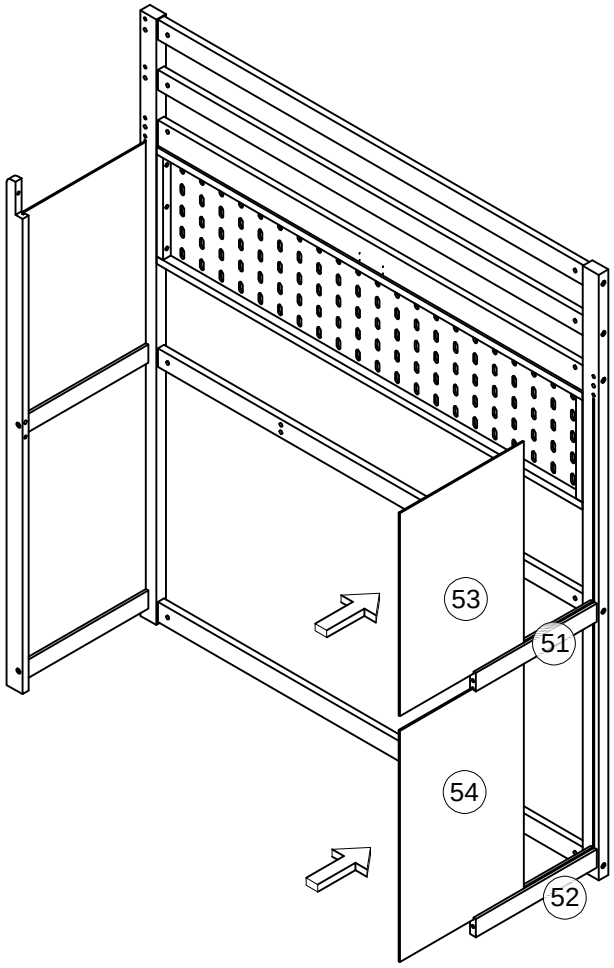

Step/Étape 49

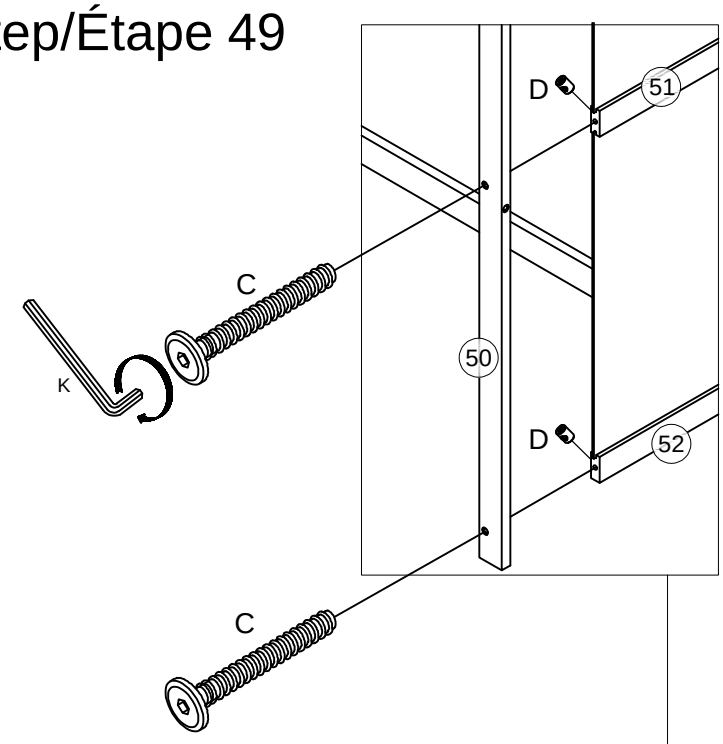

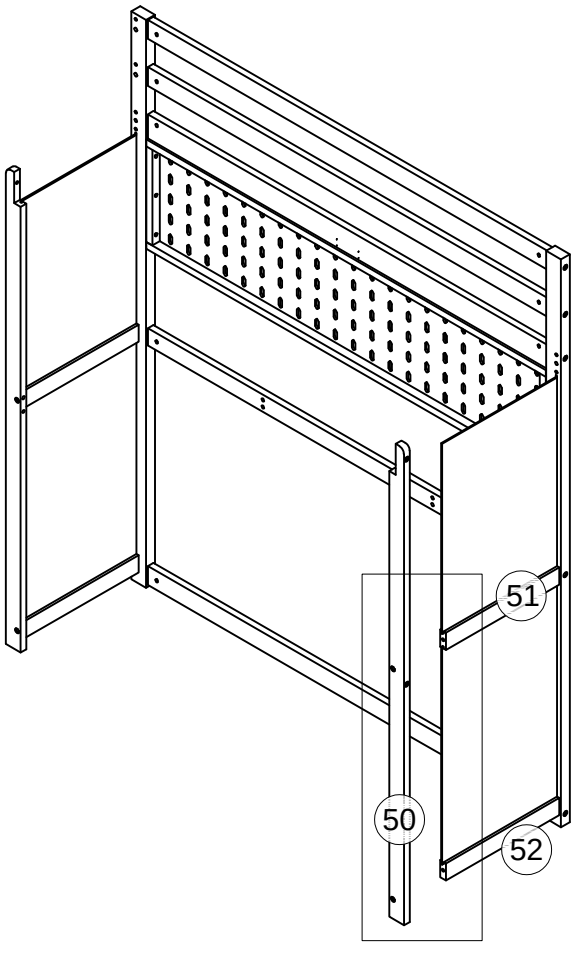

Note: Only tighten 50% at this step

Remarque : serrez seulement à 50 % à cette étape

K	C	D
	2pcs/pièces	2pcs/pièces

Step/Étape 50

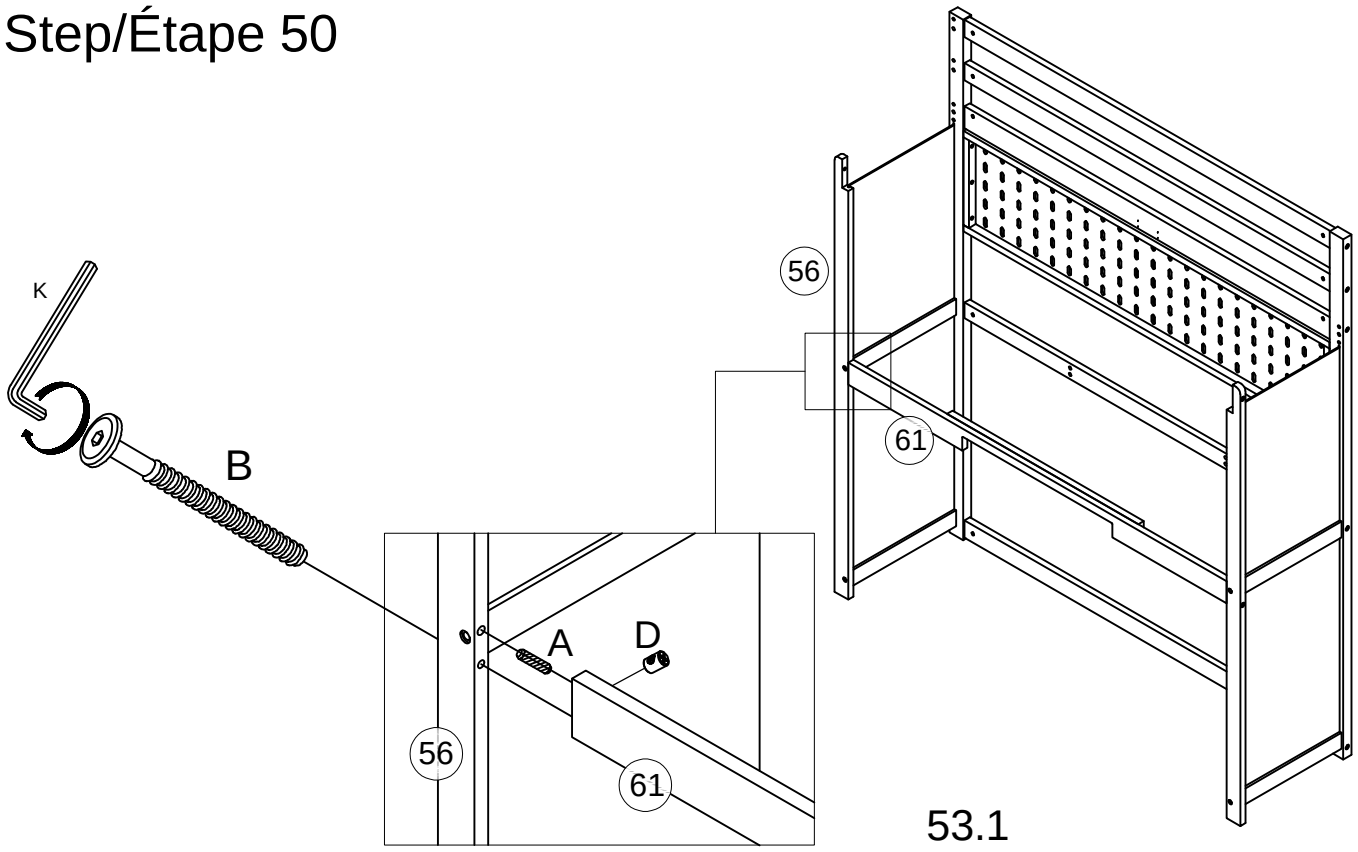

53.1

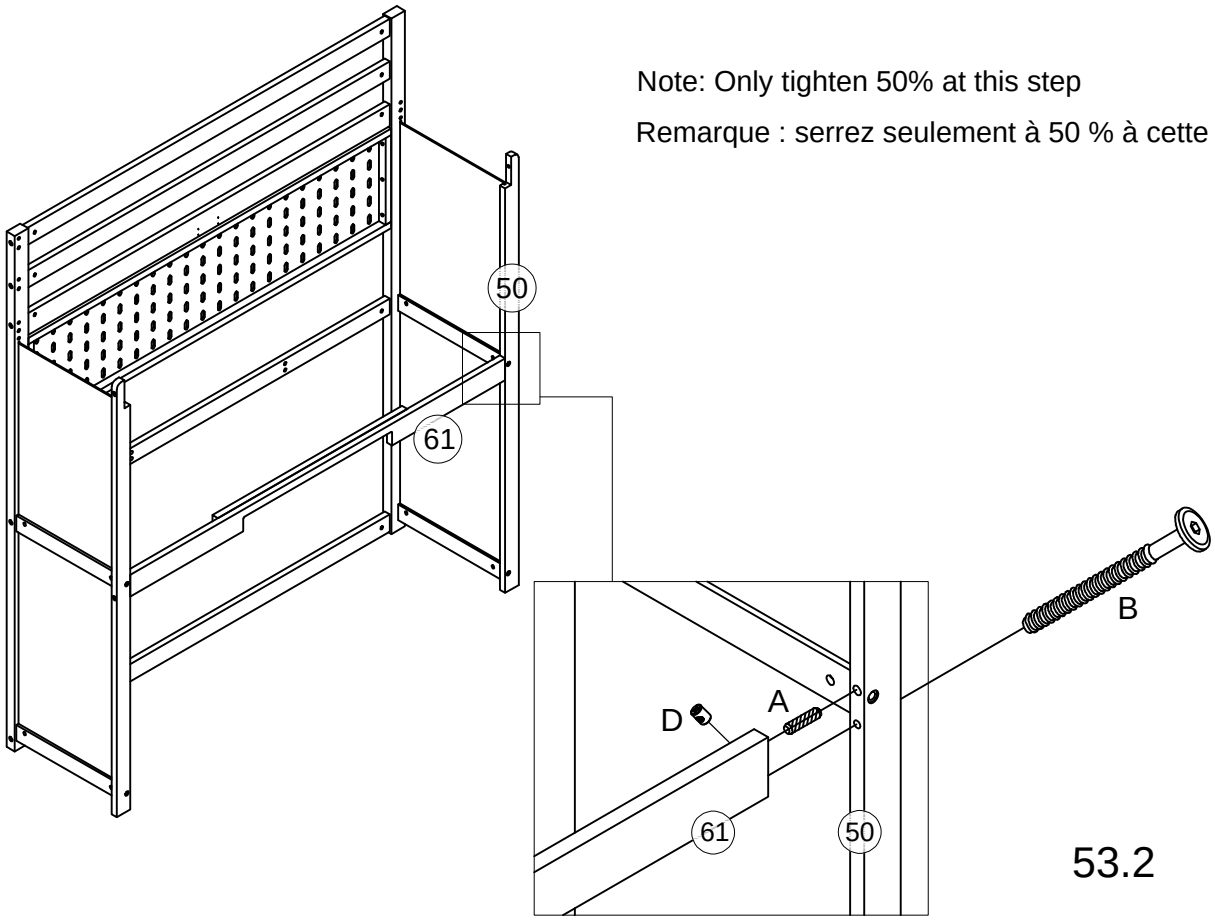

Note: Only tighten 50% at this step

Remarque : serrez seulement à 50 % à cette étape

53.2

B	D	A	K
2pcs/pièces	2pcs/pièces	2pcs/pièces	

Step/Étape 51

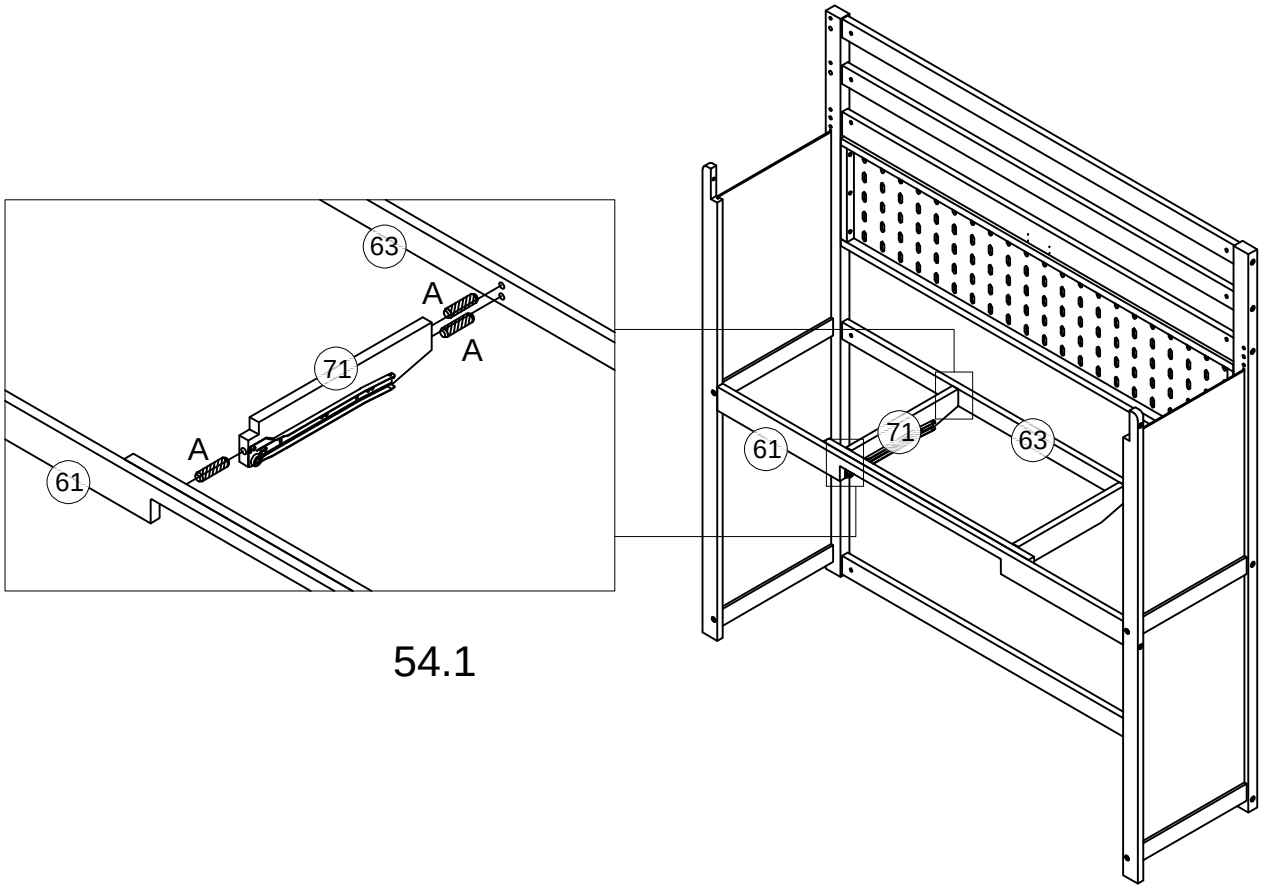

54.1

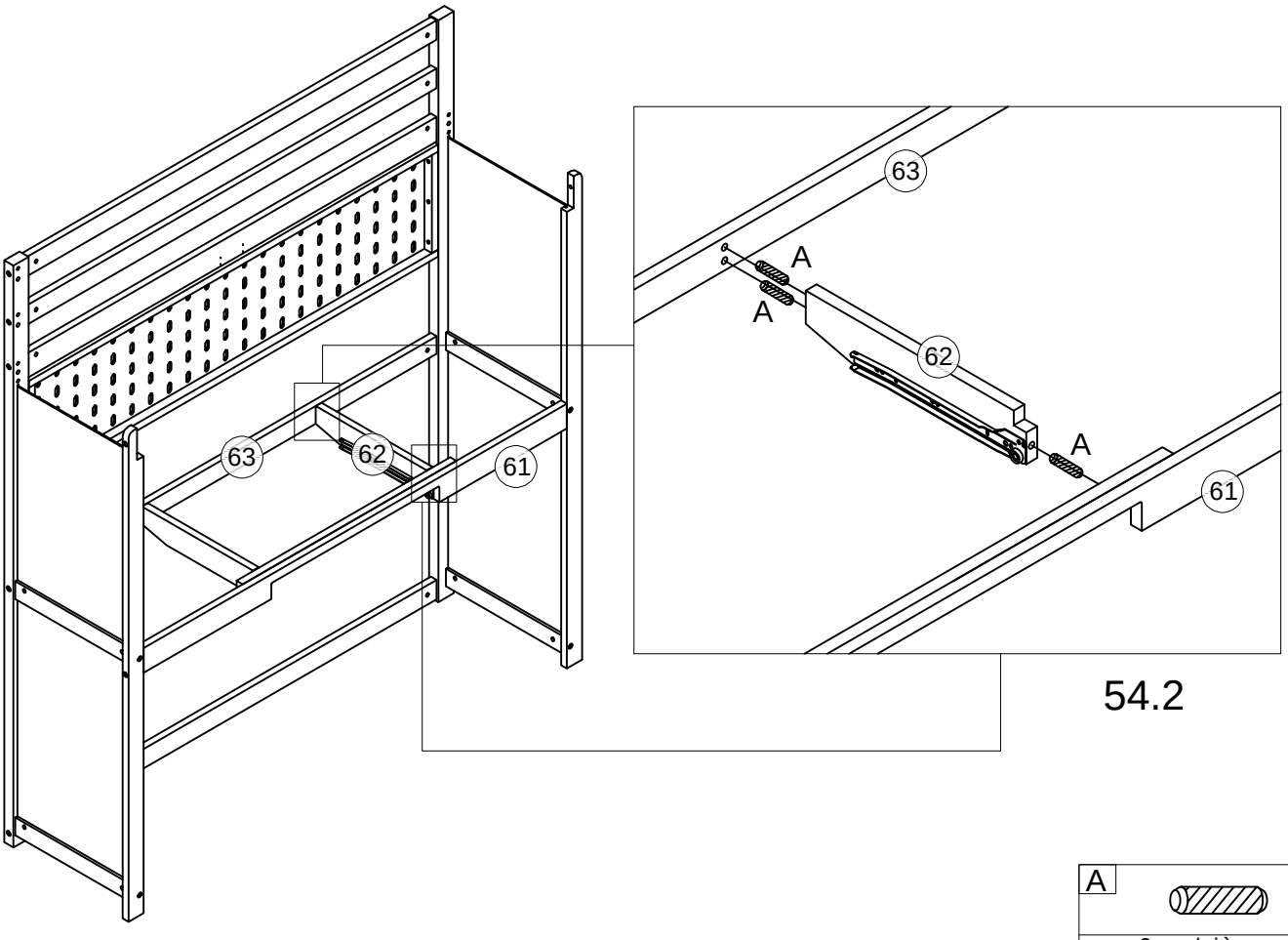

54.2

A	
	6pcs/pièces

Step/Étape 52

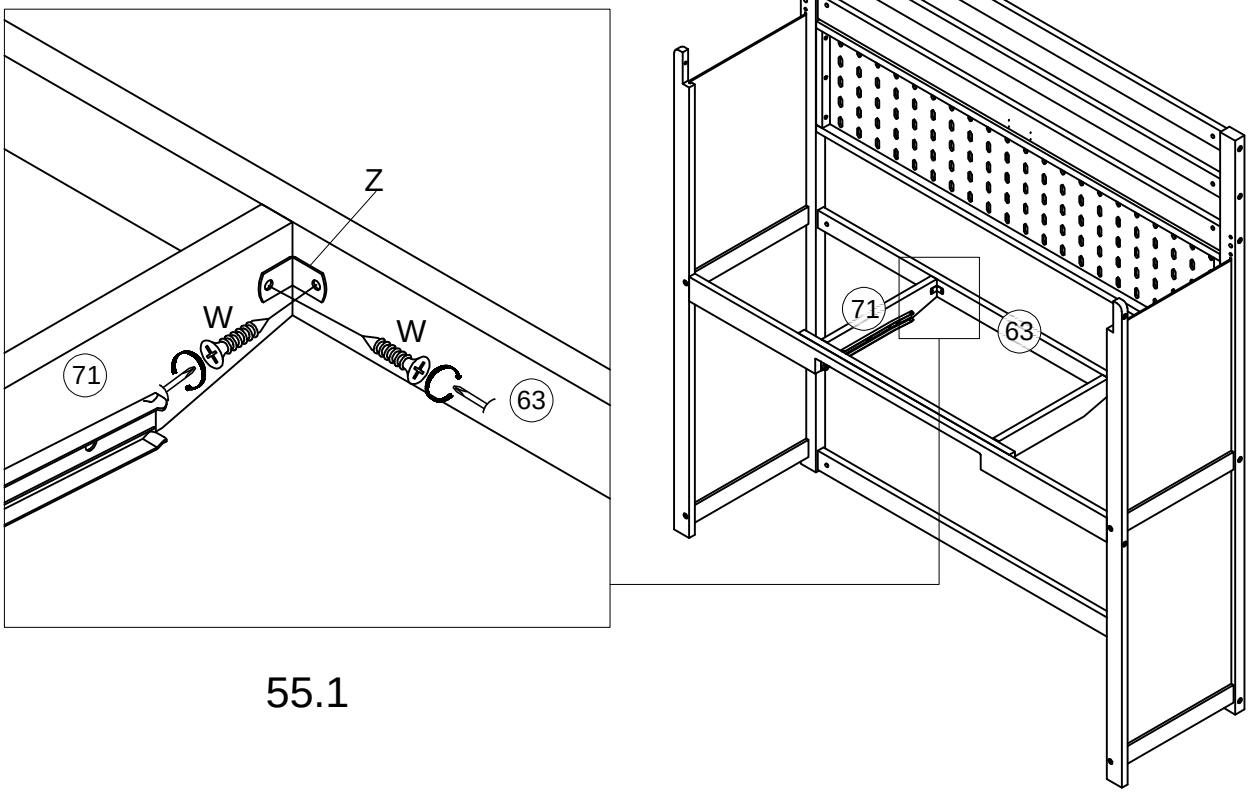

55.1

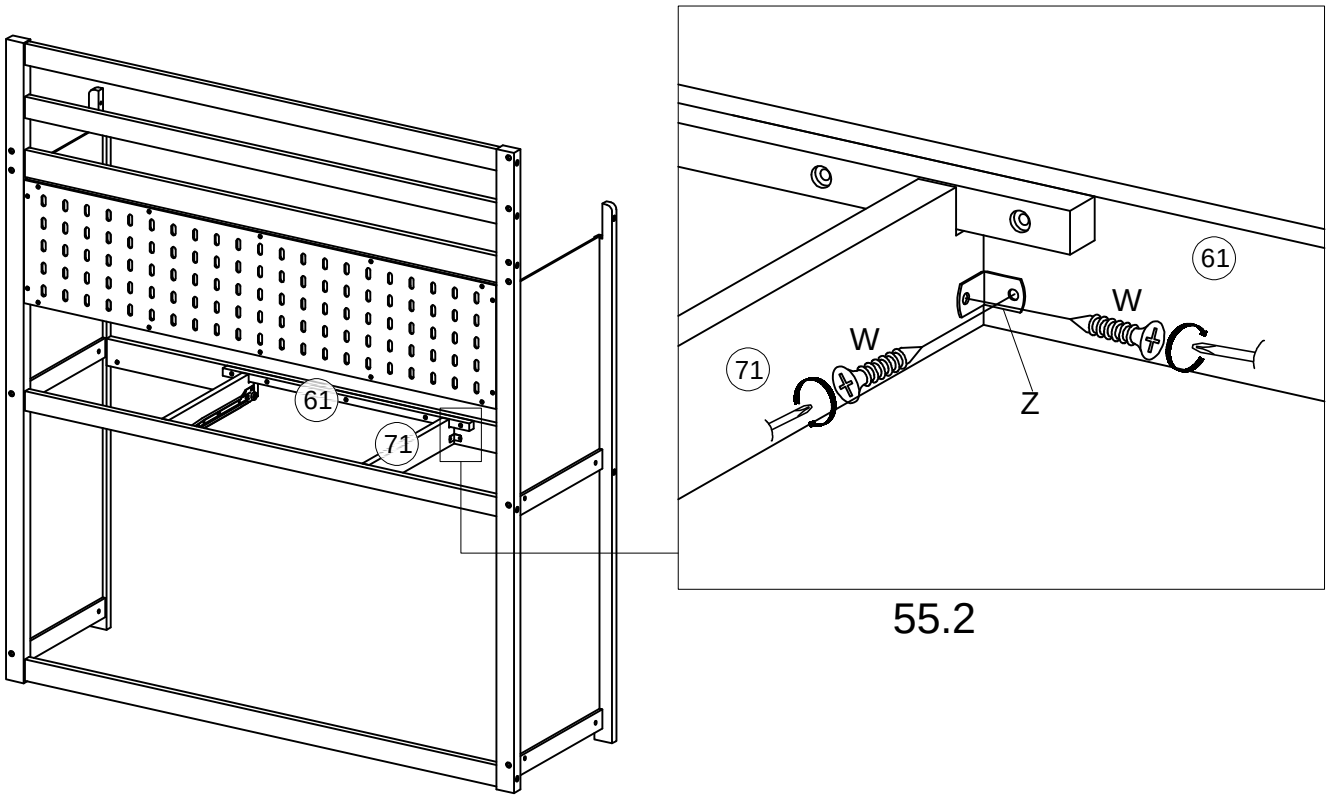

55.2

Z	W
2pcs/pièces	4pcs/pièces

Step/Étape 53

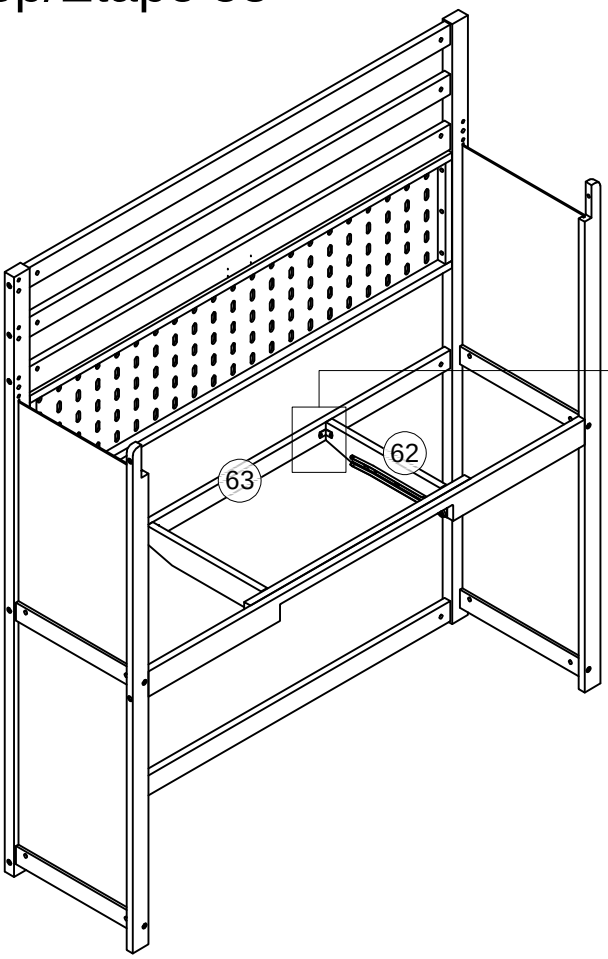

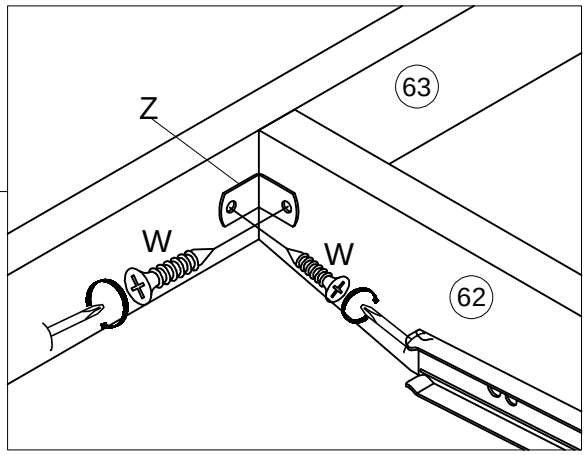

56.1

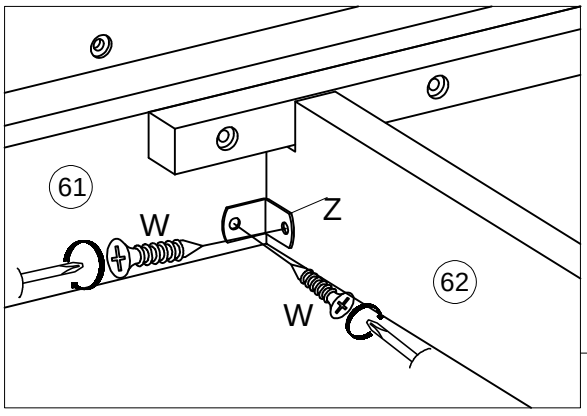

56.2

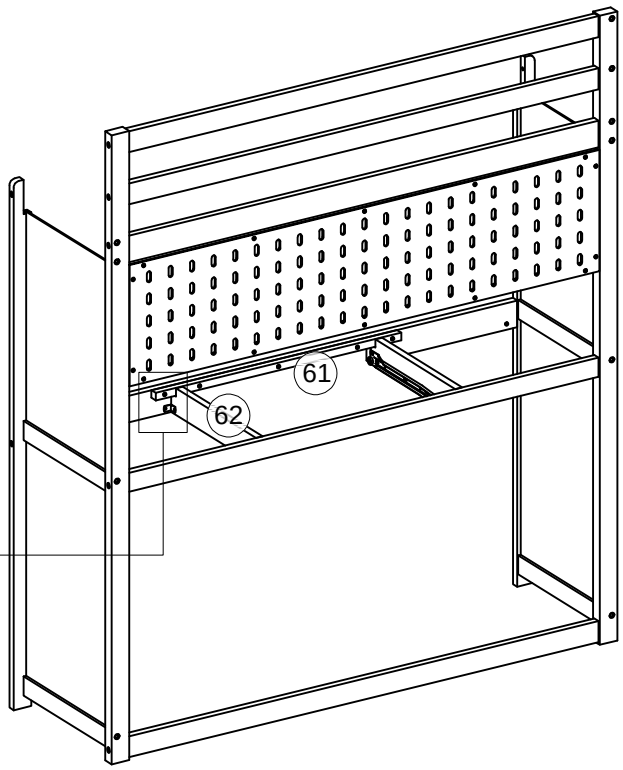

Z	W
2pcs/pièces	4pcs/pièces

Step/Étape 54

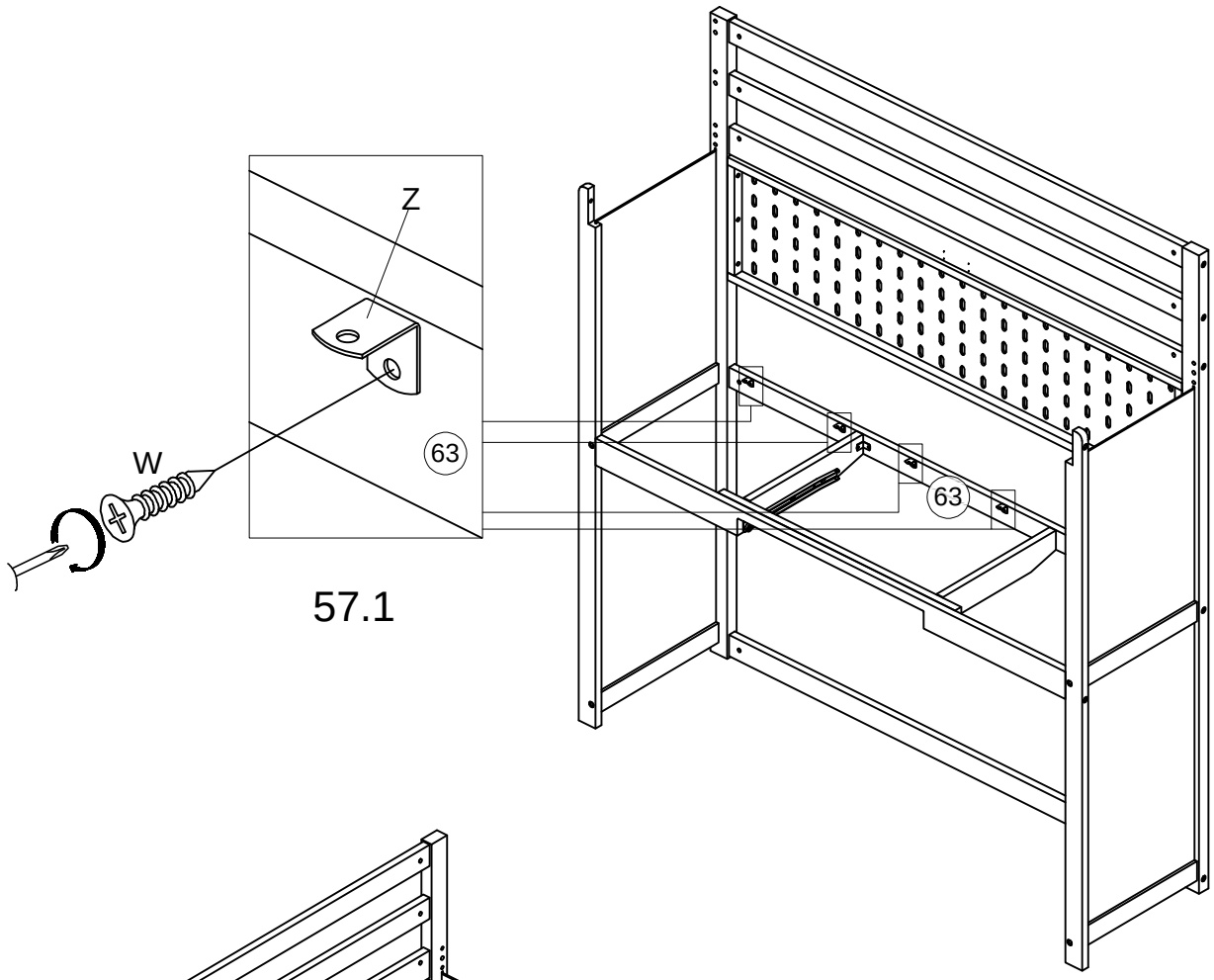

57.1

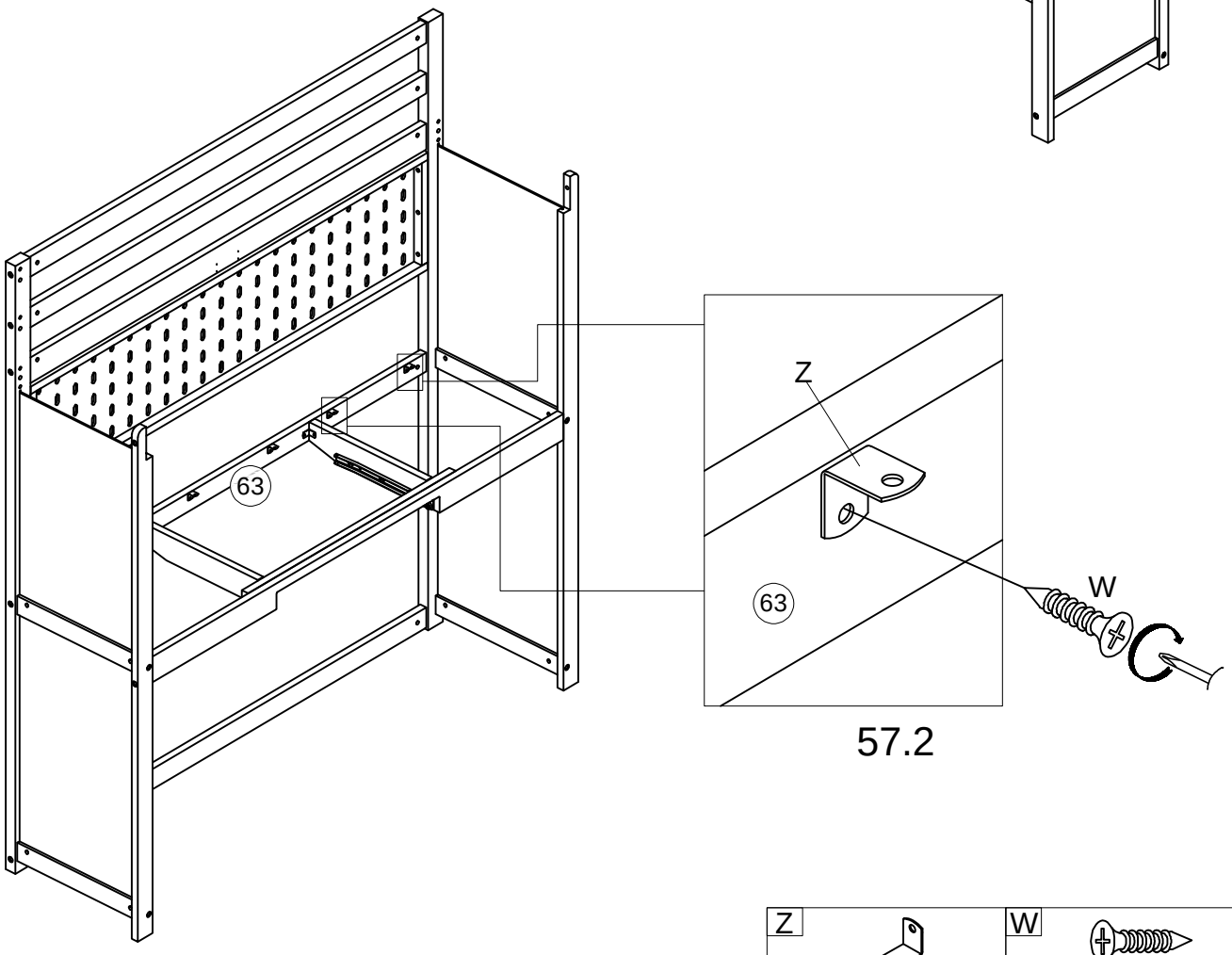

57.2

Z	W
6pcs/pièces	6pcs/pièces

Step/Étape 55

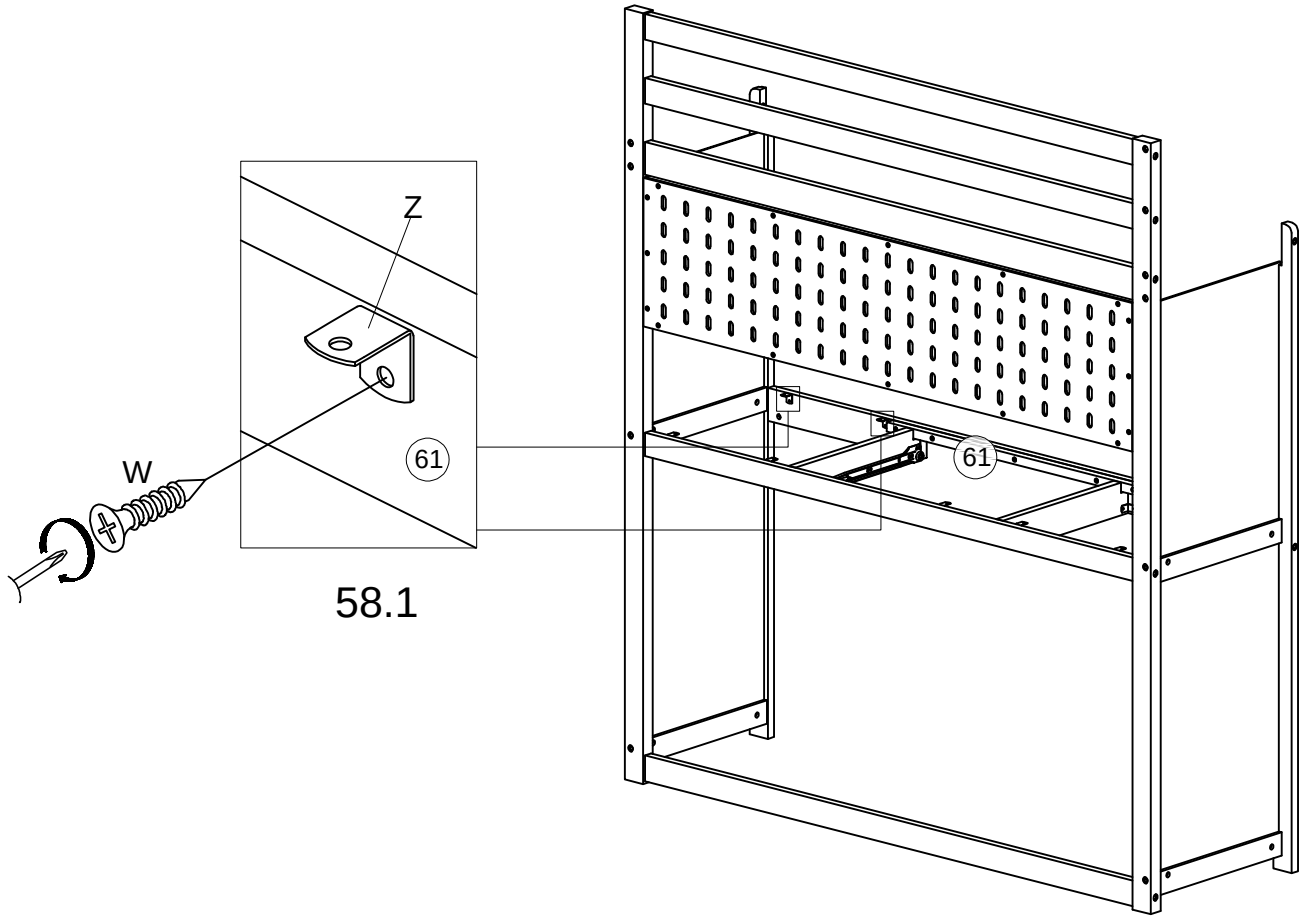

58.1

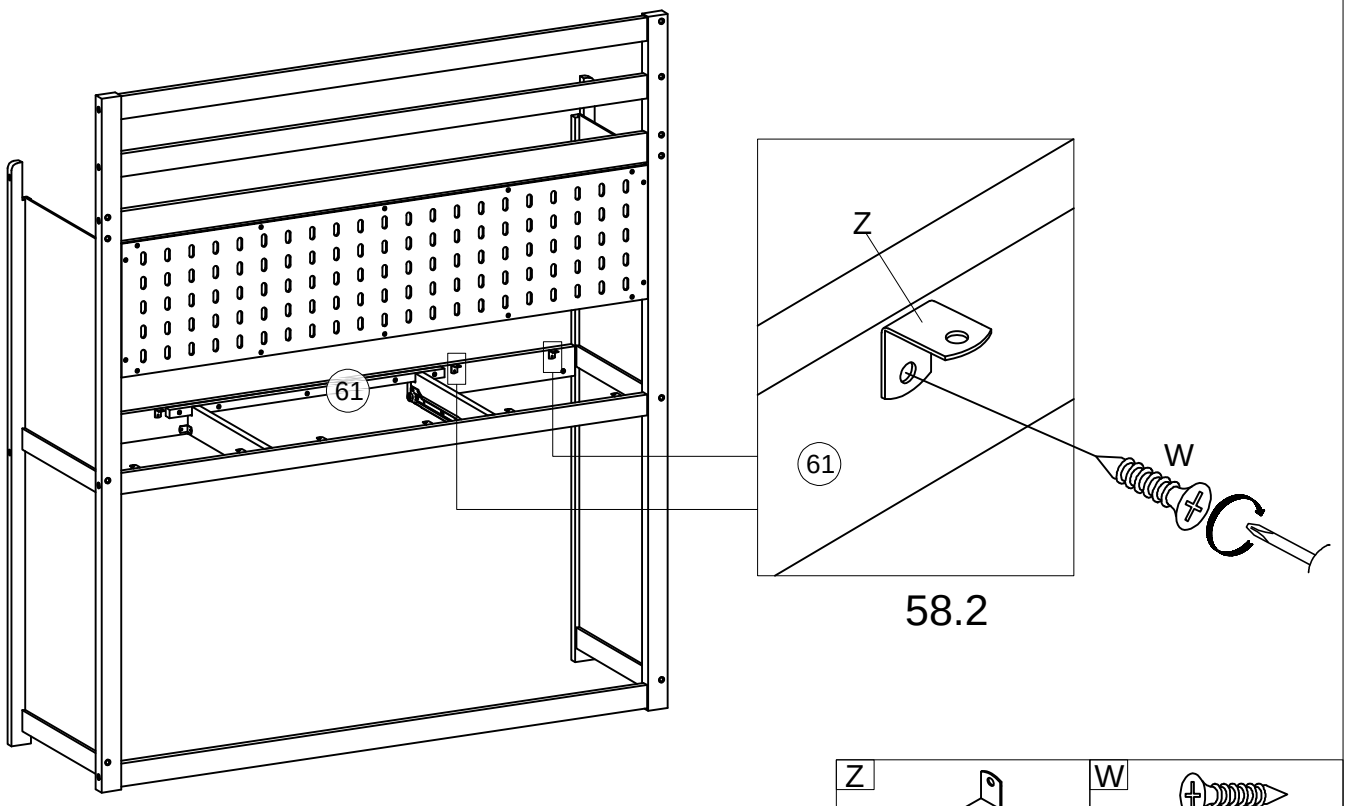

58.2

Z	W
4pcs/pièces	4pcs/pièces

Step/Étape 56

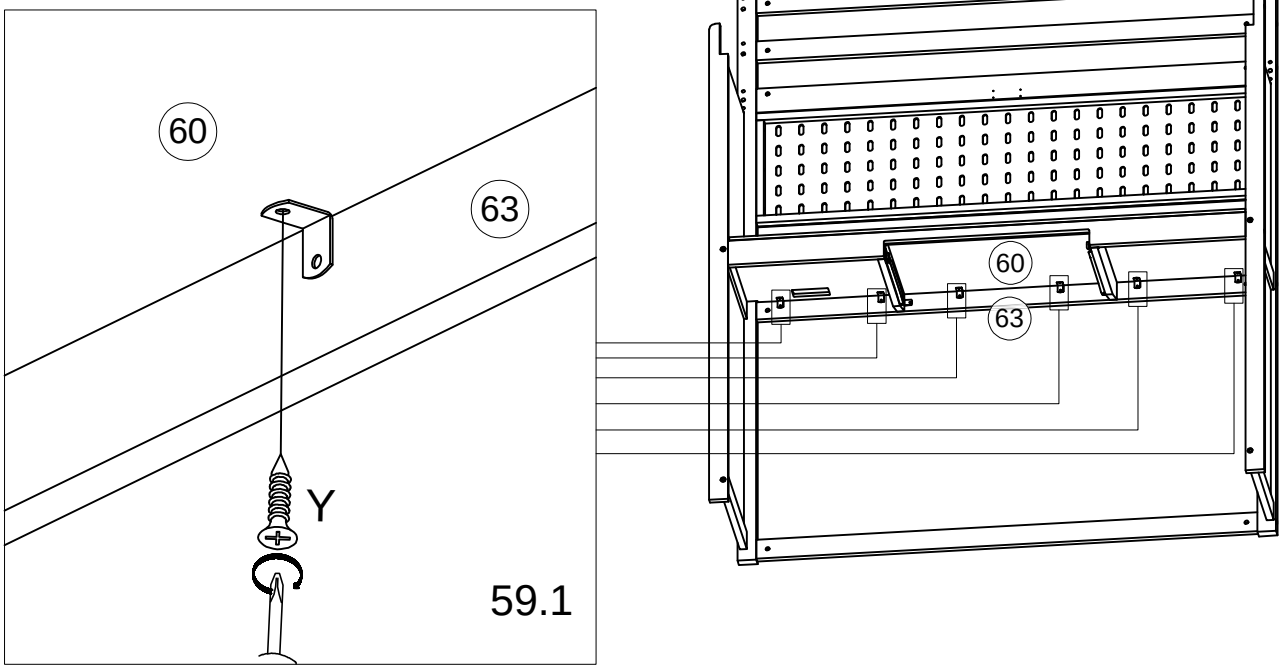

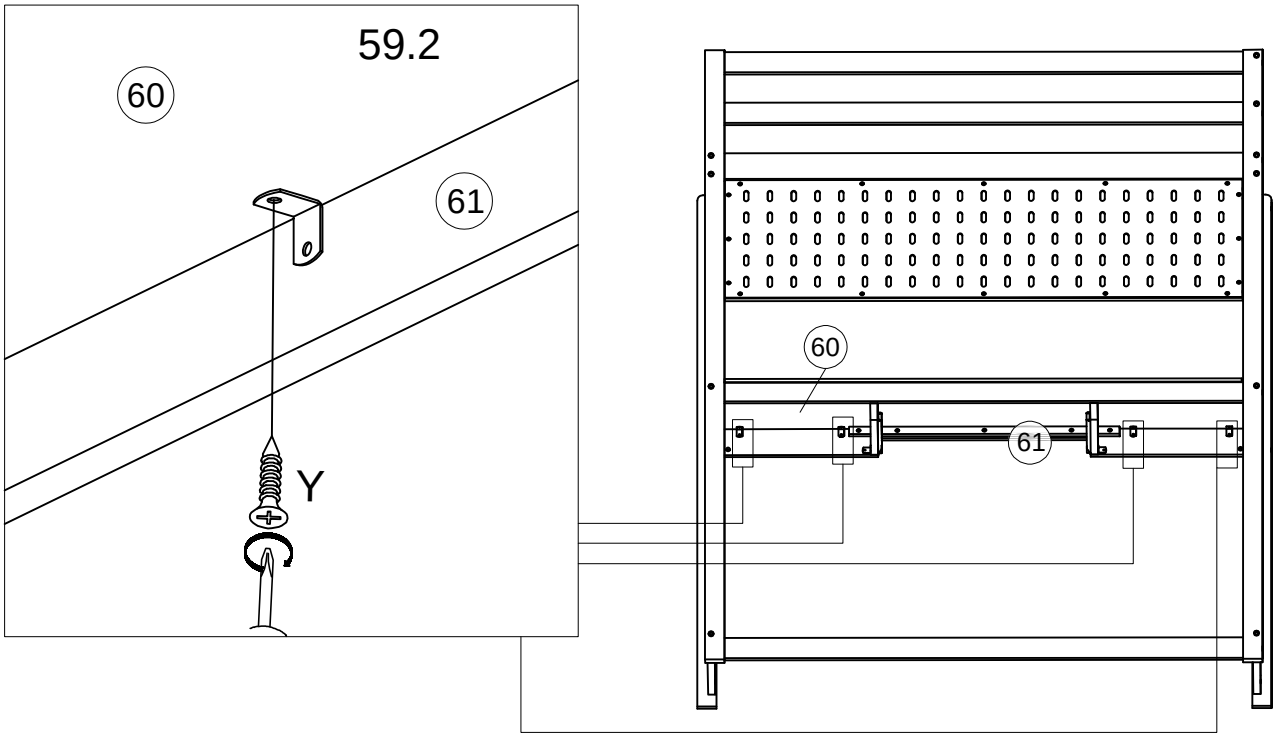

Y	
	10pcs/pièces

Step/Étape 57

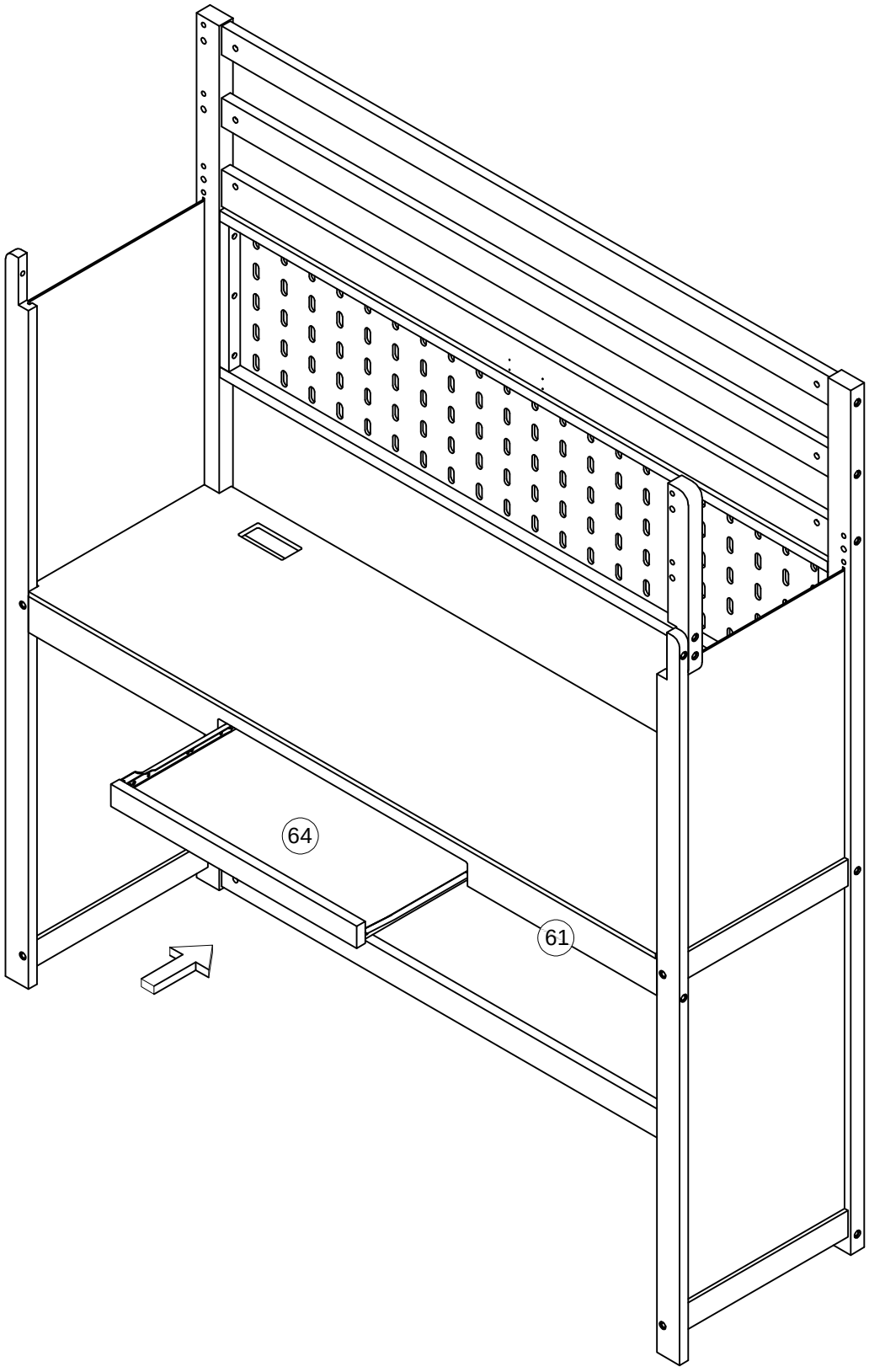

Step/Étape 58

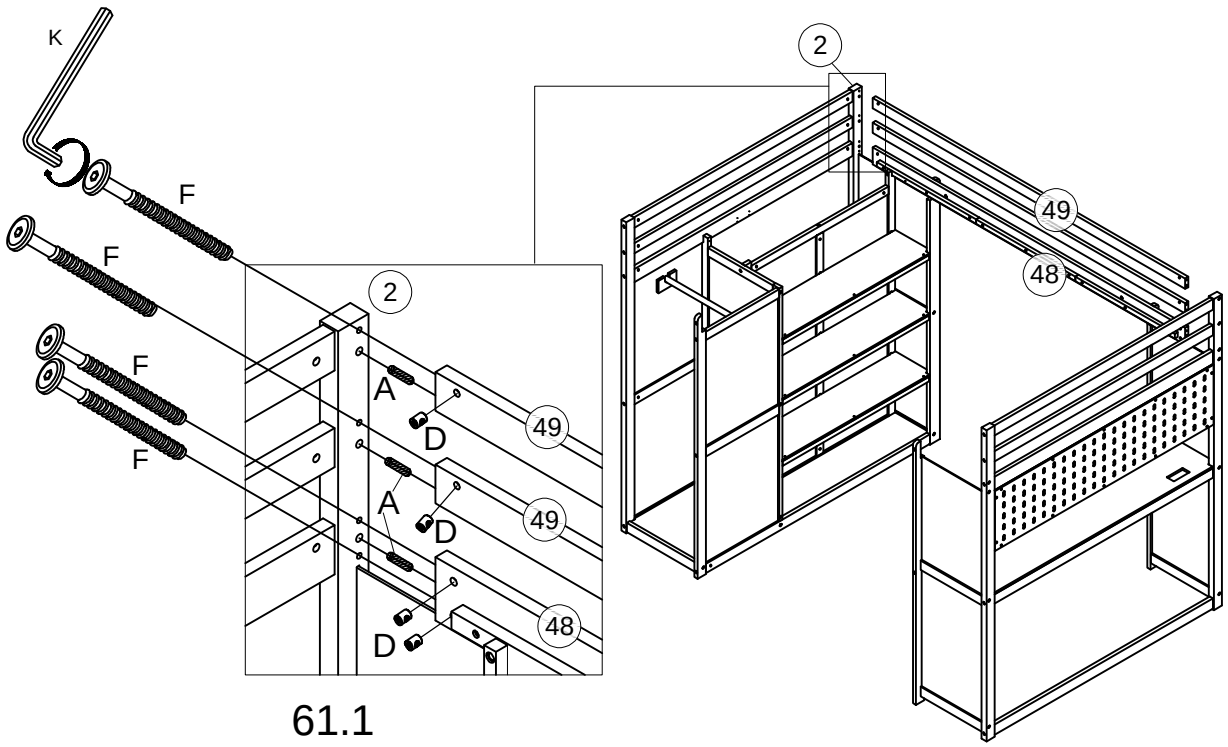

61.1

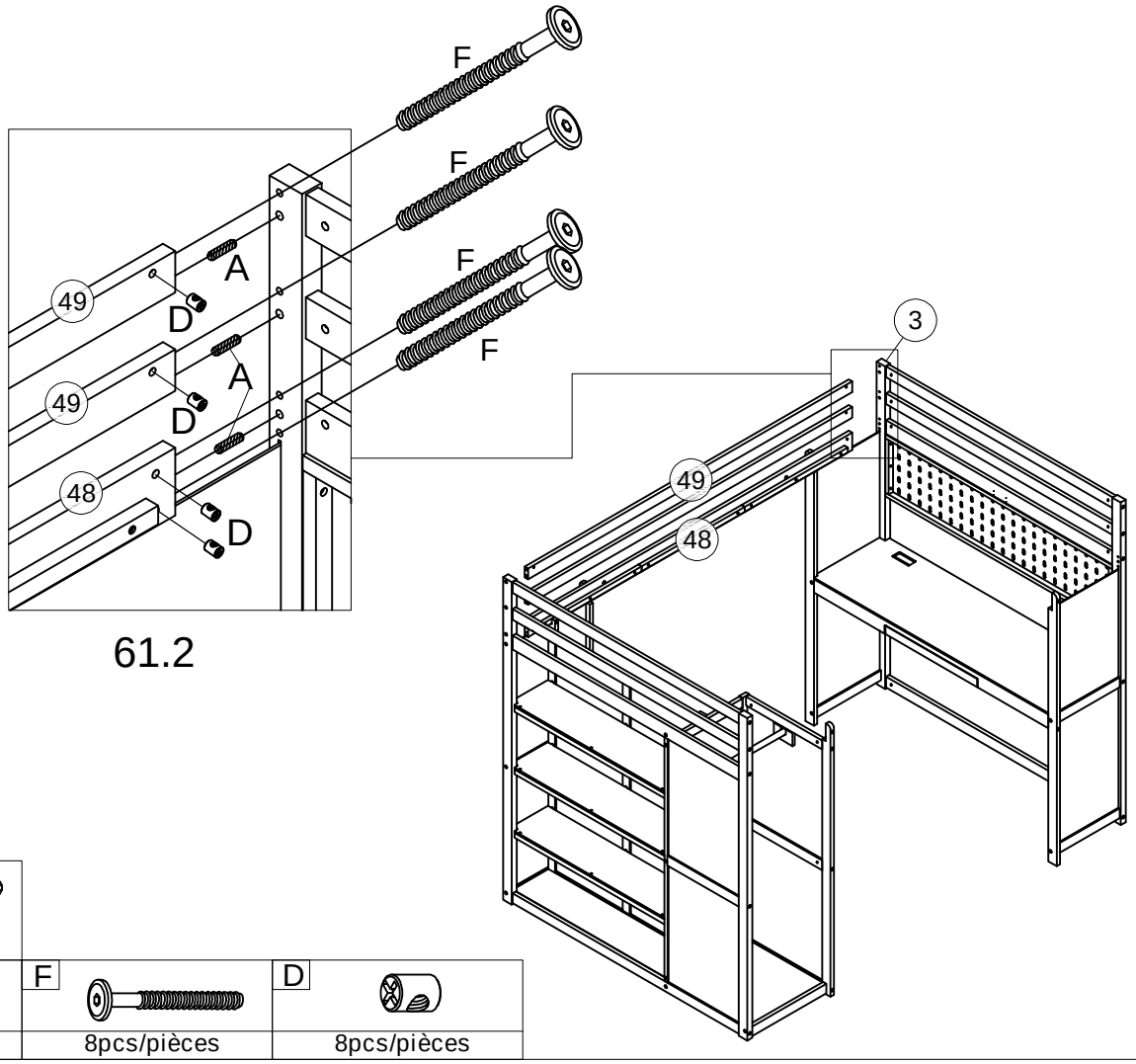

61.2

K	A	F	D
	6pcs/pièces	8pcs/pièces	8pcs/pièces

Step/Étape 59

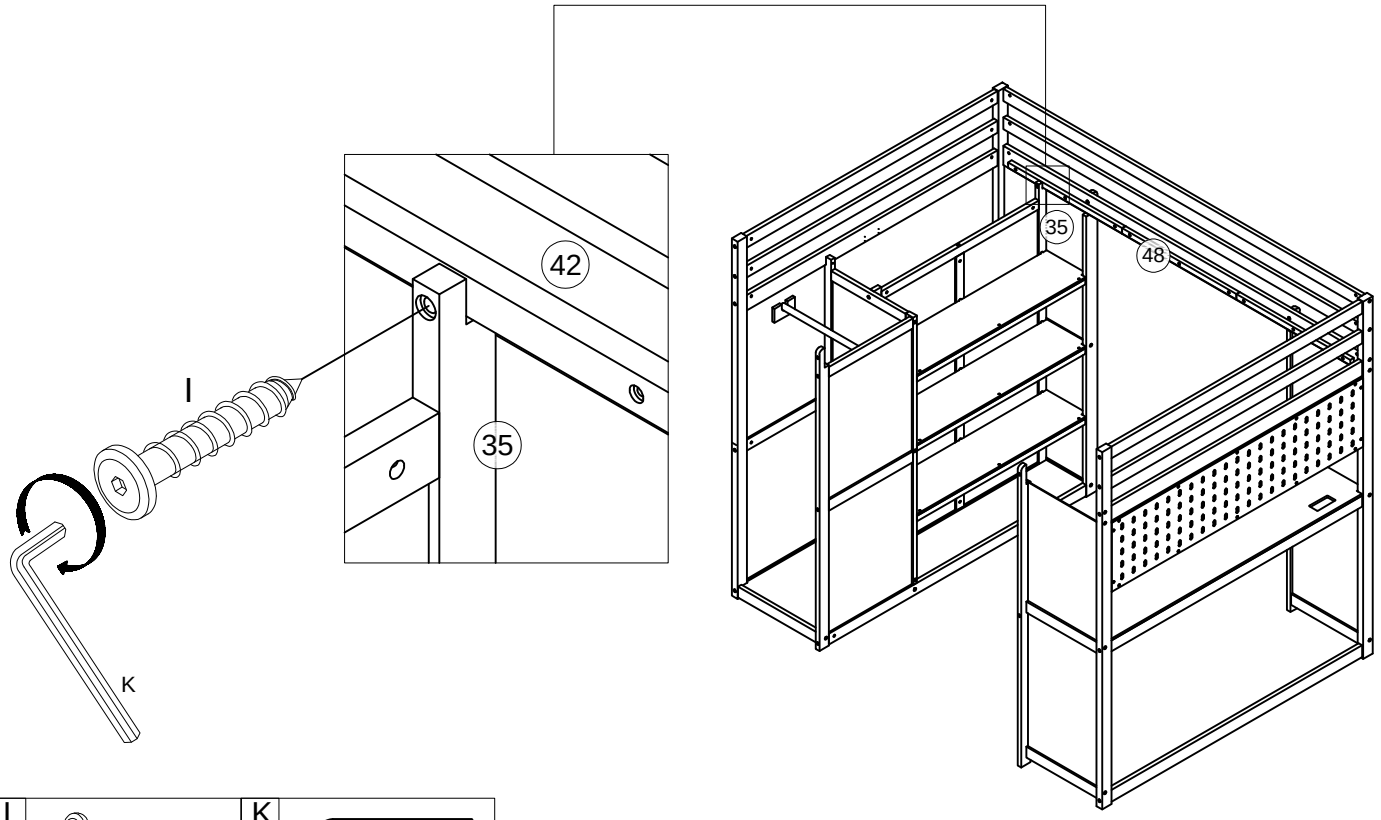

I	K
1pc/pièce	

Step/Étape 60

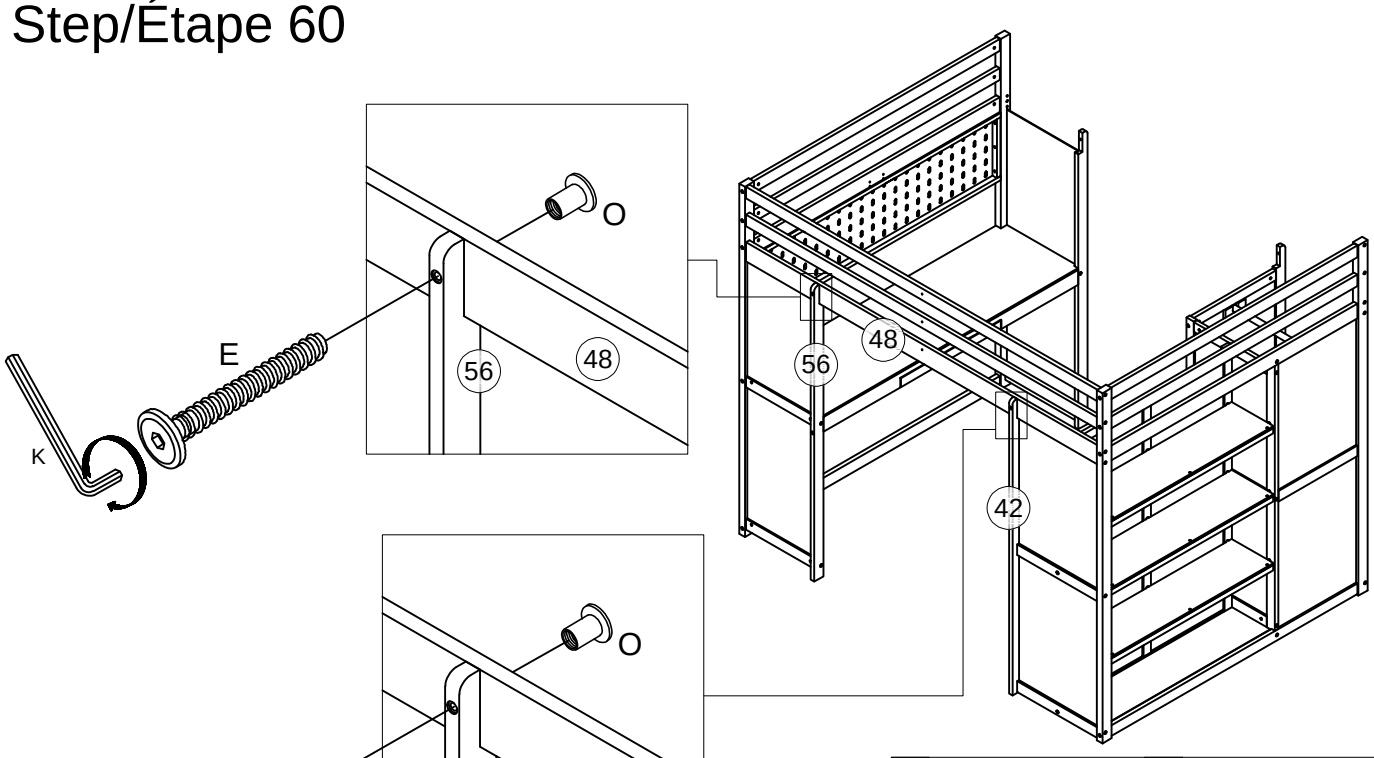

K	R	O
	1pc/pièce	
E		
1pc/pièce		2pcs/pièces

Step/Étape 61

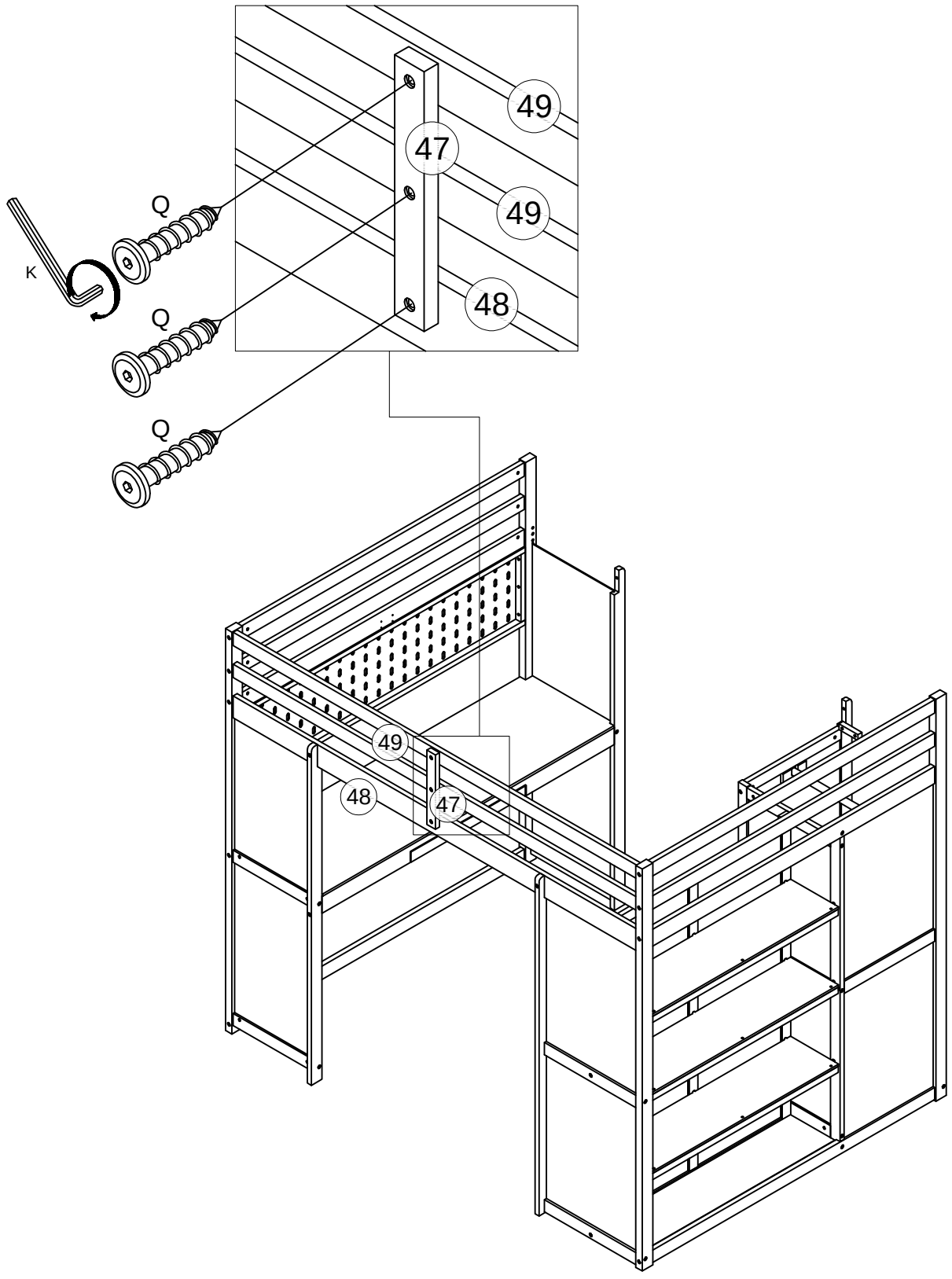

K	Q
	3pcs/pièces

Step/Étape 62

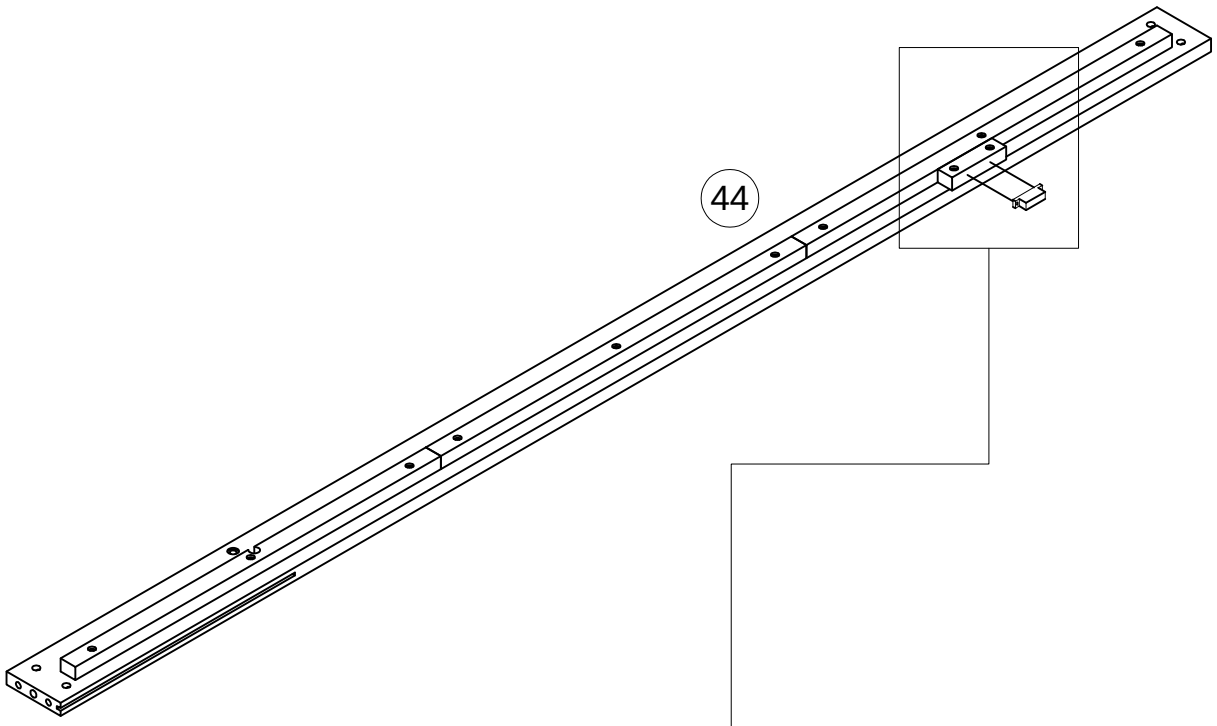

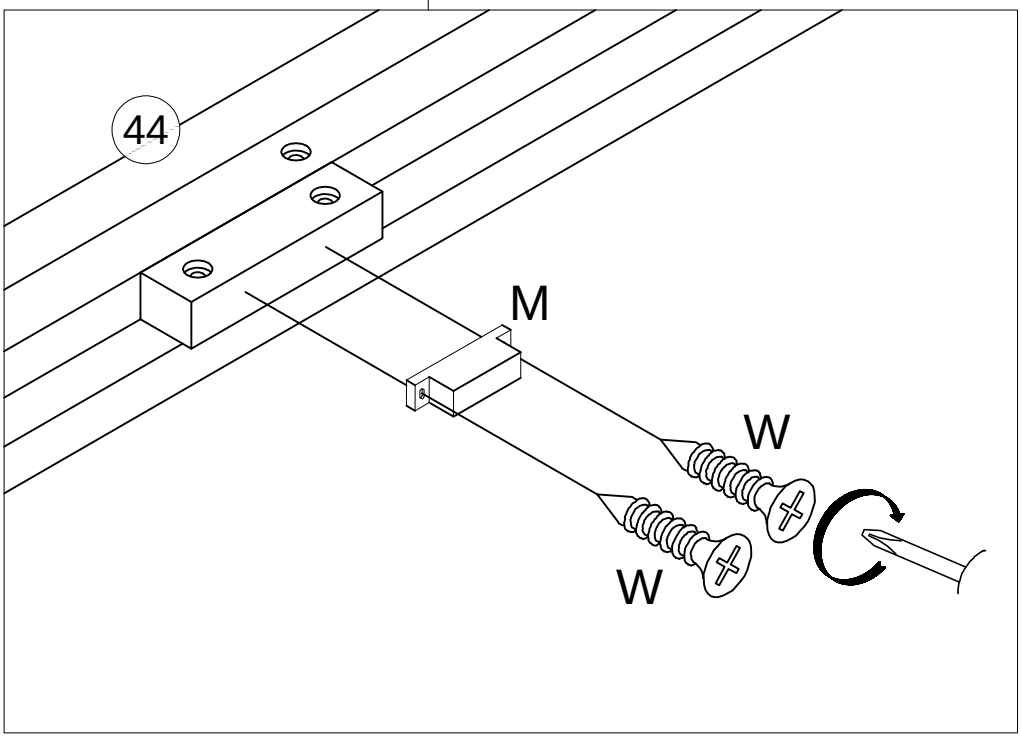

M	W
1pc/pièce	2pcs/pièces

Step/Étape 63

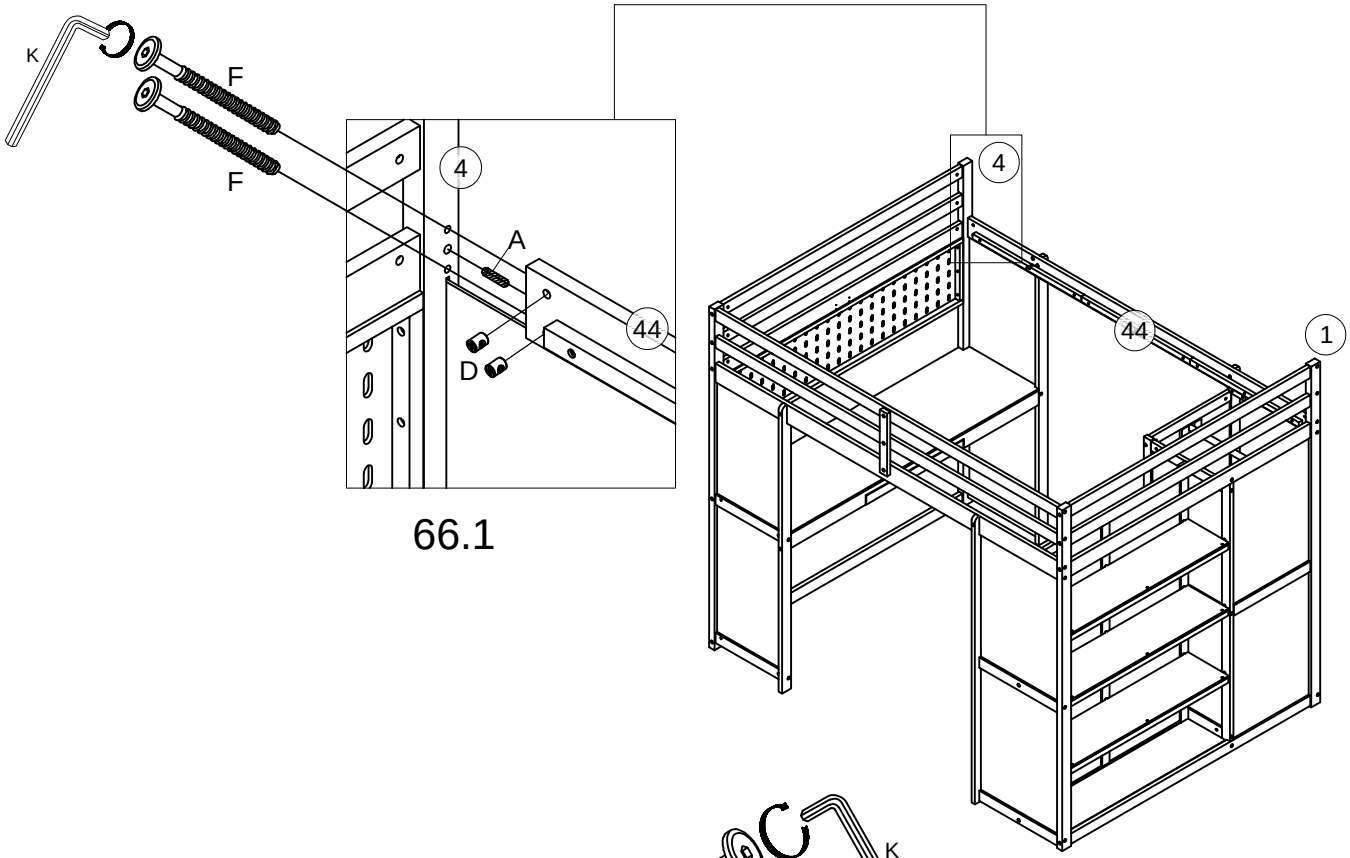

66.1

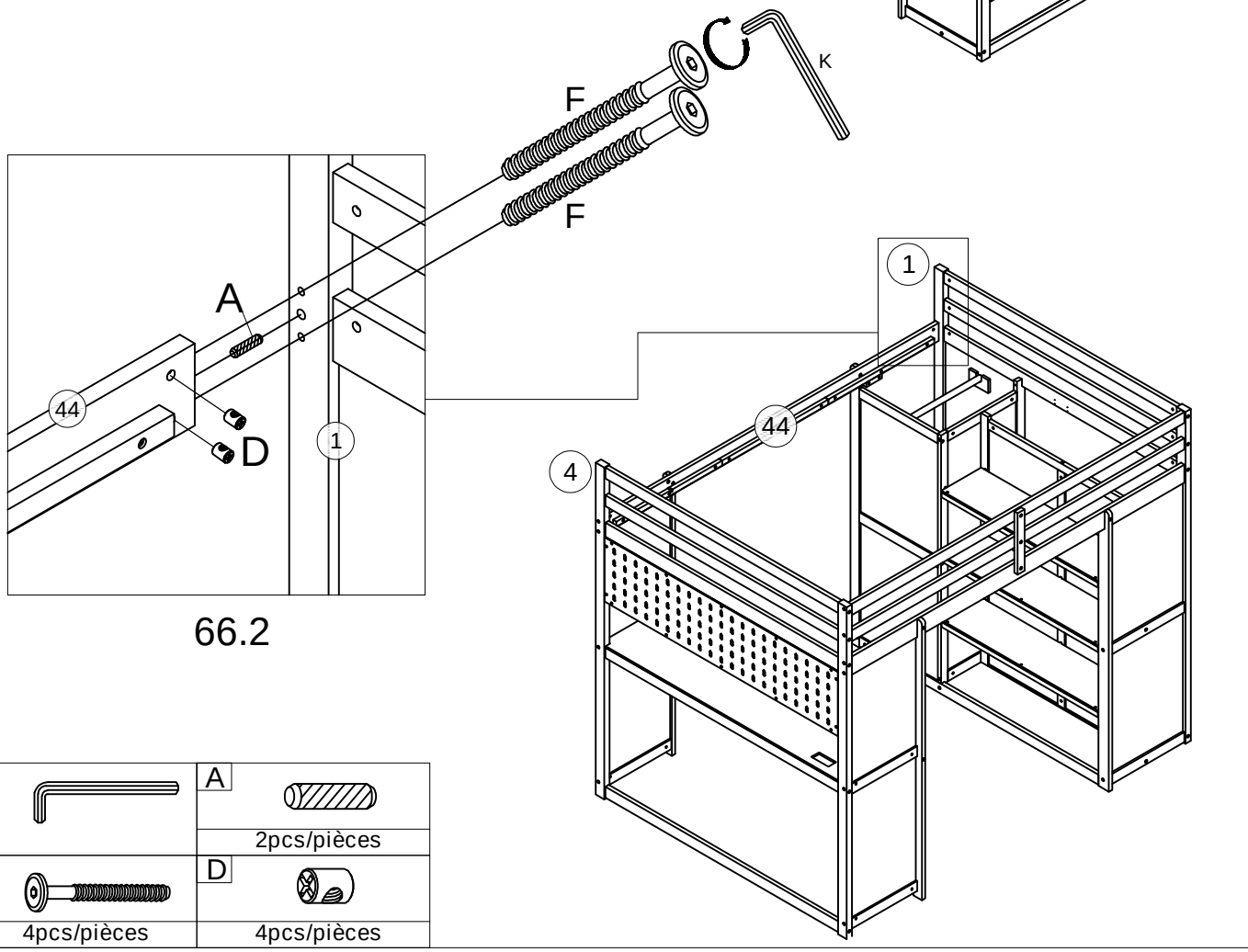

66.2

K	A 2pcs/pièces
F 4pcs/pièces	D 4pcs/pièces

Step/Étape 64

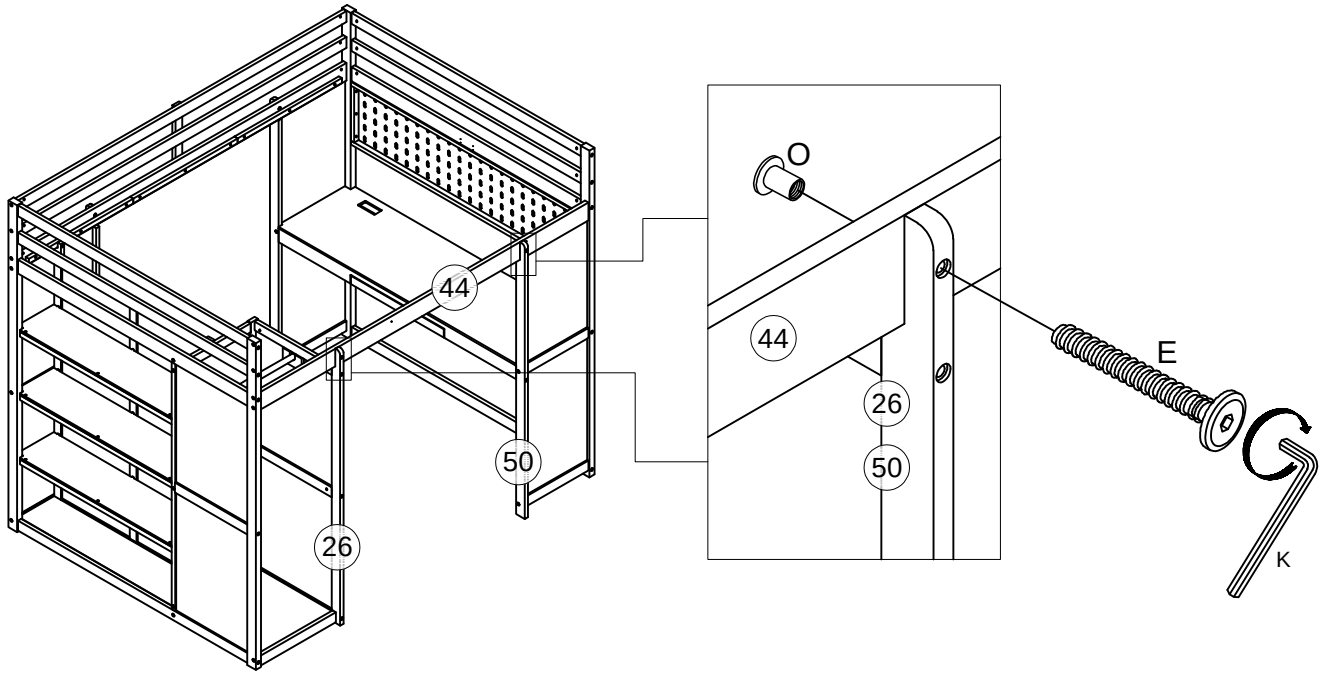

E	O	K
2pcs/pièces	2pcs/pièces	

Step/Étape 65

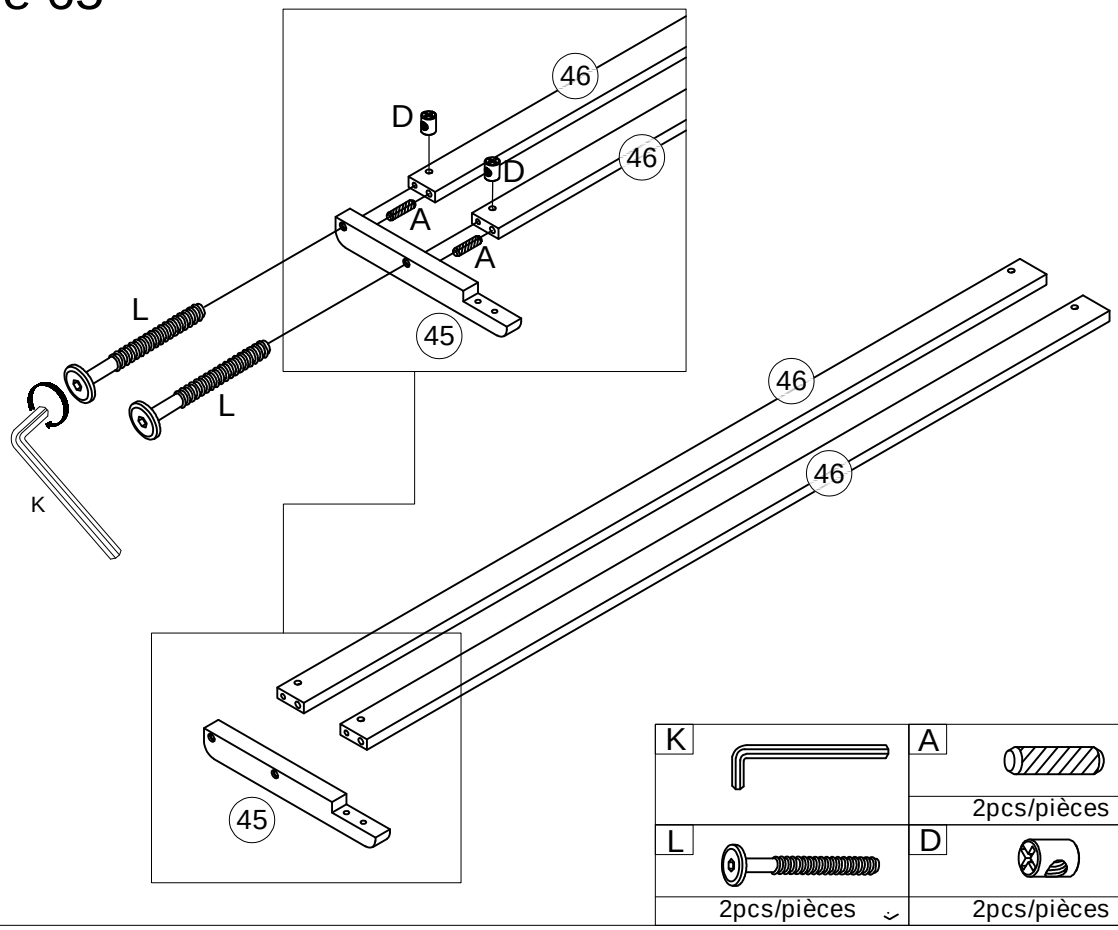

K	A	L	D
	2pcs/pièces	2pcs/pièces	2pcs/pièces

Step/Étape 66

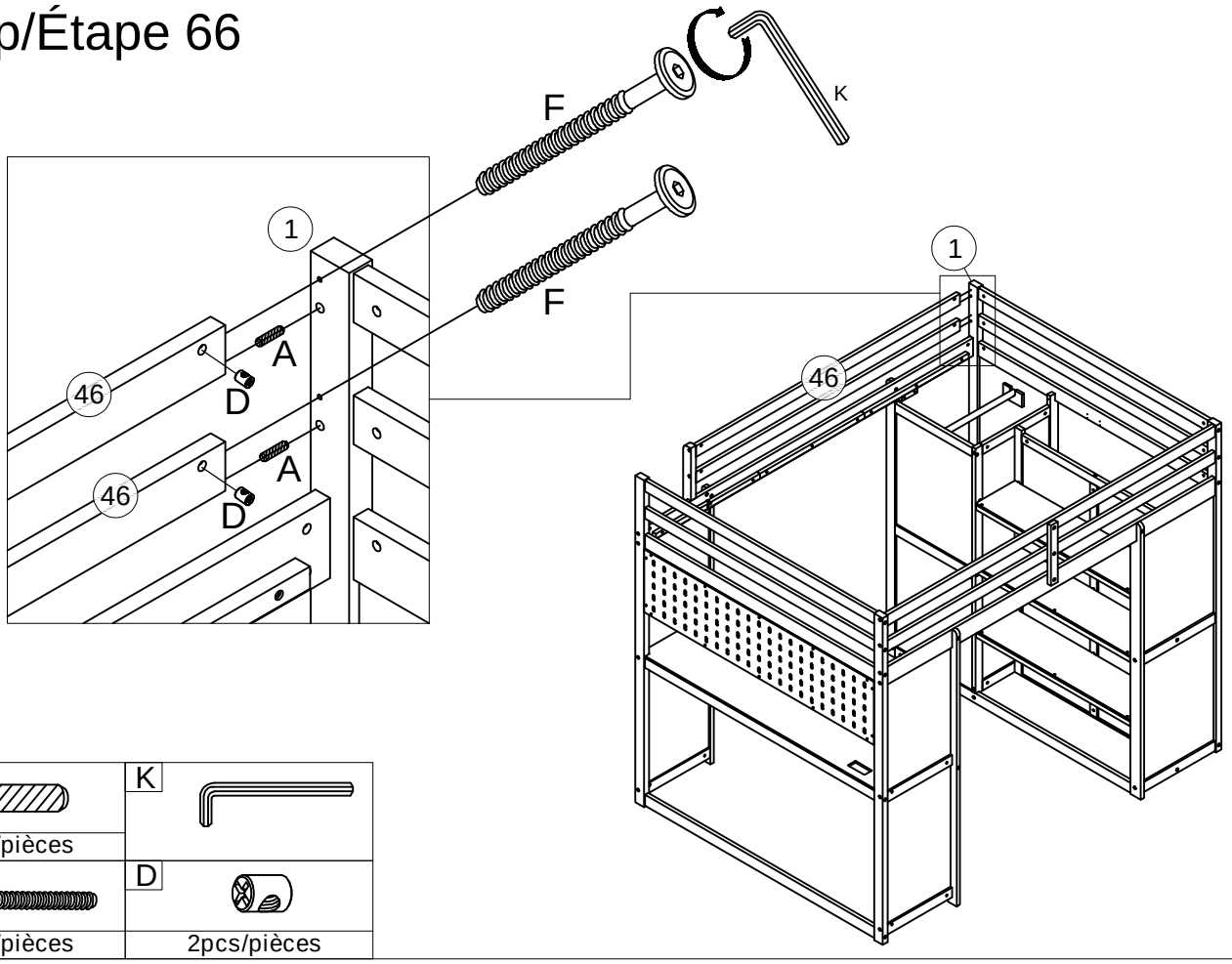

A 2pcs/pièces	K
F 2pcs/pièces	D 2pcs/pièces

Step/Étape 67

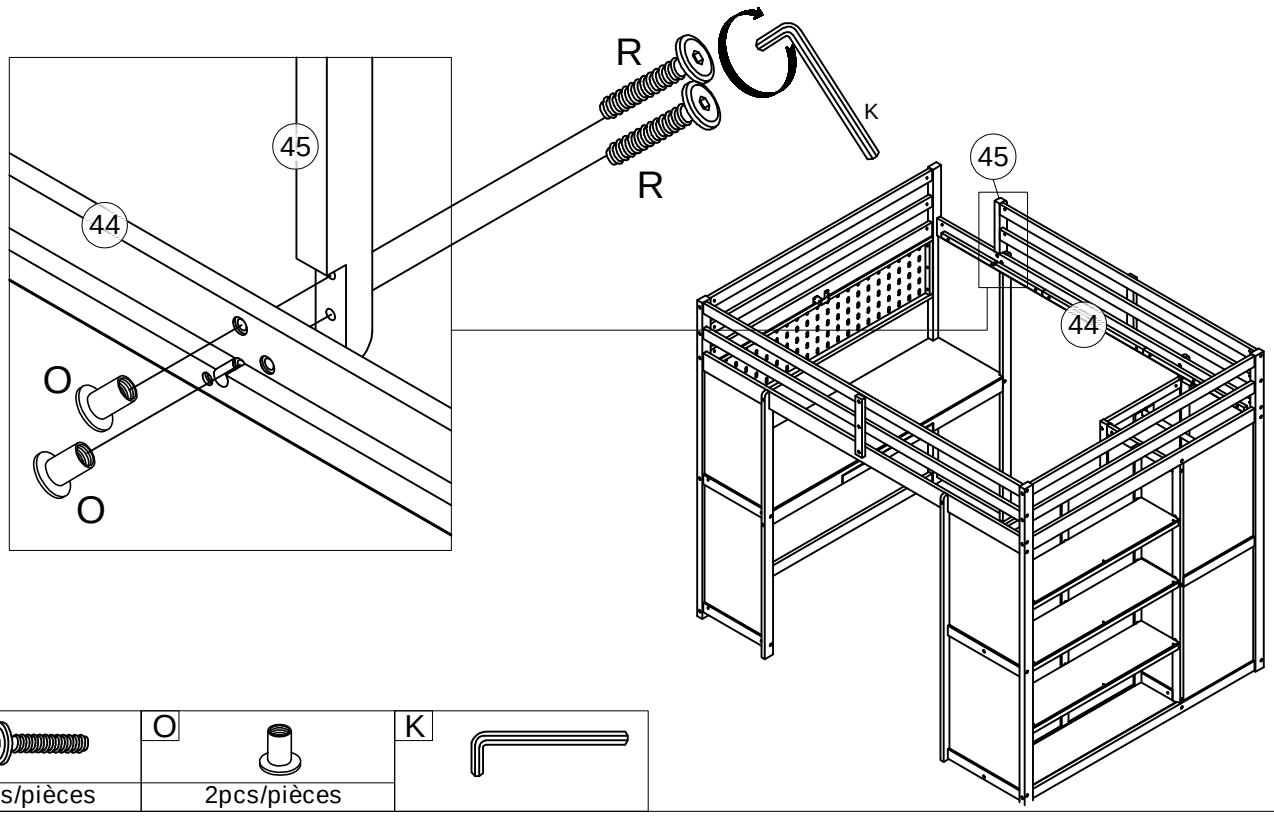

R 2pcs/pièces	O 2pcs/pièces	K

Step/Étape 68

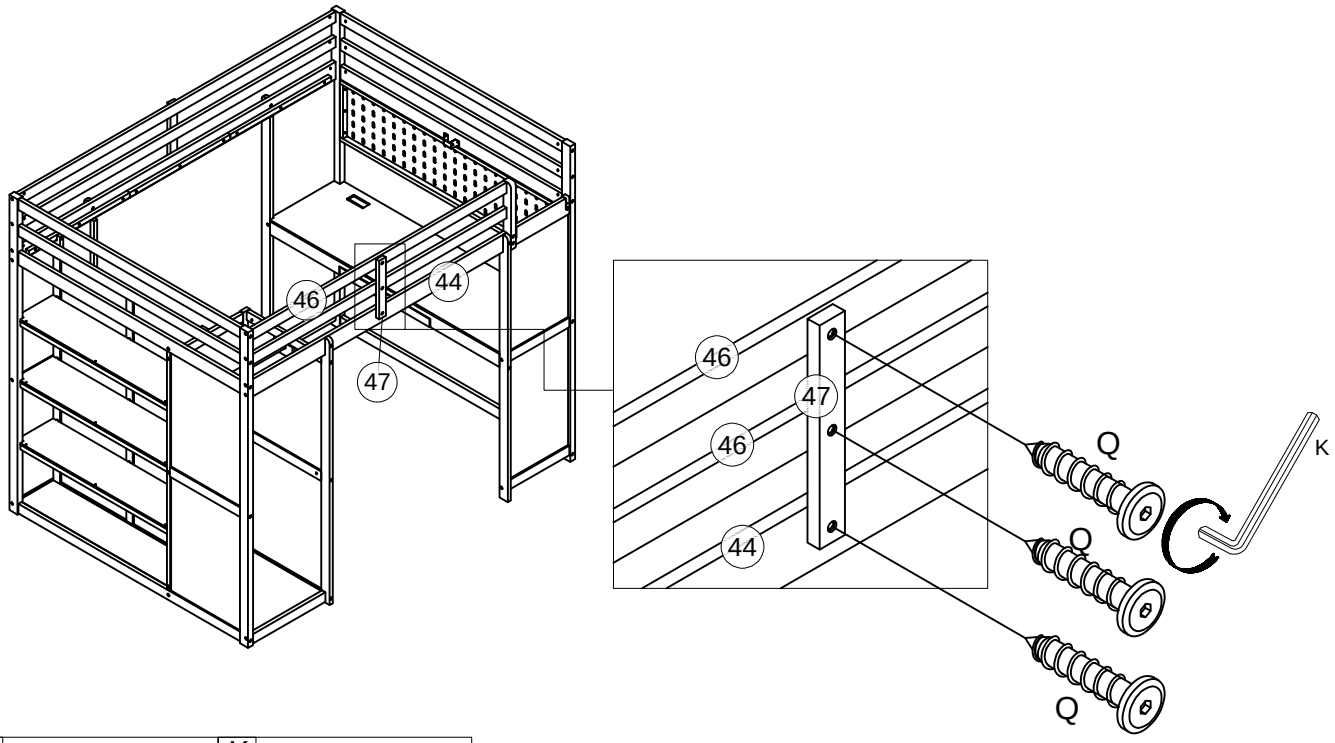

Q	K
3pcs/pièces	

Step/Étape 69

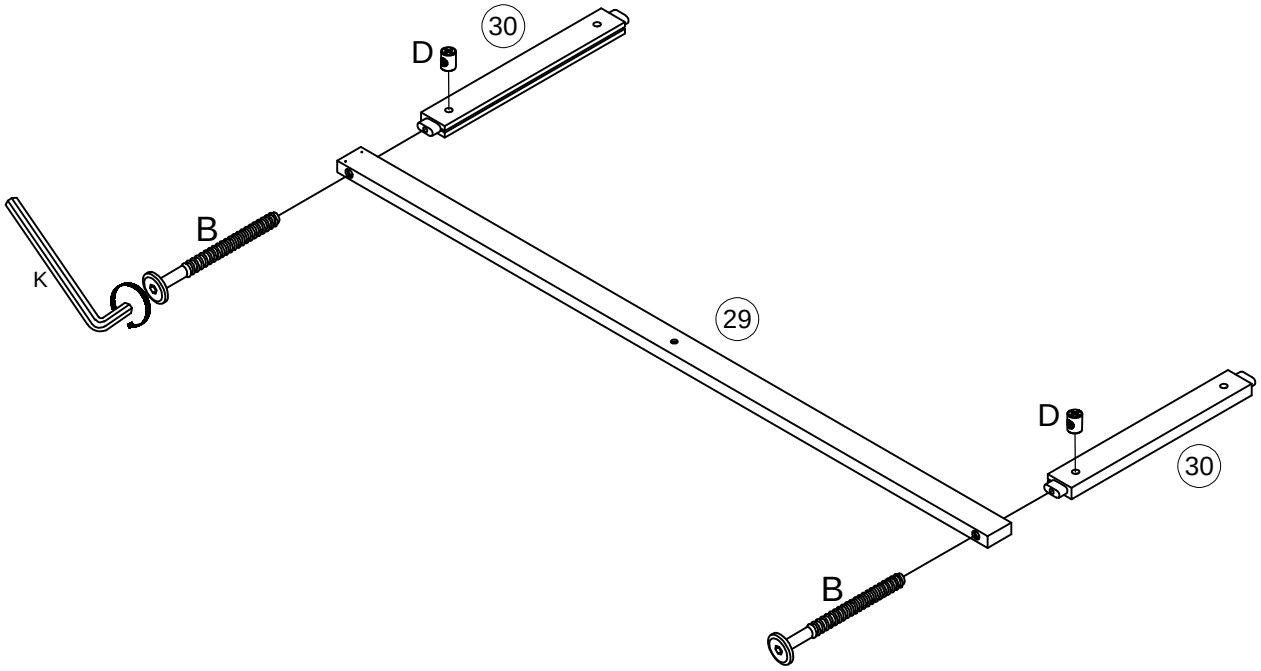

K	B	D
	2pcs/pièces	2pcs/pièces

Step/Étape 70

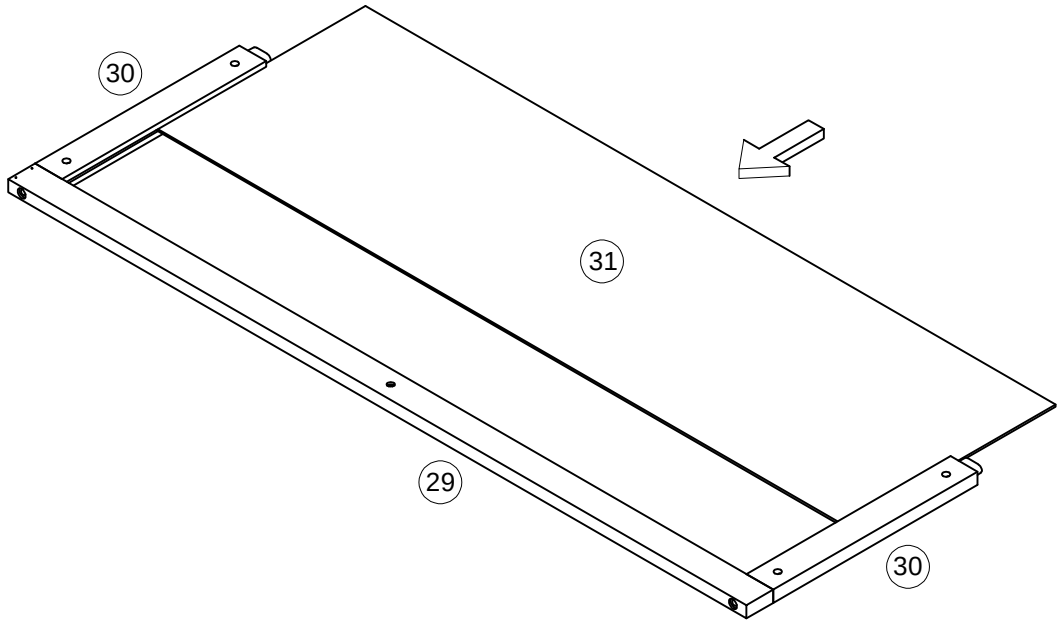

Step/Étape 71

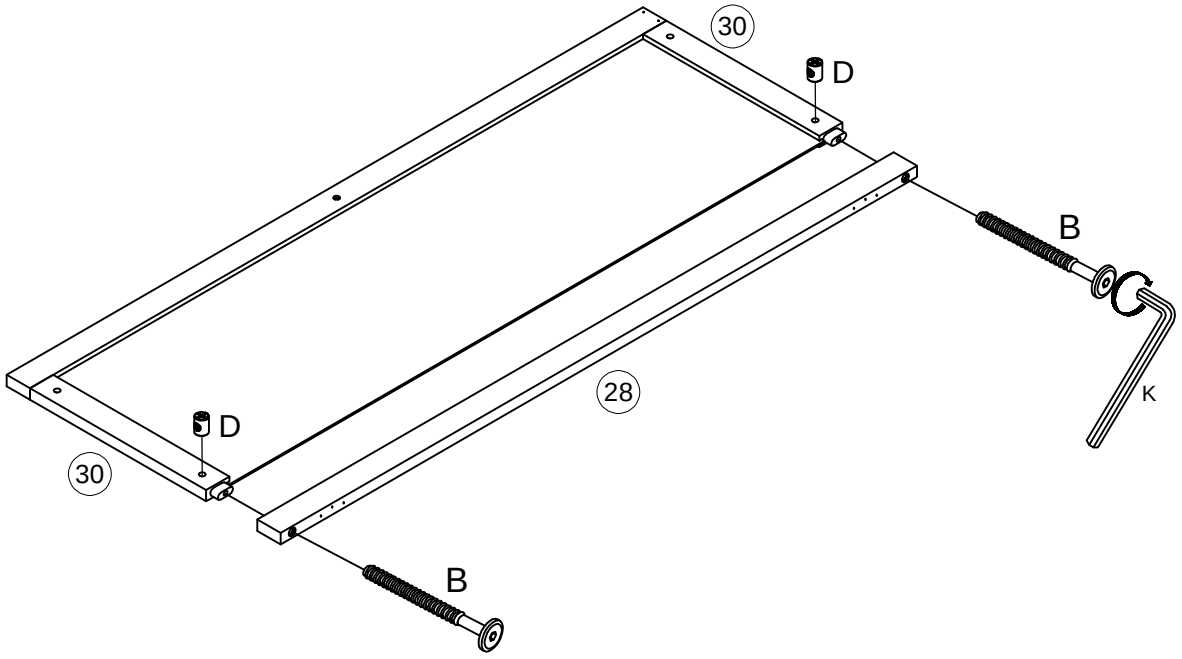

B	D	K
2pcs/pièces	2pcs/pièces	

Step/Étape 72

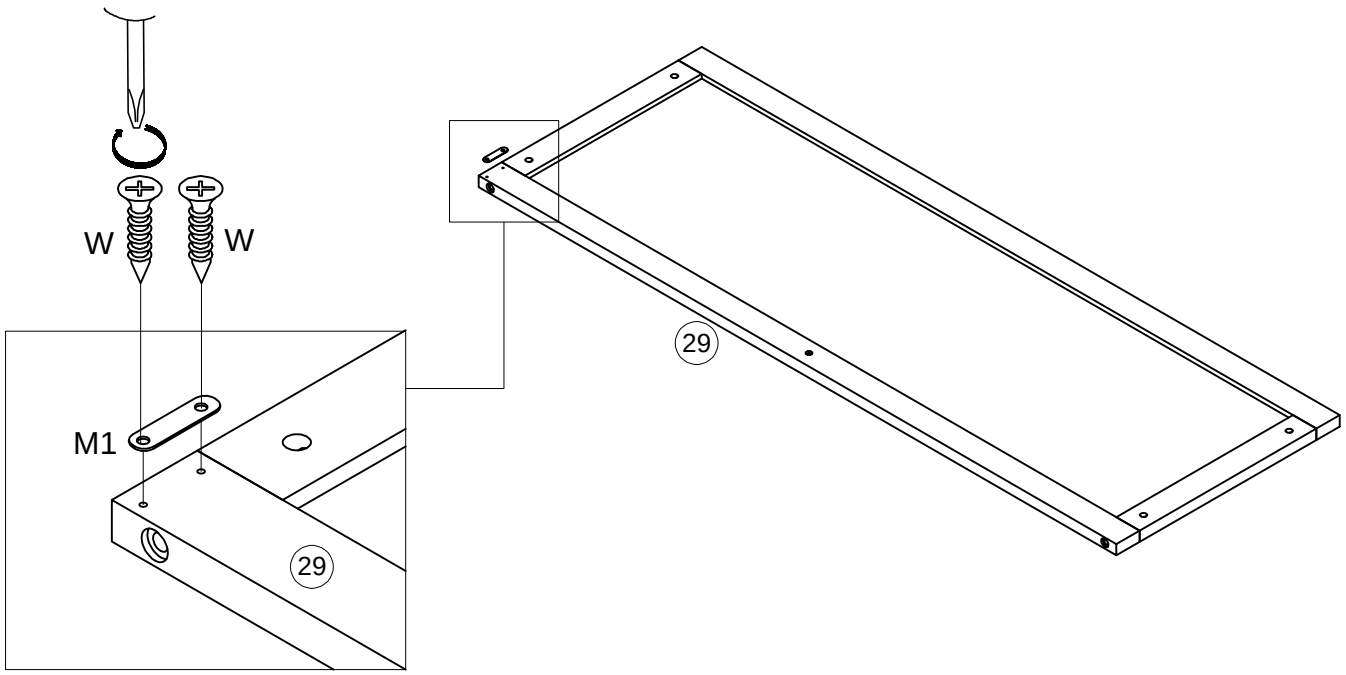

M1	W
1pc/pièce	2pcs/pièces

Step/Étape 73

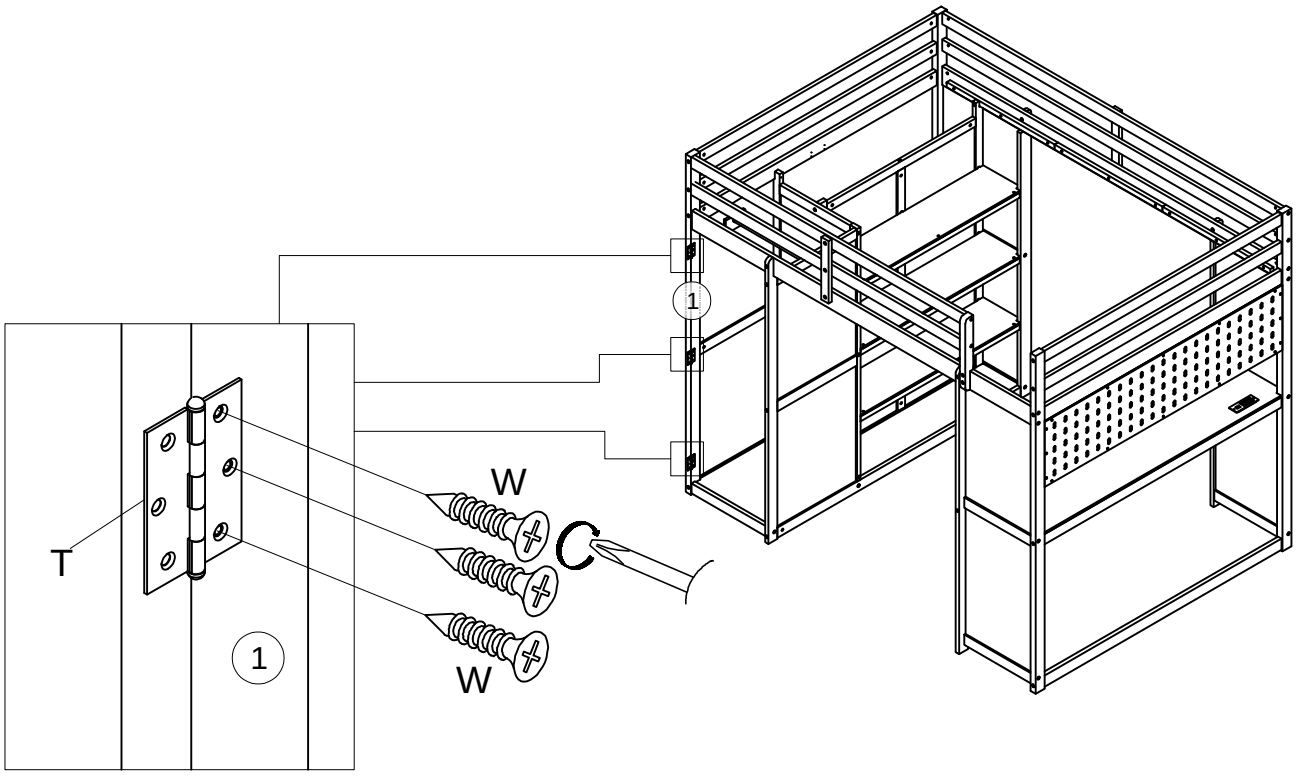

T	W
3pcs/pièces	9pcs/pièces

Step/Étape 74

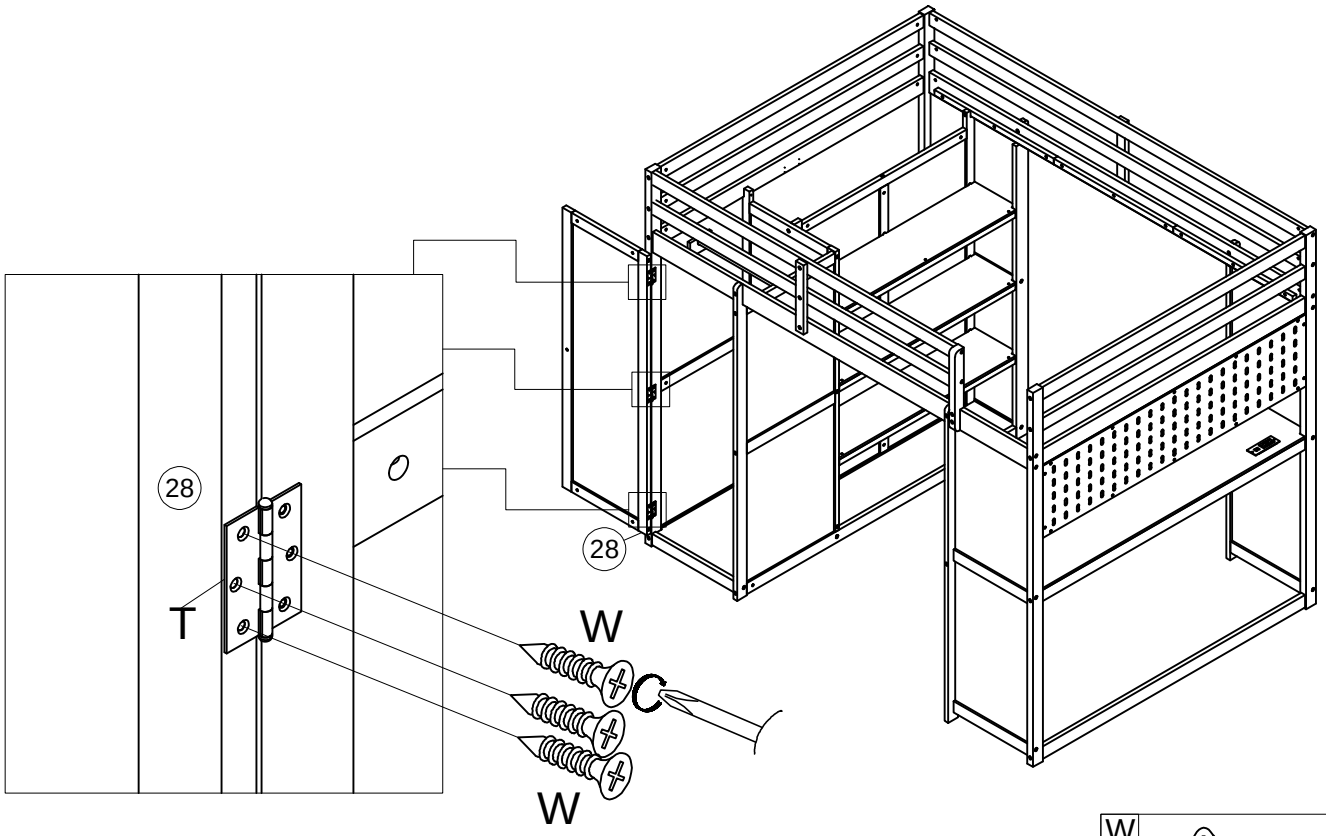

W
9pcs/pièces

Step/Étape 75

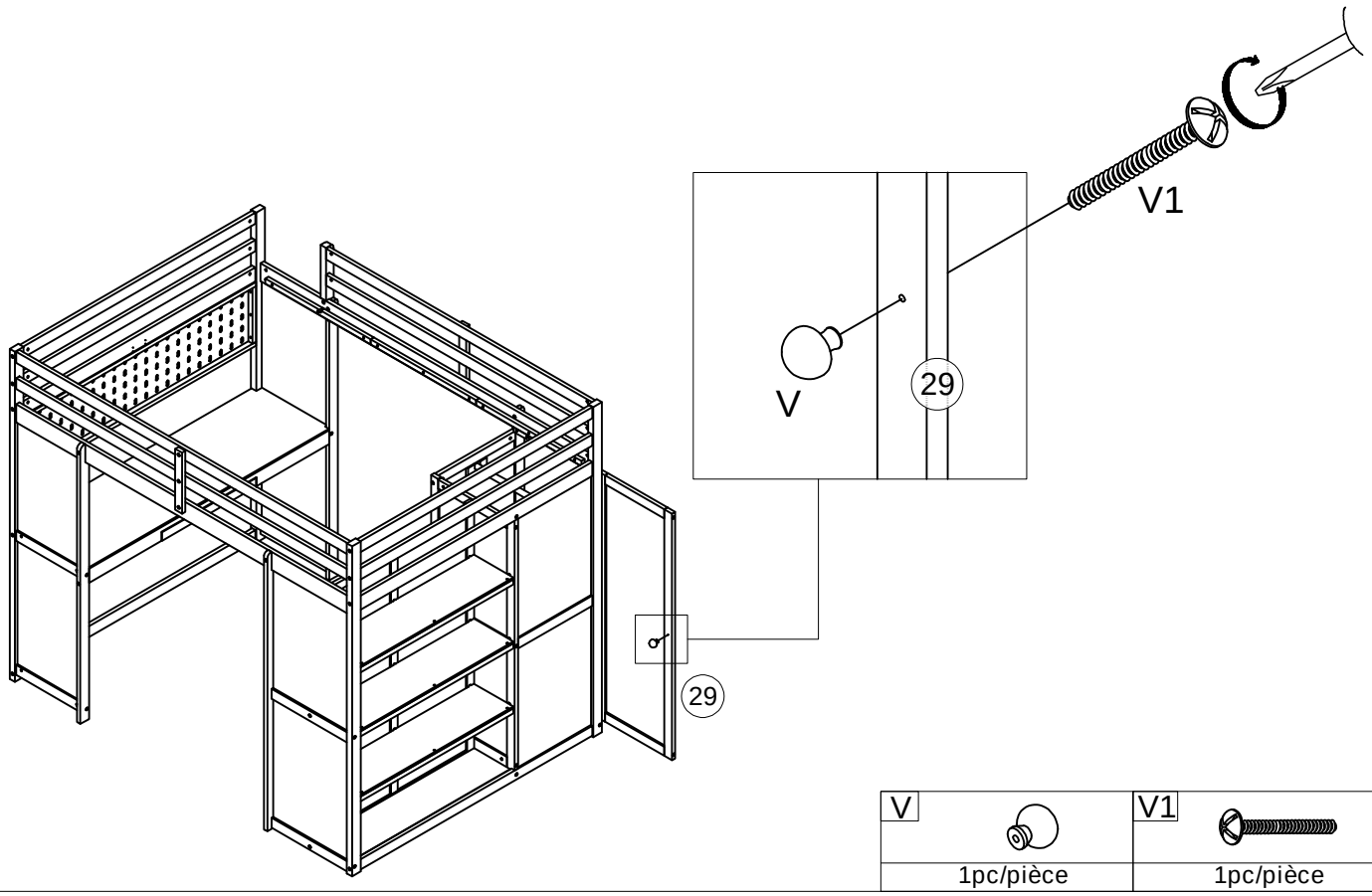

V	V1
1pc/pièce	1pc/pièce

Step/Étape 76

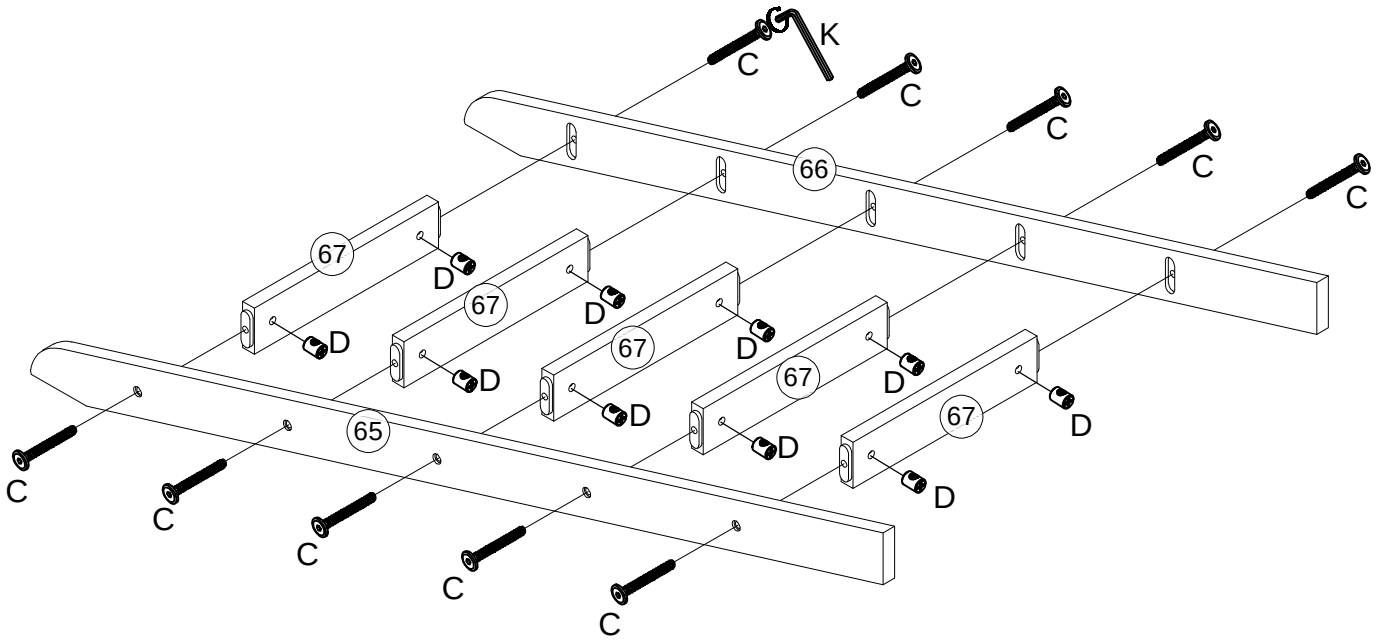

K	C	D
	10pcs/pièces	10pcs/pièces

Step/Étape 77

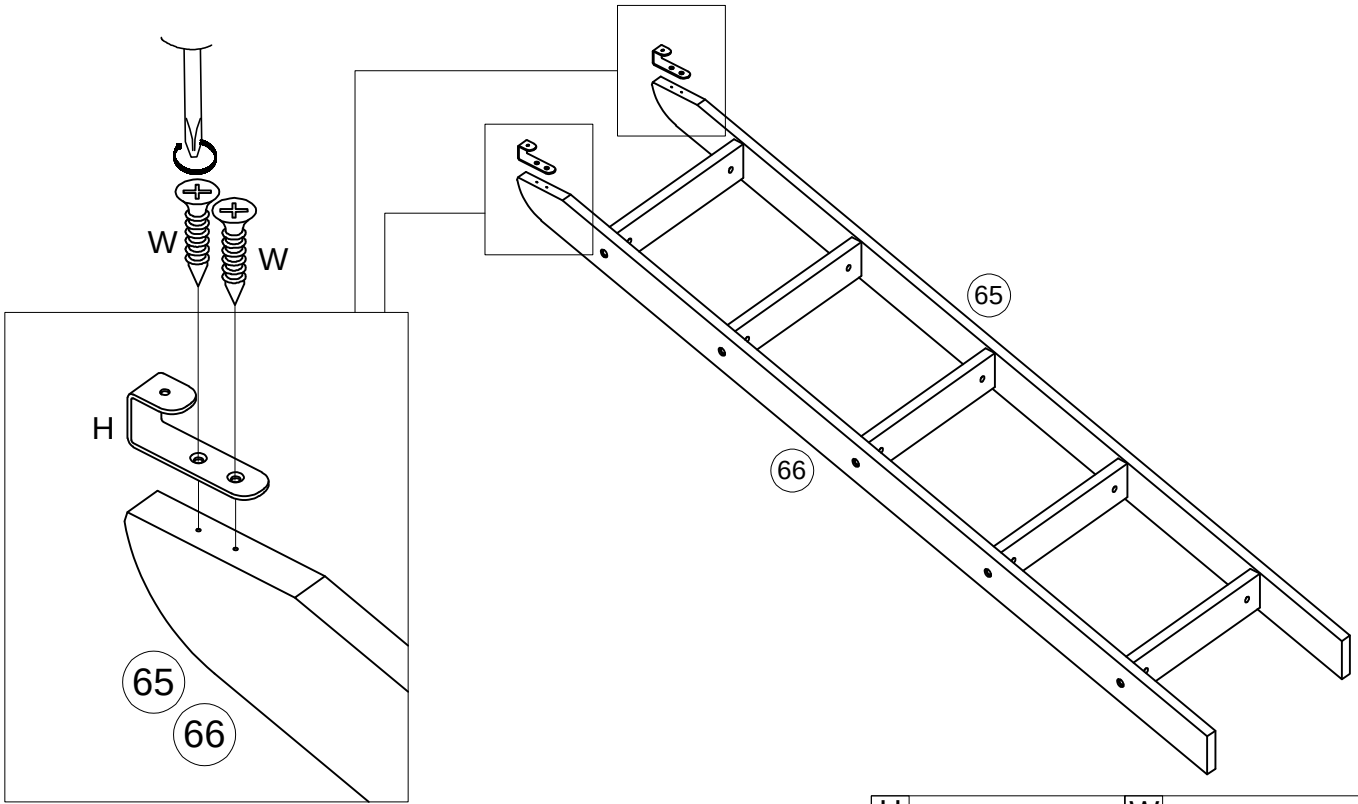

H	W
2pcs/pièces	4pcs/pièces

Step/Étape 78

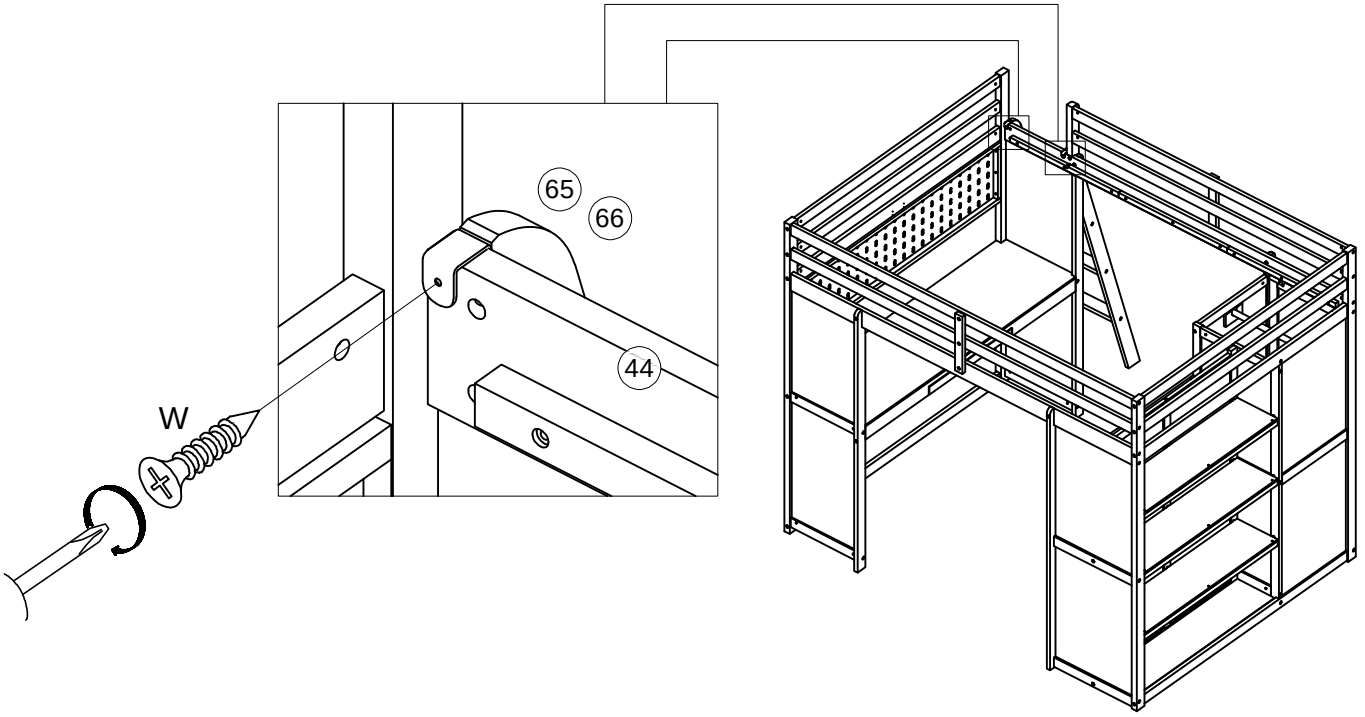

W	
	2pcs/pièces

Step/Étape 79

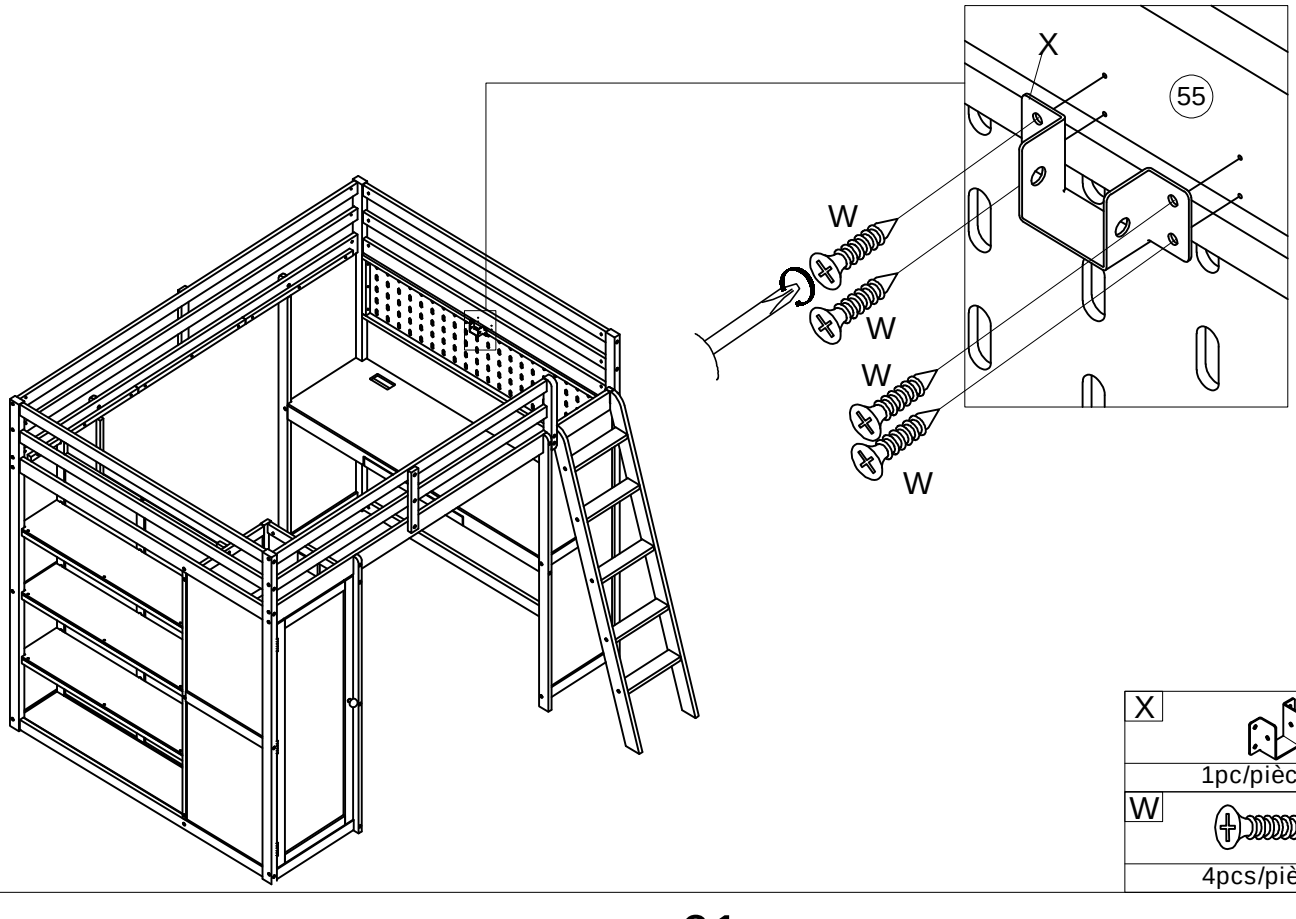

X	
	1pc/pièce
W	
	4pcs/pièces

Step/Étape 80

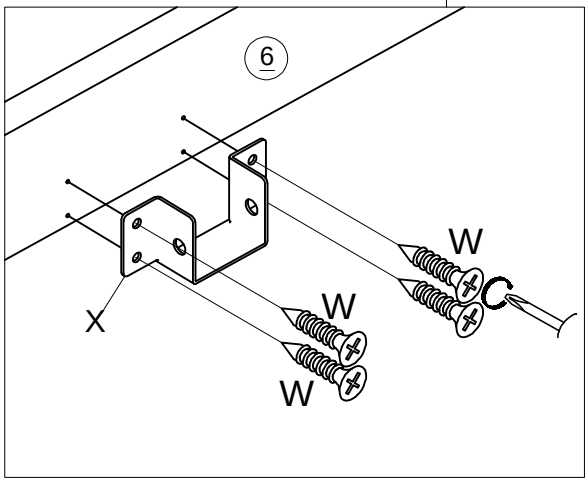

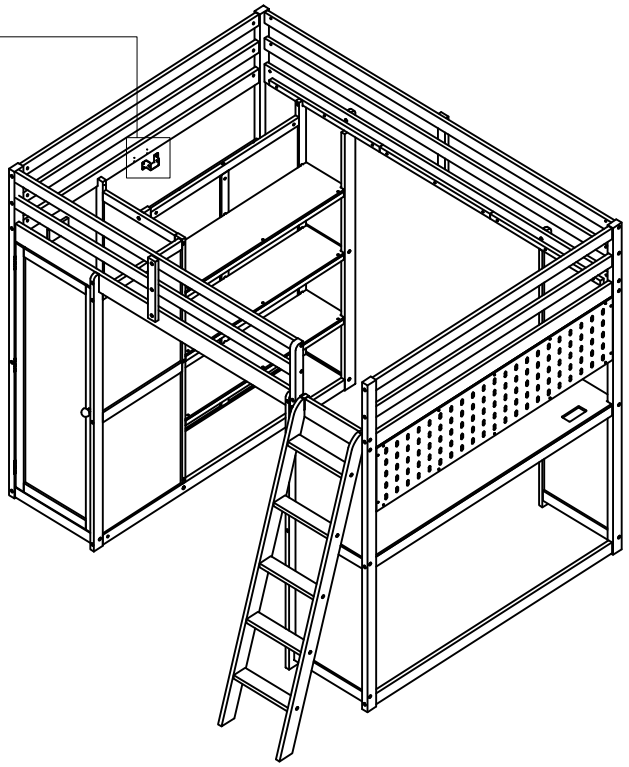

X	W
1pc/pièce	4pcs/pièces

Step/Étape 81

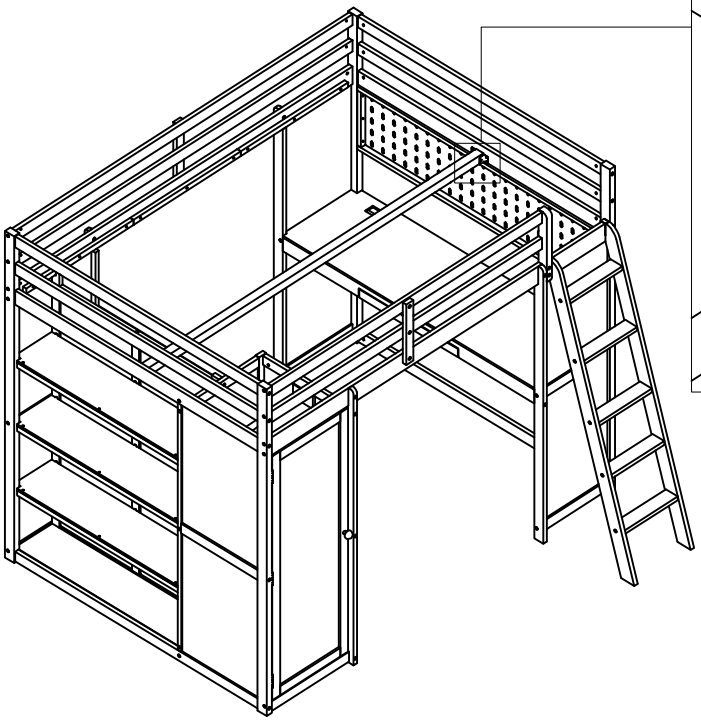

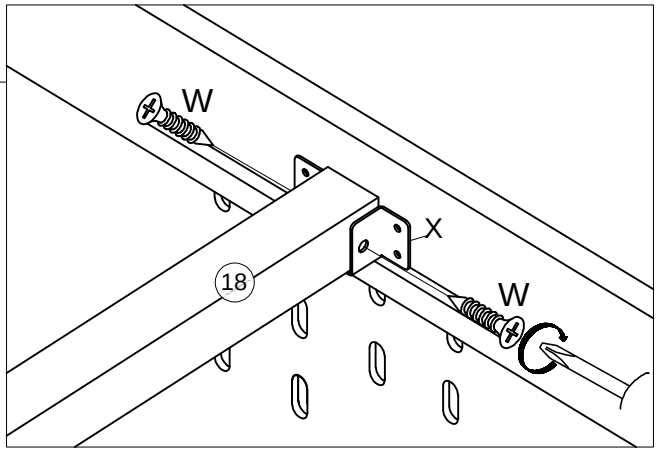

W
2pcs/pièces

Step/Étape 82

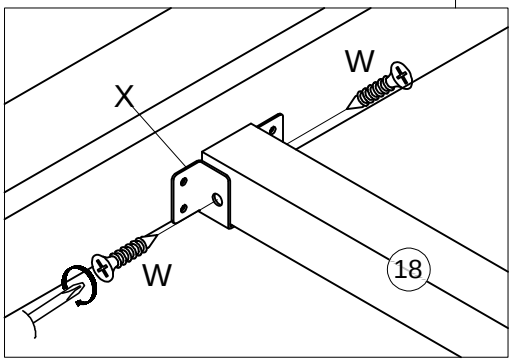

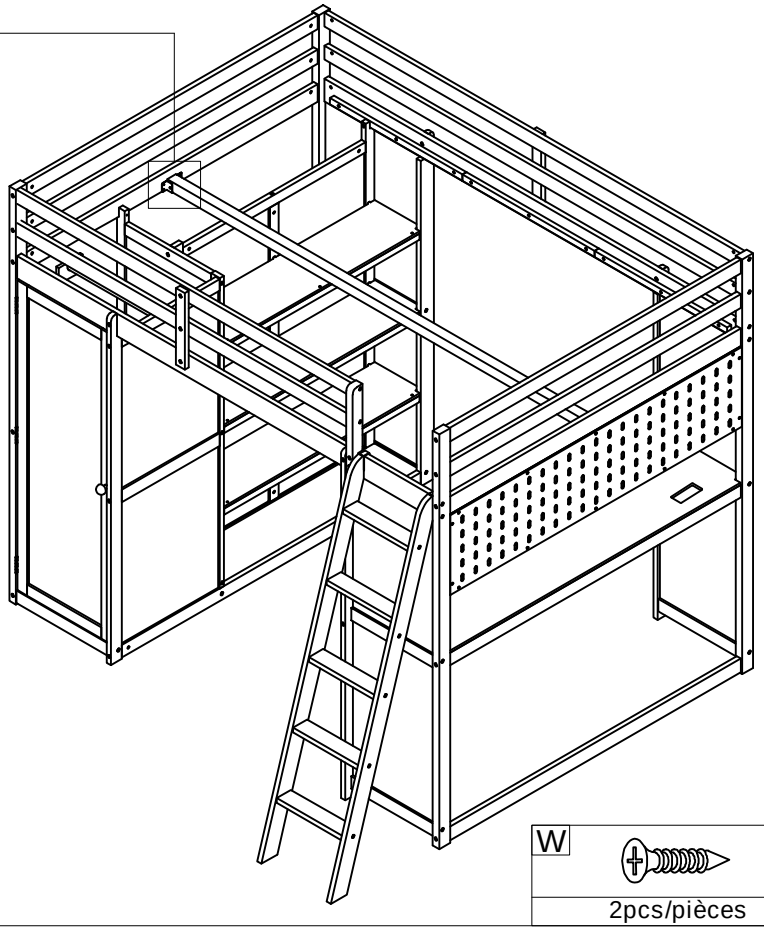

W
2pcs/pièces

Step/Étape 83

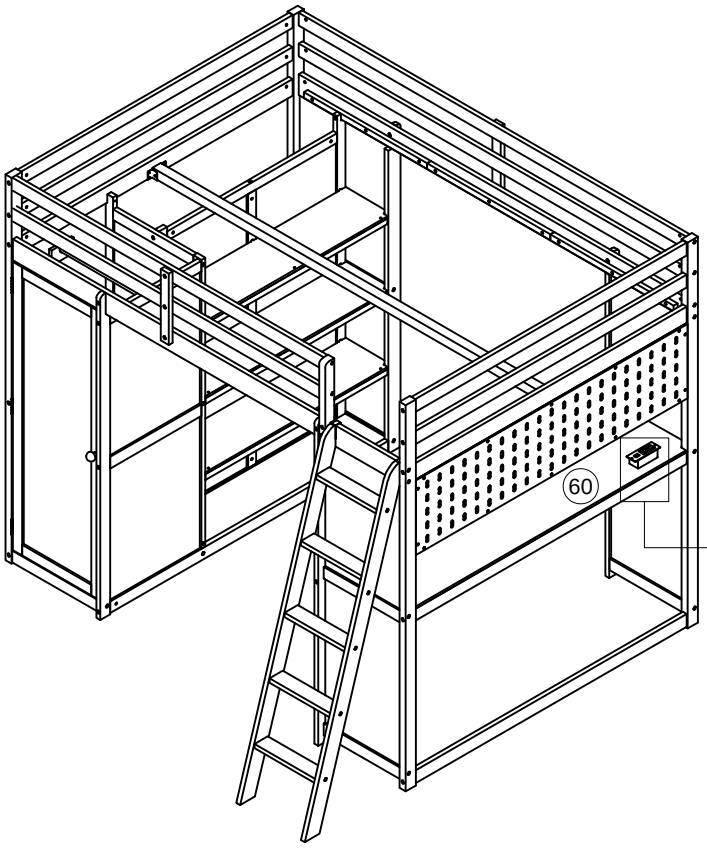

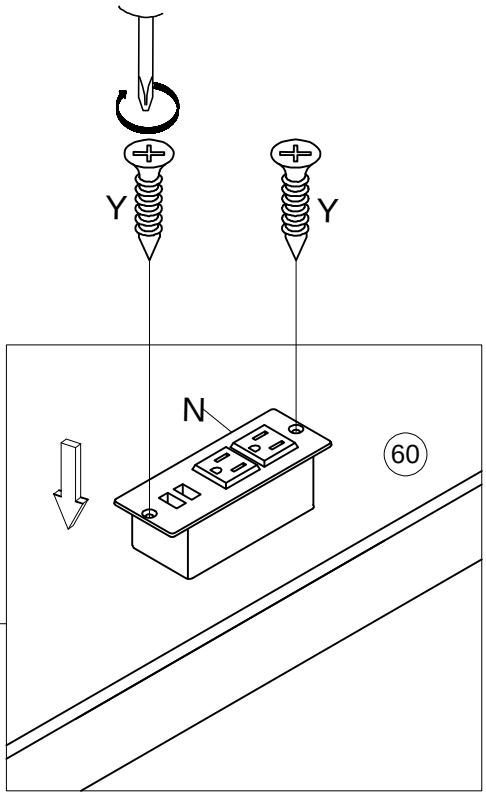

Y	N
2pcs/pièces	1pc/pièce

Step/Étape 84

Note: First, remove the protective tape from the LED strip,
then attach it to the middle of part number 58 and fix it with 5 (U2) and screw (U1) parts evenly spaced along the strip.
Finally, connect the LED strip to the power supply
using the USB port on the tabletop (60).

Remarque : Retirez d'abord la bande de protection du ruban LED,
puis fixez-le au milieu de la pièce numéro 58 et fixez-le avec 5 (U2) et vis (U1) réparties uniformément le long du ruban.
Enfin, connectez le ruban LED à l'alimentation électrique via le
port USB sur le plateau de table (60).

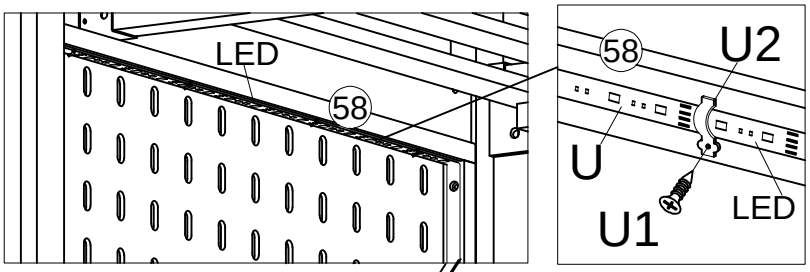

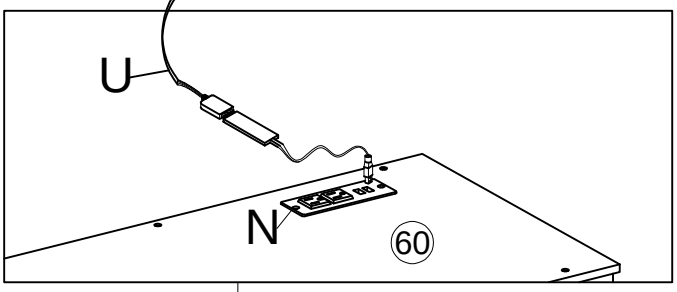

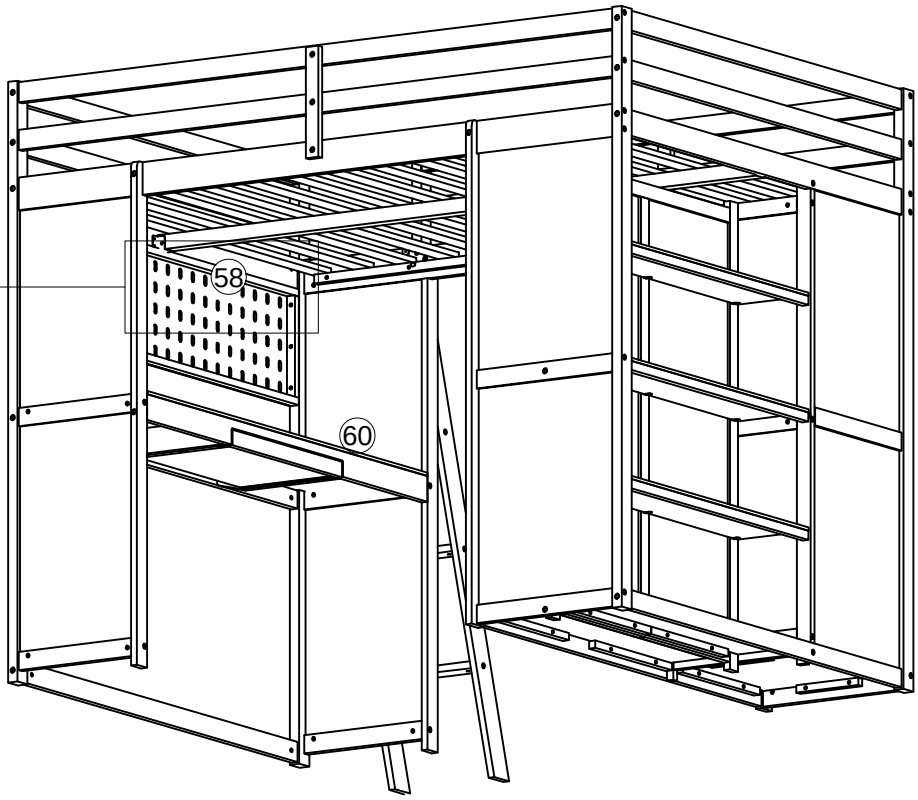

U/U1/U2	
LED strip light kit/Kit de bande lumineuse LED (1set/ensemble)	

Step/Étape 85

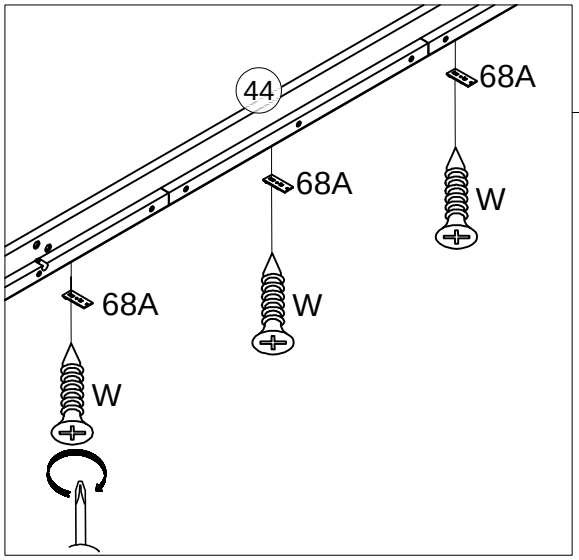

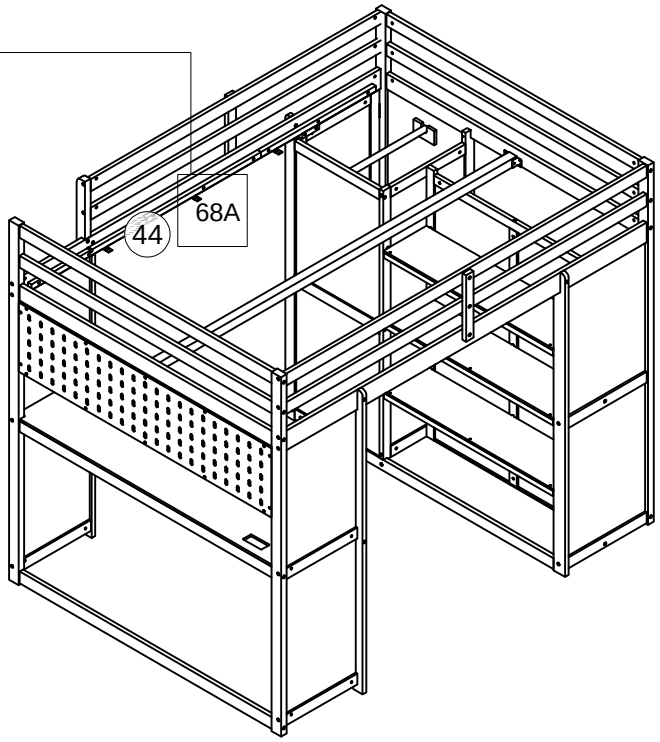

68A	W
3pcs/pièces	3pcs/pièces

Step/Étape 86

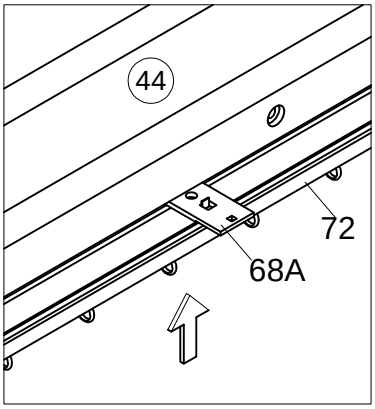

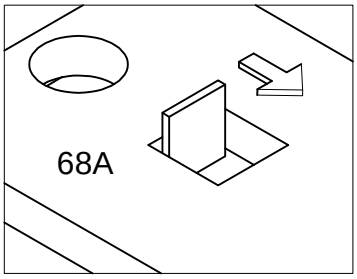

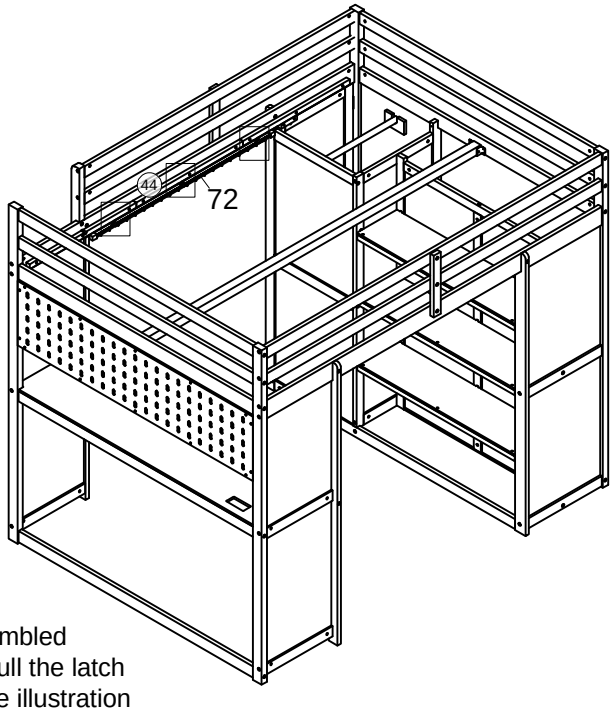

Note: Use the curtain rod (72) to connect with the 3 previously assembled support blocks (68A). When assembling the part (72), we need to pull the latch lock of the support block (68A) out in the direction of the arrow in the illustration below and push the part (72) up then release the latch lock.

Remarque : Utilisez la tringle à rideau (72) pour la connecter aux trois blocs de support (68A) précédemment assemblés. Pour assembler la pièce (72), tirez le loquet du bloc de support (68A) dans le sens de la flèche (illustration ci-dessous), poussez la pièce (72) vers le haut, puis relâchez le loquet.

72
1pc/pièce

Step/Étape 87

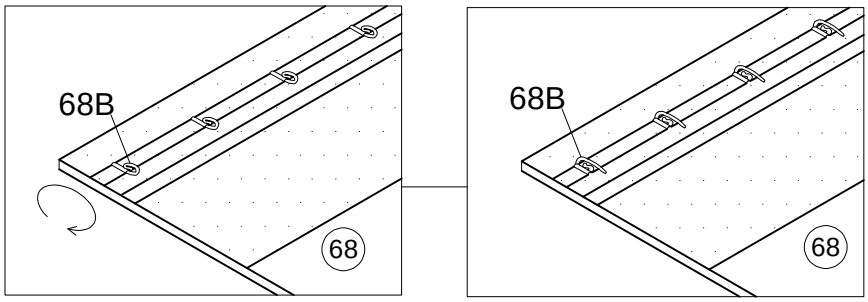

Note: The curtain fabric (68) will have a hole to attach the curtain hook (68B). Follow the red line on the fabric to find the position to attach the curtain hook and follow the illustration to complete the next step.

Remarque : Le tissu du rideau (68) est doté d'un trou pour fixer le crochet (68B). Suivez la ligne rouge sur le tissu pour trouver l'emplacement de fixation du crochet et suivez l'illustration pour passer à l'étape suivante.

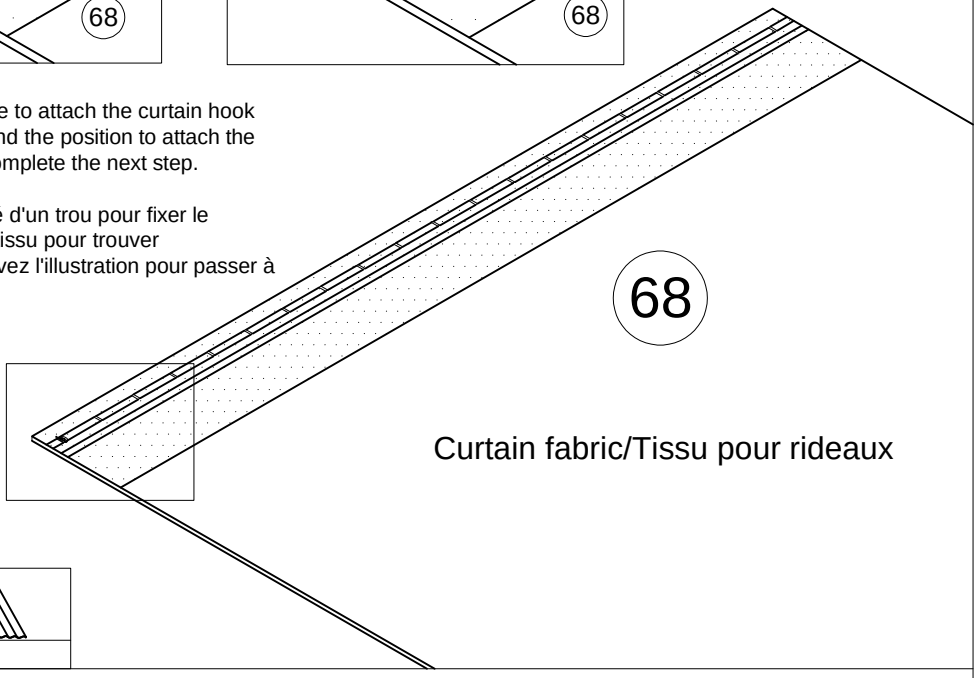

Curtain fabric/Tissu pour rideaux

68B	68
20pcs/pièces	1pc/pièce

Step/Étape 88

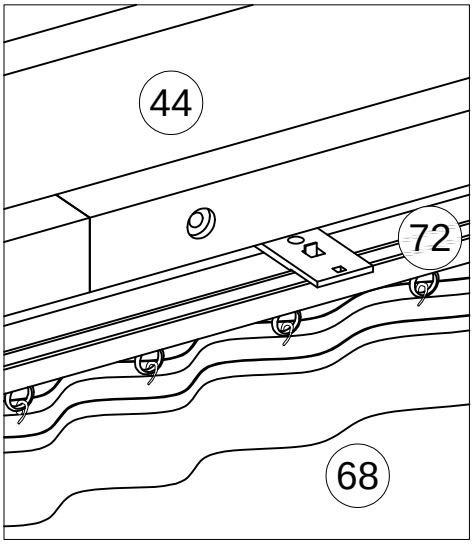

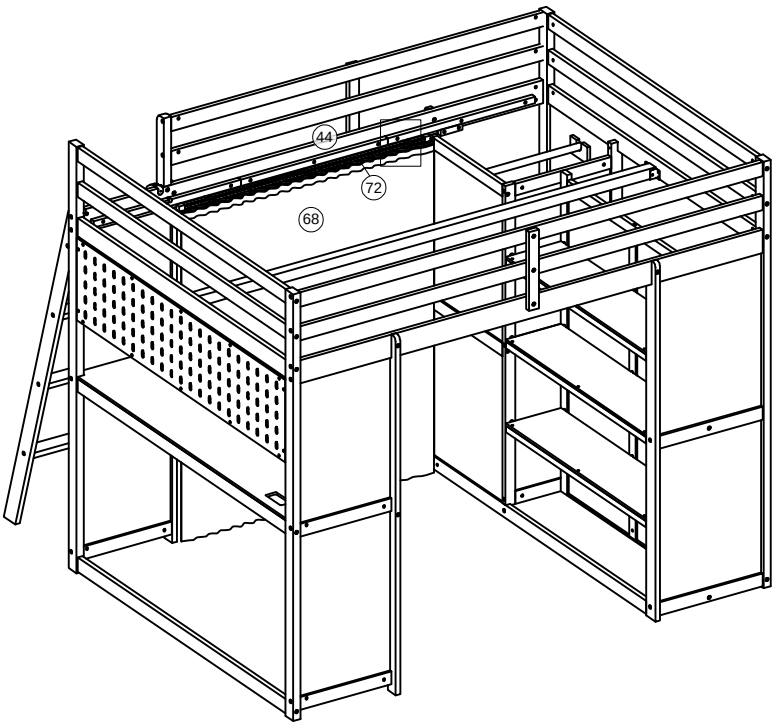

Note: After completing the above steps, use the curtain hook (68B) made in Step (88) previously and hook it into the circles on the curtain rod (72) as shown below to complete the curtain assembly step.

Remarque : après avoir terminé les étapes ci-dessus, utilisez le crochet de rideau (68B) fabriqué à l'étape (88) précédente et accrochez-le dans les cercles de la tringle à rideau (72) comme indiqué ci-dessous pour terminer l'étape d'assemblage du rideau.

Step/Étape 89

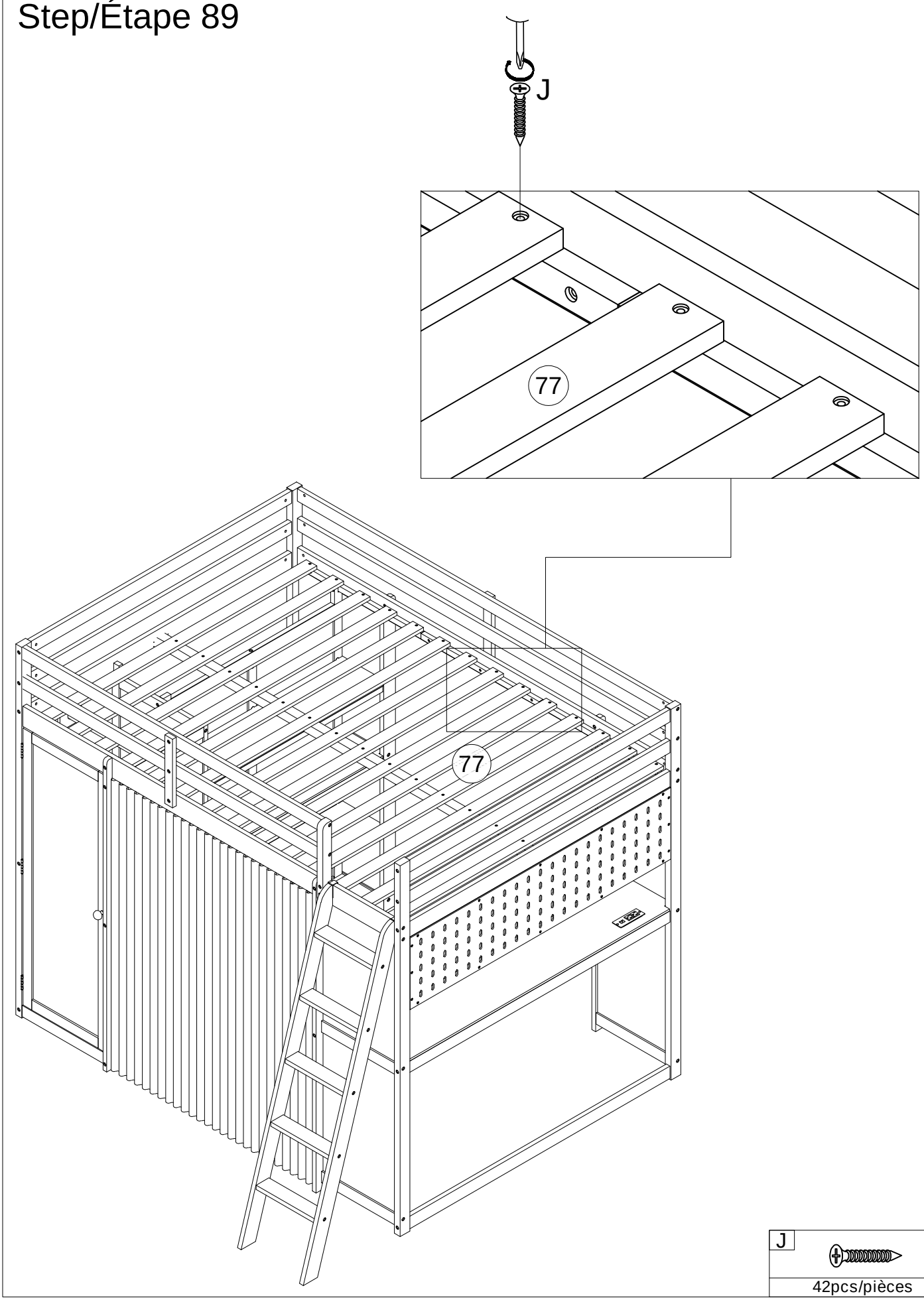

J	
	42pcs/pièces

COMPLETED/COMPLÉTÉ

