ASSEMBLY INSTRUCTIONS
INSTRUCTIONS DE MONTAGE



⚠ SAFETY TIPS

Static charge may cause dust on foam-clean with a dry or damp cloth.

Small foam strands may be present-handle gently and dispose of properly.

Do not burn or incinerate. Check local recycling guideline.

⚠ CONSEILS DE SÉCURITÉ

L'électricité statique peut attirer la poussière sur la mousse - nettoyer avec un chiffon sec ou humide.

De petits morceaux de mousse peuvent être présents - manipuler avec précaution et jeter correctement.

Ne pas brûler ni incinérer. Vérifier les directives de recyclage locales.

Have an assembly question or need a replacement part?
Please contact with our customer service.

Vous avez une question sur le montage ou besoin d'une pièce de rechange ?
Veuillez contacter notre service client.

Warnings

Important reminder:

Please sort and check all accessories before assembly.
Place the product on an empty cardboard box or on carpet to prevent scratches.

⚠ Please use proper tools for assembly.Using an electric screwdriver can accelerate the assemoly speed, but please do not overtighten the screws.

⚠ Please follow the assembly steps and do not skip any of them.

⚠ If possible, please find a partner to help you with assembly, which can accelerate assembly.

⚠ Keep all small parts of this product away from children. They may cause serious injury.

⚠ We hope you can retighten the screws 2 weeks after assembly, and check the tightening procedure of the screws every 3 months.

If you meet any difficulty, our friendly customer team are always ready to help you.

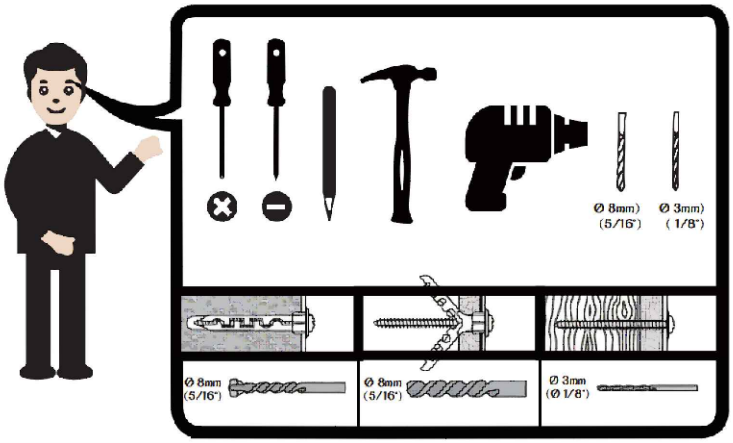



WARNING — Tip-Over / Crush Hazard

Furniture can tip over and cause serious crushing injuries. If an anti-tip kit is provided, install it after assembly and use it as instructed. Do not modify the structure of this product. Use only as intended and ensure all fasteners are fully tightened. The manufacturer is not responsible for damage or injury caused by unauthorized modifications or improper assembly.

Peel off film before use

Avertissements

Rappel important :

Veuillez trier et vérifier tous les accessoires avant le montage. Placez le produit sur un carton vide ou sur une moquette pour éviter les rayures.

⚠ Veuillez utiliser les outils appropriés pour le montage. L'utilisation d'une visseuse électrique peut accélérer le montage, mais veuillez ne pas trop serrer les vis.

⚠ Veuillez suivre les étapes de montage et ne pas en sauter aucune.

⚠ Si possible, veuillez trouver un partenaire pour vous aider lors du montage, ce qui peut accélérer le processus.

⚠ Gardez toutes les petites pièces de ce produit hors de portée des enfants. Elles pourraient causer des blessures graves.

⚠ Nous vous recommandons de revisser les vis 2 semaines après le montage, et de vérifier le serrage des vis tous les 3 mois.

Si vous rencontrez des difficultés, notre aimable équipe du service client est toujours prête à vous aider.

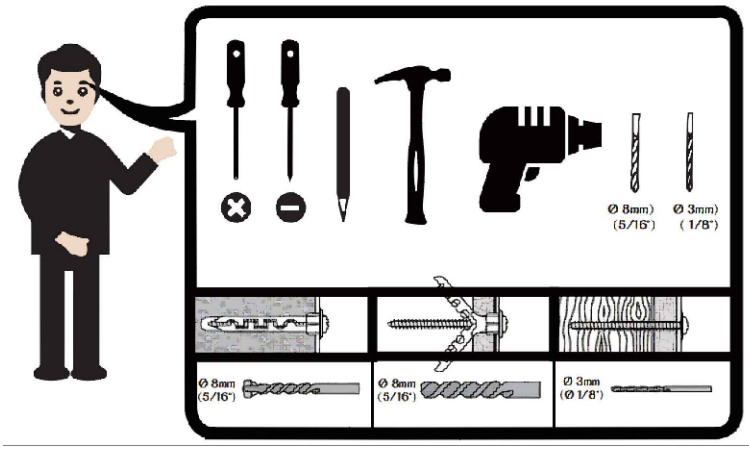



AVERTISSEMENT — Risque de basculement / d'écrasement

Les meubles peuvent basculer et causer des blessures graves par écrasement. Si un kit antirupture est fourni, installez-le après le montage et utilisez-le comme indiqué. Ne modifiez pas la structure de ce produit. Utilisez-le uniquement comme prévu et assurez-vous que toutes les fixations sont complètement serrées. Le fabricant n'est pas responsable des dommages ou blessures causés par des modifications non autorisées ou un montage inapproprié.

Retirer le film avant utilisation.

WARNING

Foam packaging materials are not toys and may present a choking hazard. Keep all foam packaging materials away from babies and children. Do not allow children to play with the packaging. If the packaging is torn, damaged, or any foam pieces become loose, remove and discard the material immediately.

To the maximum extent permitted by applicable law, the manufacturer and seller are not liable for injury, damage, or loss arising from improper installation, misuse, abuse, inadequate maintenance, unauthorized modification, or failure to follow the product instructions and warnings. This limitation does not exclude liability that cannot be excluded under applicable law.

AVERTISSEMENT

Les matériaux d'emballage en mousse ne sont pas des jouets et peuvent présenter un risque d'étouffement. Gardez tous les matériaux d'emballage en mousse hors de portée des bébés et des enfants. Ne laissez pas les enfants jouer avec l'emballage. Si l'emballage est déchiré, endommagé, ou si des morceaux de mousse se détachent, retirez immédiatement ce matériau et jetez-le.

Dans toute la mesure permise par la loi applicable, le fabricant et le vendeur déclinent toute responsabilité en cas de blessure, dommage ou perte résultant d'une installation incorrecte, d'une mauvaise utilisation, d'un usage abusif, d'un entretien insuffisant, d'une modification non autorisée, ou du non-respect des instructions et avertissements du produit. Cette limitation n'exclut pas la responsabilité qui ne peut être exclue en vertu de la loi applicable.

Explosion Diagram / Diagramme éclaté

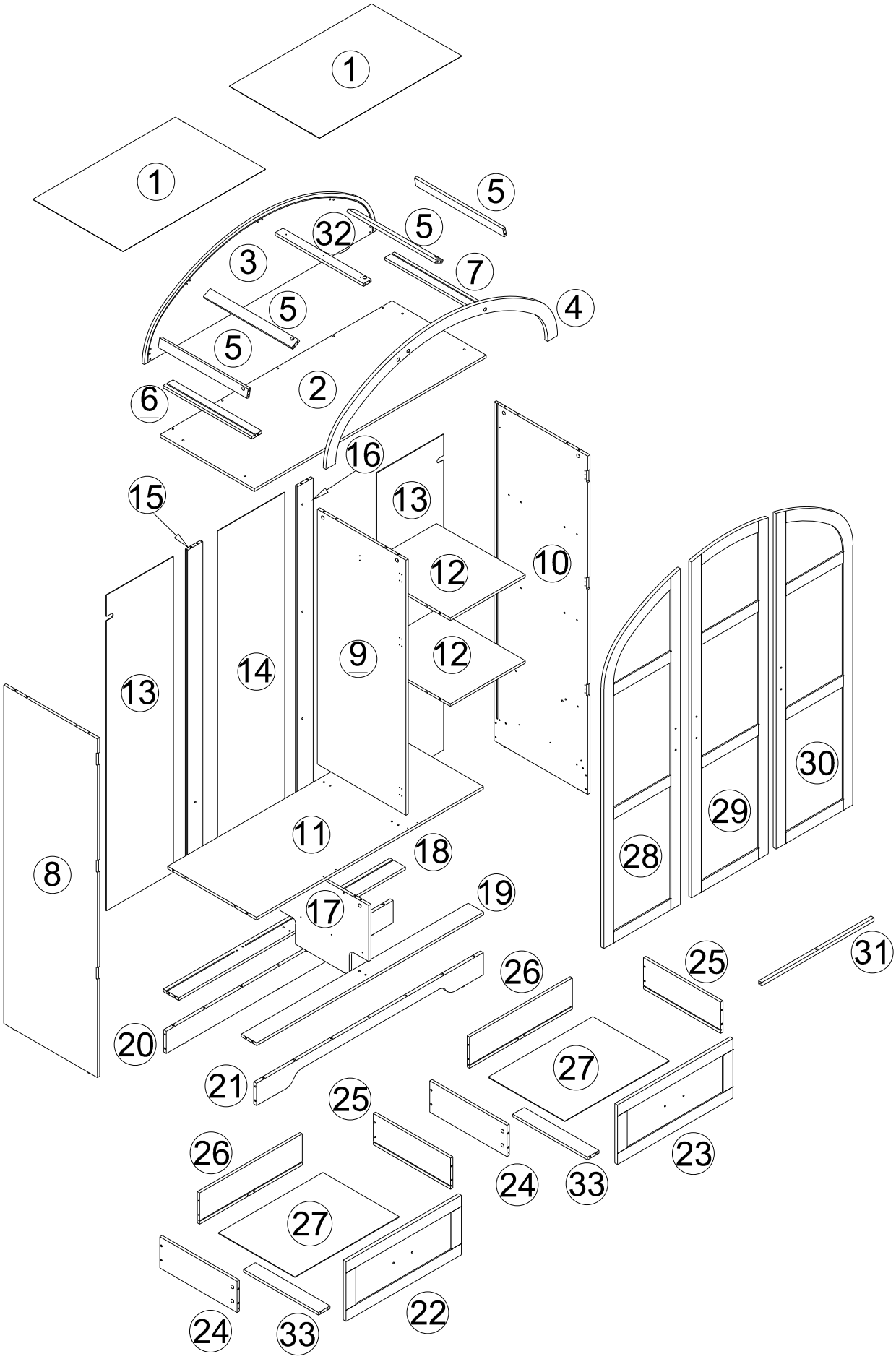

Parts List / Liste des pièces

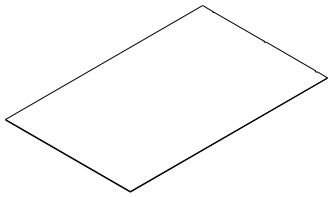

1 X2

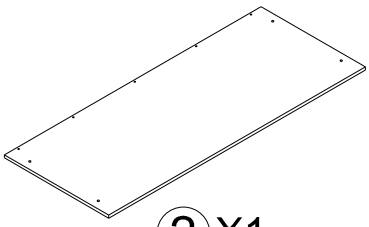

2 X1

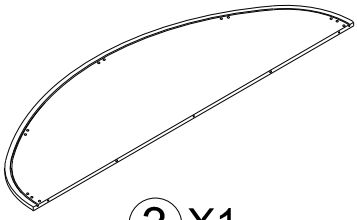

3 X1

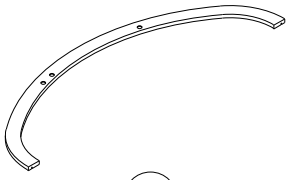

4 X1

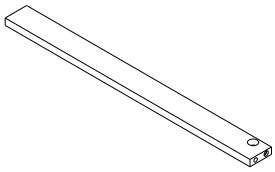

5 X4

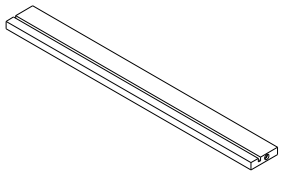

6 X1

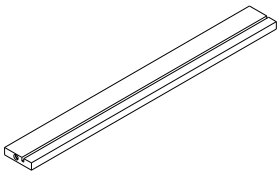

7 X1

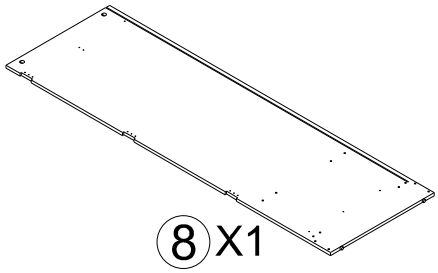

8 X1

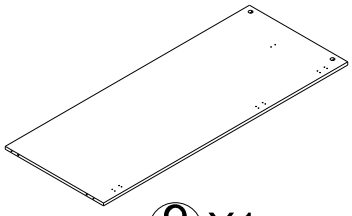

9 X1

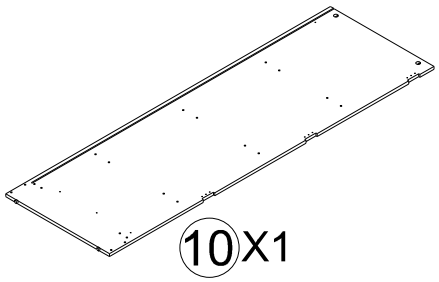

10 X1

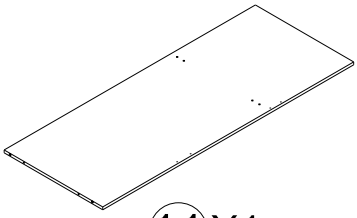

11 X1

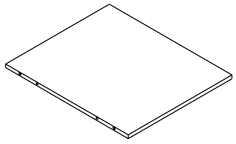

12 X2

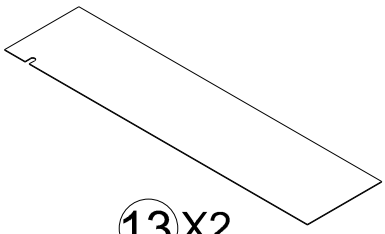

13 X2

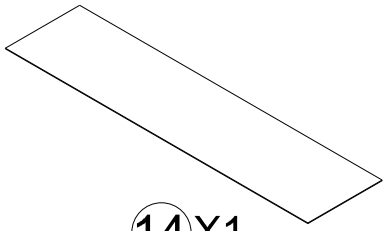

14 X1

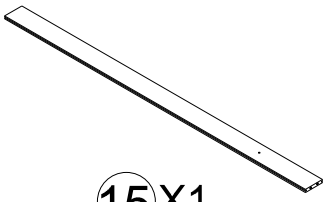

15 X1

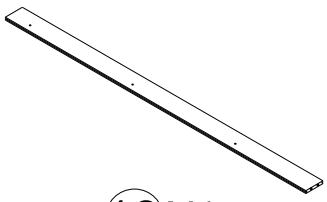

16 X1

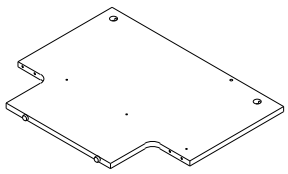

17 X1

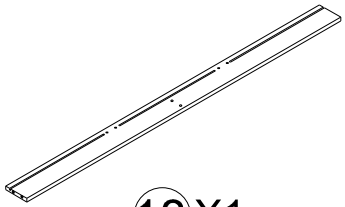

18 X1

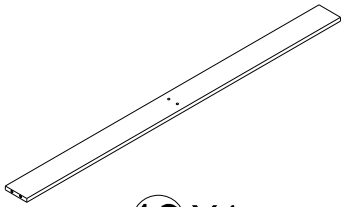

19 X1

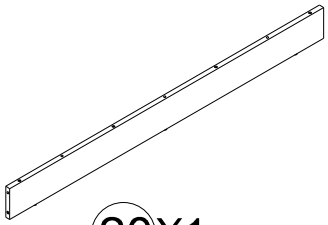

20 X1

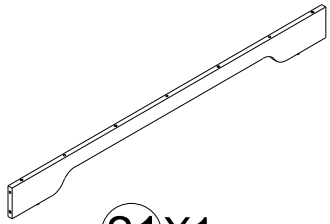

21 X1

Parts List / Liste des pièces

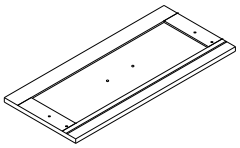 22X1	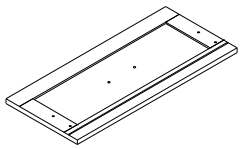 23X1	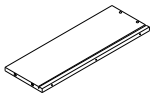 24X2
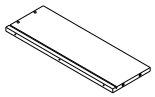 25X2	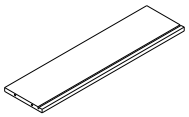 26X2	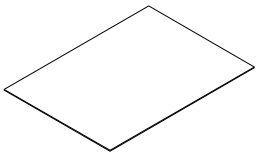 27X2
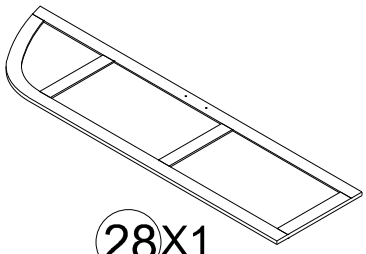 28X1	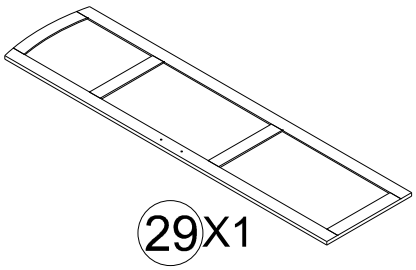 29X1	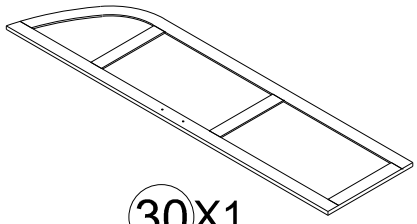 30X1
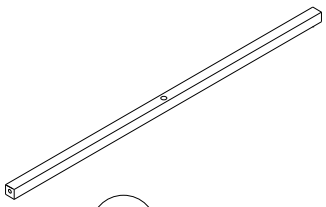 31X1	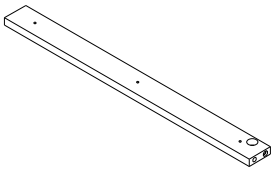 32X1	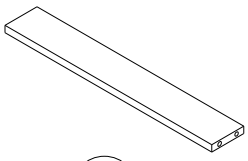 33X2

Hardware List / Liste du matériel

No. N°	Code code	Diagram diagramme	Description description	Quantity quantité	Spare de rechange
1	**A1**	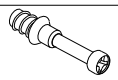		65	2
2	**A2**		Ø15 x 9mm	65	2
3	**B1**		M5 x 40 mm	37	2
4	**B2**		M4 x 8 mm	4	
5	**B3**		M6 x 20 mm	4	
6	**B4**		M4 x 40 mm	2	
7	**B5**		M4 x 18 mm	6	
8	**B6**		M3 x 14mm	4	
9	**B7**		M3 x 10mm	9	2
10	**B8**		M4 x 12 mm	78	2
11	**B9**		M4 x 12 mm	2	
12	**B10**		M3 x 16 mm	30	2
13	**B11**		M4 x 15 mm	4	
14	**B12**		M6 x 23 mm	3	
15	**B13**		M3 x 14mm	3	
16	**B14**		M3 x 10mm	3	
17	**C1**		Ø6 x 30 mm	41	2
18	**C2**		Ø25 mm	66	2
19	**C3**			2	
20	**C4**	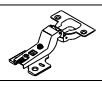		3	
21	**C5**	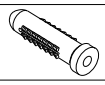		2	

Hardware List / Liste du matériel

No. N°	Code code	Diagram diagramme	Description description	Quantity quantité	Spare de rechange
22	**C6**	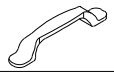		5	
23	**C7**			3	
24	**C8**			6	
25	**C9**	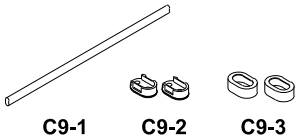		1	
26	**C10**	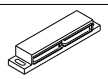		1	
27	**C11**			1	
28	**C12**			3	
29	**C13**	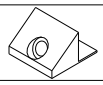		30	2
30	**C14**			3	
31	**C15**			1	
32	**C16**			3	
33	**CL**	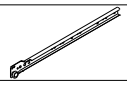	16" Slide (CL)	2	
34	**CR**	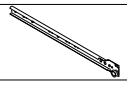	16" Slide (CR)	2	
35	**DL**	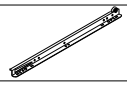	16" Slide (DL)	2	
36	**DR**	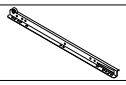	16" Slide (DR)	2	

Spare parts are packed together in one package.

Les pièces de rechange sont emballées ensemble dans un seul colis.

Hardware
le matériel

THE SPARE BAG INCLUED EXTRA HARDWARE FOR DAMAGED OR MISSING SMALL HARDWARE WHILE YOU ARE ASSEMBLING

Le sac de pièces de rechange contient du matériel supplémentaire pour le petit matériel endommagé ou manquant lors de votre assemblage.

Assemble/Assembler

Step/Étape 1

							
B5	6PCS	B7	6PCS	B8	6PCS	B14	3PCS

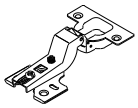				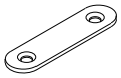			
C4	3PCS	C6	3PCS	C12	3PCS	C14	3PCS

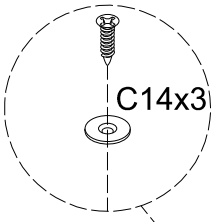

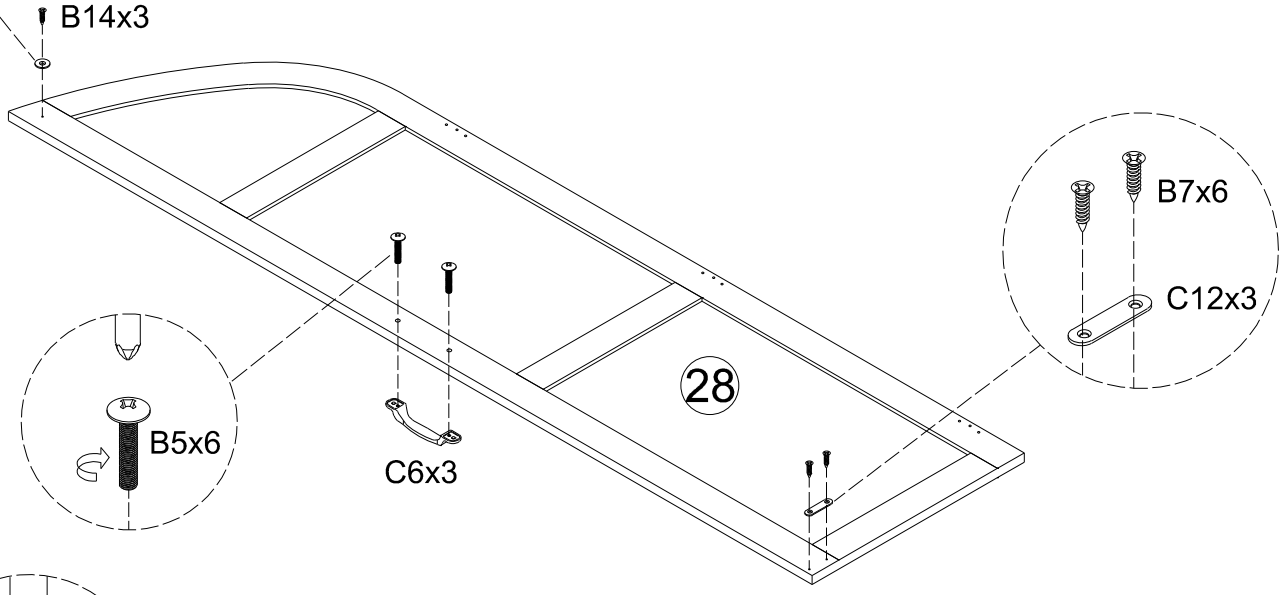

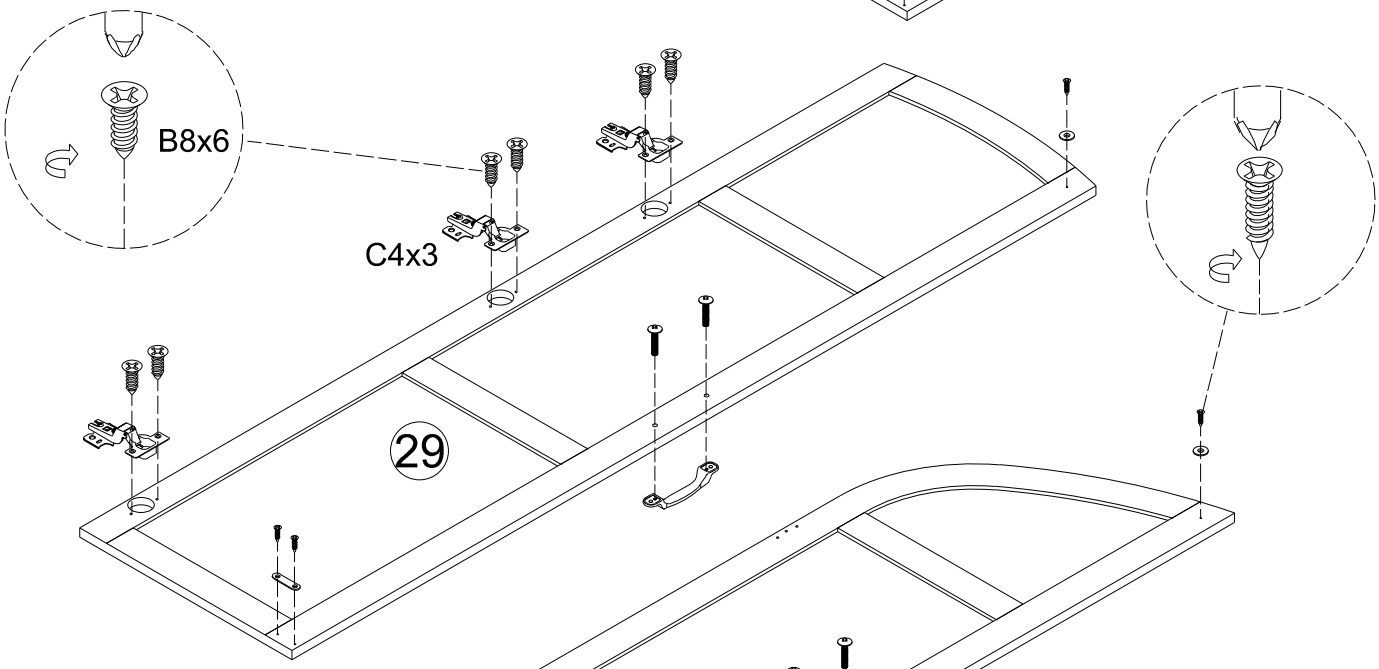

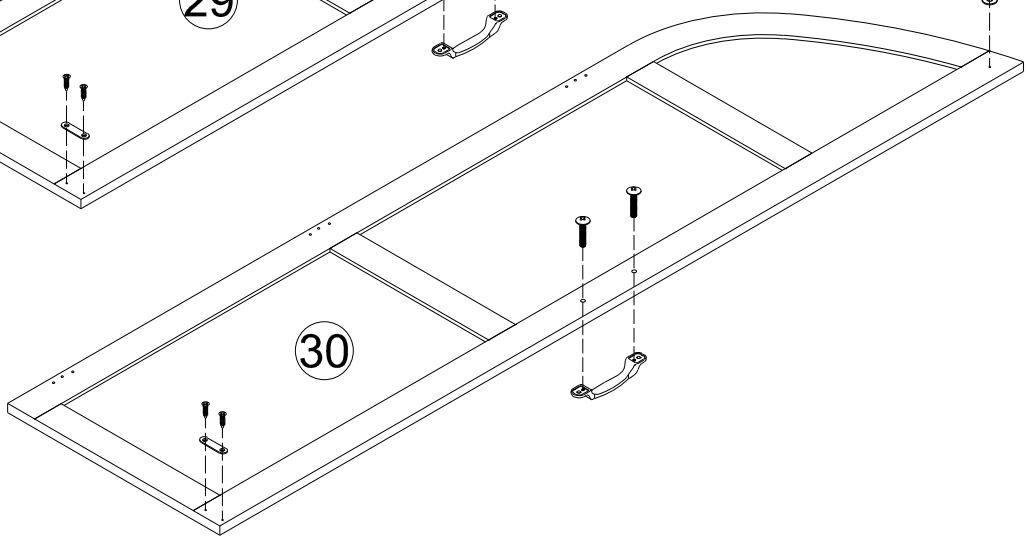

Assemble/Assembler

Step/Étape
2

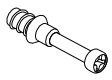					
A1	10PCS	B2	4PCS	C6	2PCS

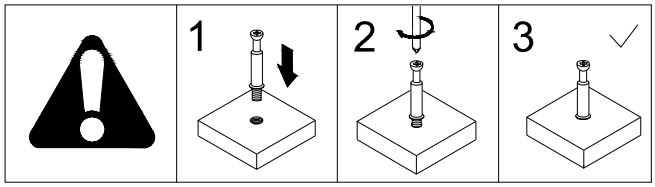

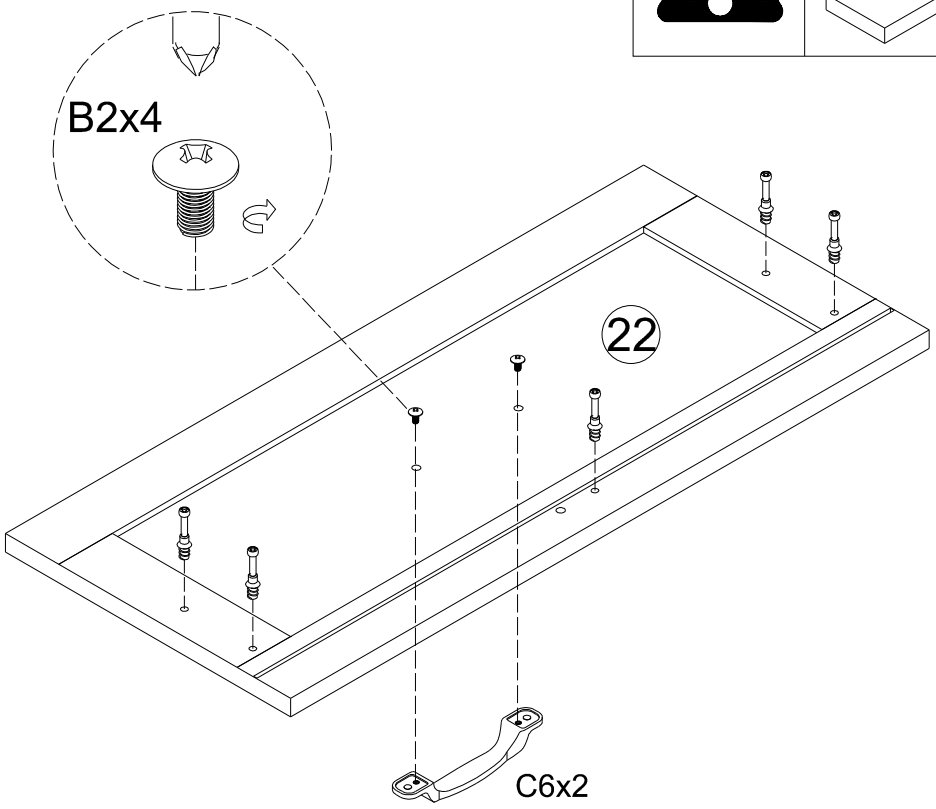

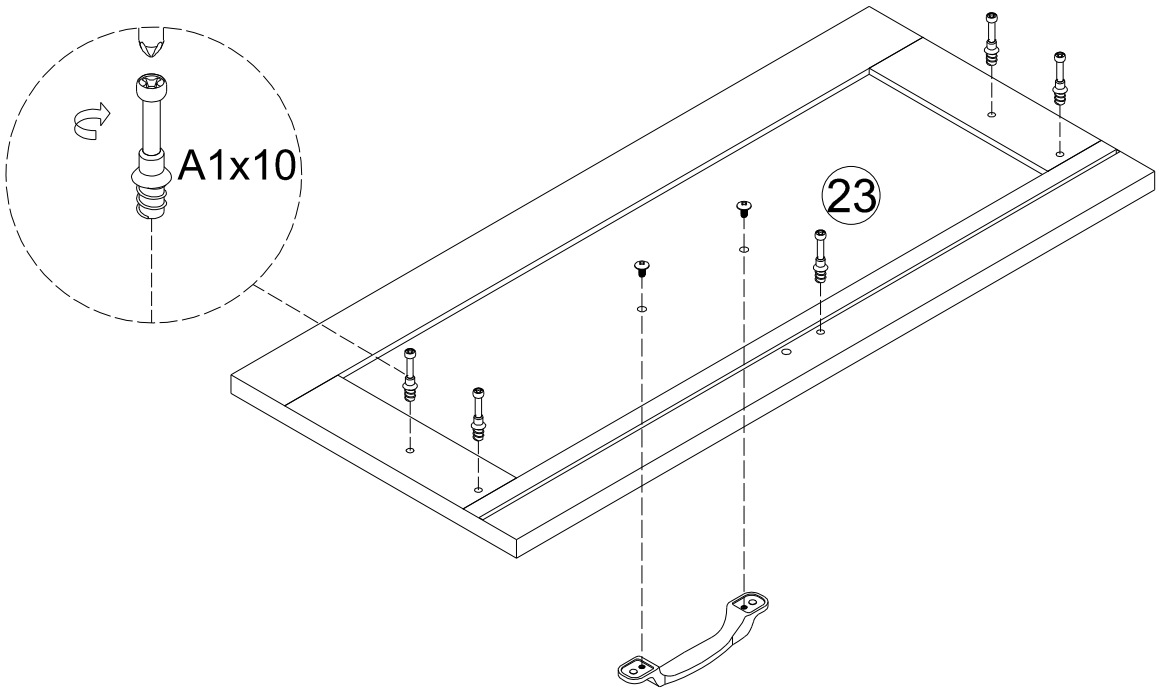

Assemble/Assembler

Step/Étape
3

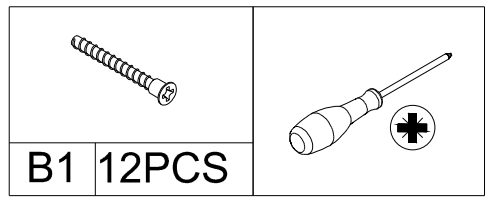

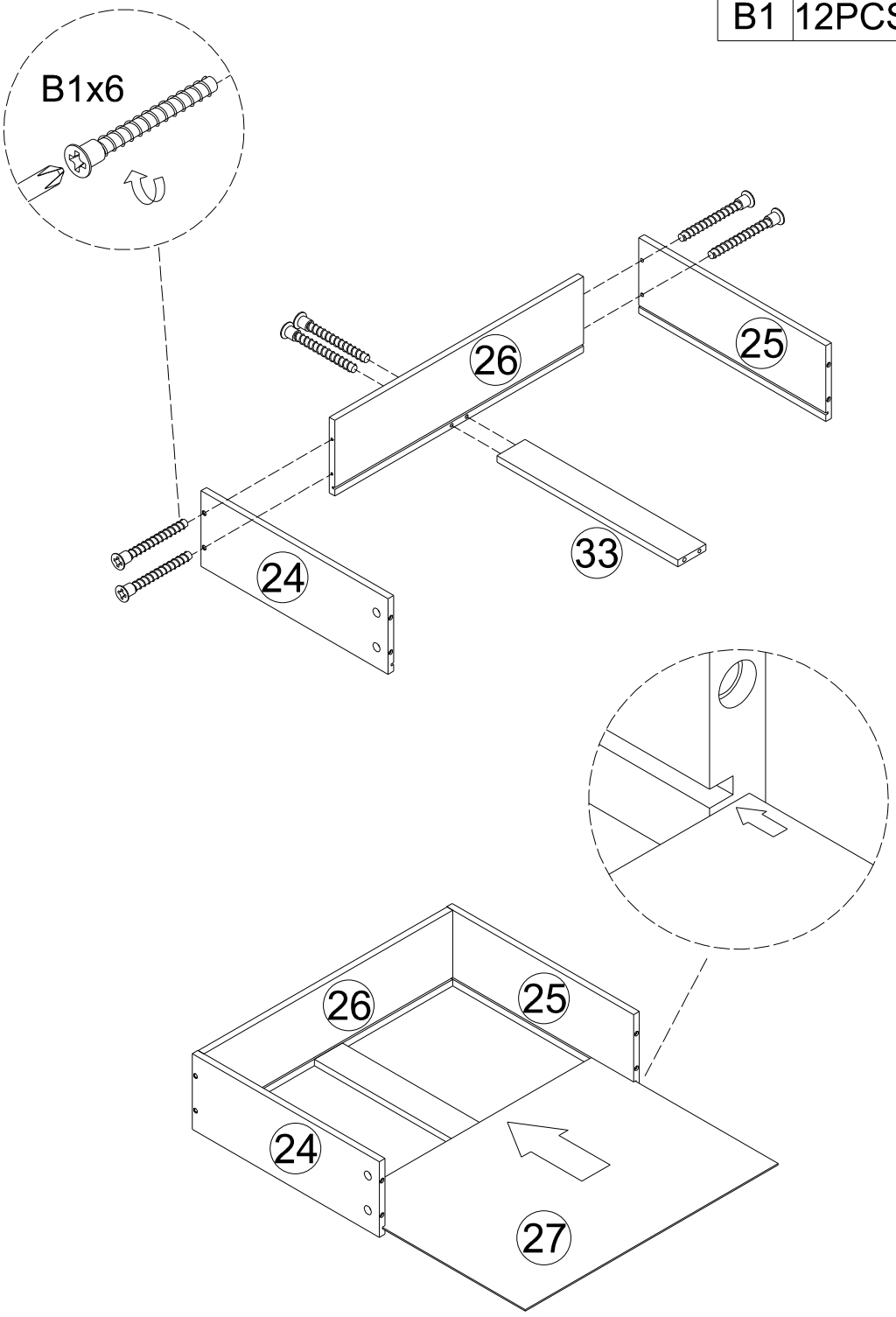

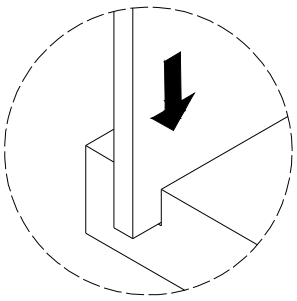

Make sure the bottom piece fits tightly against the back piece before you assemble.

Avant l'assemblage, assurez-vous que la pièce inférieure s'ajuste parfaitement contre la pièce arrière.

x2

Assemble/Assembler

Step/Étape
4

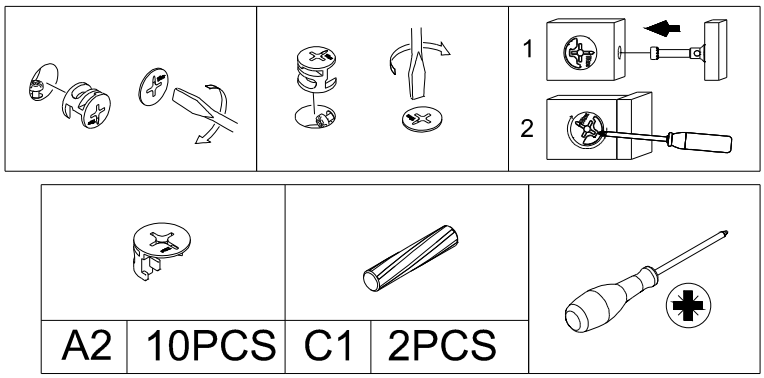

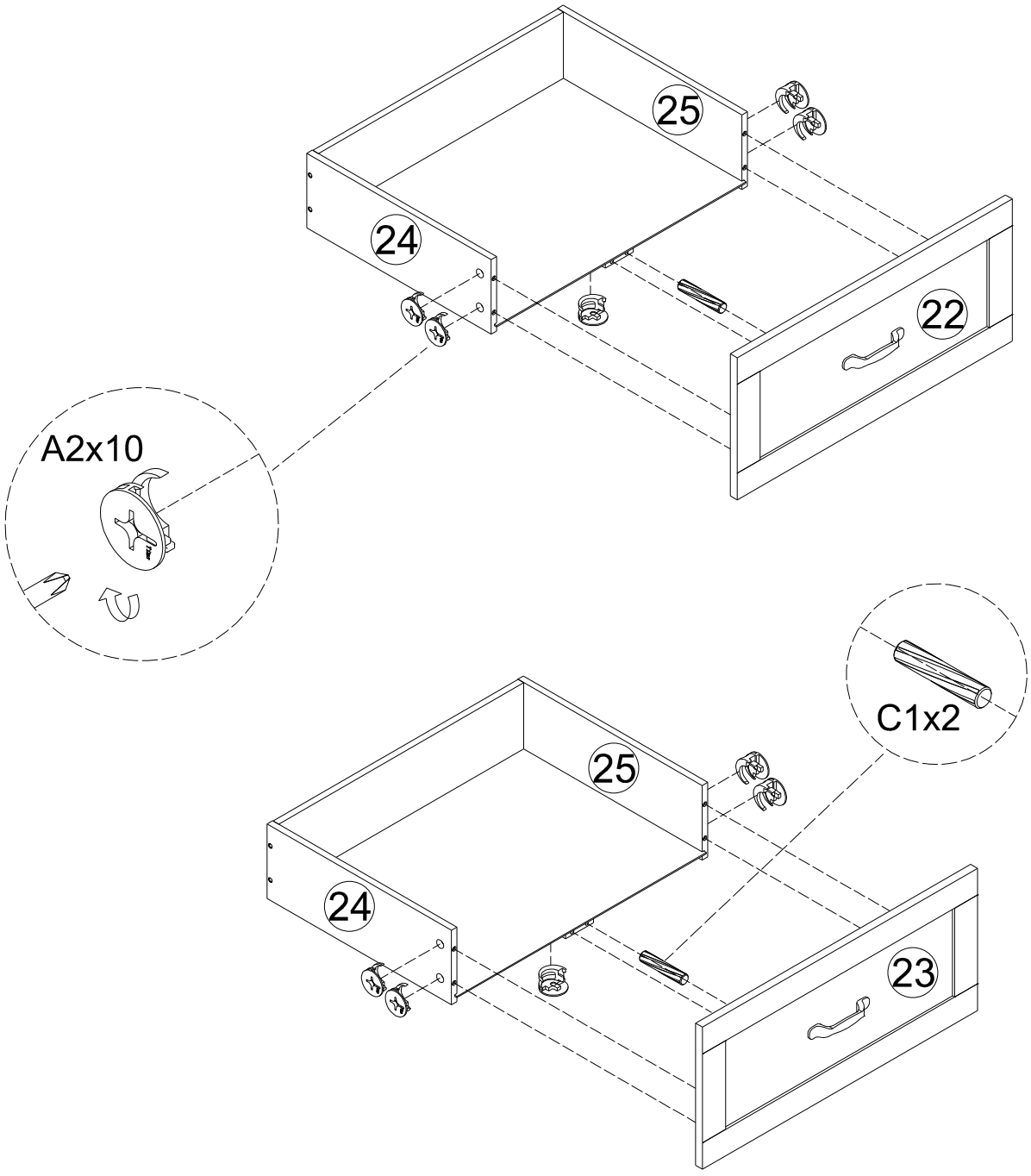

Assemble/Assembler

Step/Étape
5

		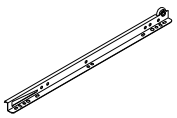		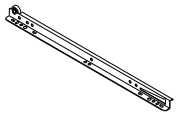		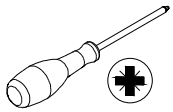
B8	12PCS	DL	2PCS	DR	2PCS	

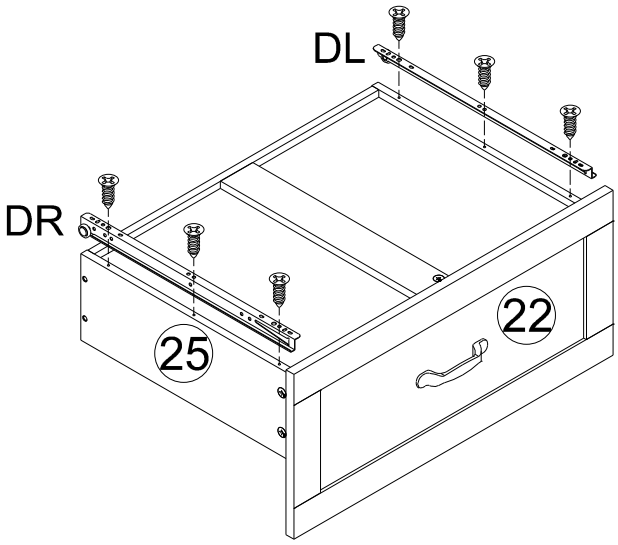

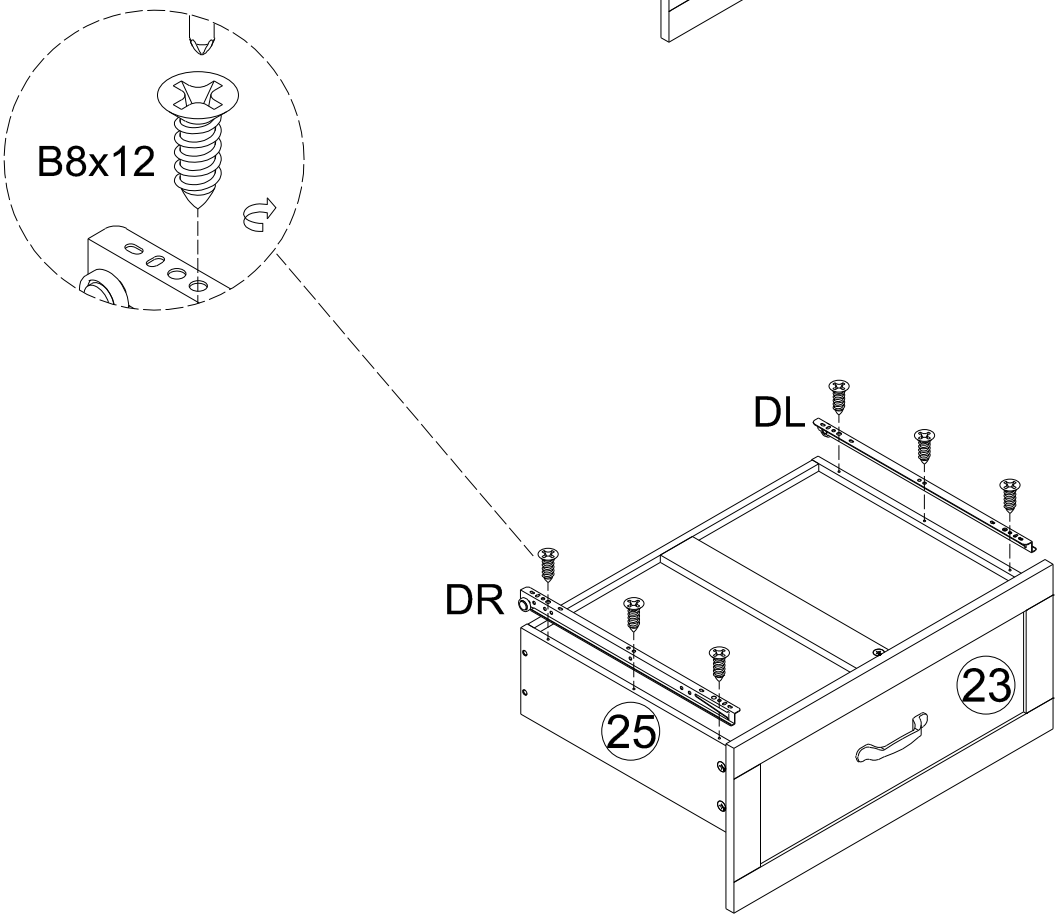

Assemble/Assembler

Step/Étape 6

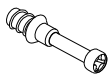							
A1	8PCS	B8	12PCS	B9	1PC	B11	2PCS

						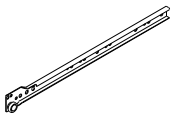	
C3	1PC	C9-2	1PC	C8	3PCS	CL	1PC

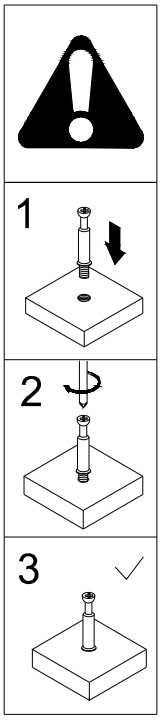

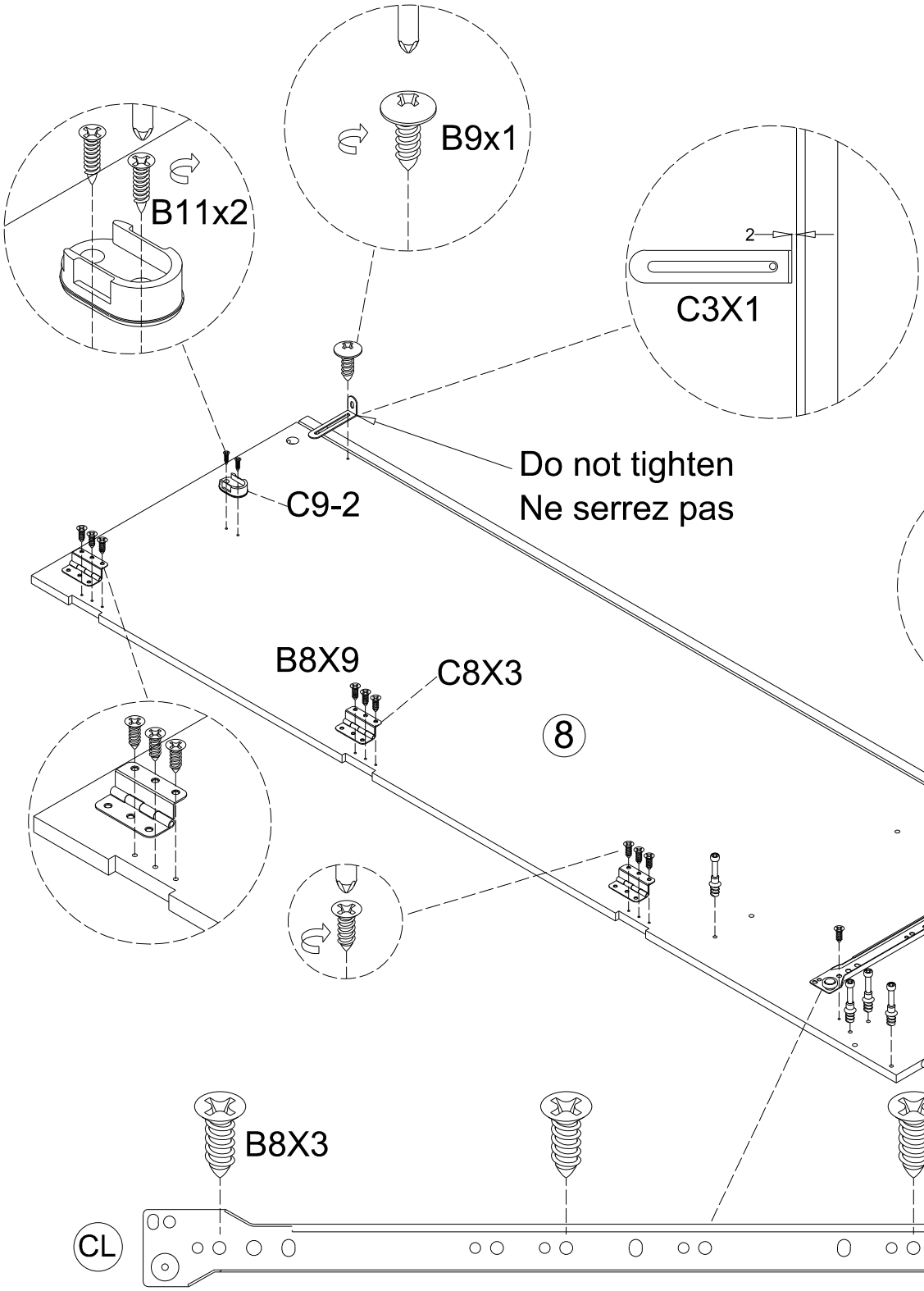

Assemble/Assembler

Step/Étape
7

A1	12PCS	B8	12PCS	B9	1PC	C3	1PC

C8	3PCS	CR	1PC

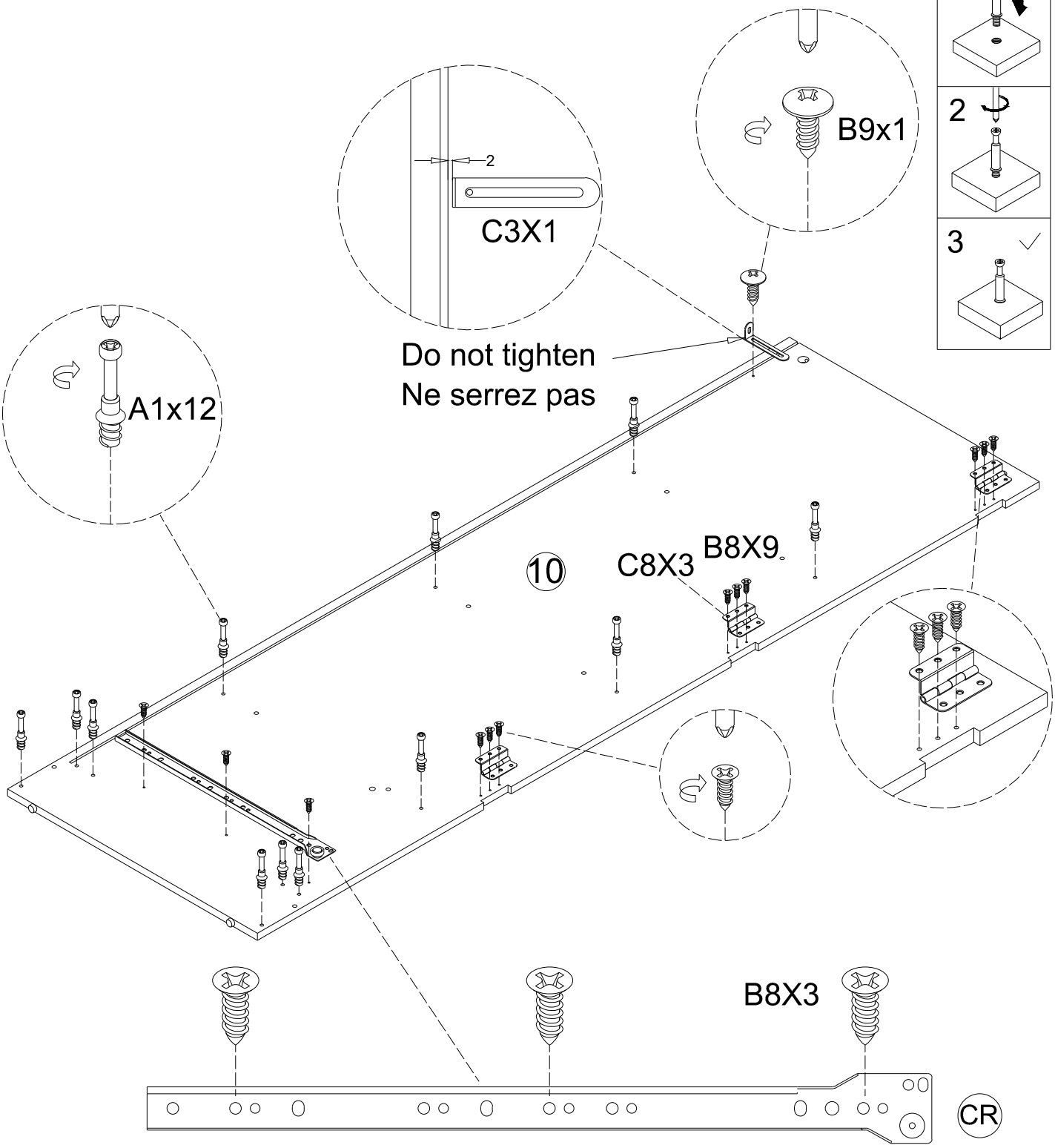

Assemble/Assembler

Step/Étape
8

		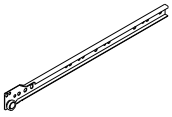		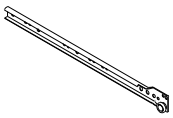		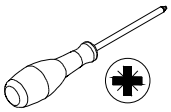
B8	6PCS	CL	1PC	CR	1PC	

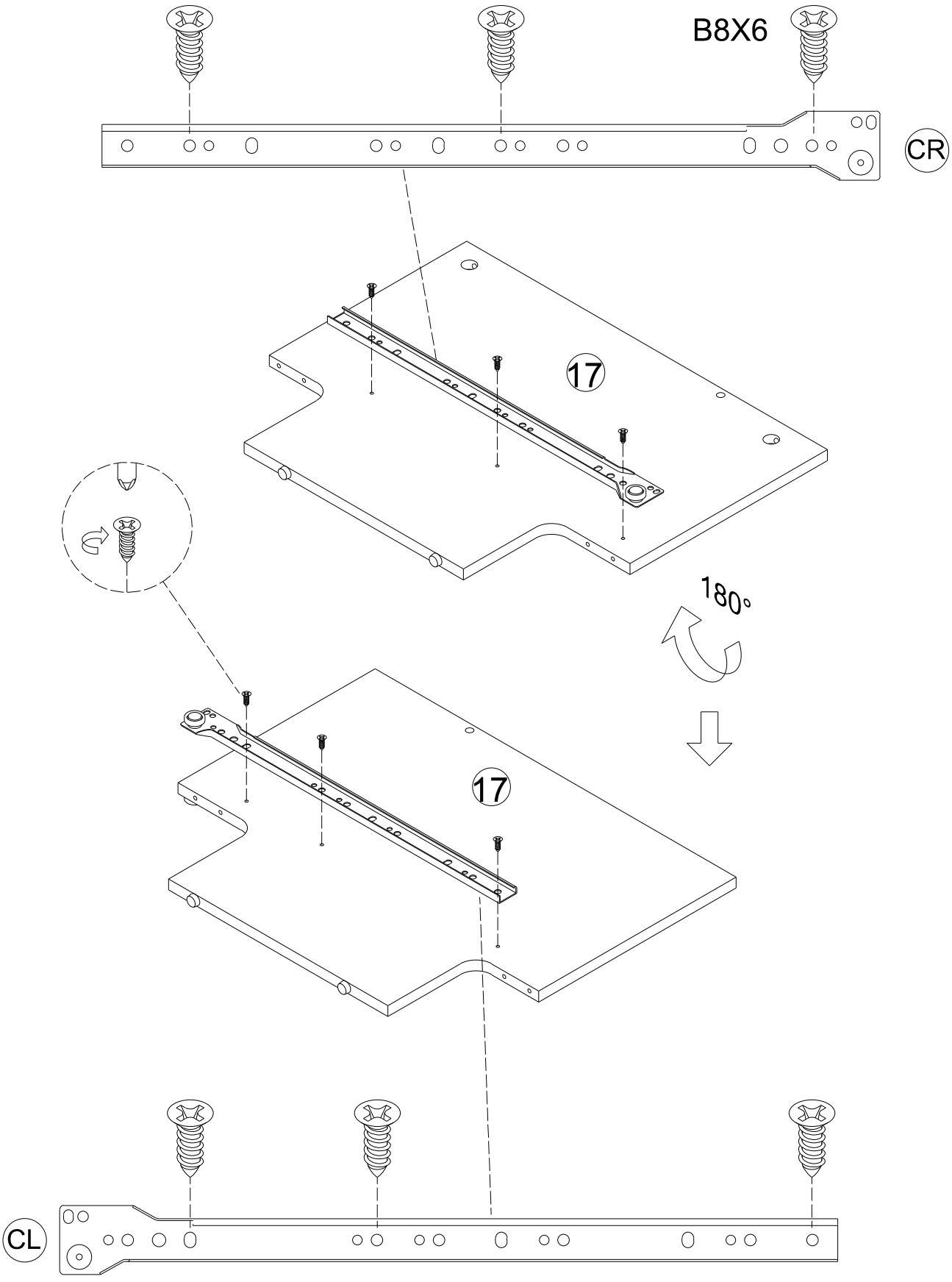

Assemble/Assembler

Step/Étape
9

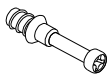					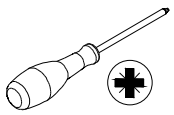
A1	4PCS	B11	2PCS	C9-2	1PC

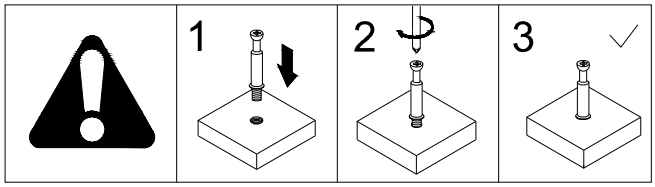

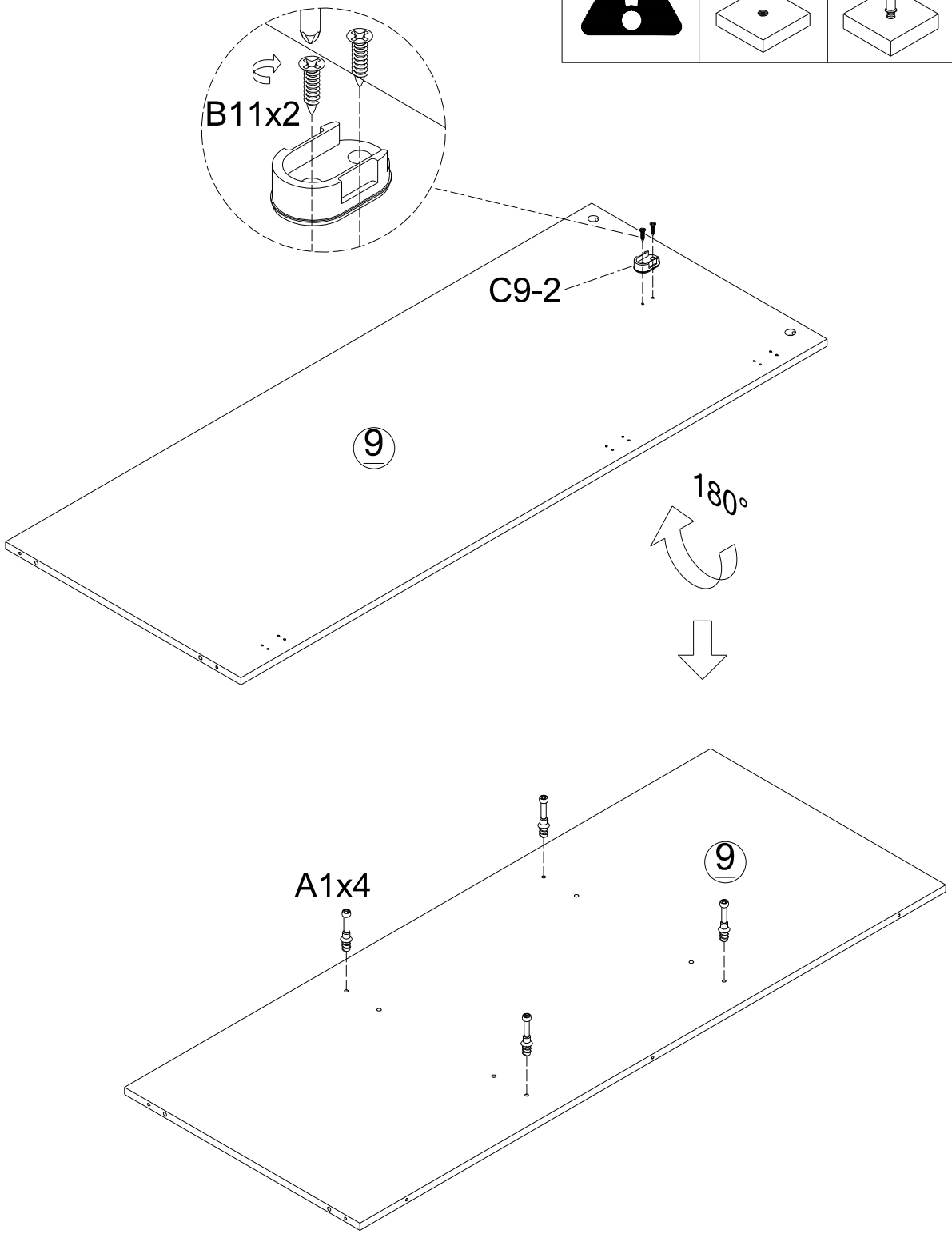

Assemble/Assembler

Step/Étape 10

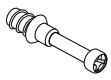				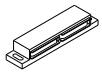			
A1	2PCS	B6	4PCS	C10	1PC	C11	1PC

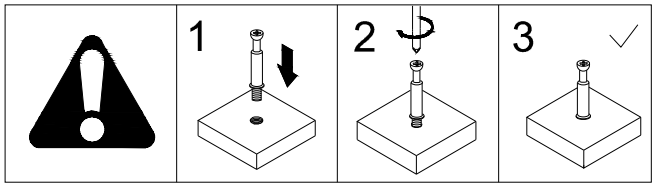

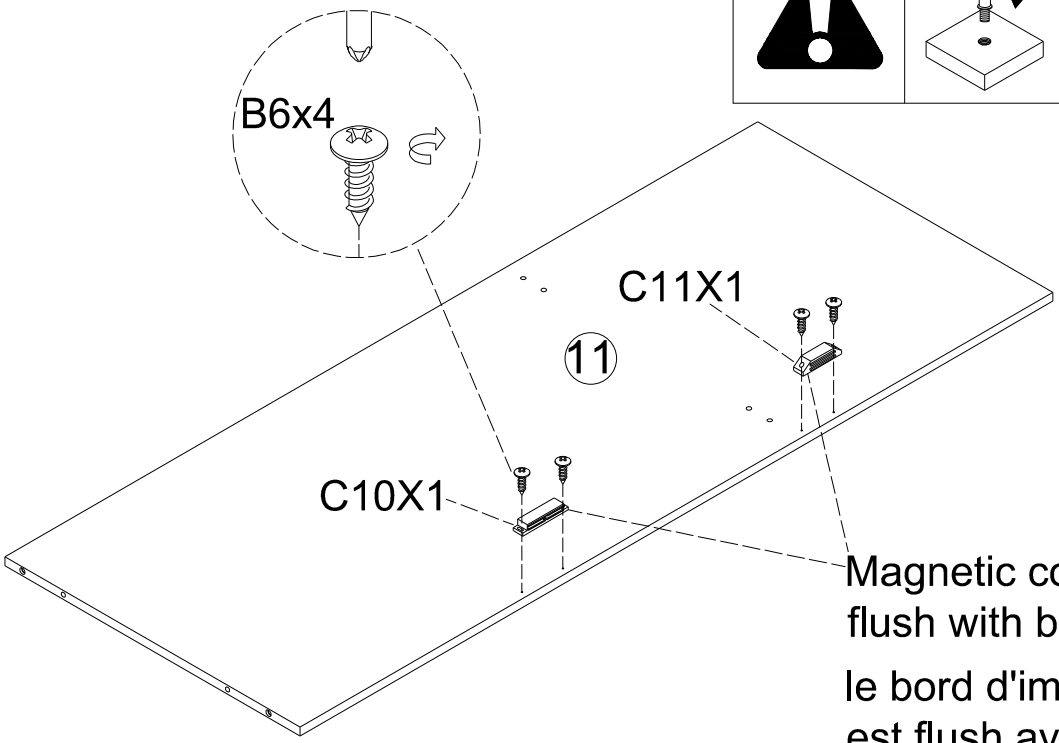

Magnetic contact edge is flush with board edge

le bord d'impact magnétique est flush avec ce bord de la planche

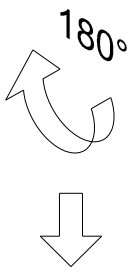

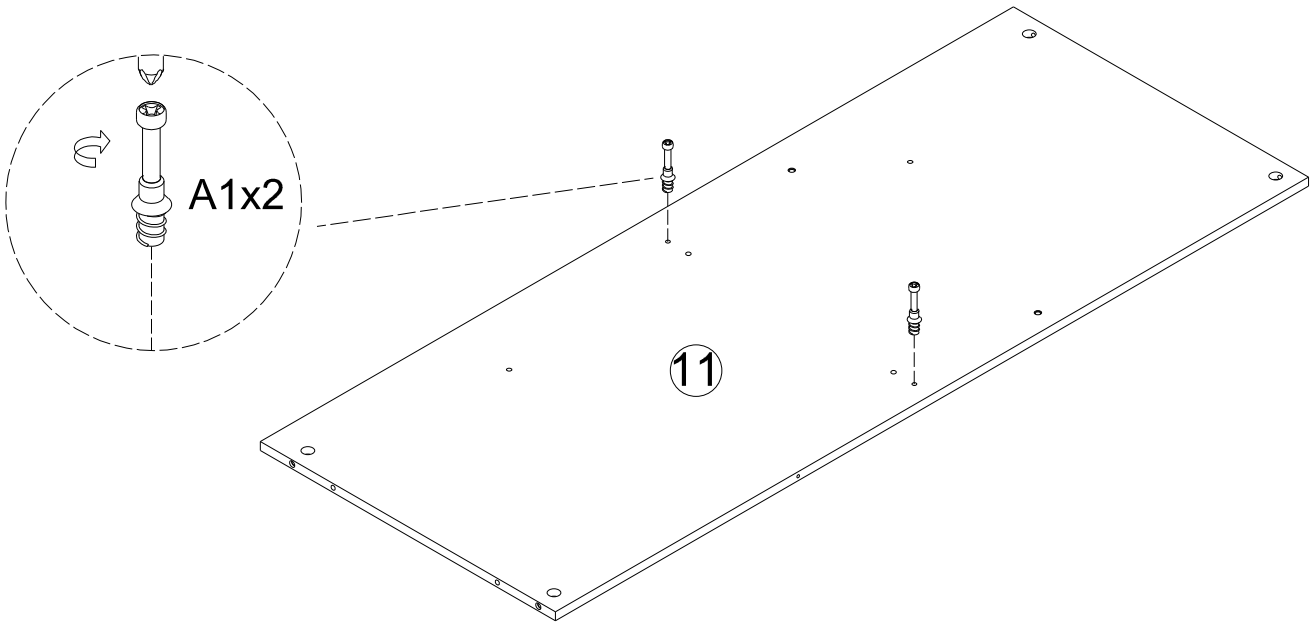

Assemble/Assembler

Step/Étape
11

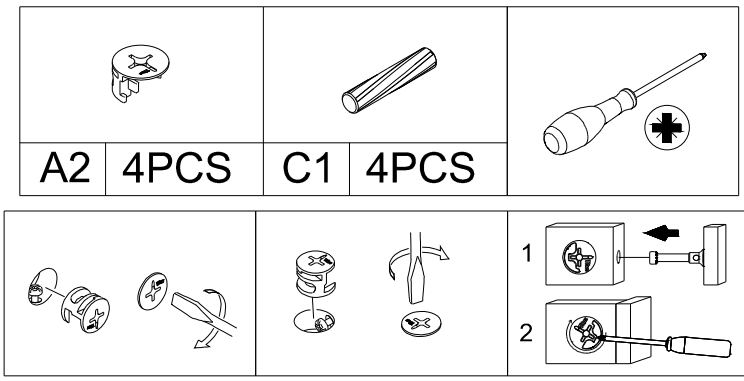

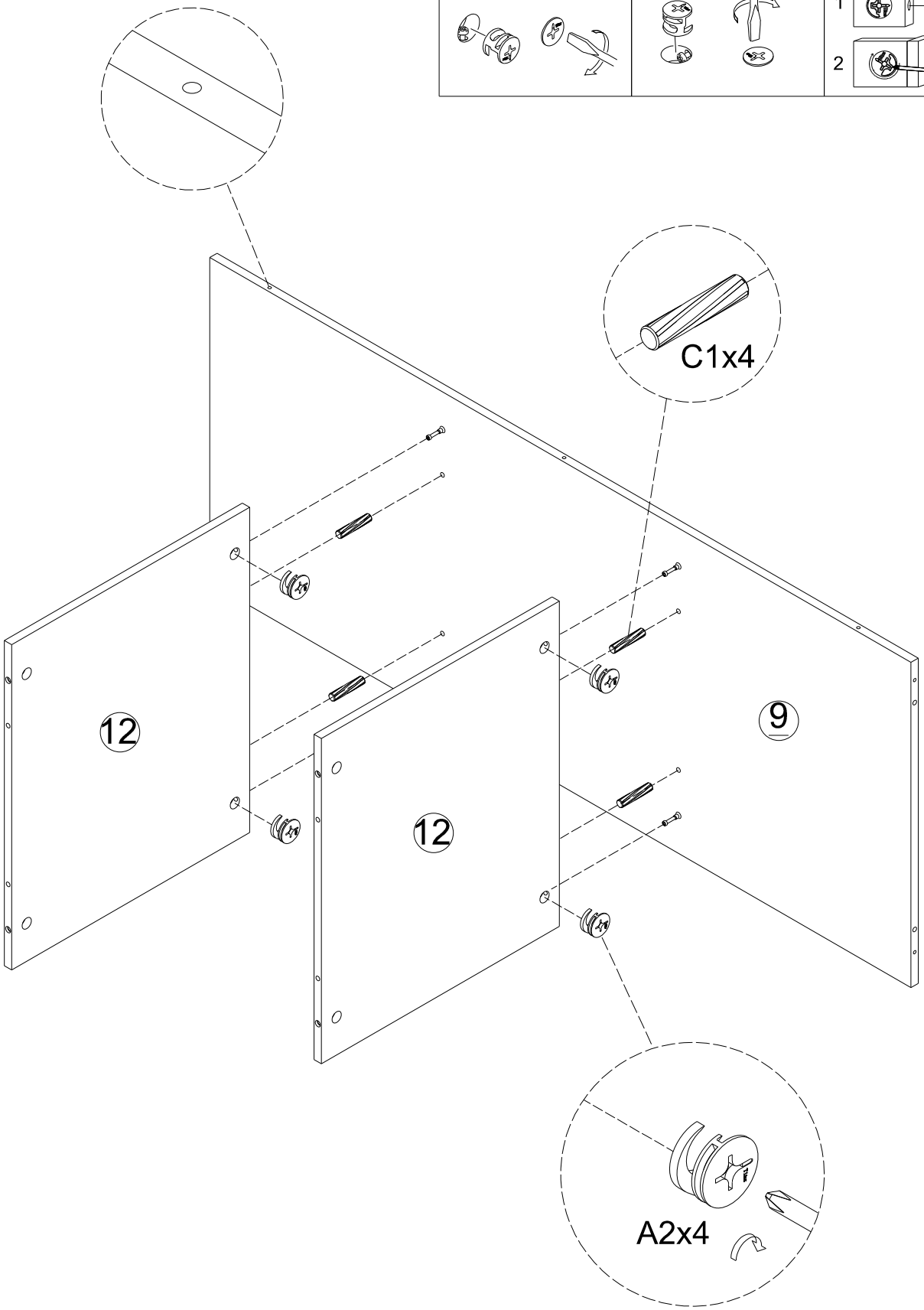

Step/Étape
12

		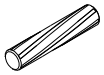		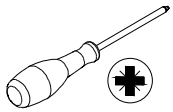
B1	2PCS	C1	2PCS	

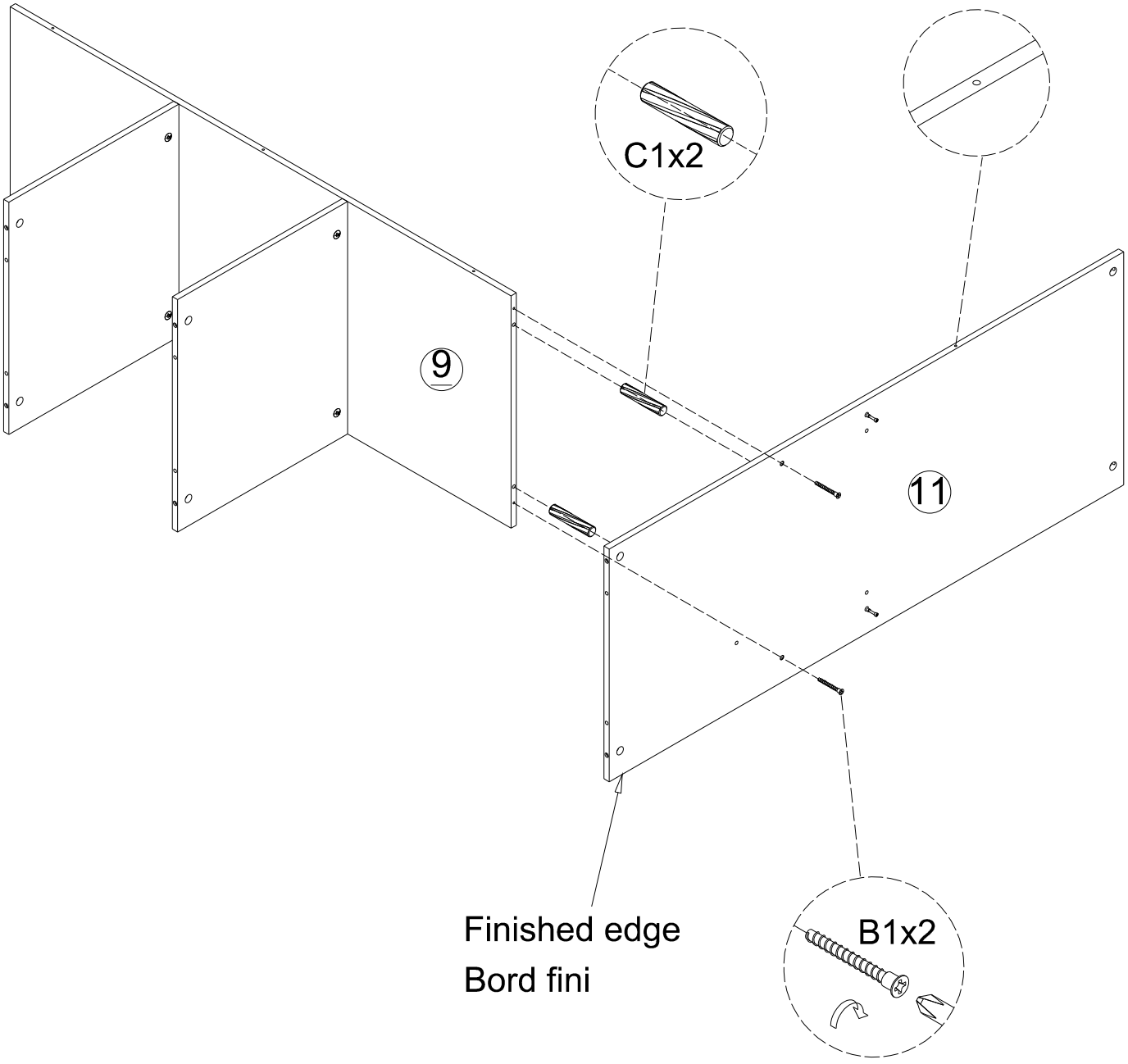

Assemble/Assembler

Step/Étape
13

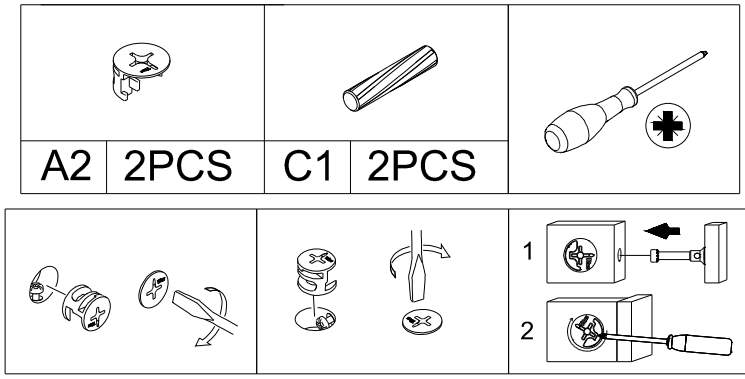

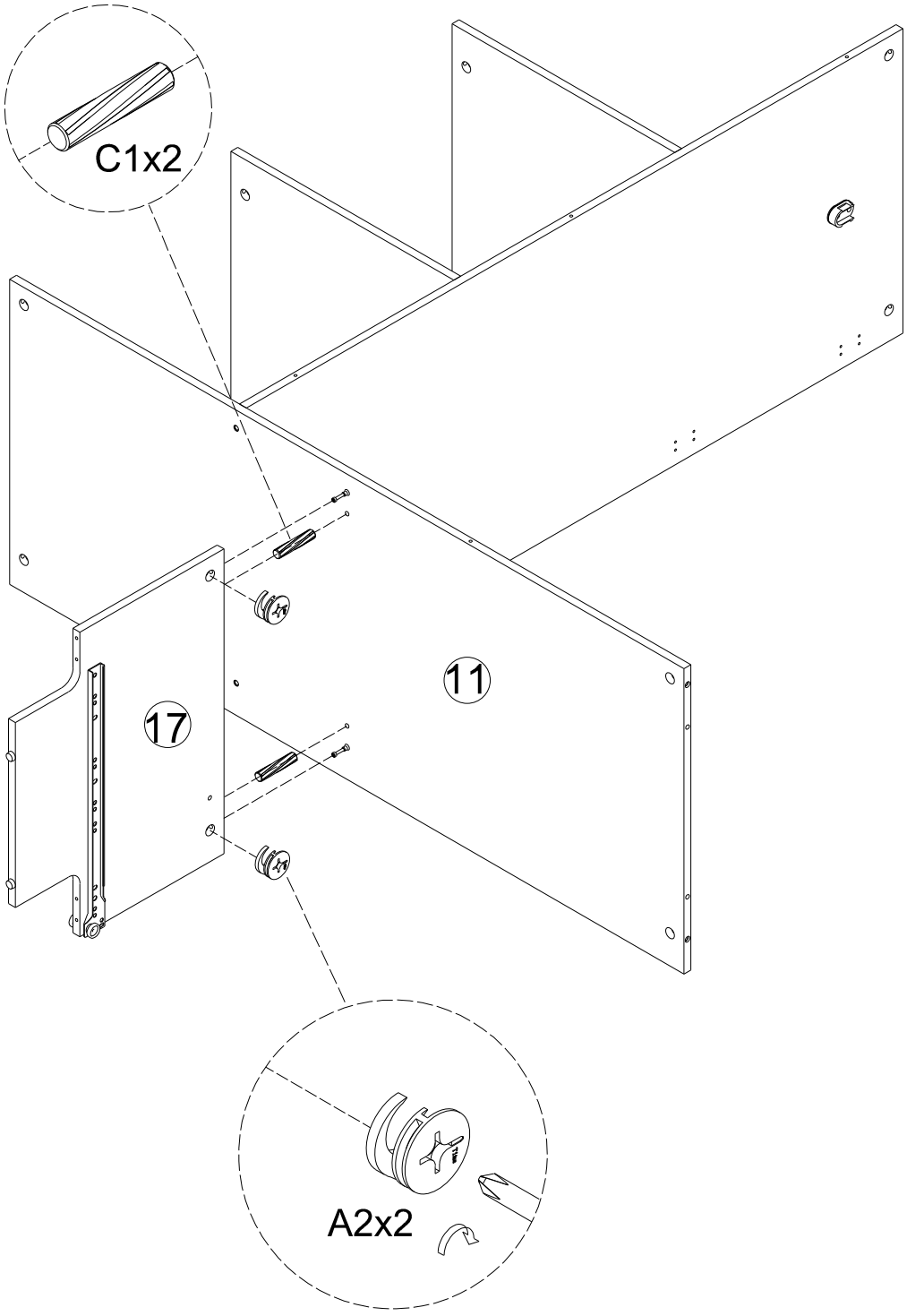

Assemble/Assembler

Step/Étape
14

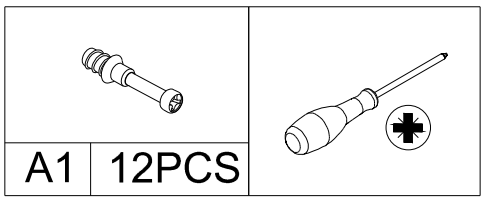

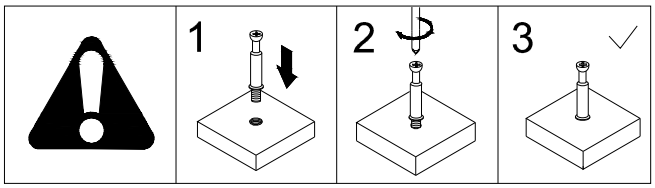

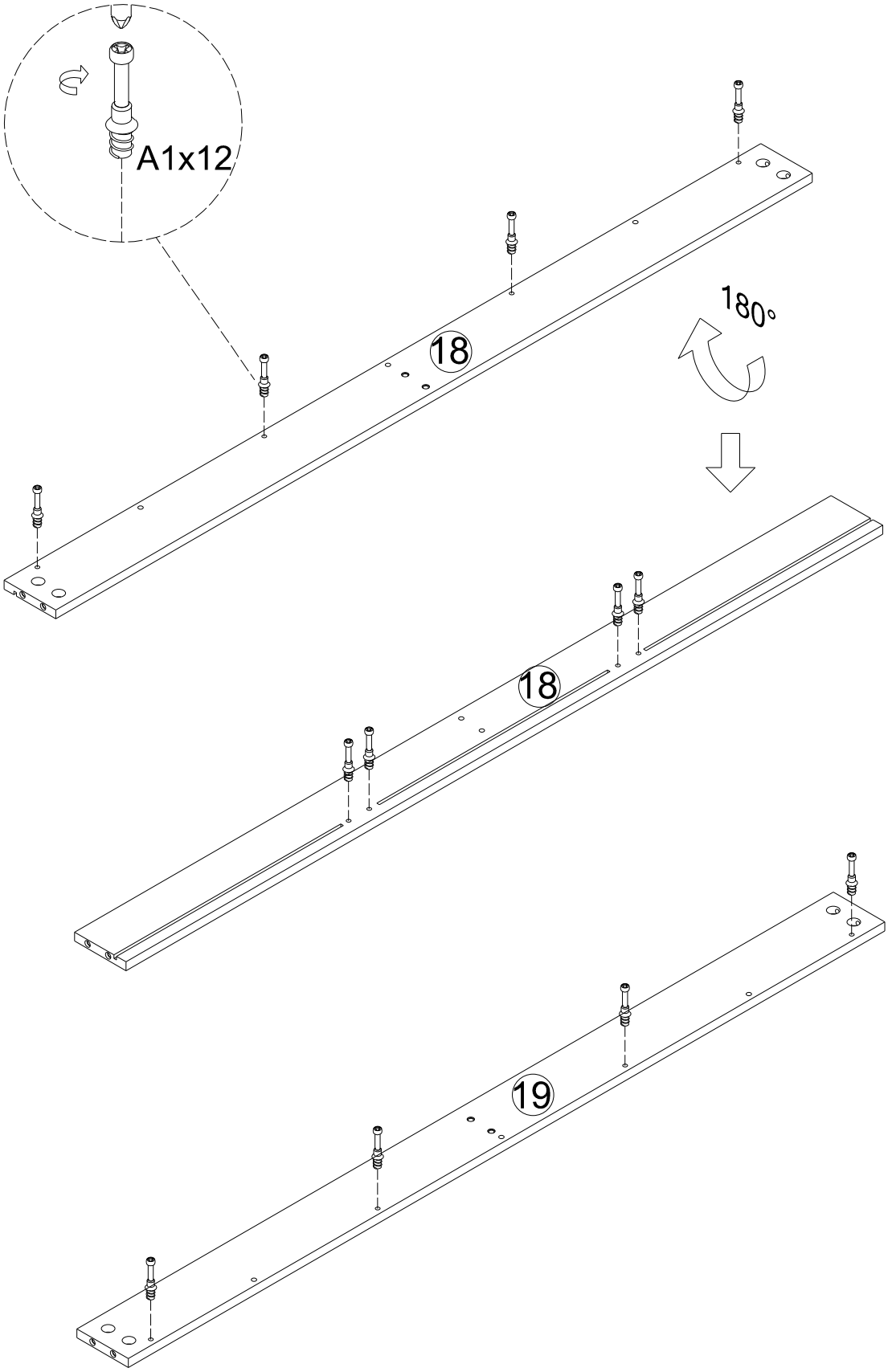

Assemble/Assembler

Step/Étape
15

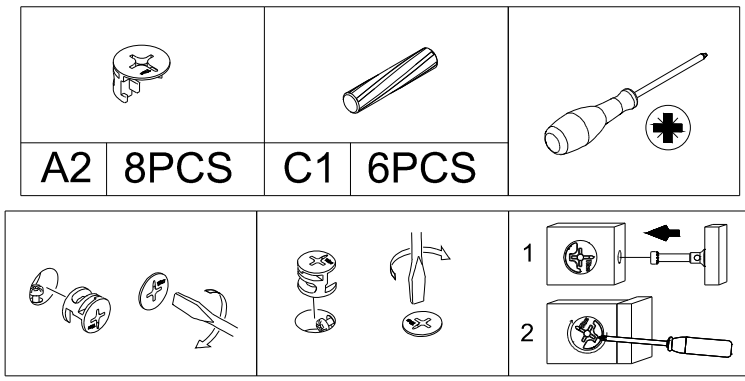

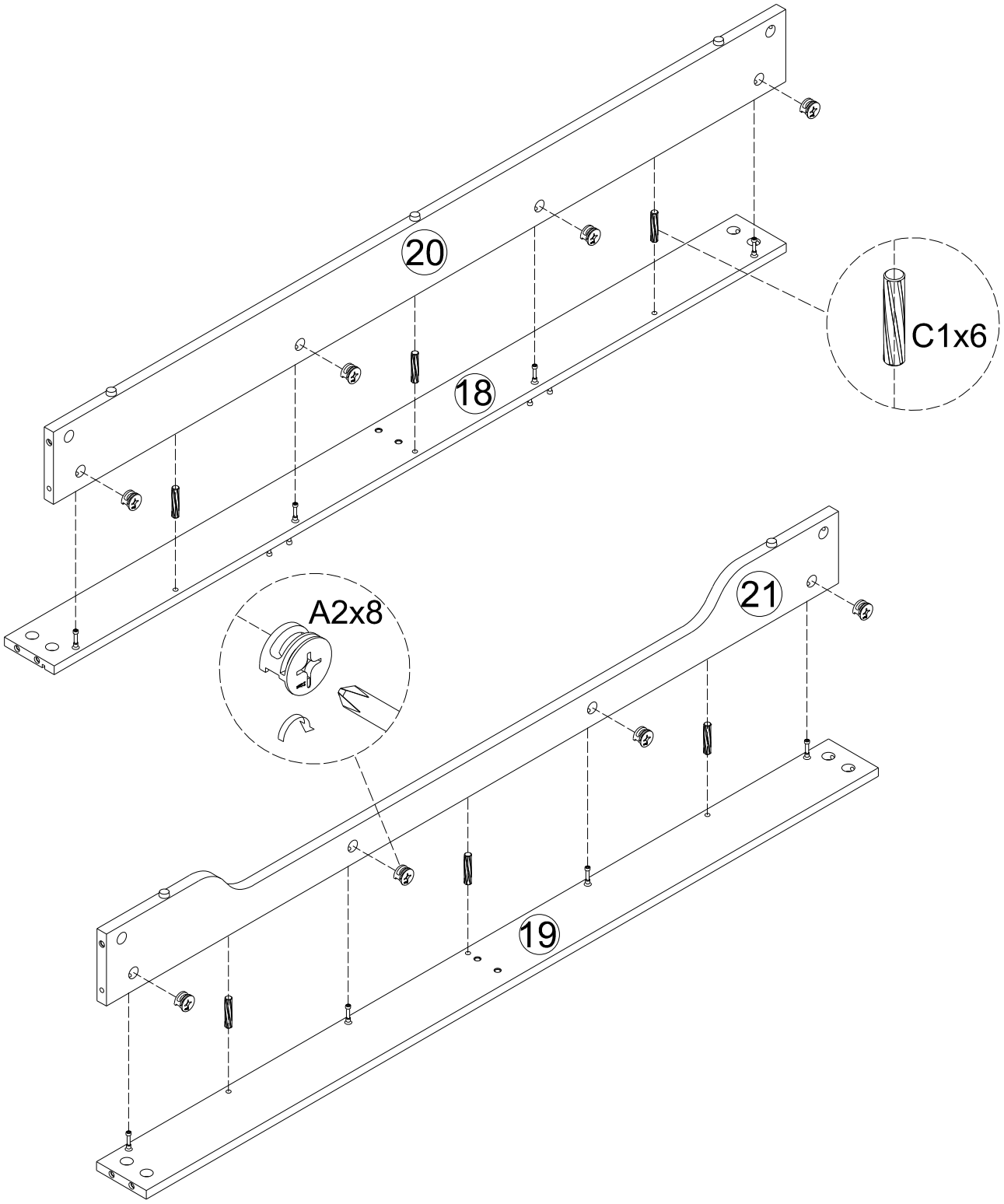

Assemble/Assembler

Step/Étape
16

B12	2PCS

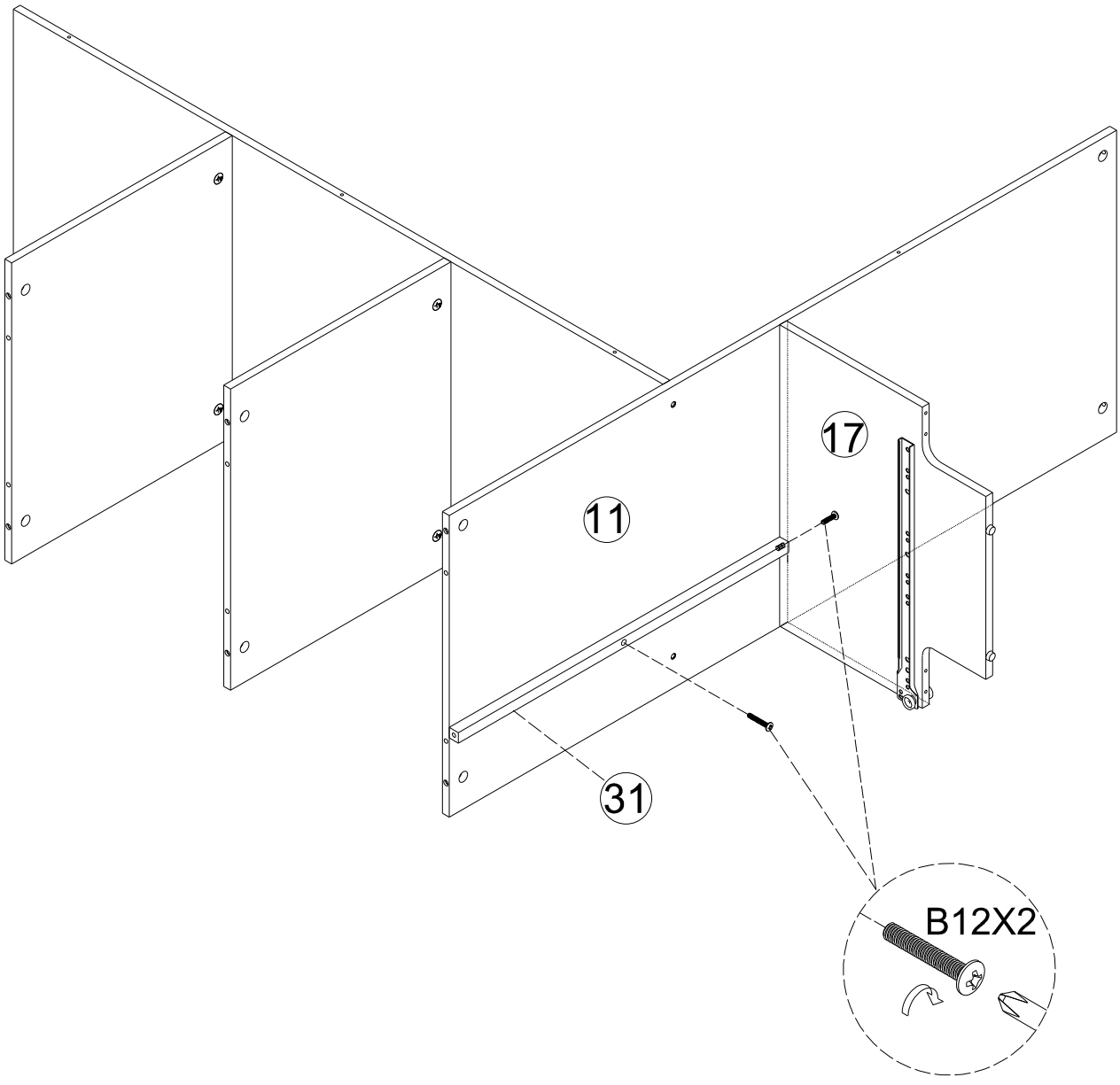

Assemble/Assembler

Step/Étape
17

B1	4PCS

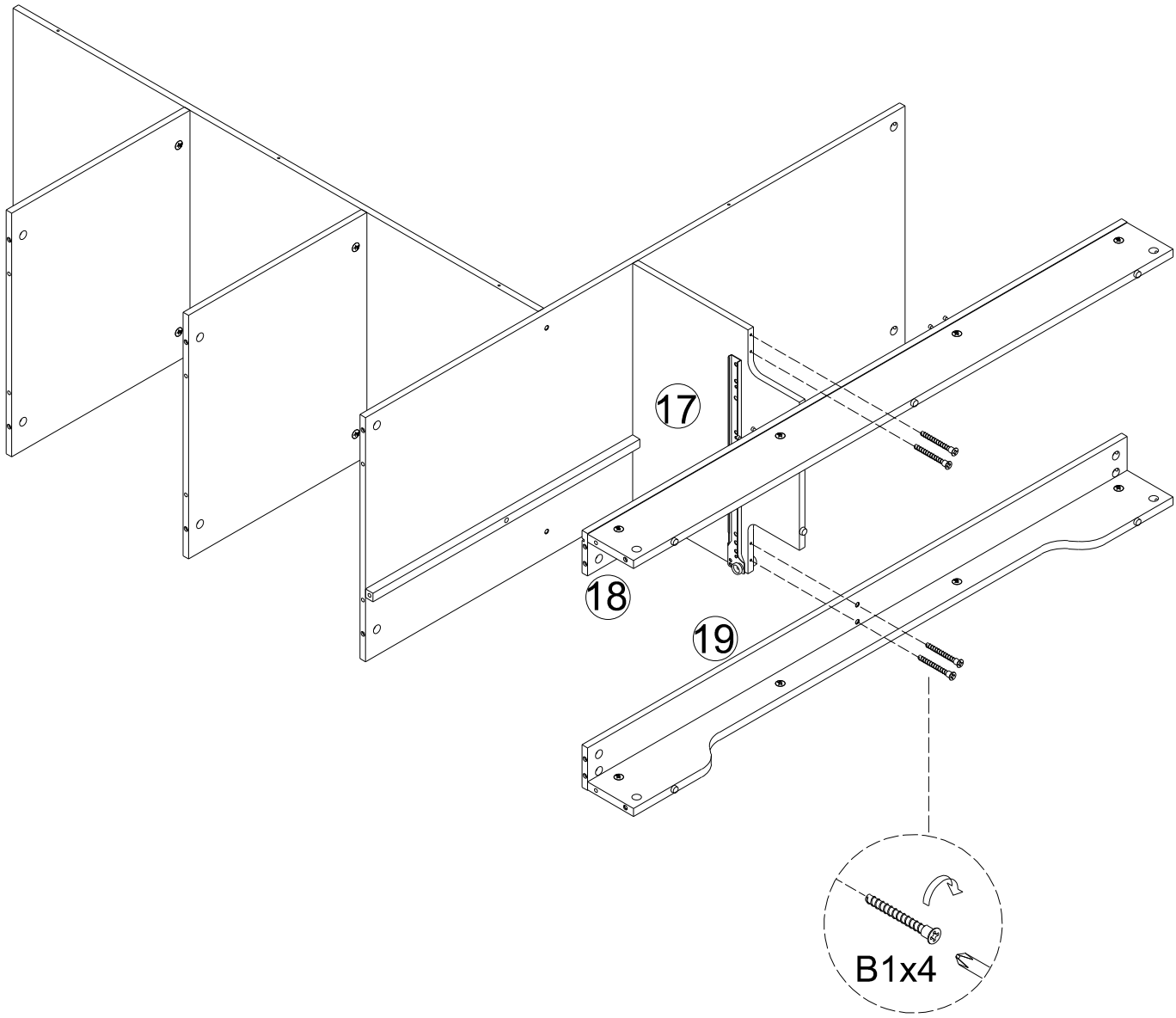

This step require two people to be completed.

Cette étape nécessite deux personnes pour être complétée.

Assemble/Assembler

Step/Étape
18

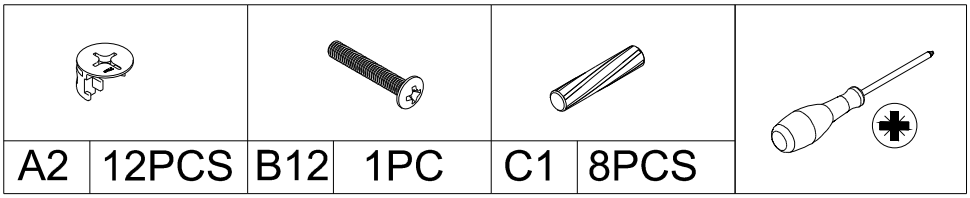

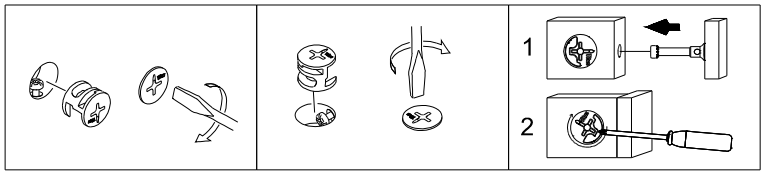

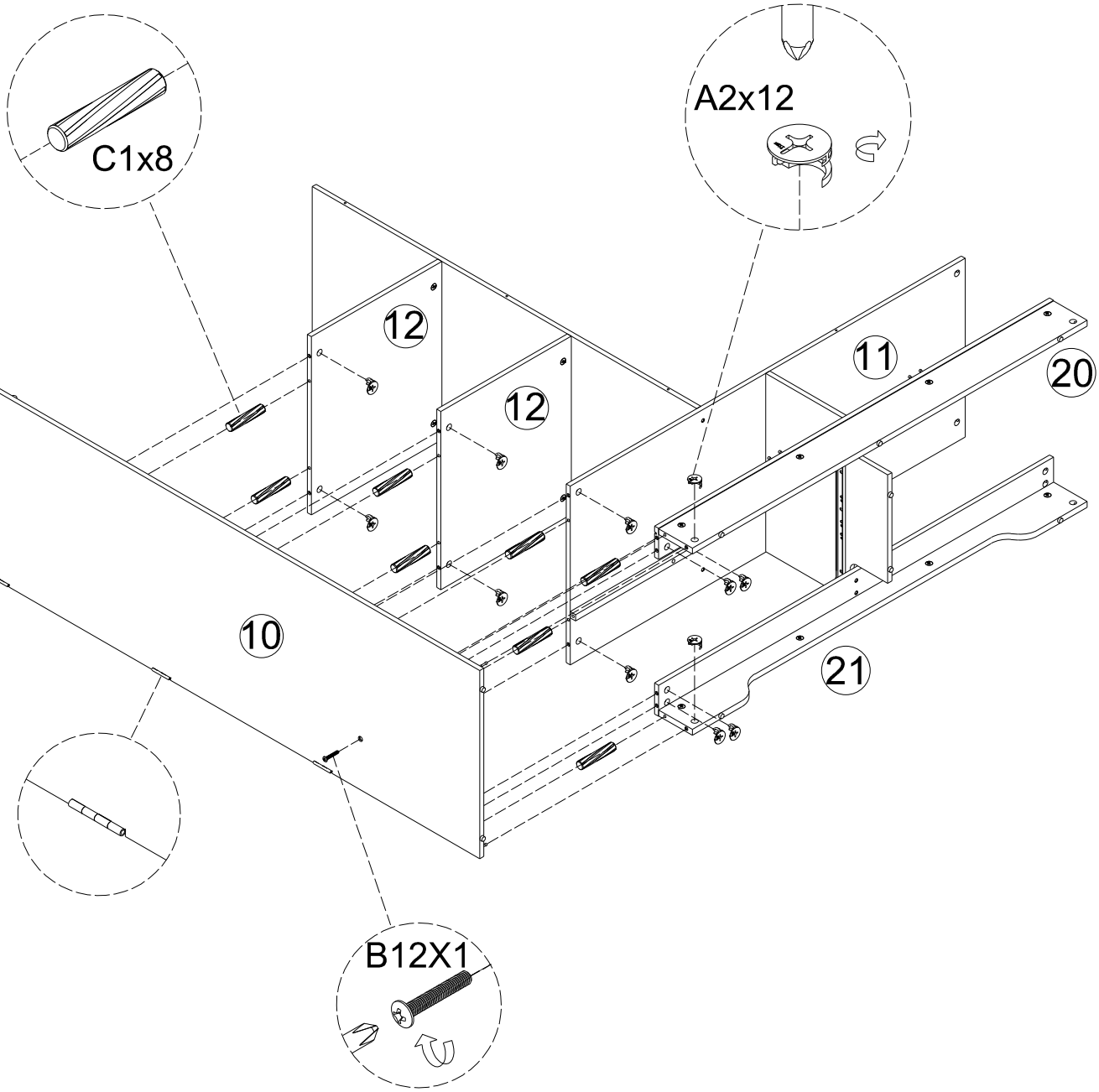

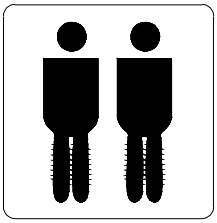

This step require two people to be completed.

Cette étape nécessite deux personnes pour être complétée.

Assemble/Assembler

Step/Étape
19

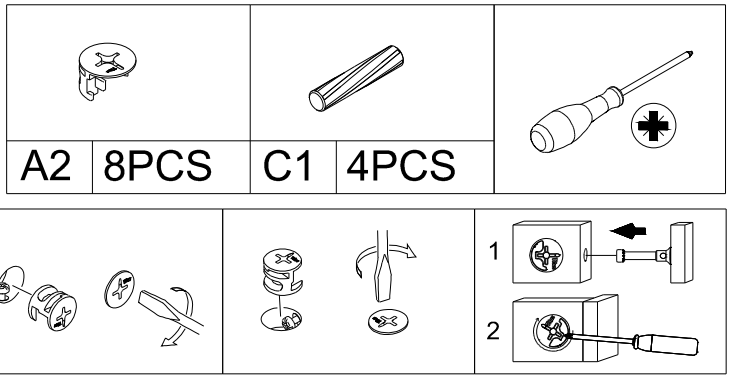

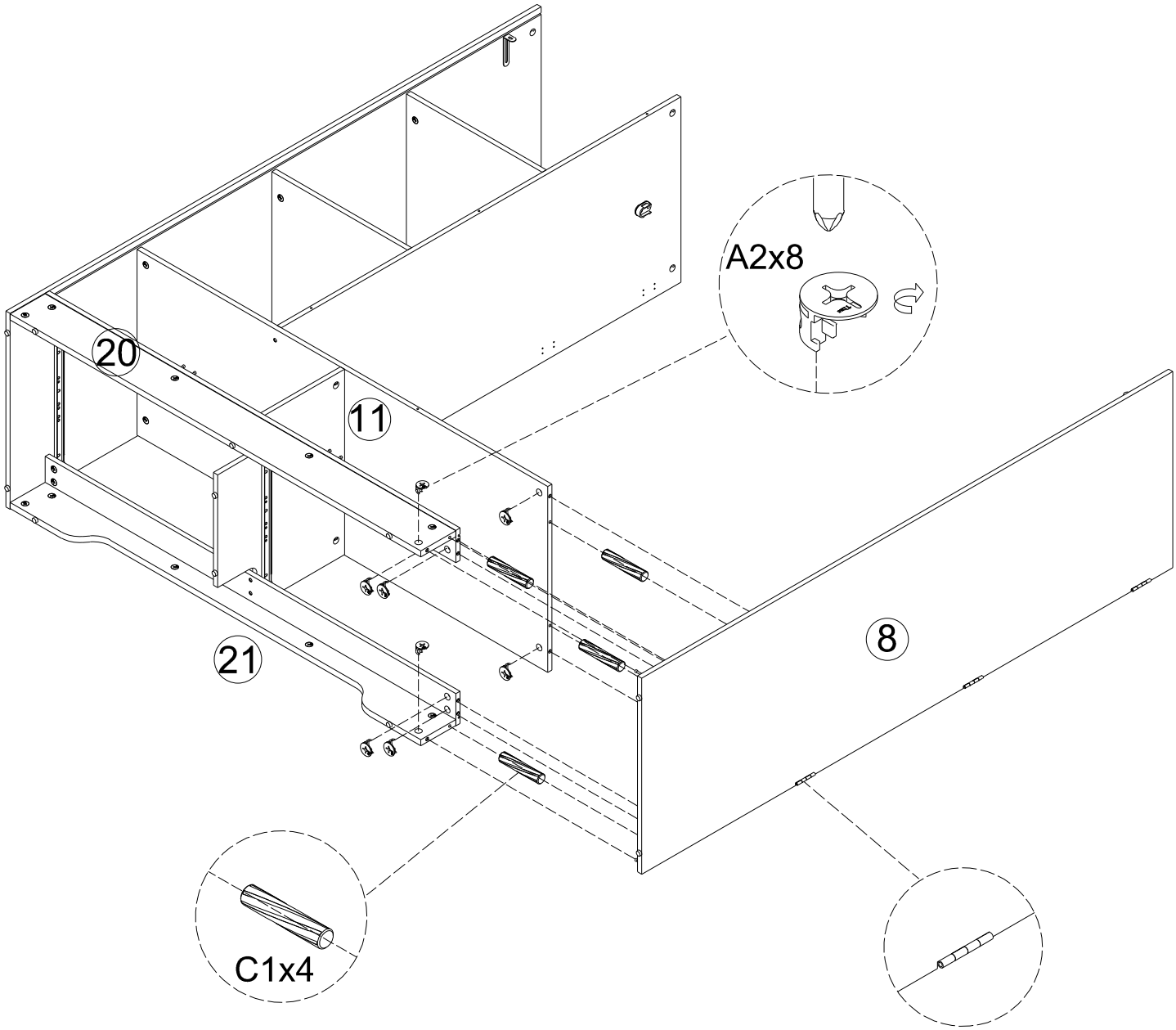

This step require two people to be completed.

Cette étape nécessite deux personnes pour être complétée.

Assemble/Assembler

Step/Étape
20

A2	4PCS	B1	4PCS

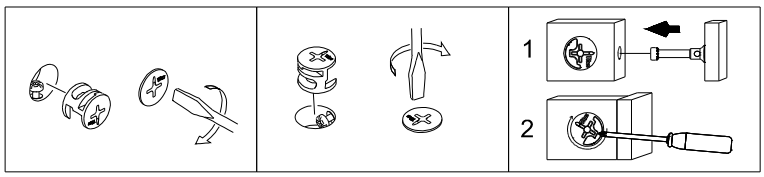

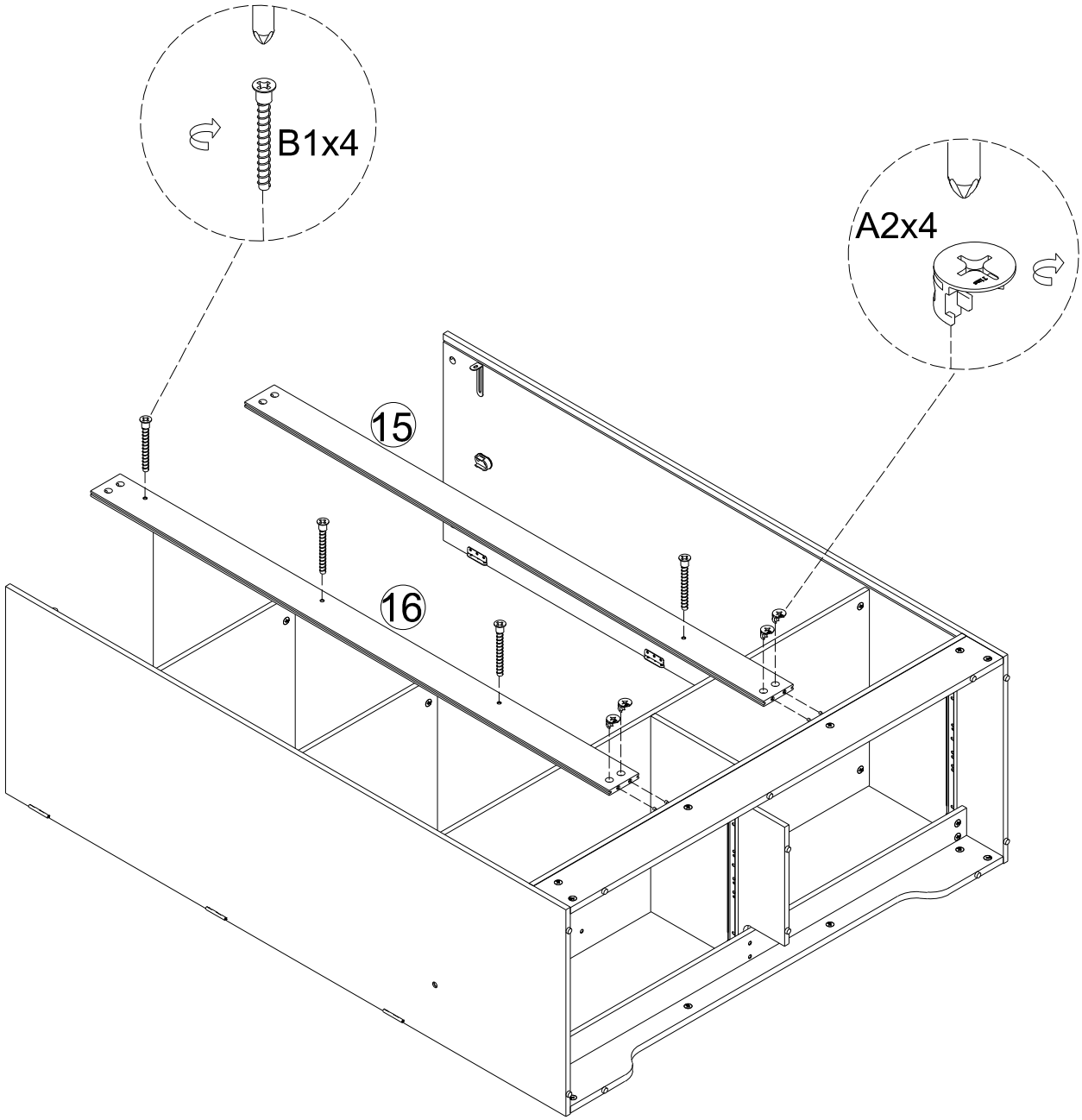

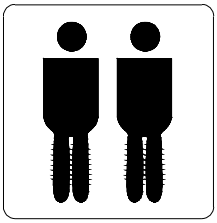

This step require two people to be completed.

Cette étape nécessite deux personnes pour être complétée.

Step/Étape
21

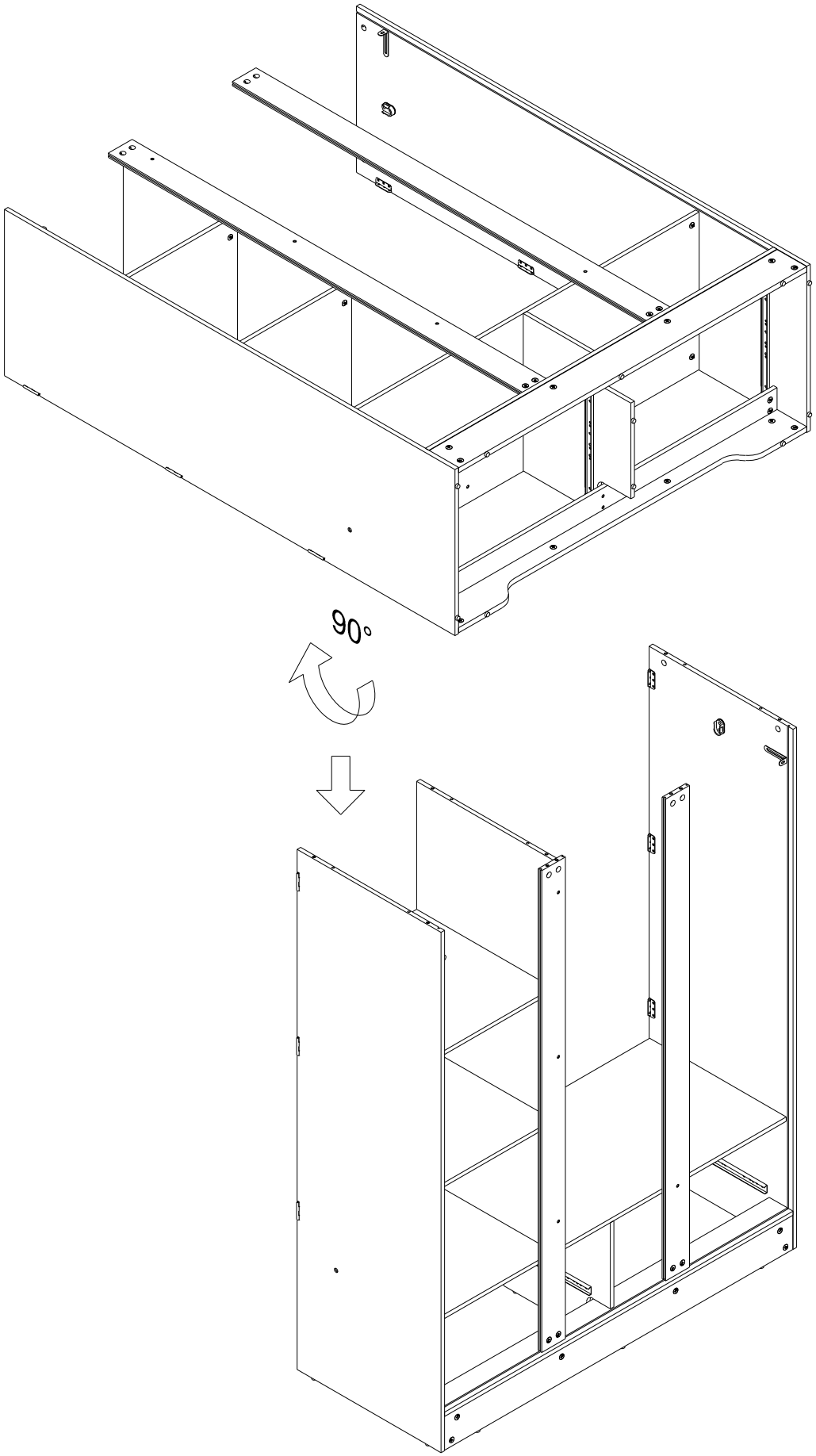

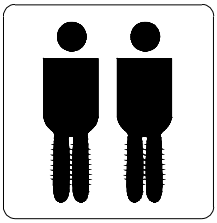

This step require two people to be completed.

Cette étape nécessite deux personnes pour être complétée.

Step/Étape
22

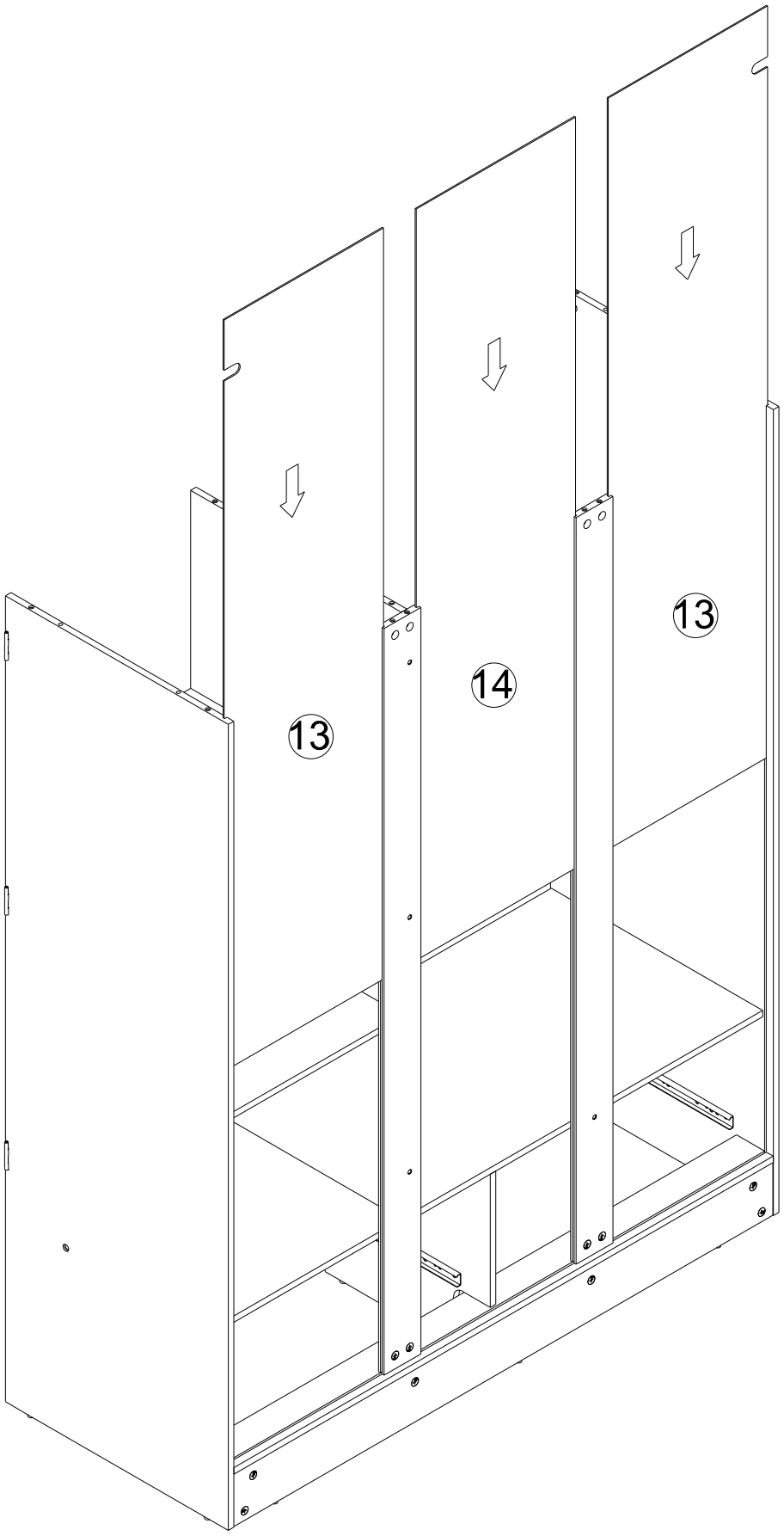

Assemble/Assembler

Step/Étape
23

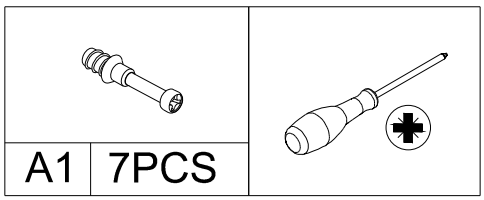

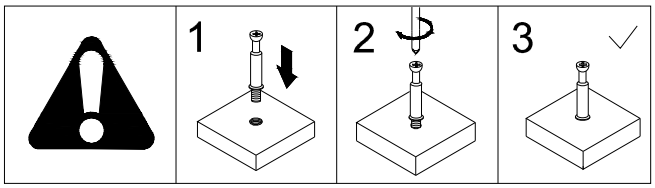

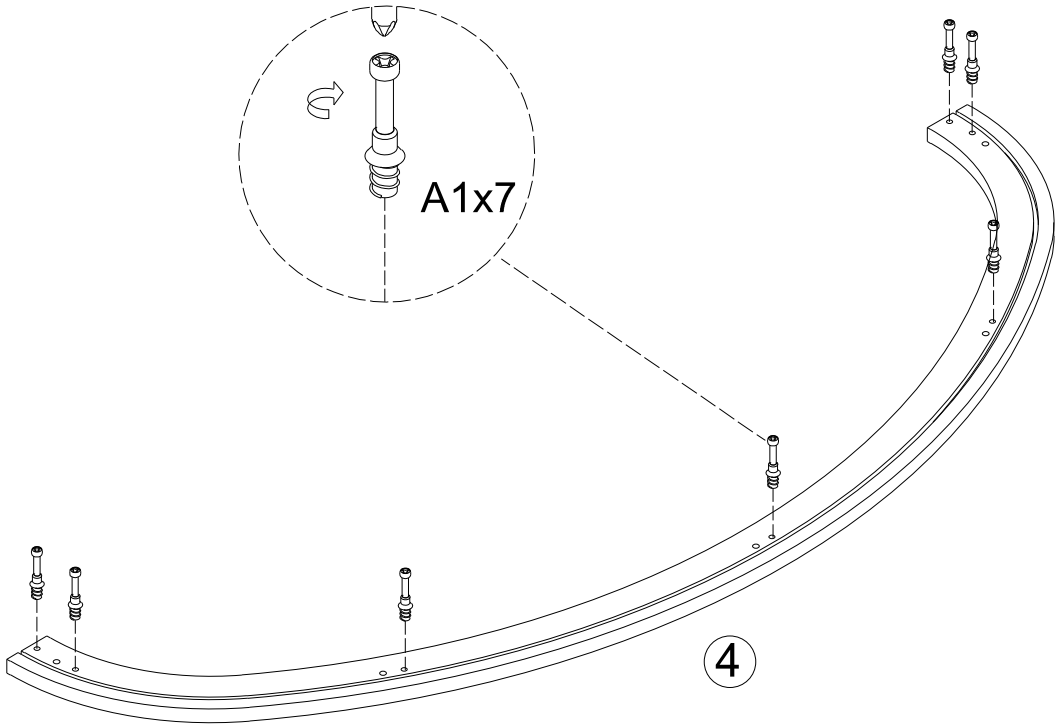

Assemble/Assembler

Step/Étape
24

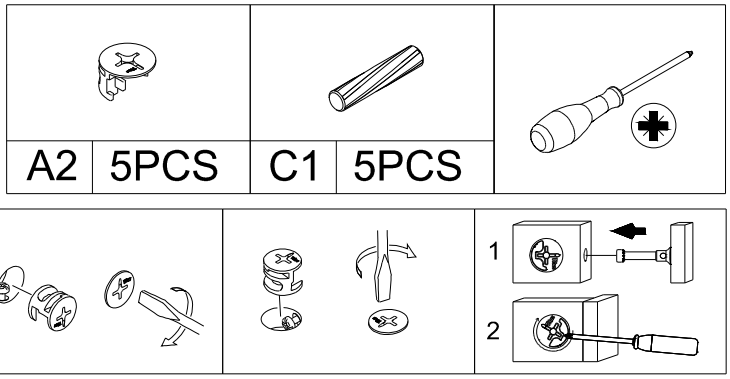

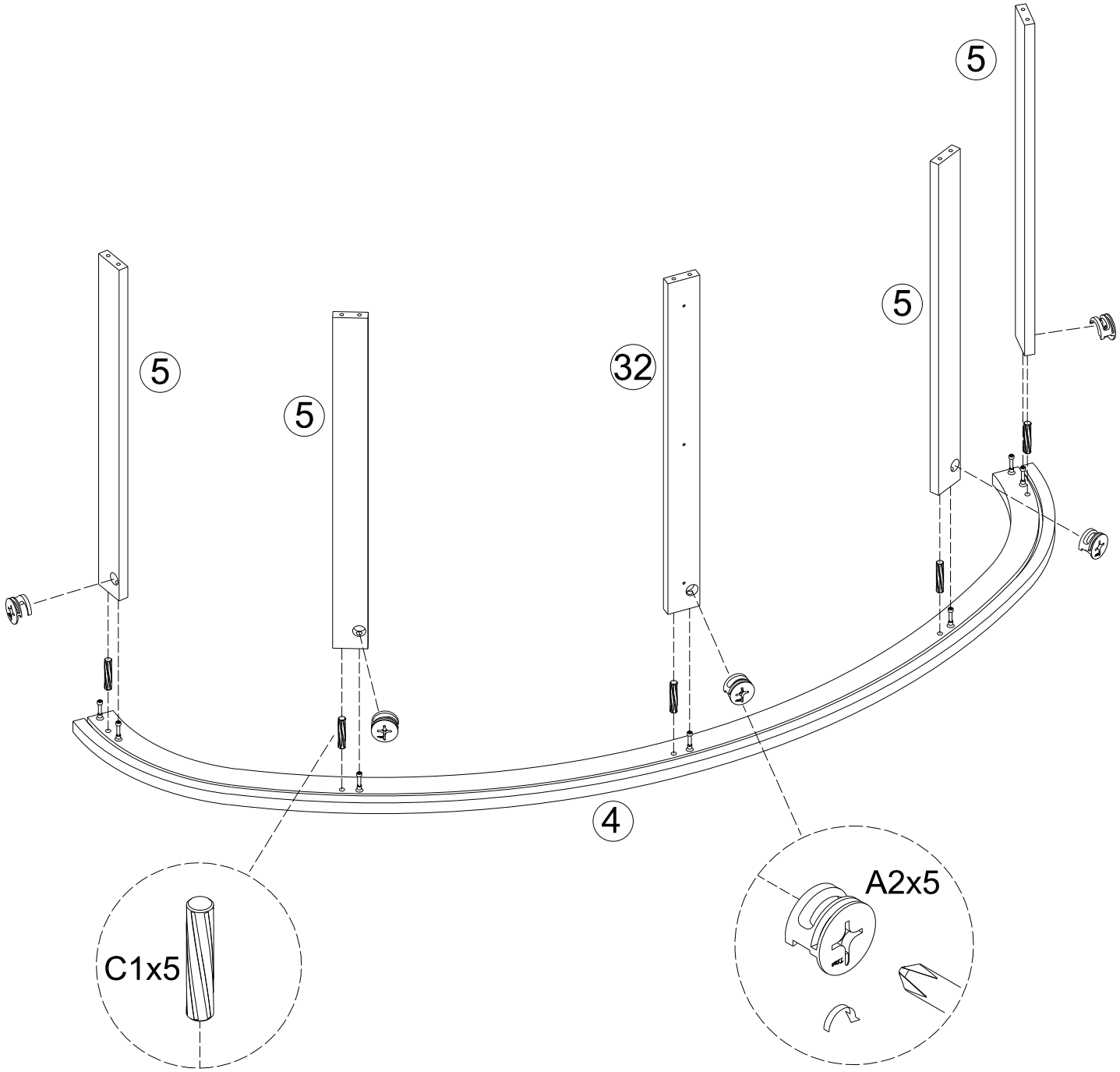

Step/Étape
25

	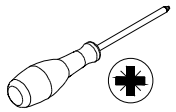
B1	10PCS

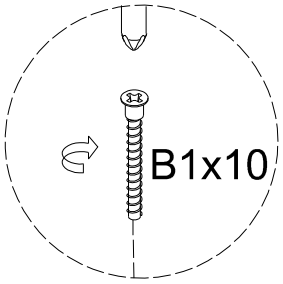

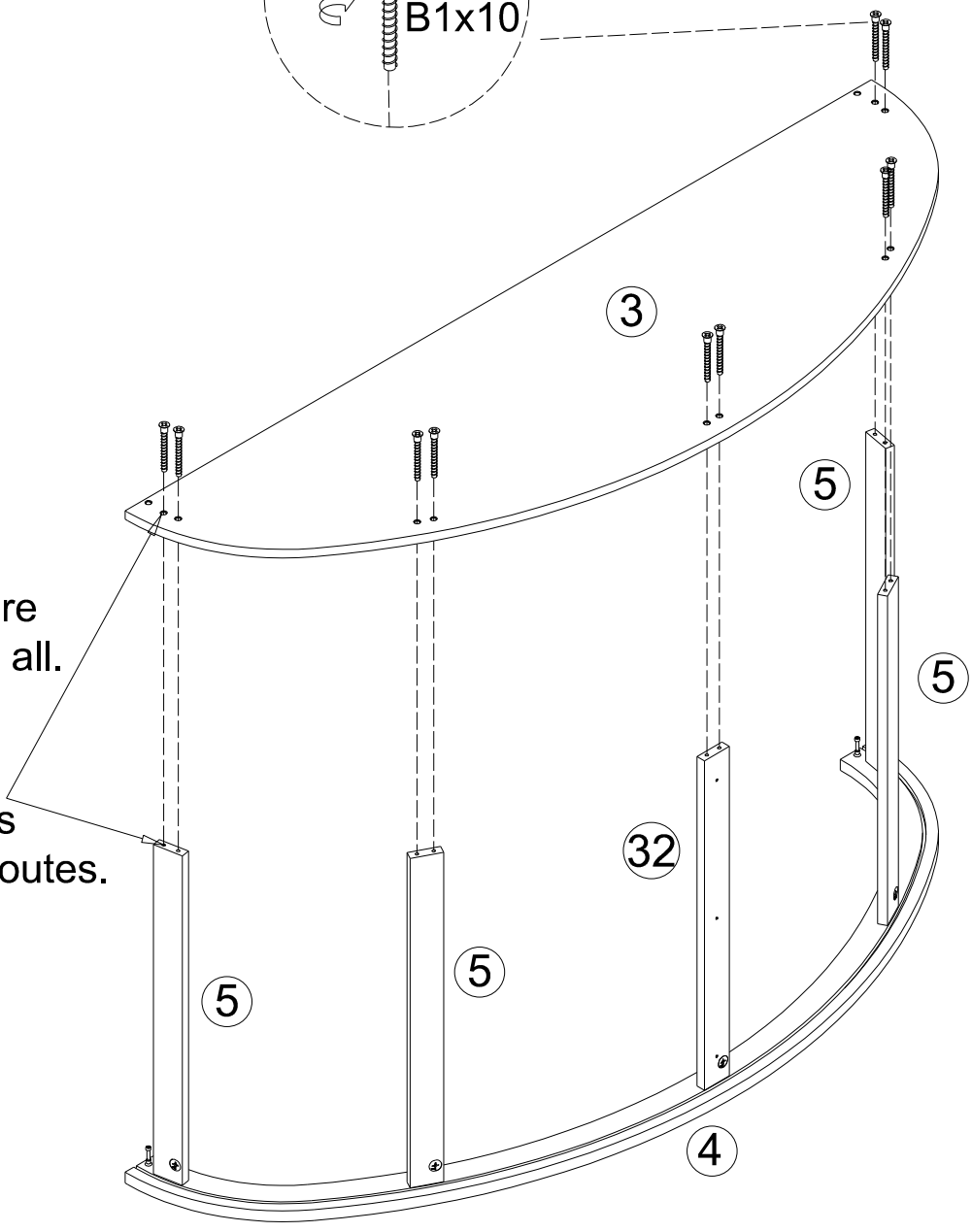

After all the screws are aligned, tighten them all.

Une fois toutes les vis alignées, serrez-les toutes.

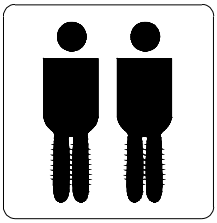

This step require two people to be completed.

Cette étape nécessite deux personnes pour être complétée.

Step/Étape
26

B13	3PCS	C16	3PCS	

Attention: This step is a bit complicated and requires two people to complete at the same time.
After securing Panel #3, insert Panel #1. One person should stand at the front and hold the middle of Panel #1, pulling it inward along the groove while ensuring that Panel #1 does not come out of the track.
At the same time, the other person should stand at the back and push Panel #1 inward along the groove.

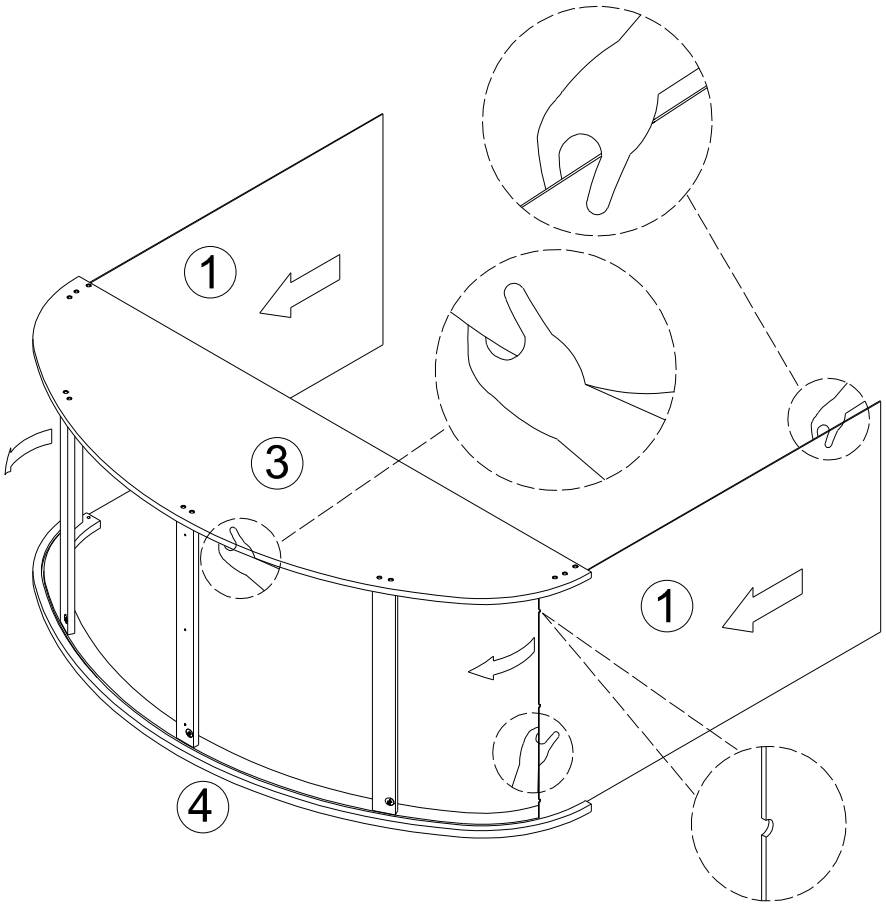

Attention : Cette étape est un peu complexe et nécessite deux personnes pour être réalisée en même temps. Après avoir maintenu le panneau n°3 en place, insérez le panneau n°1. Une personne doit se tenir à l'avant et tenir le milieu du panneau n°1, puis le tirer vers le centre le long de la rainure tout en veillant à ce qu'il ne sorte pas de la glissière. En même temps, l'autre personne doit se tenir à l'arrière et pousser le panneau n°1 vers le centre le long de la rainure.

The two #1 plates have their cut ends facing inwards.

Les deux plaques n°1 ont leurs extrémités coupées orientées vers l'intérieur.

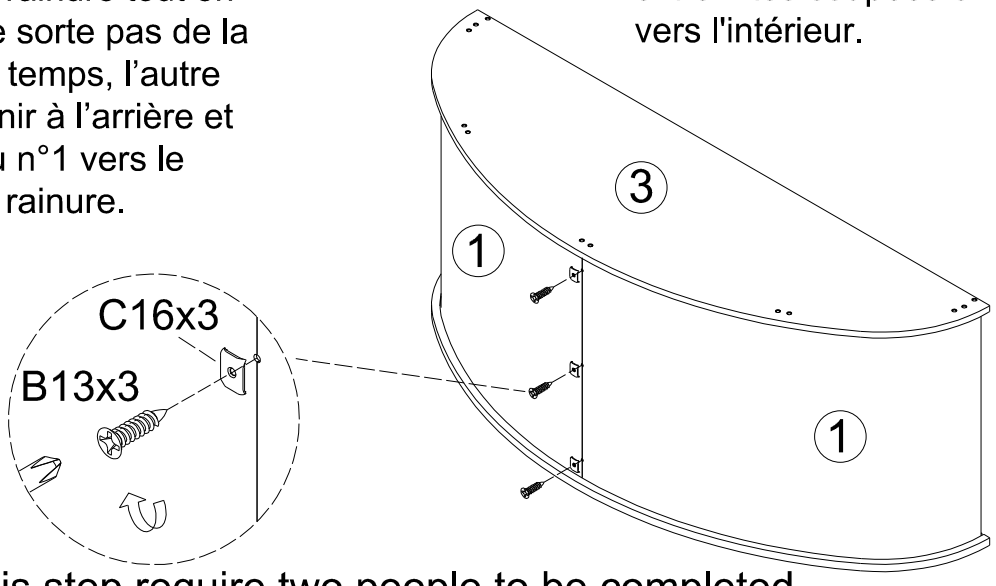

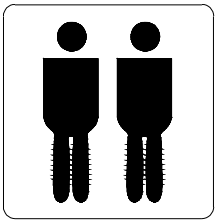

This step require two people to be completed.

Cette étape nécessite deux personnes pour être complétée.

Step/Étape 27

Install left and right sides #6 and #7. Press the top of #1 to ensure it aligns with the grooves of #6 and #7, while aligning#6 and #7 with the bolts on #4, and insert the tops of #6 and #7 upwards.

Installez les côtés gauche et droit n° 6 et n° 7. Appuyez sur lehaut du n° 1 pour vous assurer qu'il s'aligneavec les rainures des n° 6 et n° 7, tout en alignant les n° 6 et n° 7 avec les boulons du n° 4, et insérez les hauts des n° 6 et n° 7 vers lehaut.

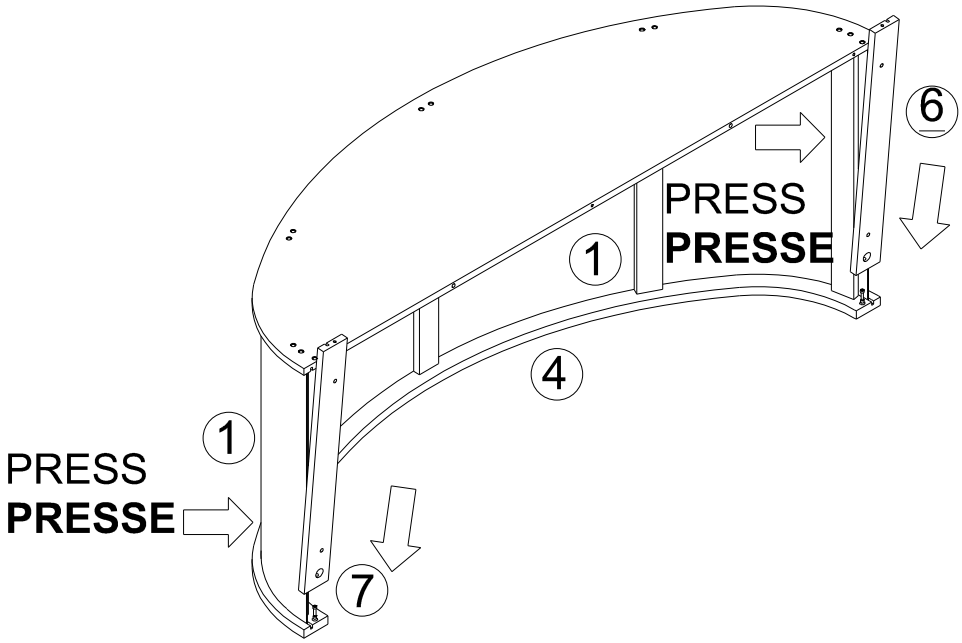

Insert #6 and #7 into thin plate#1. Press the middle part of #1 to alignit with the grooves of #6 and #7, and then insert the grooves on #6 and #7 into#1.

Insérez les pièces n° 6 et n° 7 dans la plaque mince n° 1. Appuyez sur lapartie centrale de lapièce n° 1 pour l'aligner avec les rainures des pièces n° 6 et n° 7, puis insérez les rainures des pièces n° 6 et n° 7 dans lapièce n° 1.

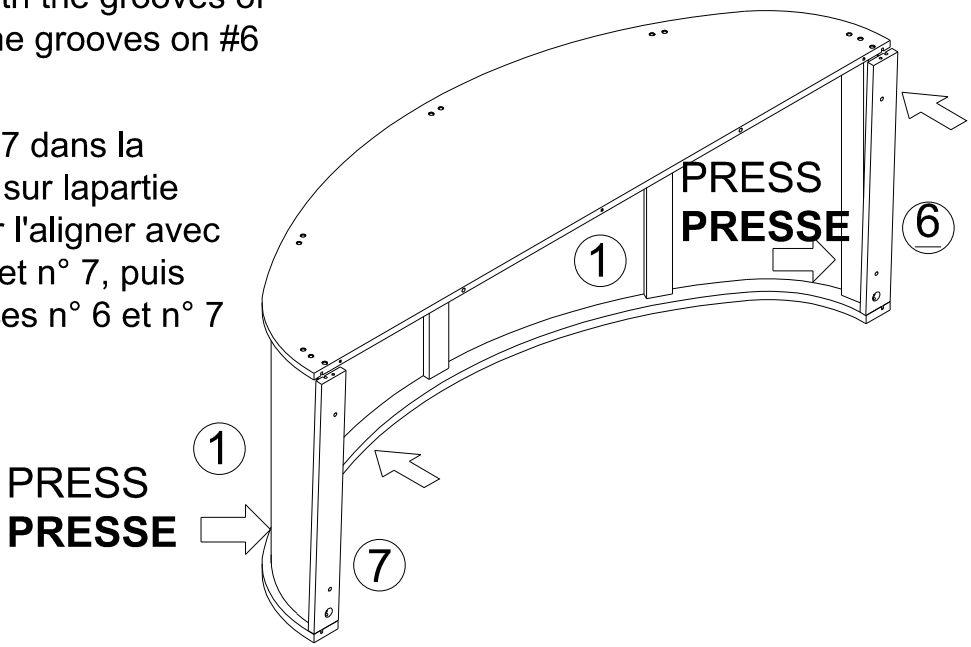

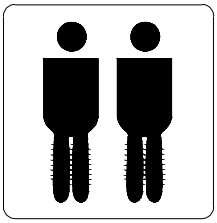

This step require two people to be completed.

Cette étape nécessite deux personnes pour être complétée.

Step/Étape
28

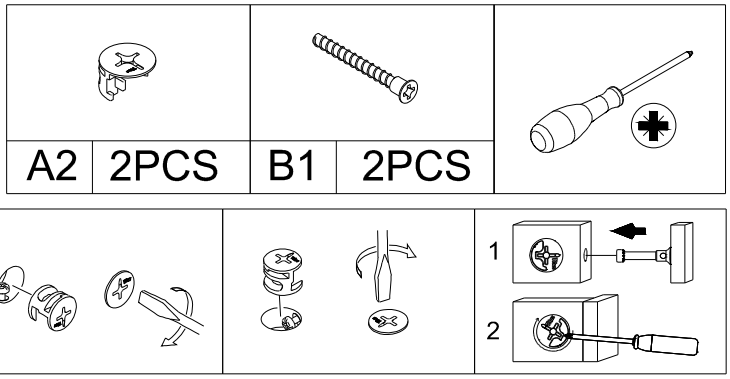

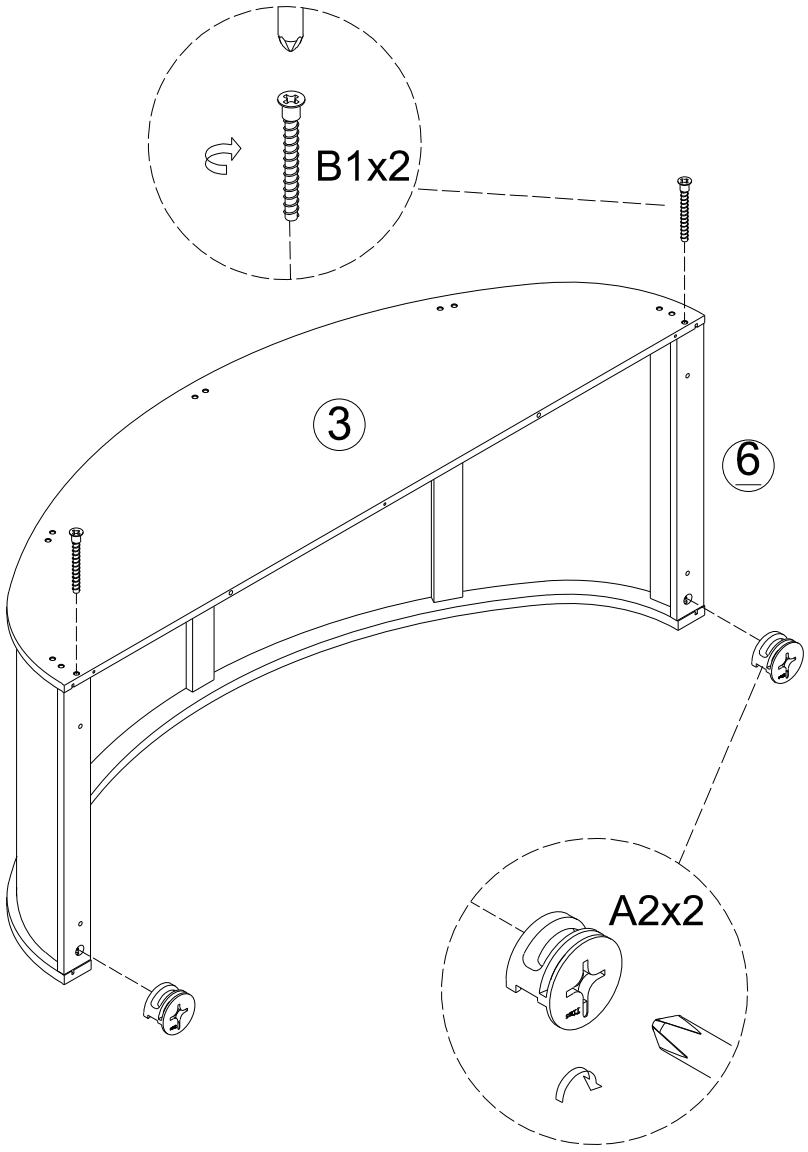

Assemble/Assembler

Step/Étape
29

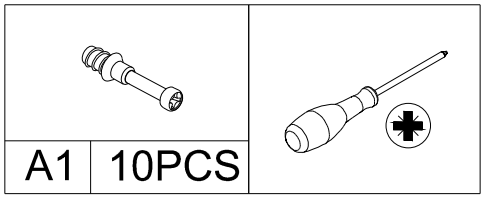

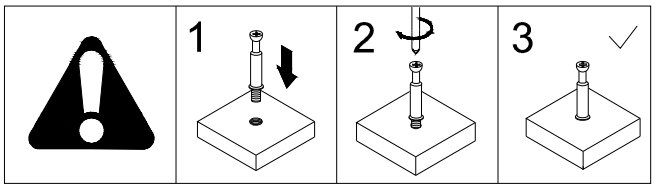

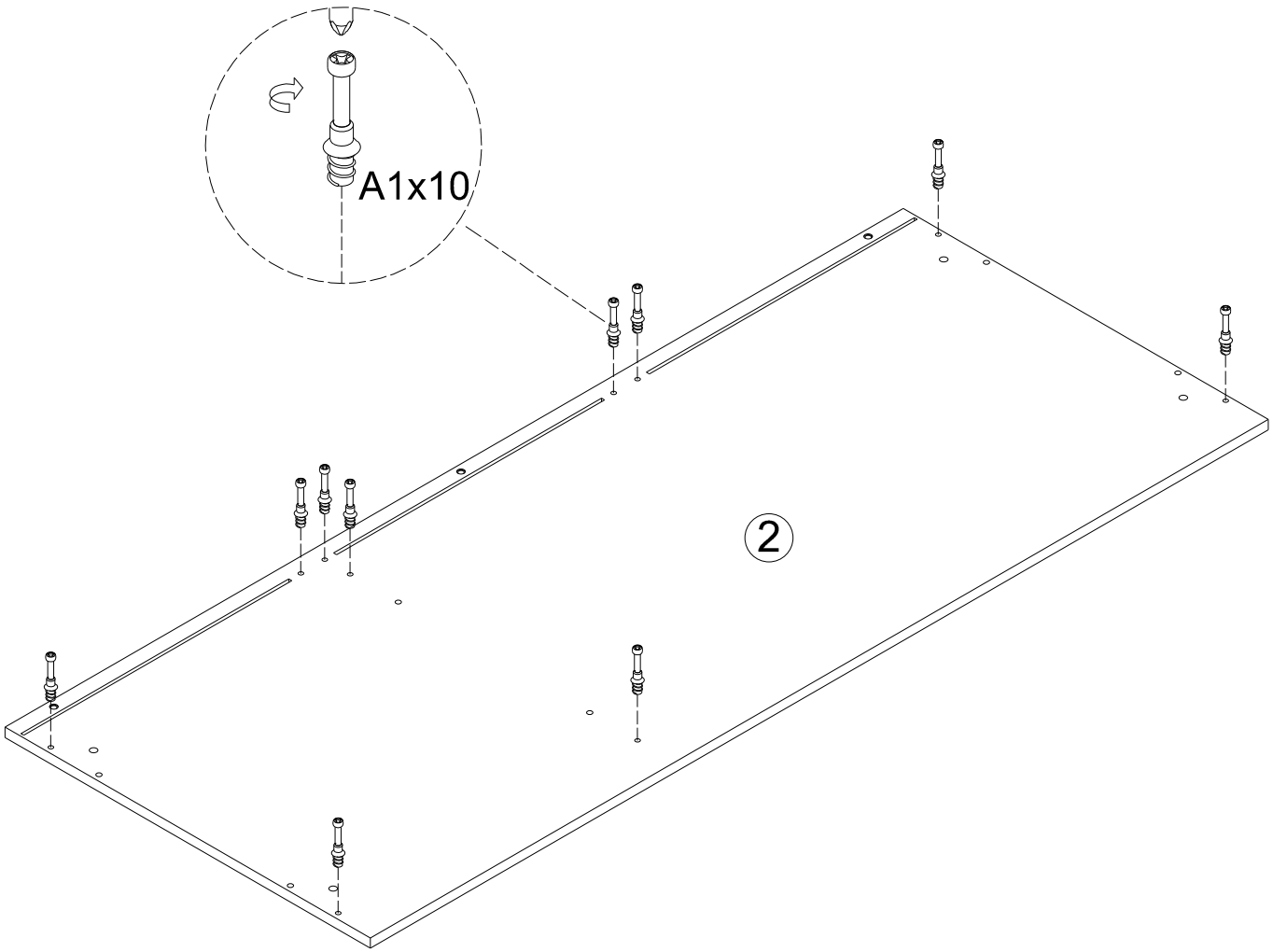

Assemble/Assembler

Step/Étape
30

				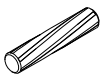		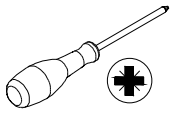
B1	3PCS	B3	4PCS	C1	2PCS	

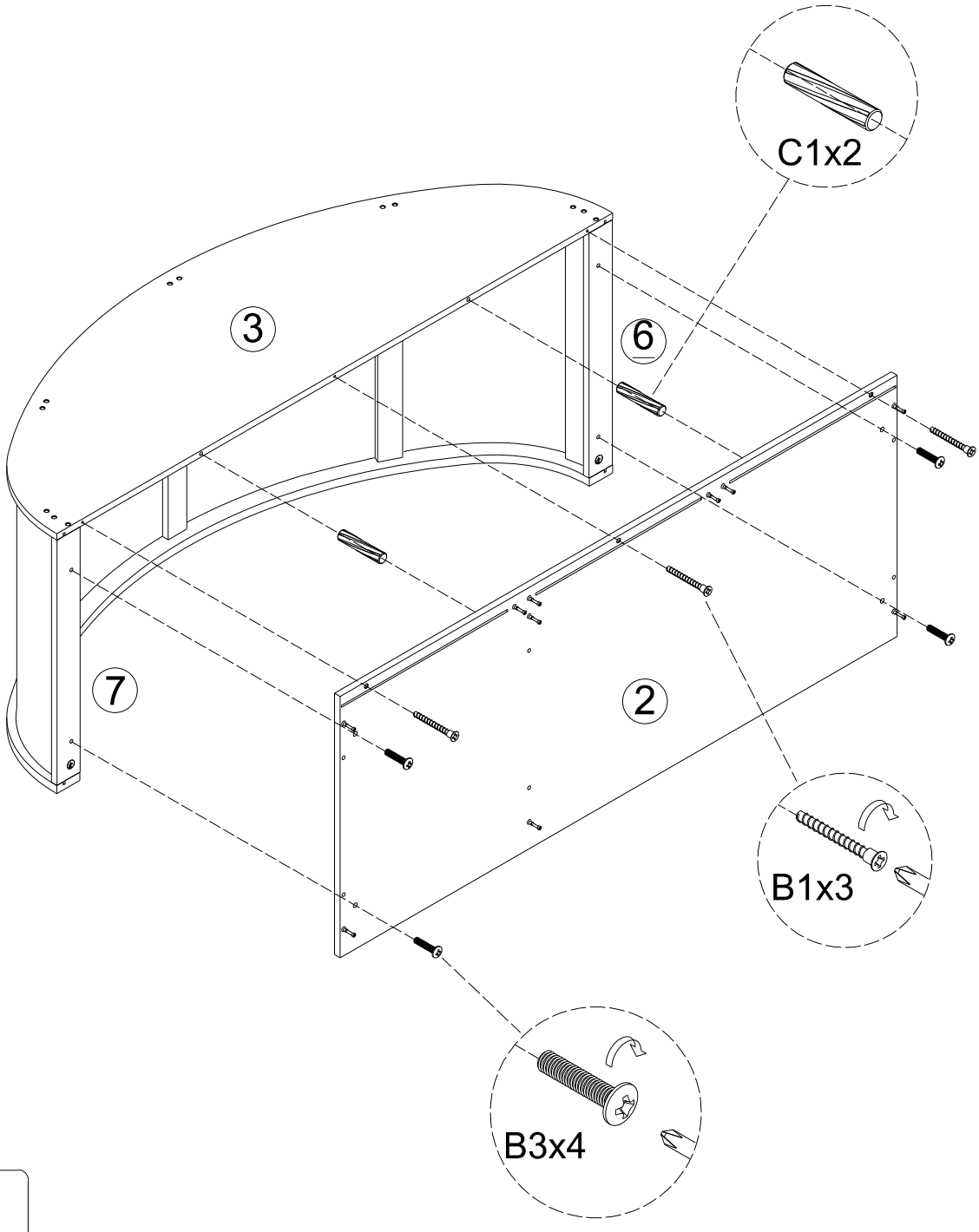

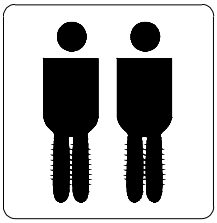

This step require two people to be completed.

Cette étape nécessite deux personnes pour être complétée.

Assemble/Assembler

Step/Étape
31

A2	10PCS	C1	6PCS

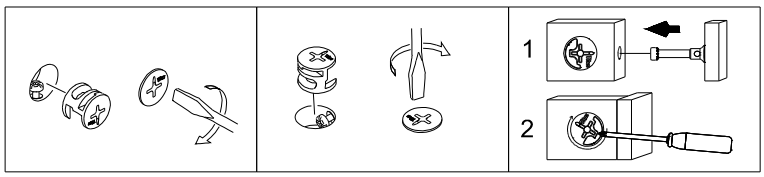

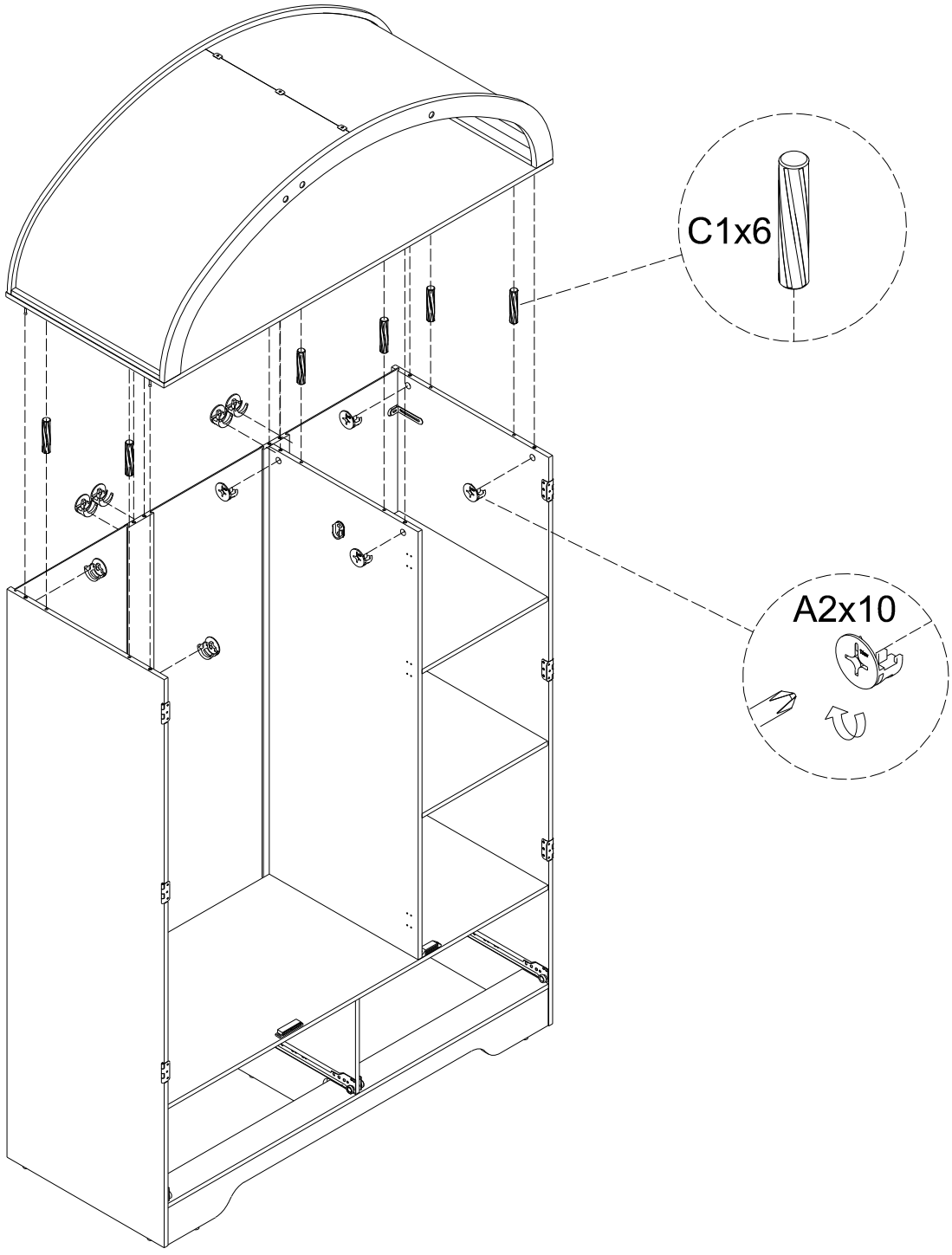

This step require two people to be completed.

Cette étape nécessite deux personnes pour être complétée.

Assemble/Assembler

Step/Étape
32

				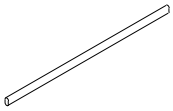			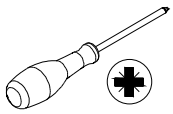
B7	3PCS	C7	3PCS	C9-1	1PC	C9-3	2PCS

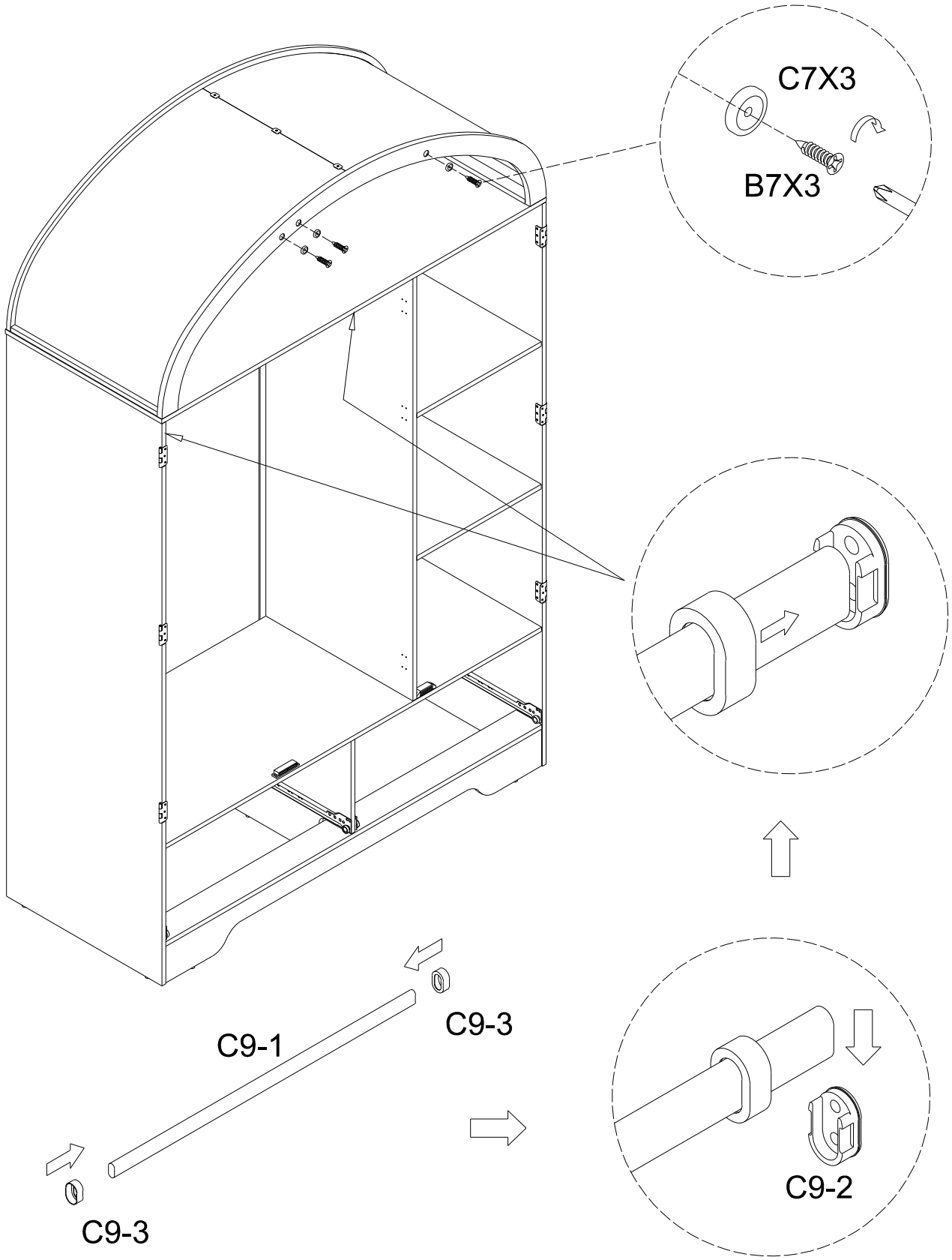

Step/Étape
33

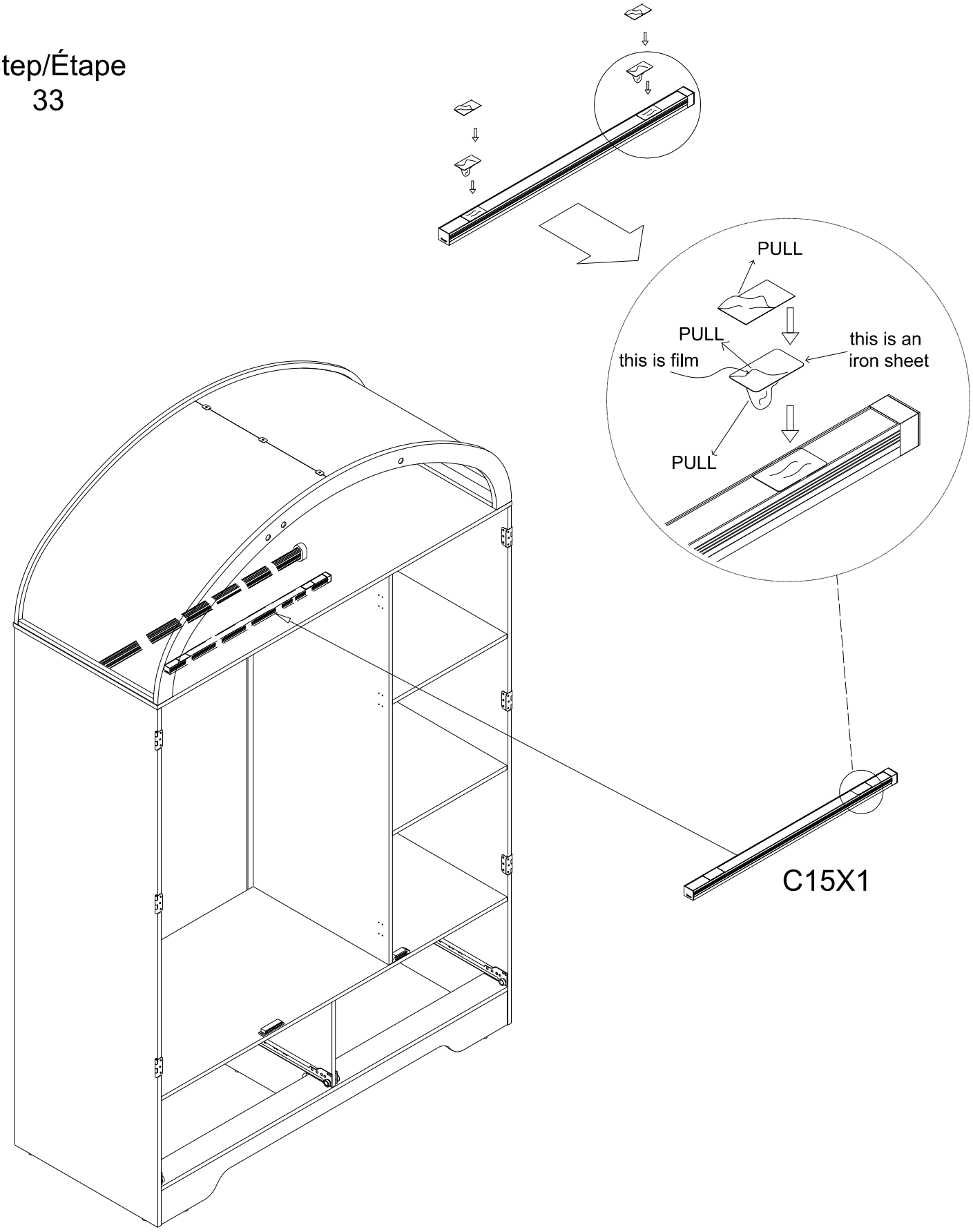

Step/Étape
34

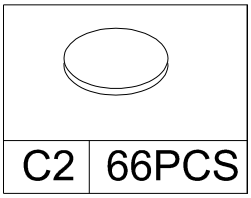

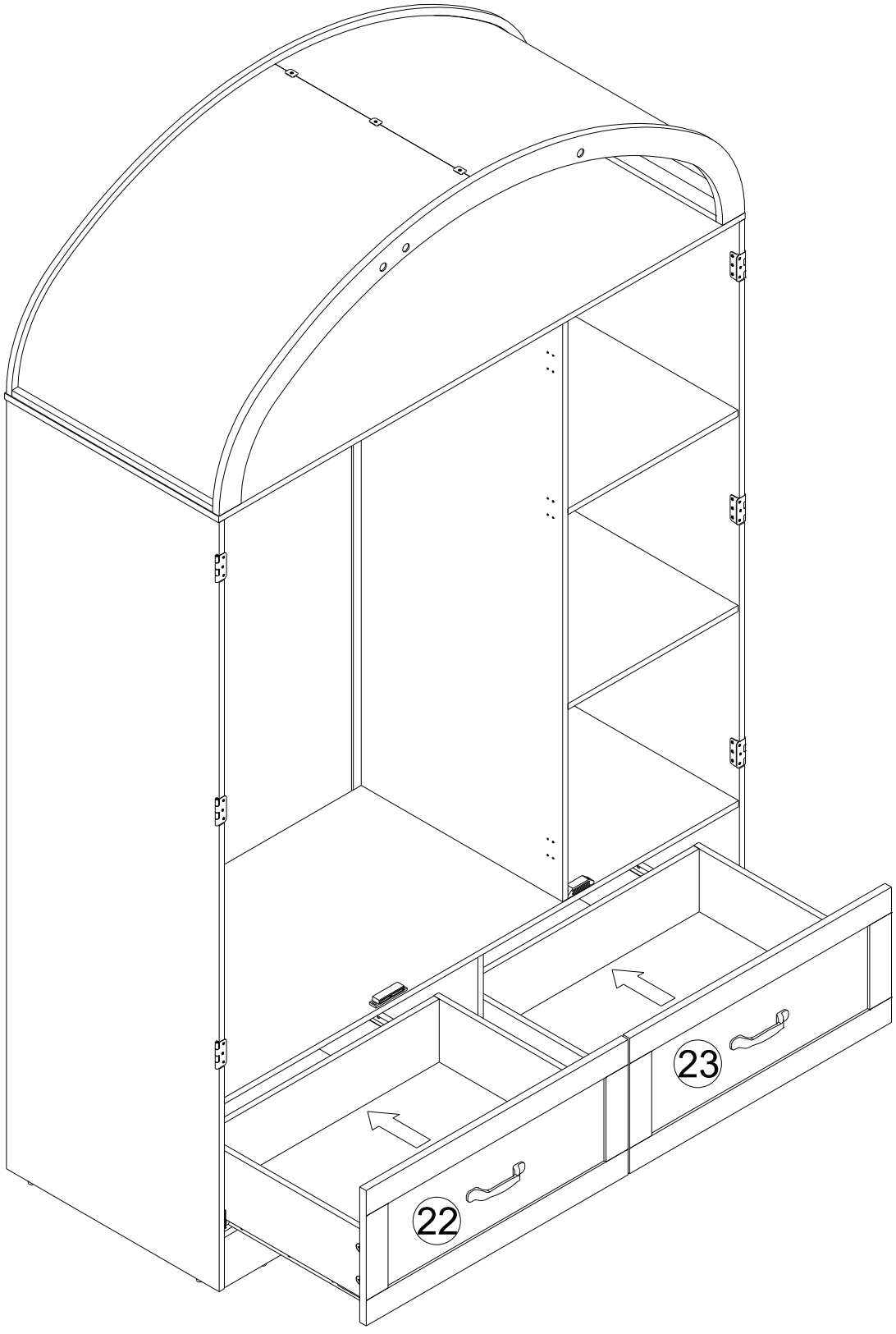



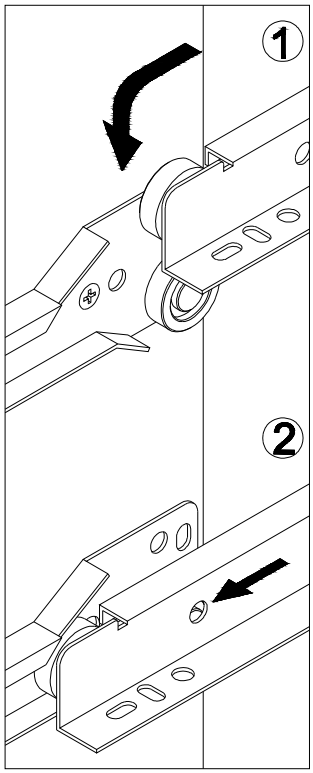

Step/Étape
35

			
B10	30PCS	C13	30PCS

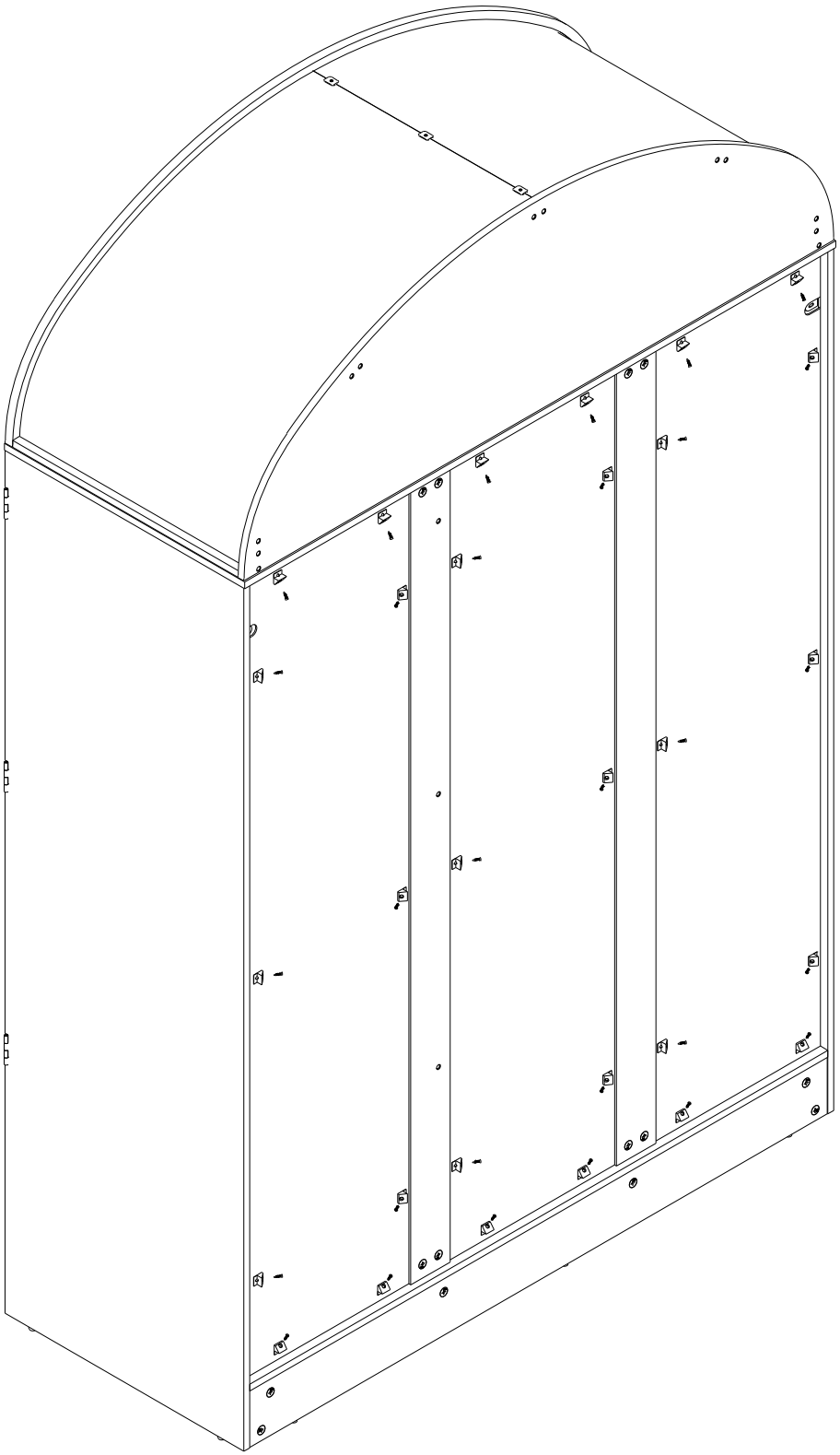

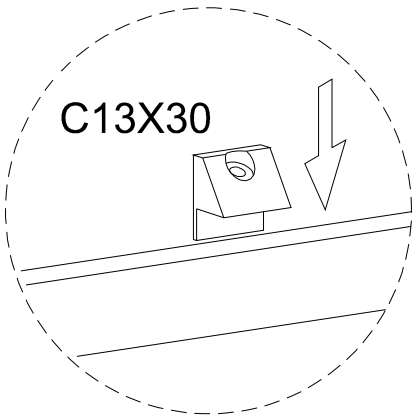

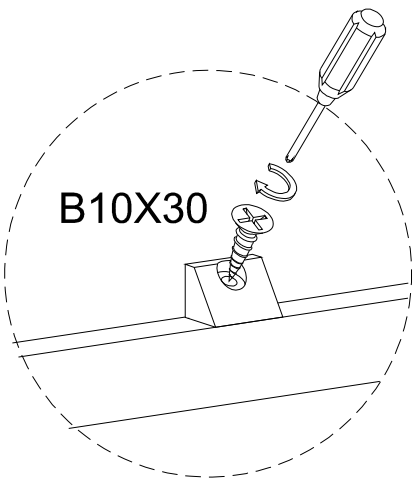

Step/Étape
36

B8	12PCS

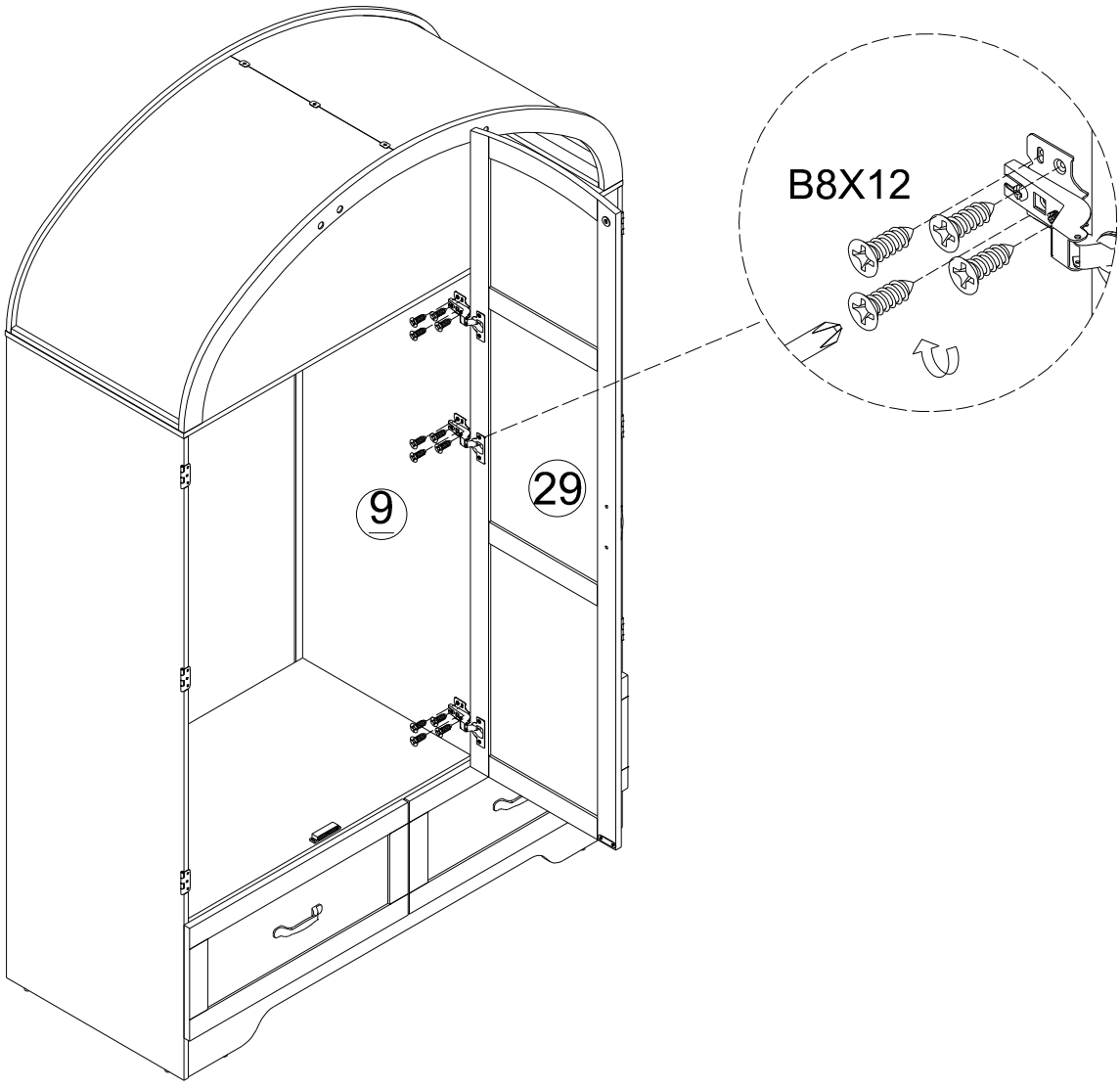

	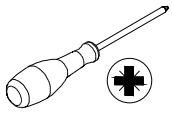
B8	18PCS

Step/Étape
37

Attention: After assembling all three doors, if any door rubs or gets stuck, please refer to Step 40 to adjust the door gaps.

Attention : Après avoir assemblé les trois portes, si une porte frotte ou se bloque, veuillez vous référer à l'étape 40 pour ajuster les espaces entre les portes.

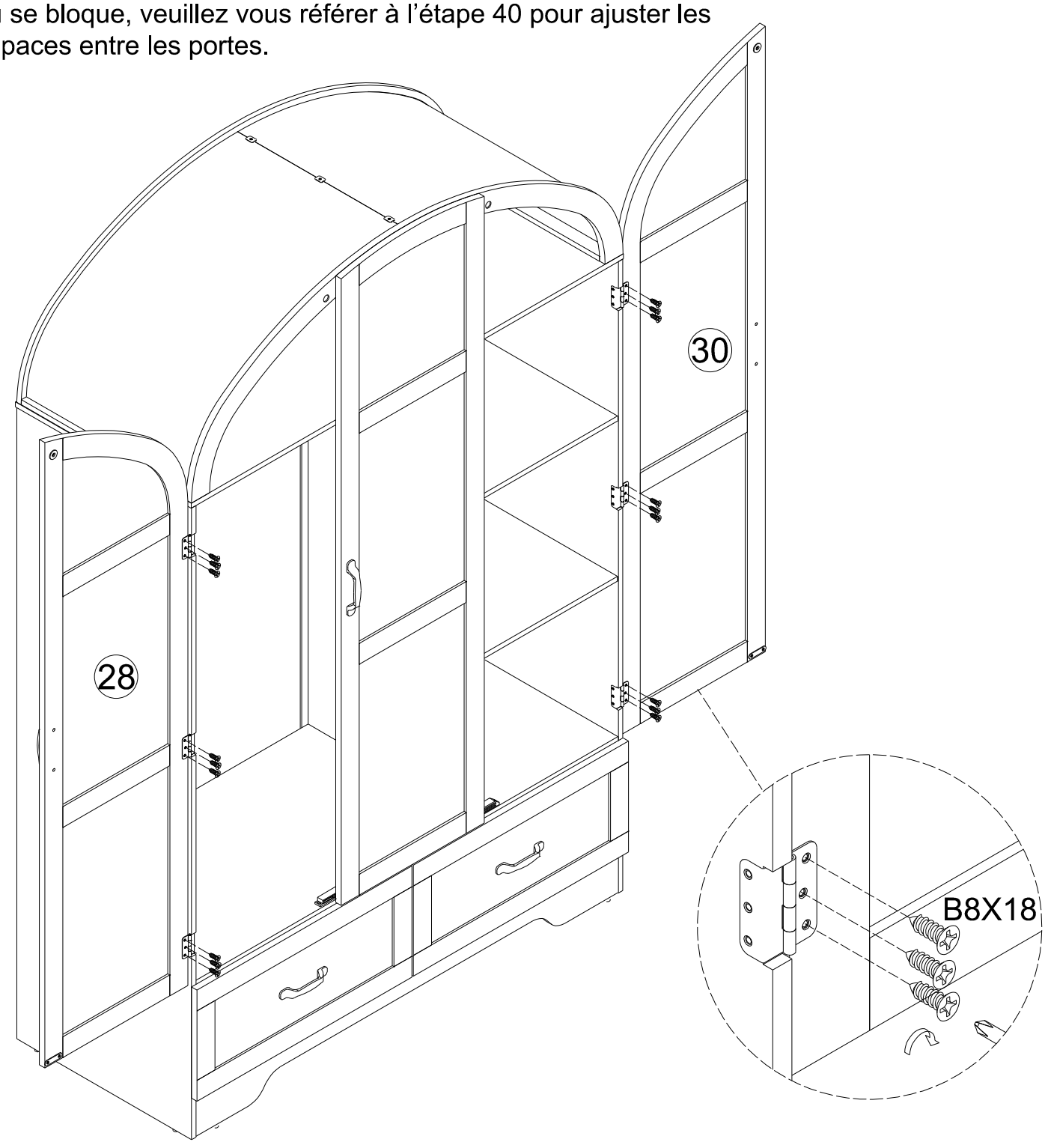

Step/Étape
38

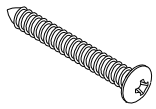			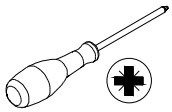
B4	2PCS	C5	2PCS

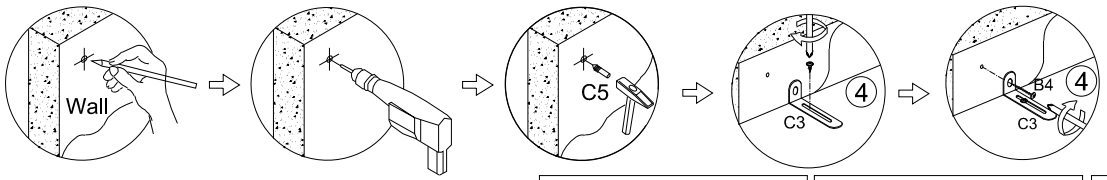

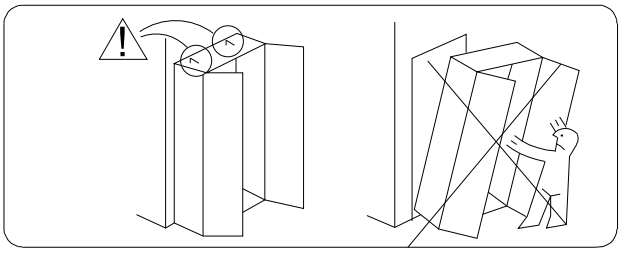

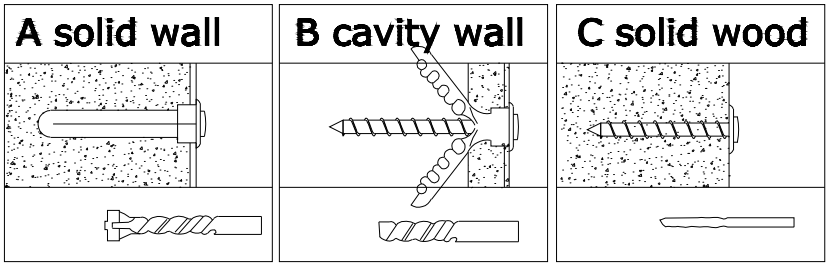

Warning: Tipping furniture can cause serious or fatal crushing injuries.
We have included a wall mounting device. Please use it to secure the furniture according to the following instructions.

1. Mark the corresponding points where you want to place the furniture;
2. Use an impact drill to make holes, and be careful of electrical wires and water pipes;
3. Insert the expansion plugs into the wall holes;
4. Place the furniture in the designated spots and tighten the wall mounting fixtures with screws.

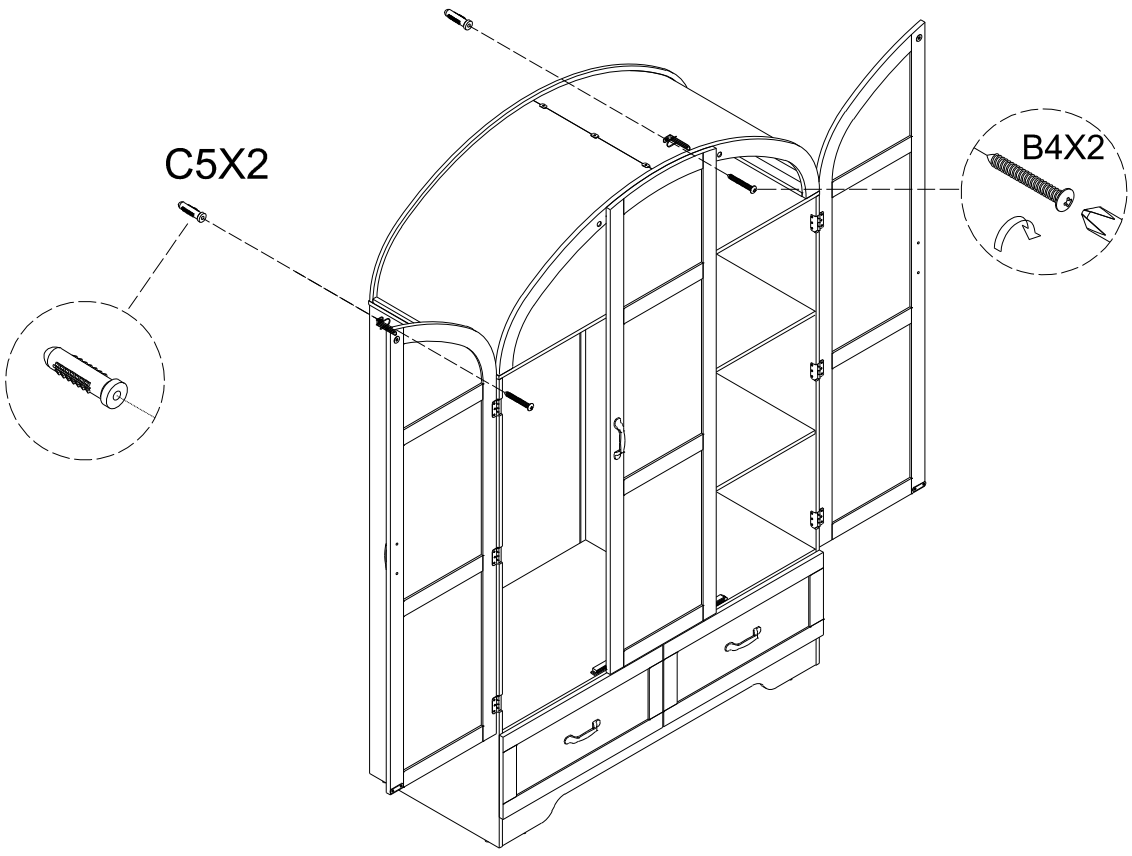

Assemble/Assembler

Step/Étape
39

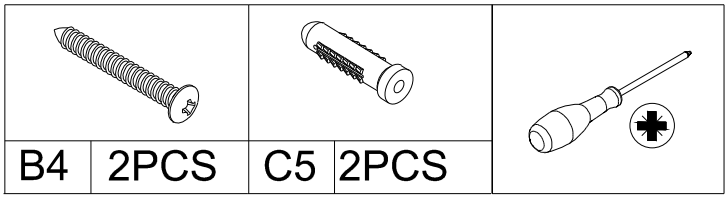

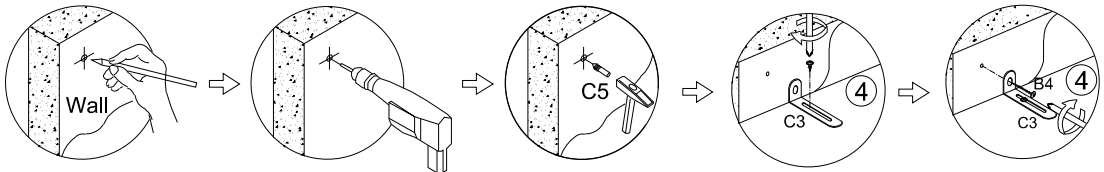

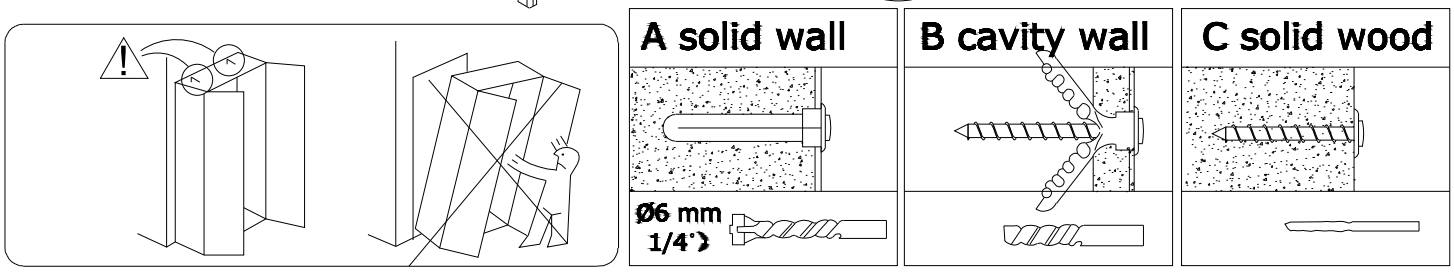

Avertissement : Les meubles qui basculent peuvent provoquer des blessures graves, voire mortelles, par écrasement.
Nous avons inclus un dispositif de fixation murale. Veuillez l'utiliser pour fixer le meuble conformément aux instructions suivantes.

1. Marquez les points correspondants à l'endroit où vous souhaitez placer le meuble ;
2. Utilisez une perceuse à percussion pour percer des trous, en veillant à éviter les fils électriques ainsi que les conduites d'eau ;
3. Insérez les chevilles dans les trous du mur ;
4. Positionnez le meuble à l'emplacement prévu et serrez les fixations murales à l'aide de vis.

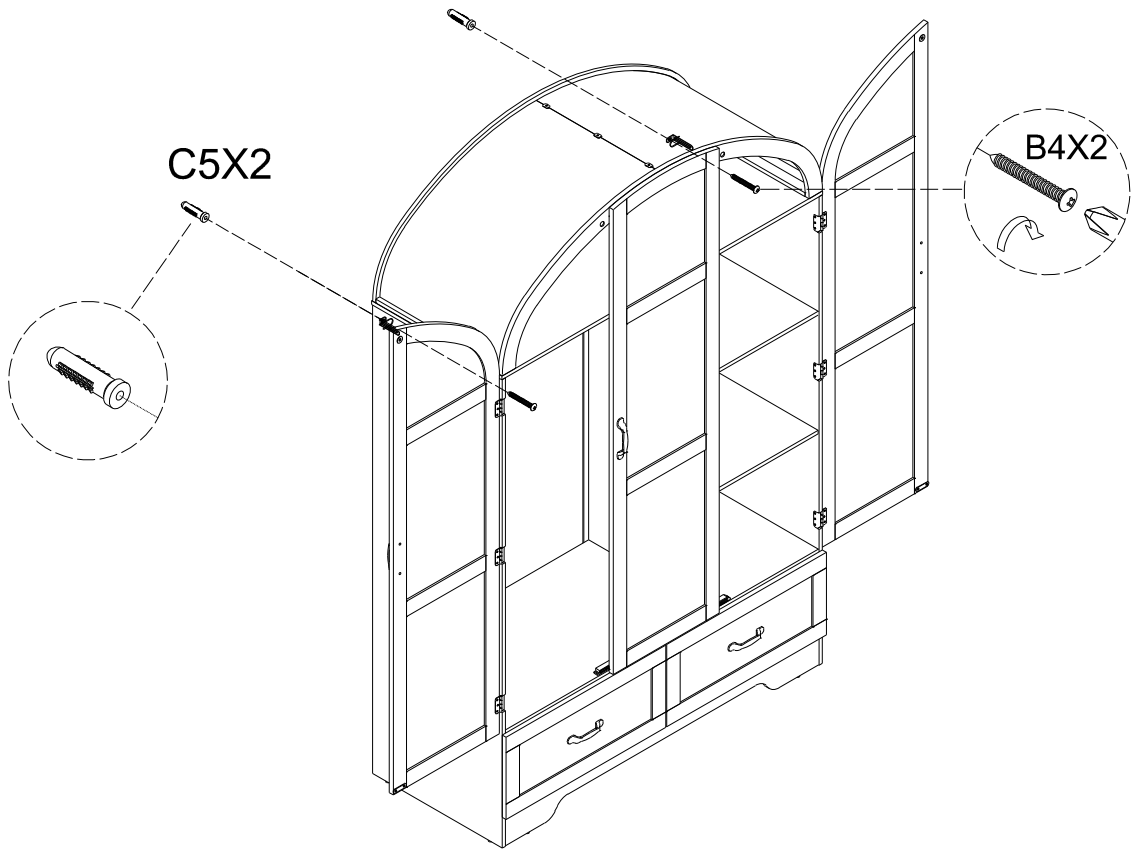

Step/Étape
40

HINGE INSTRUCTION
Instruction de charnière

a:

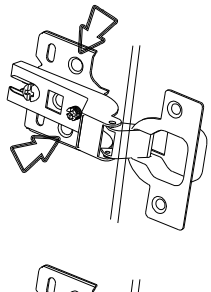

SCREW IN AND OUT HERE,
IT CAN ADJUST THE DOOR
UP AND DOWN

Vire dans et hors d'ici,
Il peut ajuster la porte
haut et bas

b:

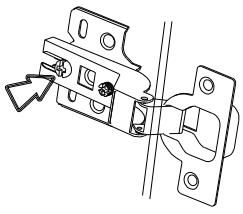

SCREW IN AND OUT HERE,
IT CAN ADJUST THE DOOR
FRONT AND BACK

Vire dans et hors d'ici,
Il peut ajuster la porte
Front et Back

c:

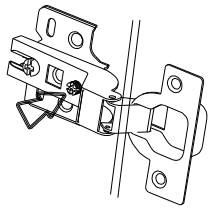

SCREW IN AND OUT HERE,
IT CAN ADJUST THE DOOR
LEFT AND RIGHT

Vire dans et hors d'ici,
Il peut ajuster la porte
gauche et droite

