Assembly Guide

Tip!

Do check for all the components and screws listed in this guide before putting things together. If any part is missing, contact us for the missing part.

Return Policy

Your satisfaction is our top priority. If our product fails to satisfy you, please let us know how we can make things right for you. Our trained customer care team can handle most concerns and assist you with any questions you may have. Simply shoot them a message with your orde rnumber and question. To be eligible for a full-refund return, the item must be in pristine condition, in the original packaging, with all of the shipped components intact and not yet assembled, and with the item's unique proof of purchase.

Trouble shooting:

Some parts are missing

↓

Send us an email with your issue

↓

Spare part ships in 24 hours

↓

Issue resolved

Other concerns

↓

Send us an email with your issue

↓

Customer care responds in 24 hours

↓

Issue resolved

We run our own manufacturer, so rest assured about the quality consistency.

Item Description: Chair

Montageanleitung

Tipp!

ÜBERPRÜFEN Sie alle in dieser Anleitung aufgeführten Komponenten und Schrauben, bevor Sie die Bauteile zusammenbauen. Sollte ein Bauteil fehlen, kontaktieren Sie uns um Ersatz zu erhalten.

Rückgaberichtlinie

Ihre Zufriedenheit ist unsere oberste Priorität. Wenn Sie mit unserem Produkt nicht zufrieden sind, lassen Sie uns bitte wissen, wie wir die Angelegenheit für Sie in Ordnung bringen können. Unser geschultes Kundenbetreu kann die meisten Anliegen lösen und unter Sie bei allen Ihren Fragen. Senden Sie uns einfach eine Nachricht mit Ihrer Bestellnummer und Ihrer Frage. Um eine volle Rückerstattung zu erhalten, muss der Artikel in einwandfreiem Zustand sein und sich in der Originalverpackung mit allen gelieferten und noch nicht zusammenge Komponenten befinden. Zudem wird der eindeutige Kaufnachweis des Artikels.

Problemlösung:

Es fehlen Bauteile
↓
Schicken Sie uns eine E-Mail mit Ihrem Problem
↓
Ersatzteile werden innerhalb 24 Stunden geliefert
↓
Problem behoben

Sonstige Anliegen
↓
Schicken Sie uns eine E-Mail mit Ihrem Problem
↓
Problem innerhalb von 24 Stunden gelöst
↓
Problem behoben

Wir stellen unsere Artikel selbst her, sodass Sie sich auf gleichbleibende Qualität verlassen können.

Item Description: Stuhl

Guide de montage

Attention !

VÉRIFIEZ la présence de l'ensemble des éléments et vis énumérés dans ce guide avant de procéder au montage. Si une pièce venait à manquer, envoyez-nous un e-mail pour nous le signaler.

Politique de retour

Votre satisfaction est notre priorité absolue. Si notre produit ne vous donne pas entière satisfaction, n'hésitez pas à nous faire savoir ce que nous pouvons faire pour améliorer la situation. Notre équipe d'assistance à la clientèle qualifiée est en mesure de résoudre la plupart de vos problèmes et de répondre à toutes vos questions. Il vous suffit de leur envoyer un message en indiquant votre numéro de commande et votre question. Pour pouvoir bénéficier d'un remboursement intégral, l'article doit être en parfait état, dans son emballage d'origine, avec tous les composants expédiés intacts et non encore assemblés, et avec la preuve d'achat unique de l'article.

Dépannage :

Certains pièces manquent
↓
Envoyez-nous un e-mail en nous expliquant votre problème
↓
Pièces de rechange envoyées dans les 24 heures
↓
Problème résolu

Vous avez d'autres problèmes ?
↓
Envoyez-nous un e-mail en nous expliquant votre problème
↓
Problème résolu dans les 24 heures
↓
Problème résolu

Nous assurons notre propre fabrication, donc soyez assuré de bénéficier d'une qualité constante.

Item Description: Chaise

Guida all'assemblaggio

Mancia!

Controllare tutti i componenti e le viti elencati in questa guida prima di inserire le cose insieme. Se manca qualche parte, contattaci per i dispersi parte.

Politica di ritorno

La vostra soddisfazione è la nostra massima priorità. Se il nostro il prodotto non ti soddisfa, faccelo sapere come possiamo sistemare le cose per te. Nostro un team di assistenza clienti qualificato può gestire la maggior parte preoccupazioni e assistervi per qualsiasi domanda tu forse hai. Invia loro semplicemente un messaggio con il tuo numero d'ordine e domanda. Essere eleggibile per un reso con rimborso completo, l'articolo deve essere presente ottime condizioni, nella confezione originale, con tutti i componenti spediti intatti e non ancora assemblato e con l'oggetto unico prova d'acquisto.

Risoluzione dei problemi:

Mancano alcune parti
↓
Inviaci un'e-mail con il tuo problema
↓
Il pezzo di ricambio viene spedito in 24 ore
↓
Problema risolto

Altre preoccupazioni
↓
Inviaci un'e-mail con il tuo problema
↓
L'assistenza clienti risponde in 24 ore
↓
Problema risolto

Gestiamo il nostro produttore, quindi riposati assicurato circa la consistenza di qualità.

Descrizione dell'articolo: Sedia

Guía de montaje

Consejo!

Verifique todos los componentes y tornillos. Enumerados en esta guía antes de poner las cosas juntos. Si falta alguna pieza, contáctanos por los desaparecidos parte.

Política de devoluciones

Su satisfacción es nuestra máxima prioridad. Si nuestro el producto no le satisface, háganoslo saber.CÓMO podemos hacer las cosas bien para usted. Nuestro equipo de atención al cliente capacitado puede manejar la mayoría inquietudes y ayudarle con cualquier pregunta es posible que tengas. Simplemente envíales un mensaje con su número de pedido y pregunta. Ser elegible para una devolución con reembolso completo, el artículo debe estar en impecable estado, en el embalaje original, con todos los componentes enviados intactos y aún no ensamblado y con la característica única del artículo. Comprobante de compra.

Solución de problemas:

Faltan algunas partes
↓
Envíanos un correo electrónico con tu problemaen
↓
El repuesto se envía en 24 horas.
↓
Problema resuelto

Otras preocupaciones
↓
Envíanos un correo electrónico con tu problemaen
↓
Atención al cliente responde en 24 horas
↓
Problema resuelto

Dirigimos nuestro propio fabricante, así que descansa.Asegurado sobre la consistencia de la calidad

Descripción del artículo: Silla

Components / Bauteile / Composants / Componenti / Componentes /

A	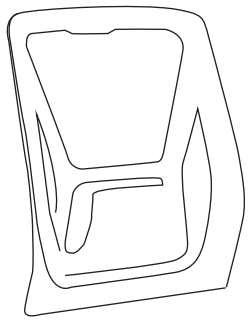	1pcs	B	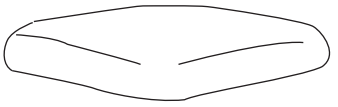	1pcs
C	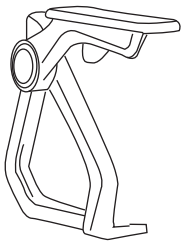	2pcs	D	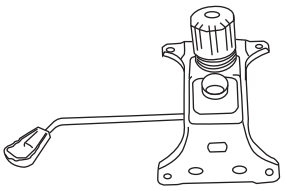	1pcs
E	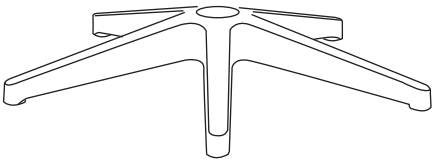	1pcs	F		5pcs
G	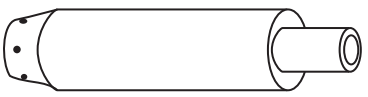	1pcs	H	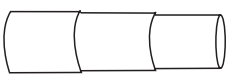	1pcs

Screws & Tools Schrauben und Werkzeuge / Vis et outils / Viti e utensili / Tornillos y Herramientas /

I1	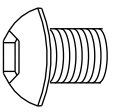 M6*20mm	4pcs	I2	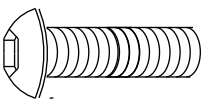 M6*30mm	4pcs
I3	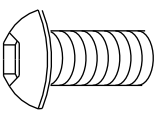 M6*25mm	4pcs	J	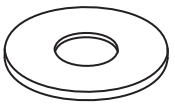	4pcs

Step 1

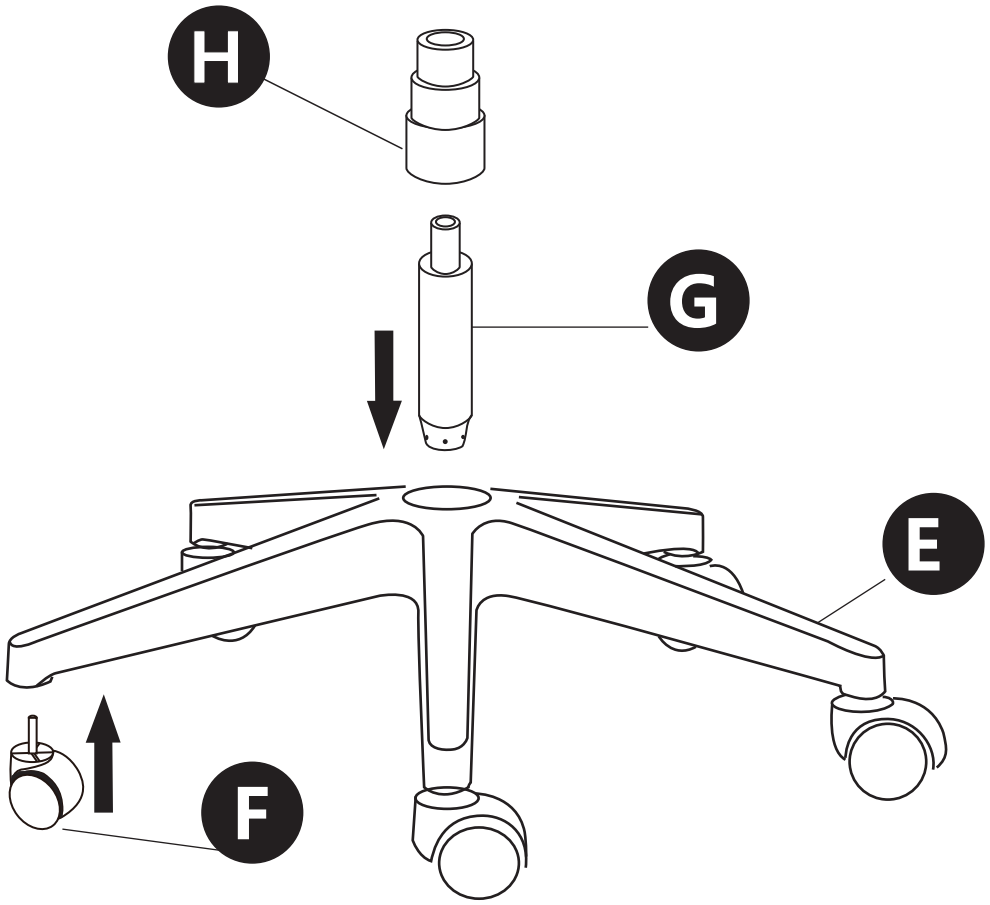

Step 2

	I1×4		J×4

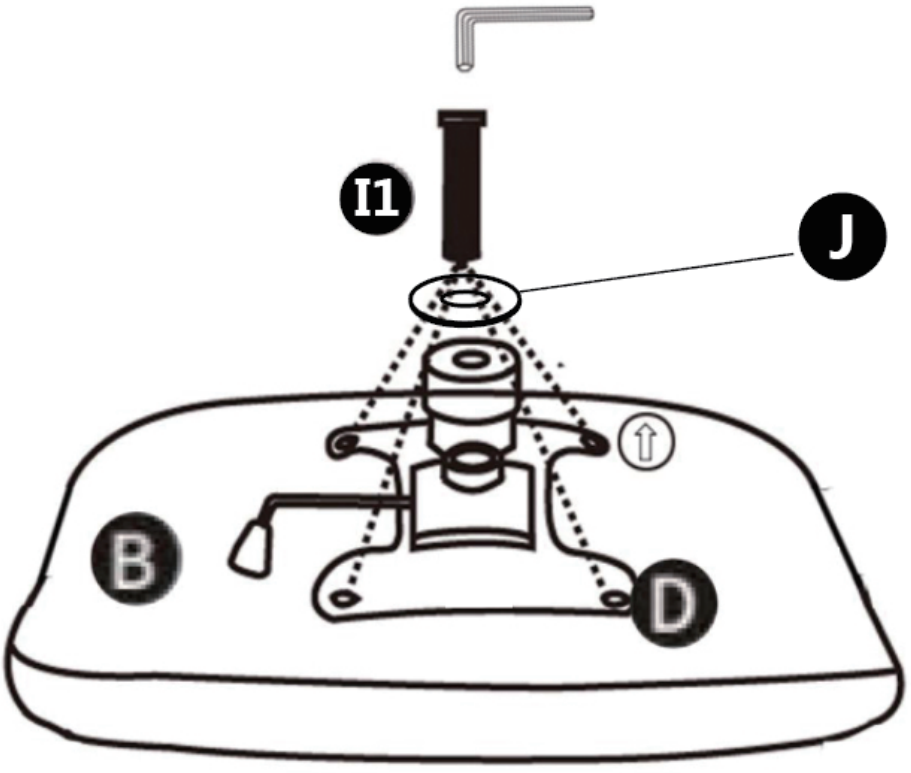

Step 3

	12×4

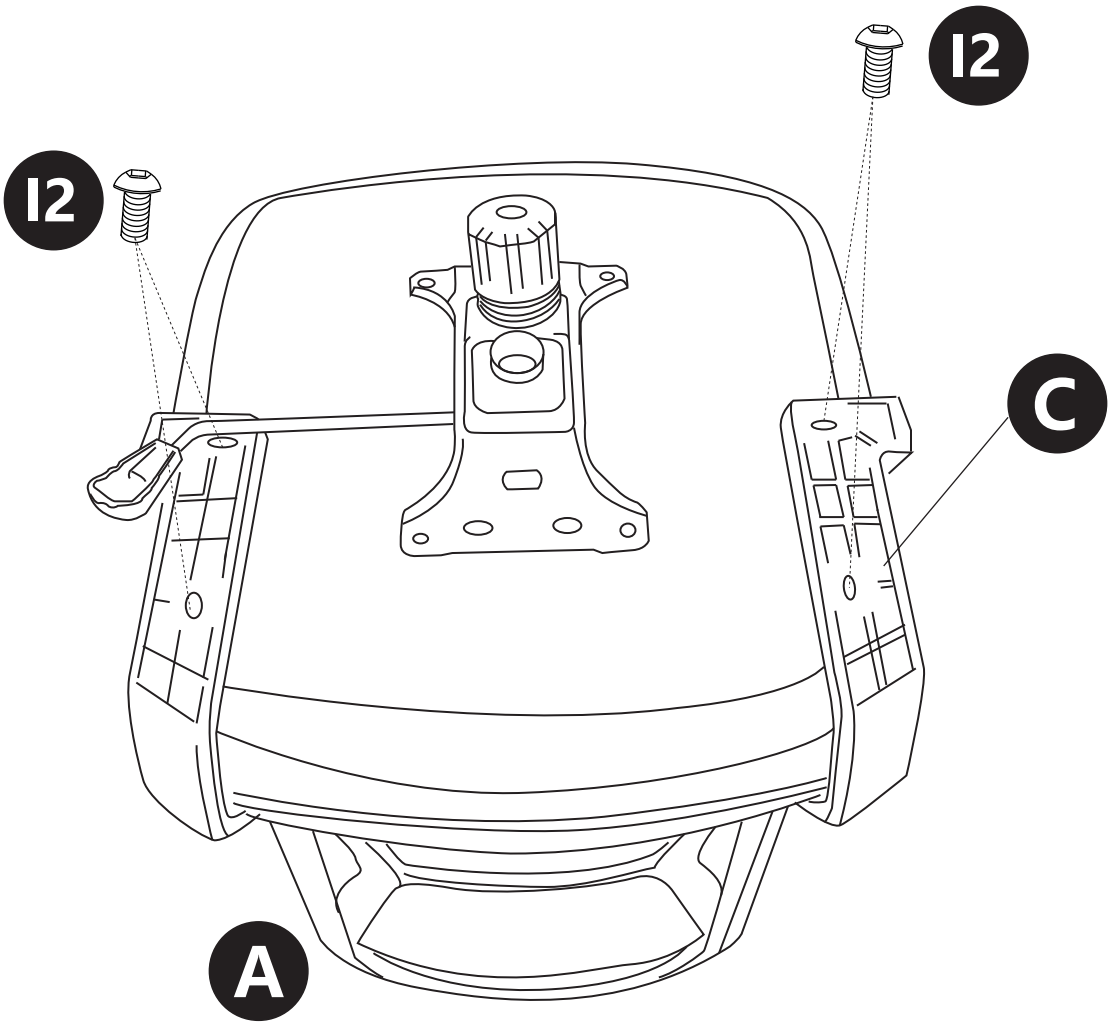

Step 4

	I3×4

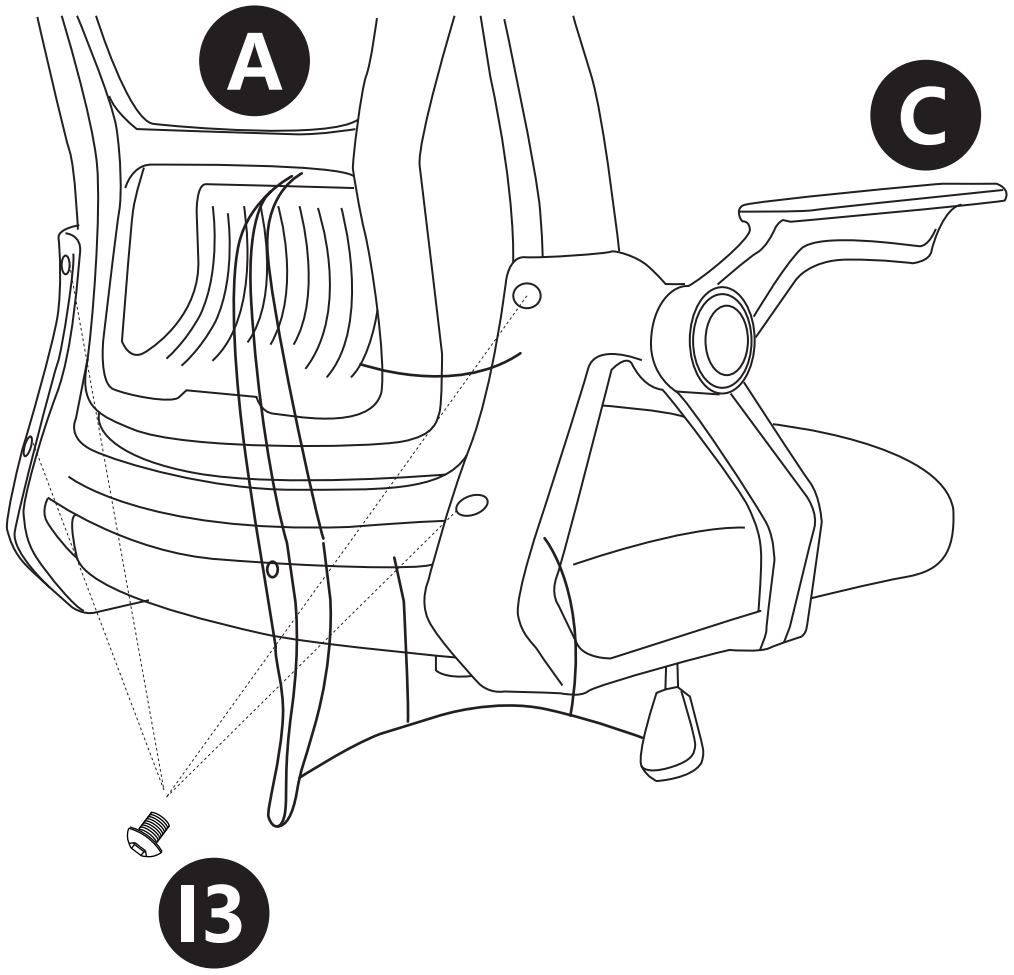

Step 5

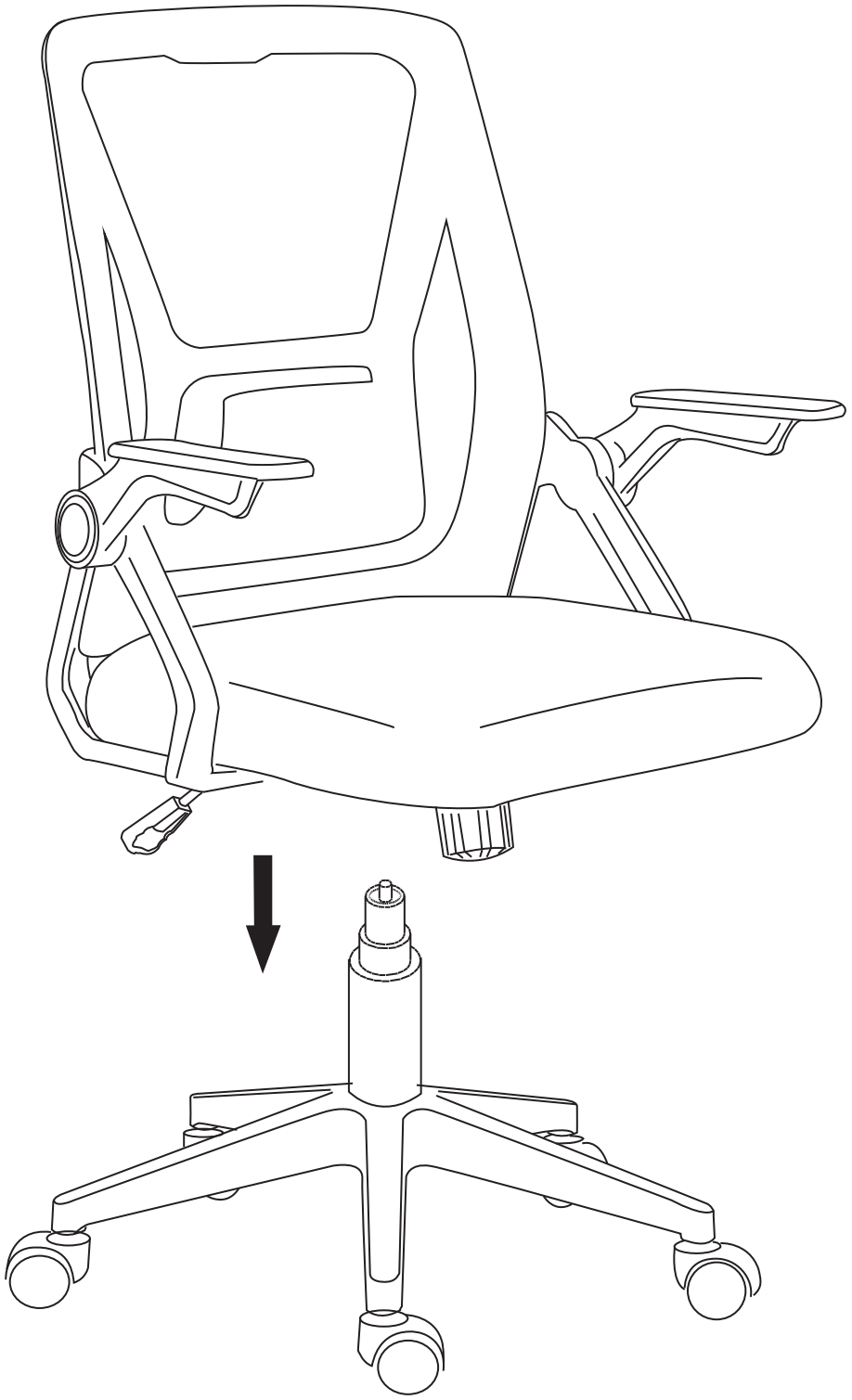

Step 6

- Friendly Reminder: Please use normally, avoid twisting the chair forcefully, and be mindful of safety.
- Freundliche Erinnerung: Bitte verwenden Sie den Stuhl normal, vermeiden Sie es, ihn mit Gewalt zu verdrehen, und achten Sie auf die Sicherheit.
- Rappel amical : Veuillez utiliser normalement, évitez de tordre la chaise avec force et soyez attentif à la sécurité.
- Promemoria amichevole: Utilizzare normalmente, evitare di torcere la sedia con forza e prestare attenzione alla sicurezza.
- Recordatorio amistoso: Utilice normalmente, evite torcer la silla con fuerza y sea consciente de la seguridad.