ASSEMBLY INSTRUCTIONS
INSTRUCTIONS DE MONTAGE

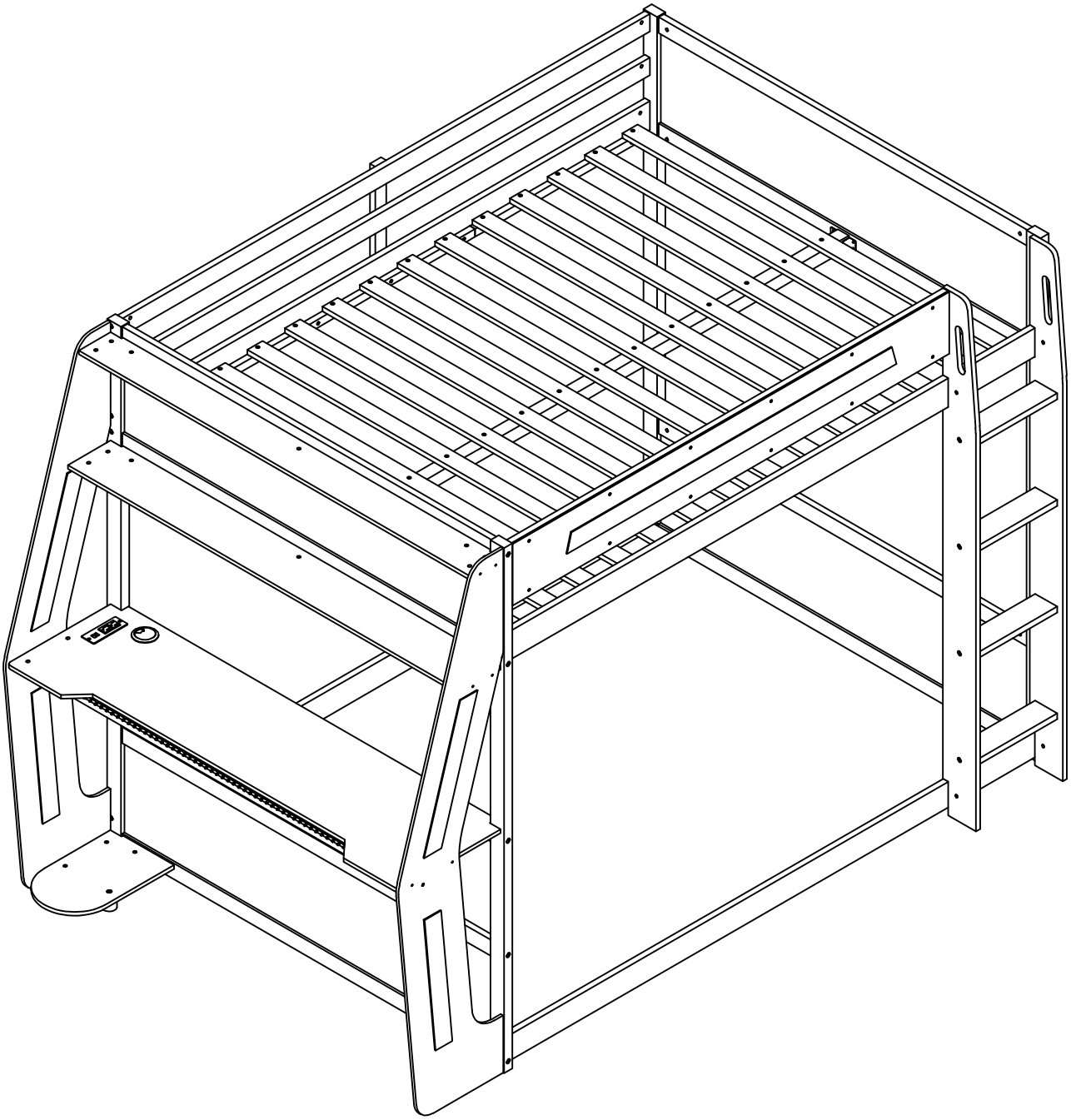

SAFETY WARNING

1. This bed is designed for use only mattress(es) meeting the following specifications on the upper bunk.

Bed Type	Length	Width	Thickness
Full Standard	74” - 75”	53 1/2 ”	6''

2. Replacement parts, including additional guardrails, may be obtained from any of our dealers.

3. Follow the information on the warnings appearing on the upper bunk bed end structure and on the carton. Do not remove warning label from bed.

4. Always use the recommended size mattresses or mattress supports, or both, to help prevent the likelihood of entrapment or falls.

5. Surface of the mattress must be at least 5 in. (127 mm) below the upper edge of guardrails.

6. Do not allow children under 6 years of age to use the upper bunk.

7. Periodically check and ensure that the guardrail, ladder, and other components are in their proper position, free from damage, and that all connectors are tight.

8. Do not allow horseplay on or under the bed and prohibit jumping on the bed

9. Always use the ladder for entering and leaving the upper bunk.

10. Do not use substitute parts. Contact the manufacturer or dealer for replacement parts.

11. Use of a night light may provided added safety precaution for a child using the upper bunk.

12. Always use guardrails on both long sides of the upper bunk. If the bunk bed will be placed next to the wall, the guardrail that runs the full length of the bed should be placed against the wall to prevent entrapment between the bed and wall.

13. The use of water or sleep flotation mattresses is prohibited.

14. STRANGULATION HAZARD – Never attach or hang items to any part of the bunk bed that are not designed for use with the bed; for example, but not limited to, hook, belts and jump ropes.

15. Keep these instructions for future reference

16. We recommend assembling your bunk bed on a shipping carton to protect your floor or carpet

17. Be certain all staples are out of the box before beginning assembly on the shipping carton

18. Prohibit more than one person on upper bunk

AVERTISSEMENTS DE SÉCURITÉ

1. Ce lit est conçu pour être utilisé uniquement avec des matelas répondant aux spécifications suivantes sur la couchette supérieure.

Type de lit	Longueur	Largeur	Épaisseur
Doubele standard	74po - 75po	53 ¹/²po	6po

2. Des pièces de rechange, y compris des garde-corps supplémentaires, peuvent être obtenues auprès de l'un de nos revendeurs.

3. Suivez les informations figurant sur les avertissements figurant sur la structure d'extrémité du lit superposé supérieur et sur le carton. Ne retirez pas l'étiquette d'avertissement du lit.

4. Utilisez toujours des matelas ou des supports de matelas de taille recommandée, ou les deux, pour éviter tout risque de piégeage ou chutes.

5. La surface du matelas doit être à au moins 5 po (127 mm) sous le bord supérieur des barrières de sécurité.

6. Ne laissez pas les enfants de moins de 6 ans utiliser la couchette supérieure.

7. Vérifiez et assurez-vous périodiquement que le garde-corps, l'échelle et les autres composants sont dans leur position appropriée, exempt de dommages et que tous les connecteurs sont bien serrés.

8. Ne permettez pas les jeux brutaux sur ou sous le lit et interdisez de sauter sur le lit.

9. Utilisez toujours l'échelle pour entrer et sortir de la couchette supérieure.

10. N'utilisez pas de pièces de rechange. Contactez le fabricant ou le revendeur pour obtenir des pièces de rechange.

11. L'utilisation d'une veilleuse peut constituer une mesure de sécurité supplémentaire pour un enfant utilisant la couchette supérieure.

12. Utilisez toujours des barrières de sécurité sur les deux côtés longitudinaux du lit supérieur. Si le lit superposé doit être placé à côté du mur, la barrière de sécurité qui s'étend sur toute la longueur du lit doit être placée contre le mur pour éviter tout piégeage entre le lit et le mur.

13. L'utilisation de matelas à eau ou de matelas flottants pour le sommeil est interdite.

14. RISQUE D'ÉTRANGLEMENT - Ne jamais attacher ou suspendre des objets à une partie quelconque du lit superposé qui ne sont pas conçu pour être utilisé avec le lit ; par exemple, mais sans s'y limiter, un crochet, des ceintures et des cordes à sauter.

15. Conservez ces instructions pour référence ultérieure.

16. Interdire à plus d'une personne de dormir sur la couchette supérieure.

17. Nous vous recommandons d'assembler votre lit superposé sur le carton d'expédition pour protéger votre sol ou votre tapis.

18. Assurez-vous que toutes les agrafes sont sorties de la boîte avant de commencer l'assemblage sur le carton d'expédition.

Detail View - Vue détaillée

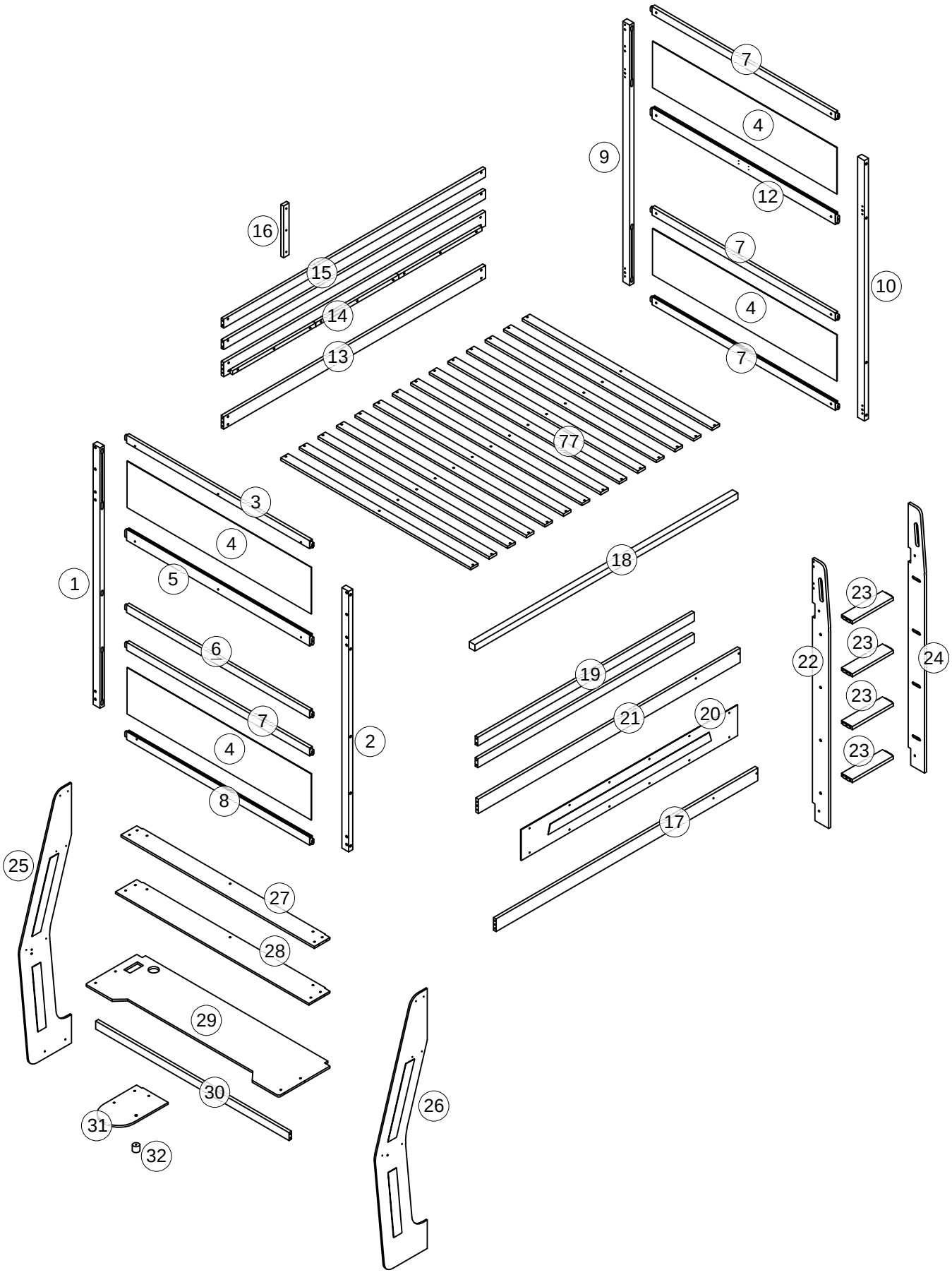

Part Lists - Listes de pièces

1	2	14
Foot of bed/Pied de lit - 1pc/pièce	Foot of bed/Pied de lit - 1pc/pièce	Bed shoulder/Épaule du lit - 1pc/pièce
9	10	18
Foot of bed/Pied de lit - 1pc/pièce	Foot of bed/Pied de lit - 1pc/pièce	Flap support/Support de rabat - 1pc/pièce
15	13	21
Long railing/Longue rampe - 2pcs/pièces	Bed shoulder/Épaule du lit - 1pc/pièce	Bed shoulder/Épaule du lit - 1pc/pièce
16	17	24
Handrail clamp/Pince de main courante - 1pc/pièce	Bed shoulder/Épaule du lit - 1pc/pièce	Foot of the stairs/Pied de l'escalier - 1pc/pièce
19	20	31
Short railing/Garde-corps court - 2pcs/pièces	Frame plate/Plaque de cadre - 1pc/pièce	Small shelf/Petite étagère - 1pc/pièce
22	23	32
Foot of the stairs/Pied de l'escalier - 1pc/pièce	Steps/Mesures - 4pcs/pièces	Board support/Soutien du conseil d'administration - 1pc/pièce
25	26	
Right shelf leg/Pied d'étagère droit - 1pc/pièce	Left shelf leg/Pied d'étagère gauche - 1pc/pièce	

Part Lists - Listes de pièces

4	5	6
Panel/Panneau - 4pcs/pièces	Crossbar/Barre transversale - 1pc/pièce	Crossbar/Barre transversale - 1pc/pièce
7	8	12
Crossbar/Barre transversale - 4pcs/pièces	Crossbar/Barre transversale - 1pc/pièce	Crossbar/Barre transversale - 1pc/pièce
27	28	29
Upper shelf board/Planche d'étagère supérieure - 1pc/pièce	Middle shelf board/Planche d'étagère du milieu - 1pc/pièce	Lower shelf board/Planche d'étagère inférieure - 1pc/pièce
30	77	3
Shelf support bar/Barre de support d'étagère - 1pc/pièce	Slats/Lattes - 14pcs/pièces	Crossbar/Barre transversale - 1pc/pièce
V	P	U/U1/U2
Protective cover/Housse de protection (1pc/pièce)	Power outlet/Prise de courant (1pc/pièce)	LED strip light kit/Kit de bande lumineuse LED (1set/ensemble)

Hardware Lists - Listes de matériel

A Ø10*30mm Wood dowel/Cheville en bois (18pcs/pièces)	B Ø1/4"*90mm Hex-Head bolt/Boulon à tête hexagonale (18pcs/pièces)	C Ø1/4"*55mm Hex-Head bolt/Boulon à tête hexagonale (35pcs/pièces)
D Ø1/4"*9.5*12mm Hex-Head bolt/Boulon à tête hexagonale (75pcs/pièces)	F Ø1/4"*70mm Hex-Head bolt/Boulon à tête hexagonale (22pcs/pièces)	J #4*30mm Screw/Vis (42pcs/pièces)
K K4mm Allen key/Clé Allen (2pcs/pièces)	X Pass U/Passe (2pcs/pièces)	Z Nut/Noix (6pcs/pièces)
Q Ø6*30mm Hex-Head screw/Vis à tête hexagonale (4pcs/pièces)	W #3.5*15mm Screw/Vis (24pcs/pièces)	Y #3*10mm Screw/Vis (14pcs/pièces)

ASSEMBLY TOOLS REQUIRED (NOT INCLUDED)

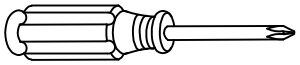

PLEASE BE CAREFUL DO NOT DAMAGE THE HOLE POSITION WHEN YOU USE POWER TOOLS !

ATTENTION À NE PAS ENDOMMAGER LA POSITION DU TROU LORSQUE VOUS UTILISEZ DES OUTILS ÉLECTRIQUES !

Step/Étape 1

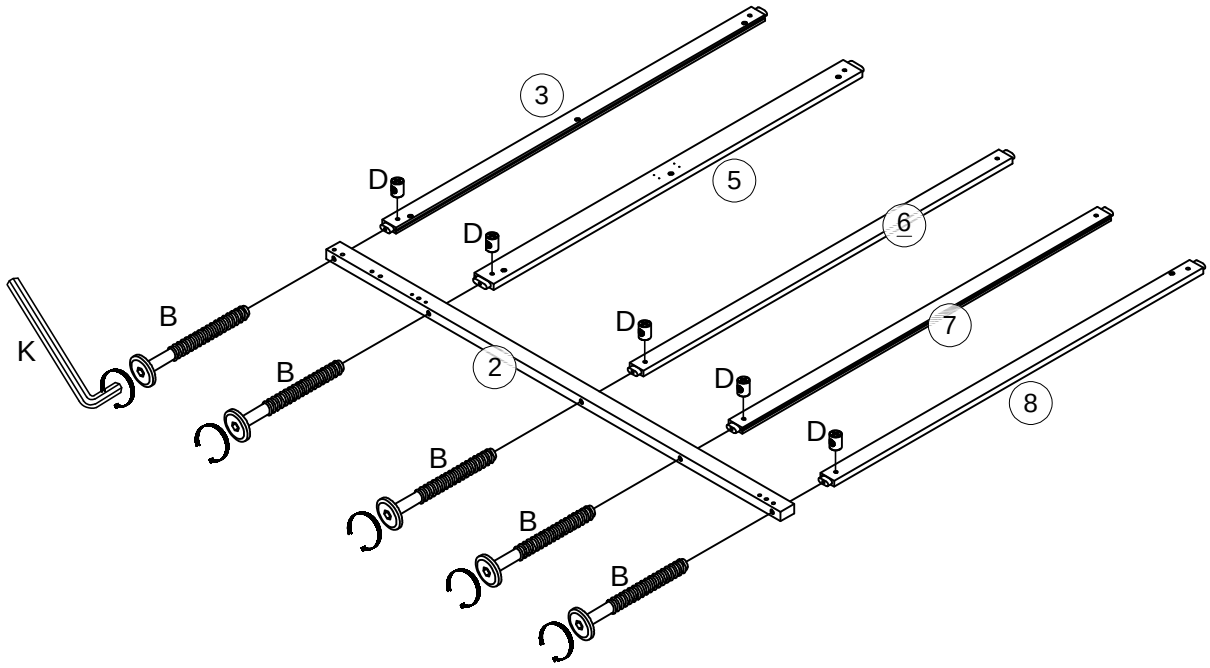

K	B	D
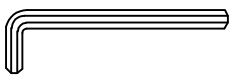	5pcs/pièces	5pcs/pièces

Step/Étape 2

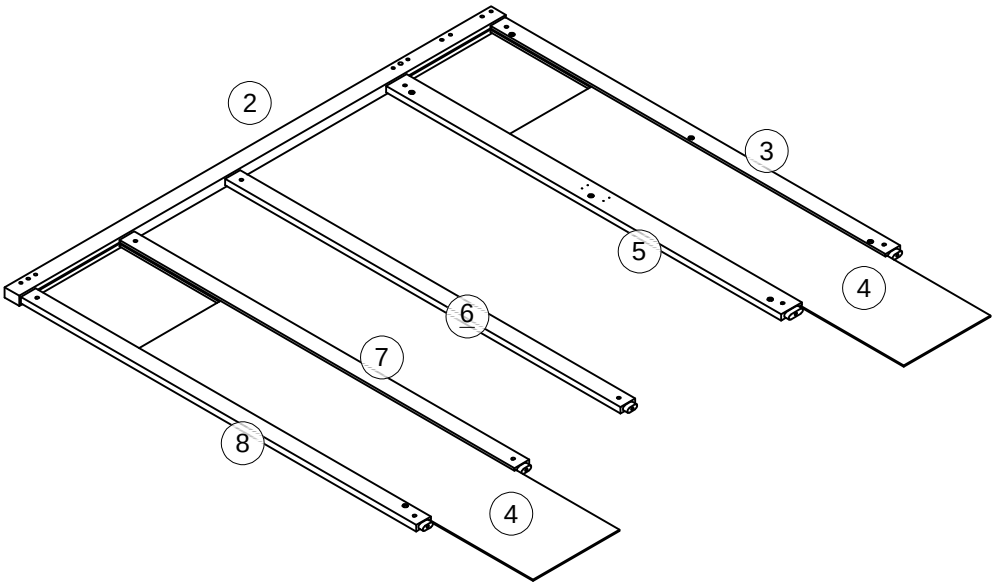

Step/Étape 3

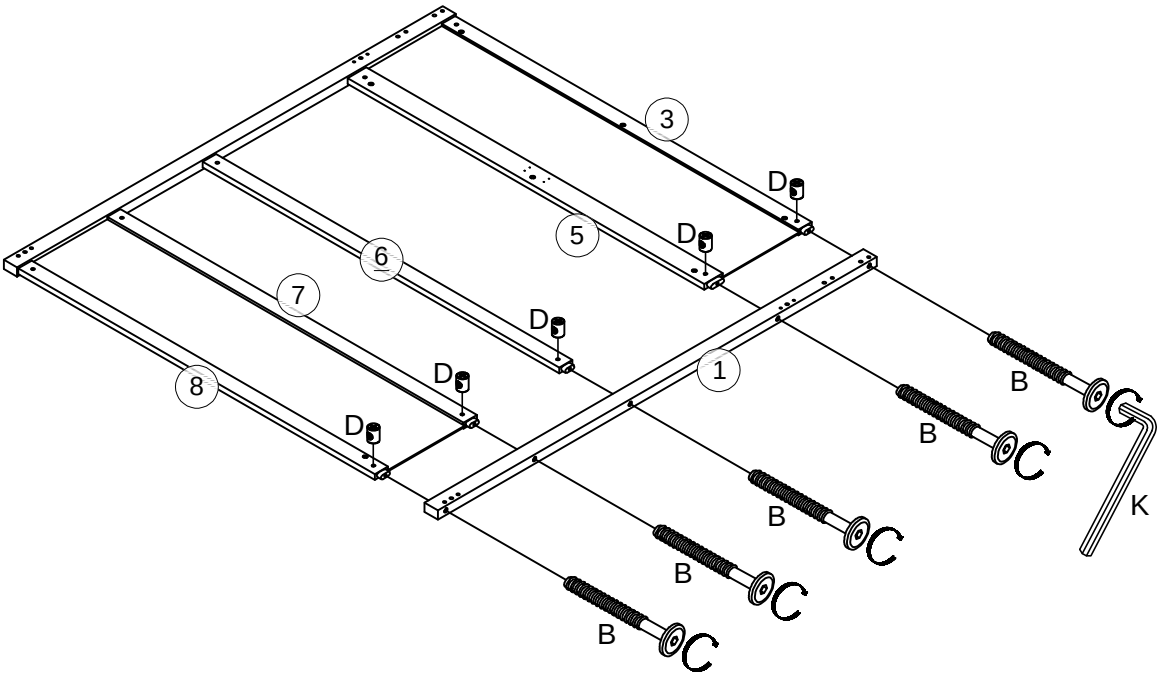

K	B	D
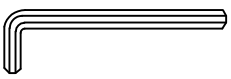		
	5pcs/pièces	5pcs/pièces

Step/Étape 4

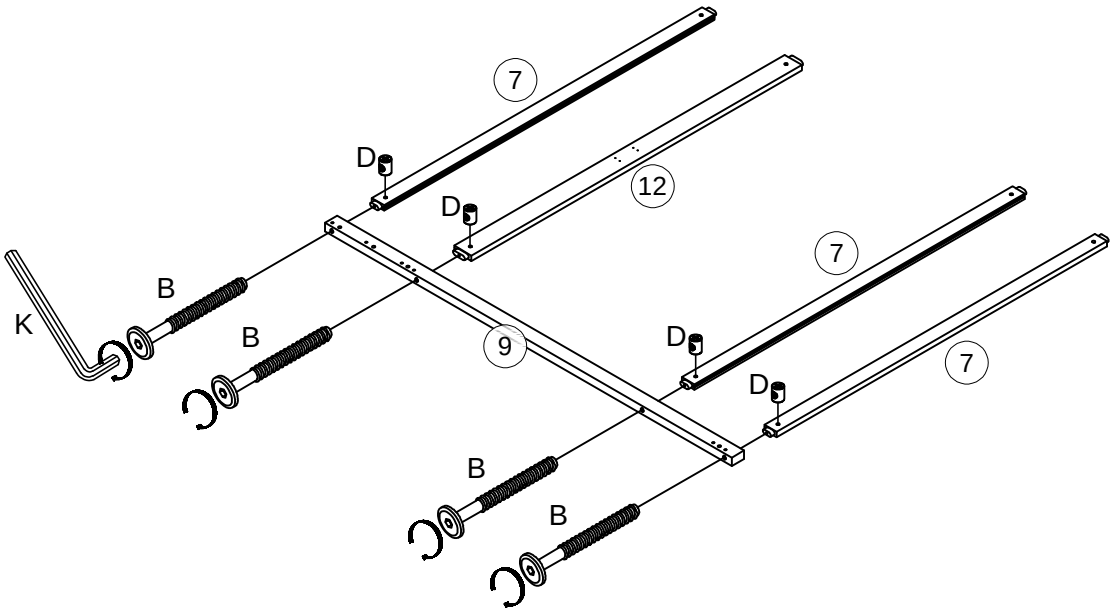

K	B	D
	4pcs/pièces	4pcs/pièces

Step/Étape 5

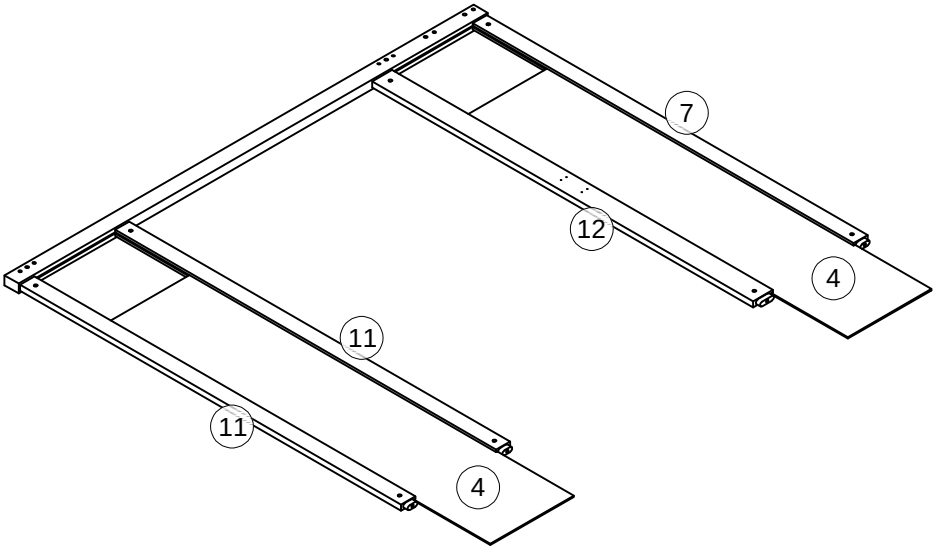

Step/Étape 6

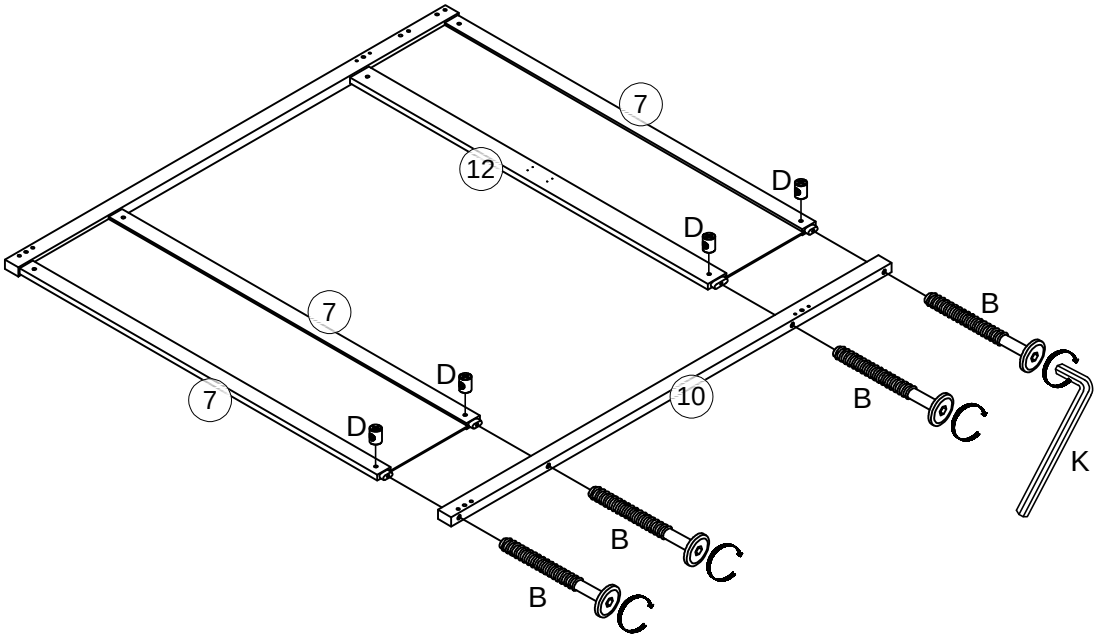

K	B	D
	4pcs/pièces	4pcs/pièces

Step/Étape 7

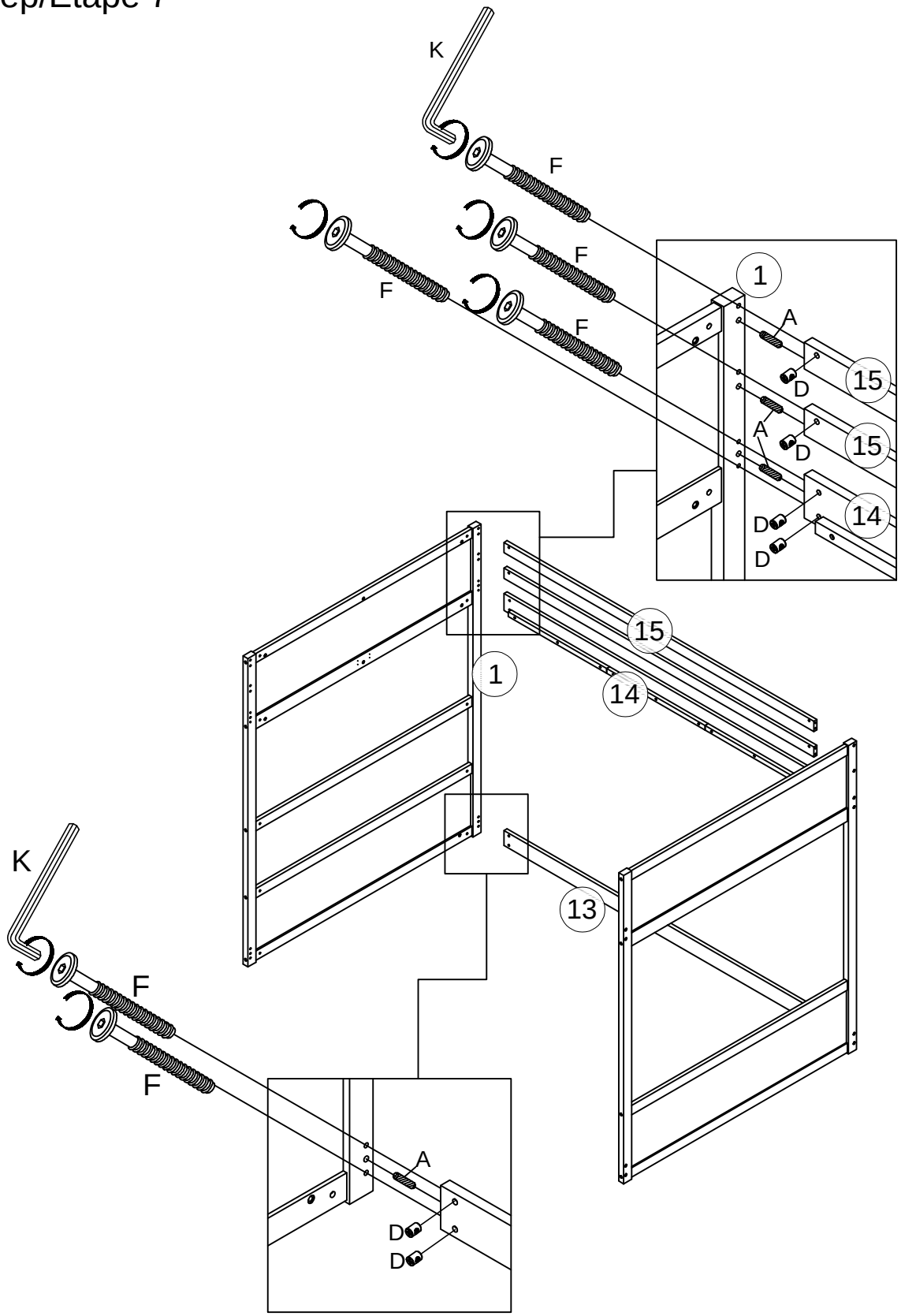

A	K	F	D
4pcs/pièces		6pcs/pièces	6pcs/pièces

Step/Étape 8

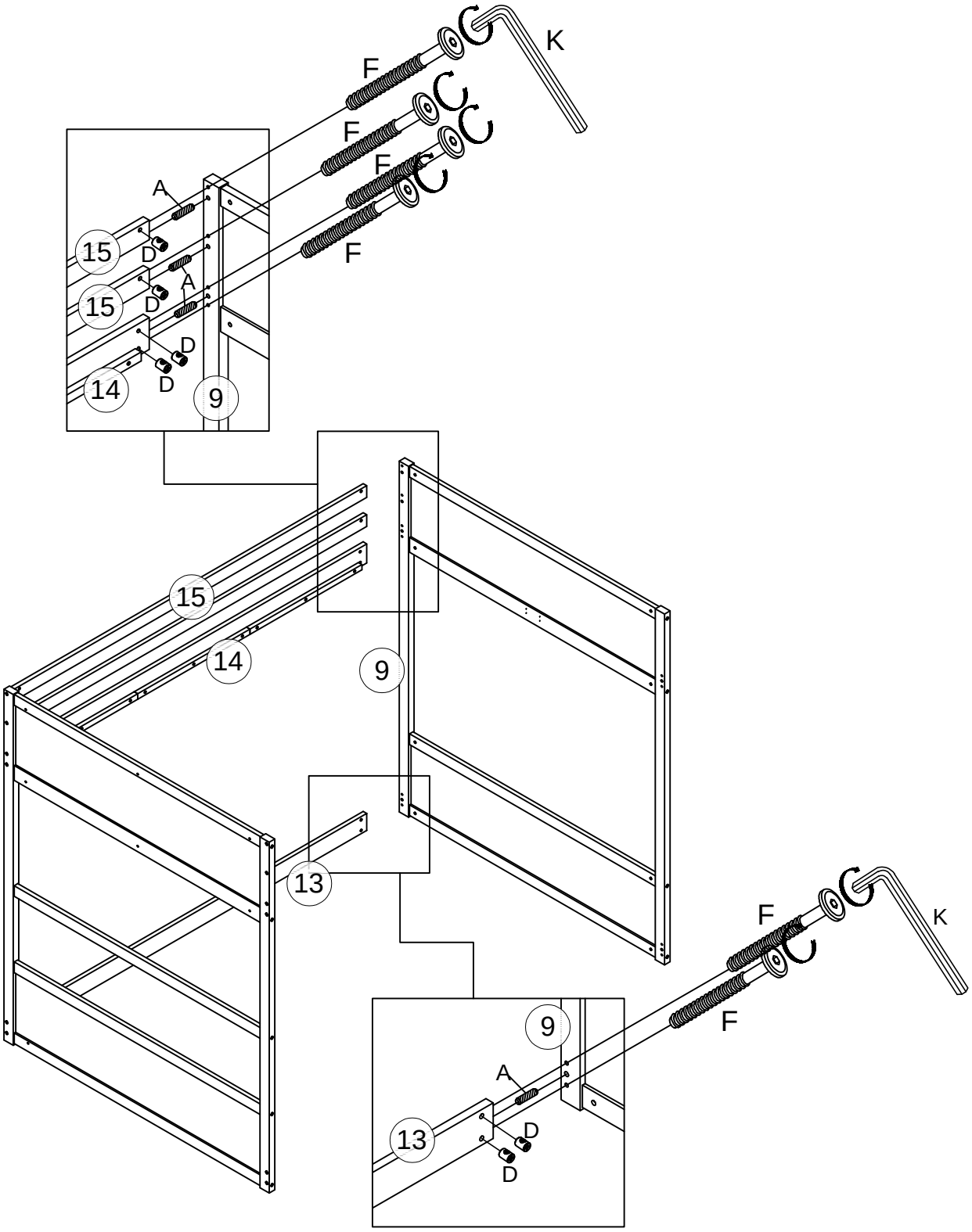

		A 4pcs/pièces
K	F 6pcs/pièces	D 6pcs/pièces

Step/Étape 9

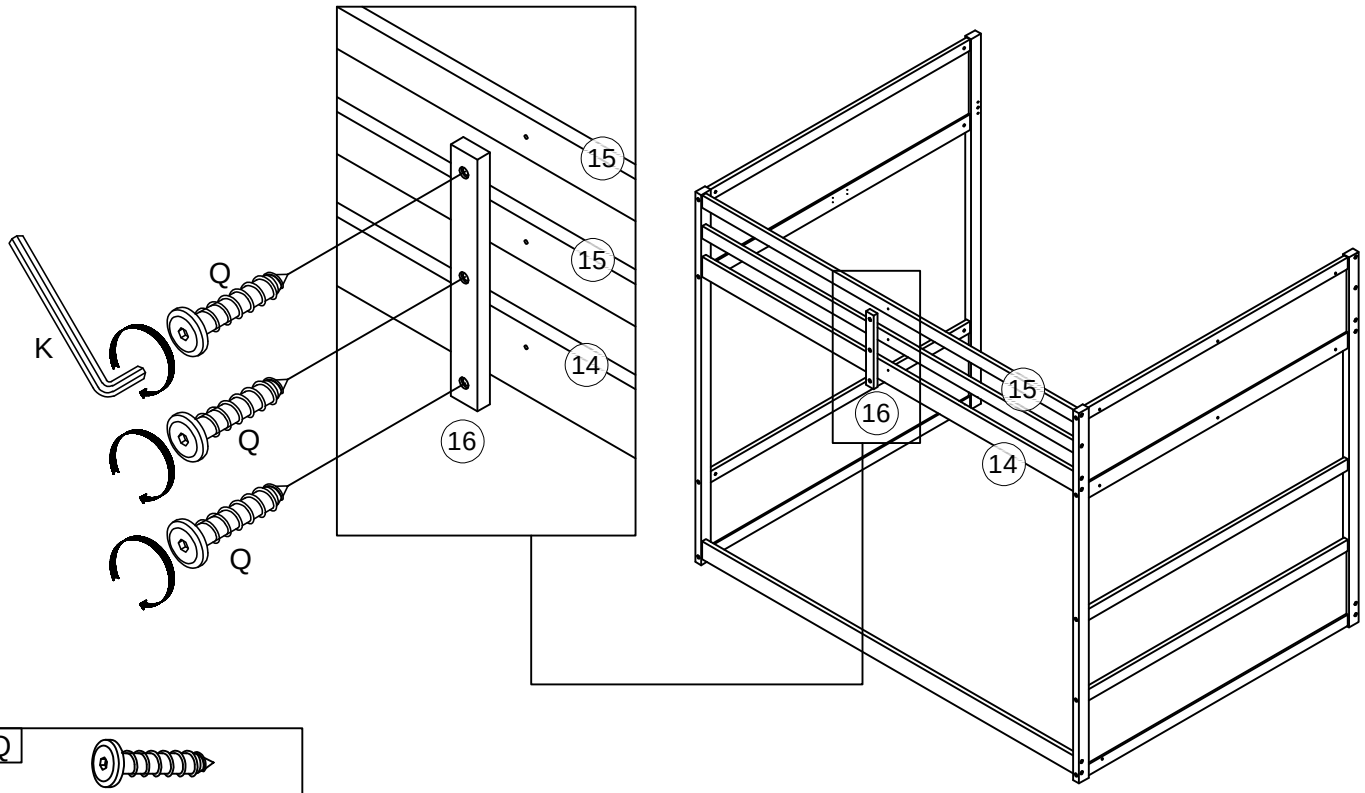

Q
3pcs/pièces

Step/Étape 10

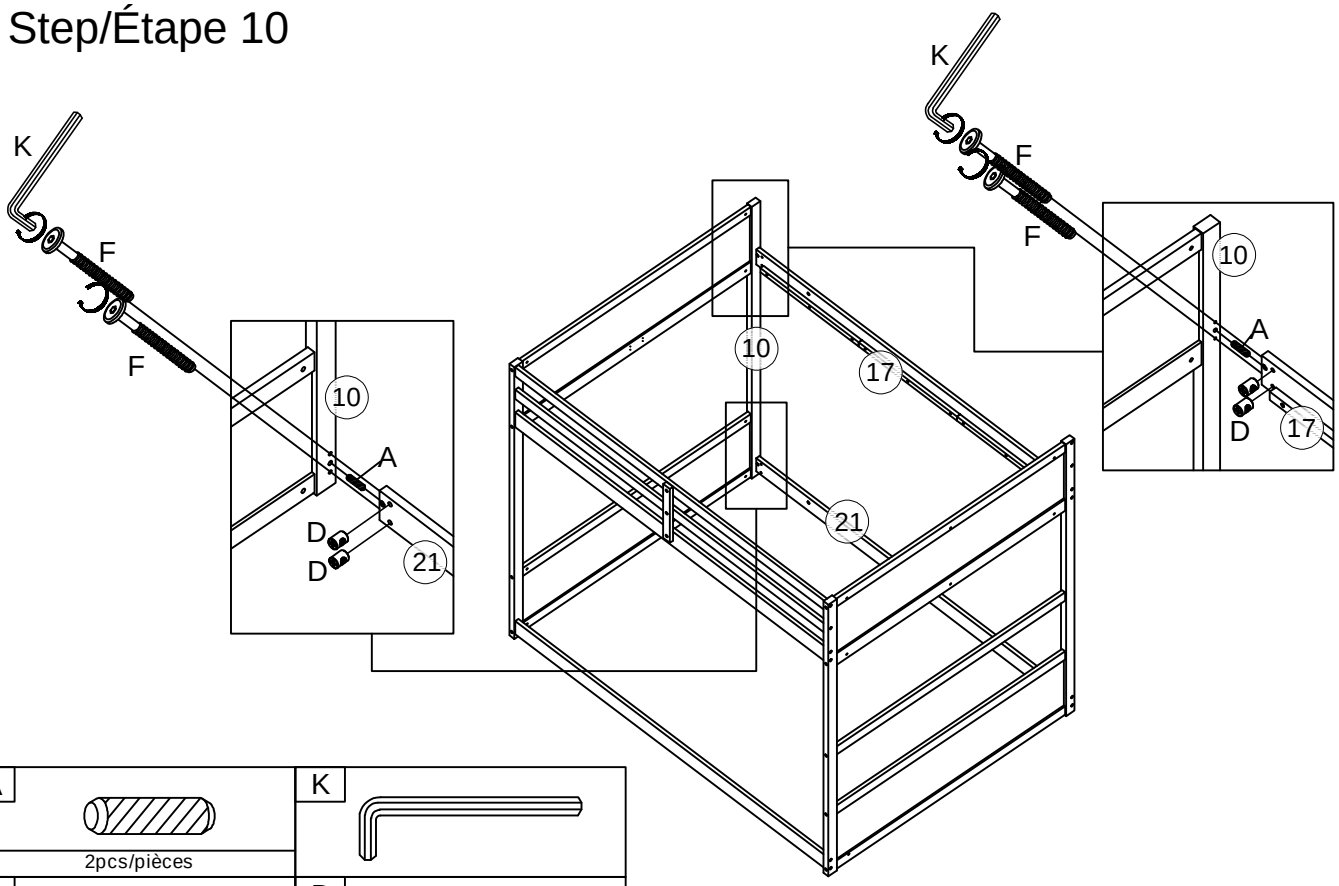

A	K
2pcs/pièces	
F	**D**
4pcs/pièces	4pcs/pièces

Step/Étape 11

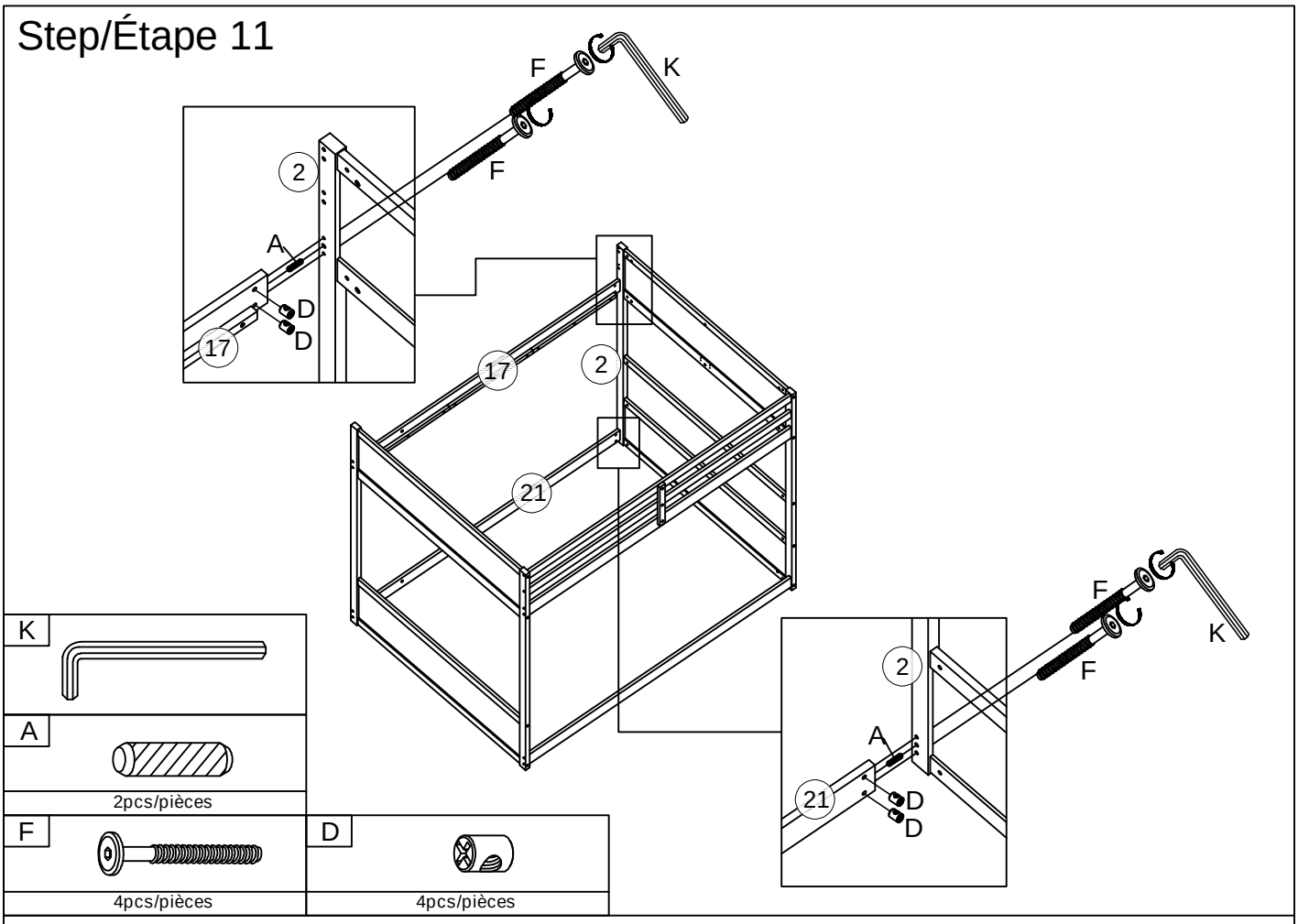

Step/Étape 12

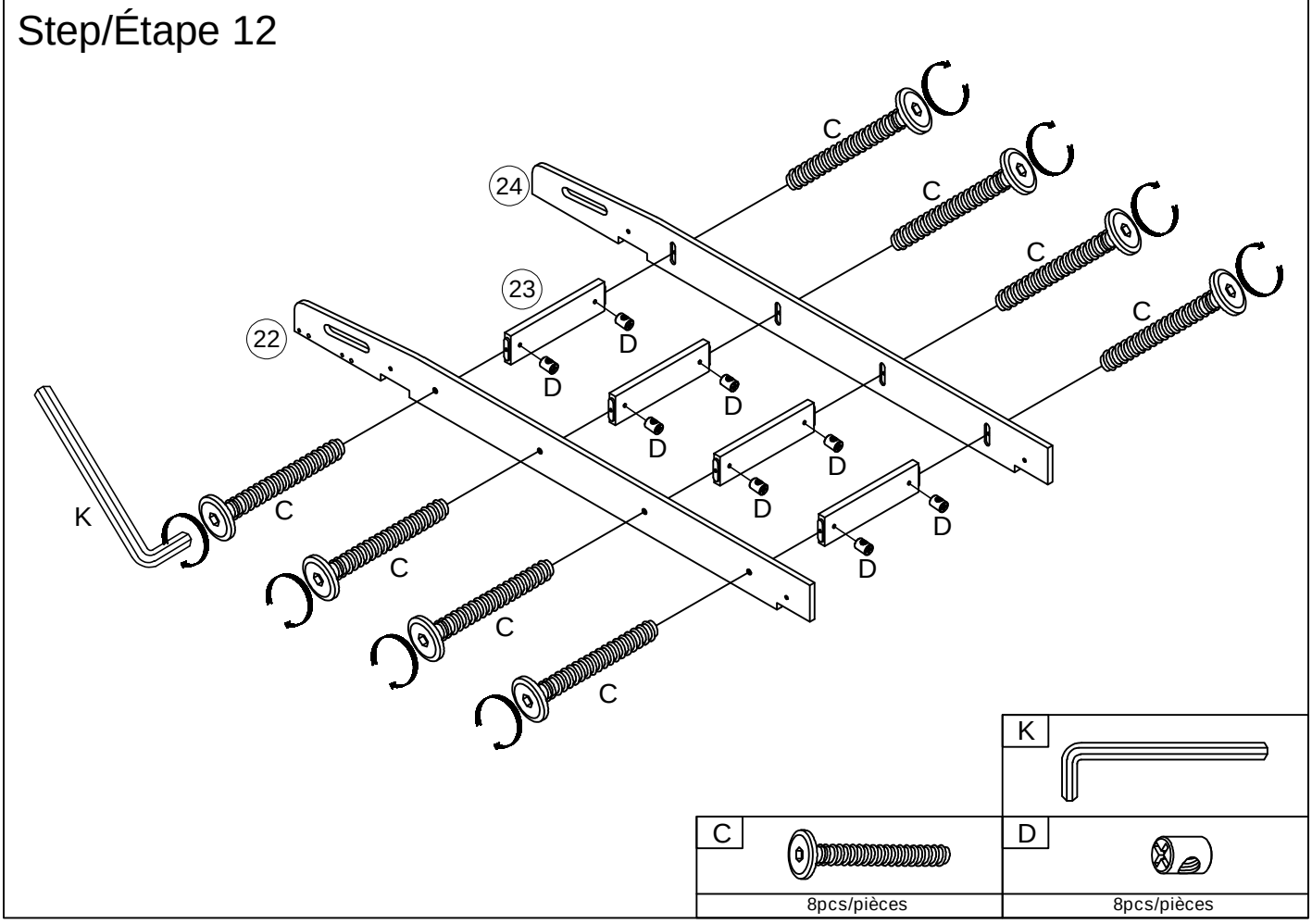

Step/Étape 13

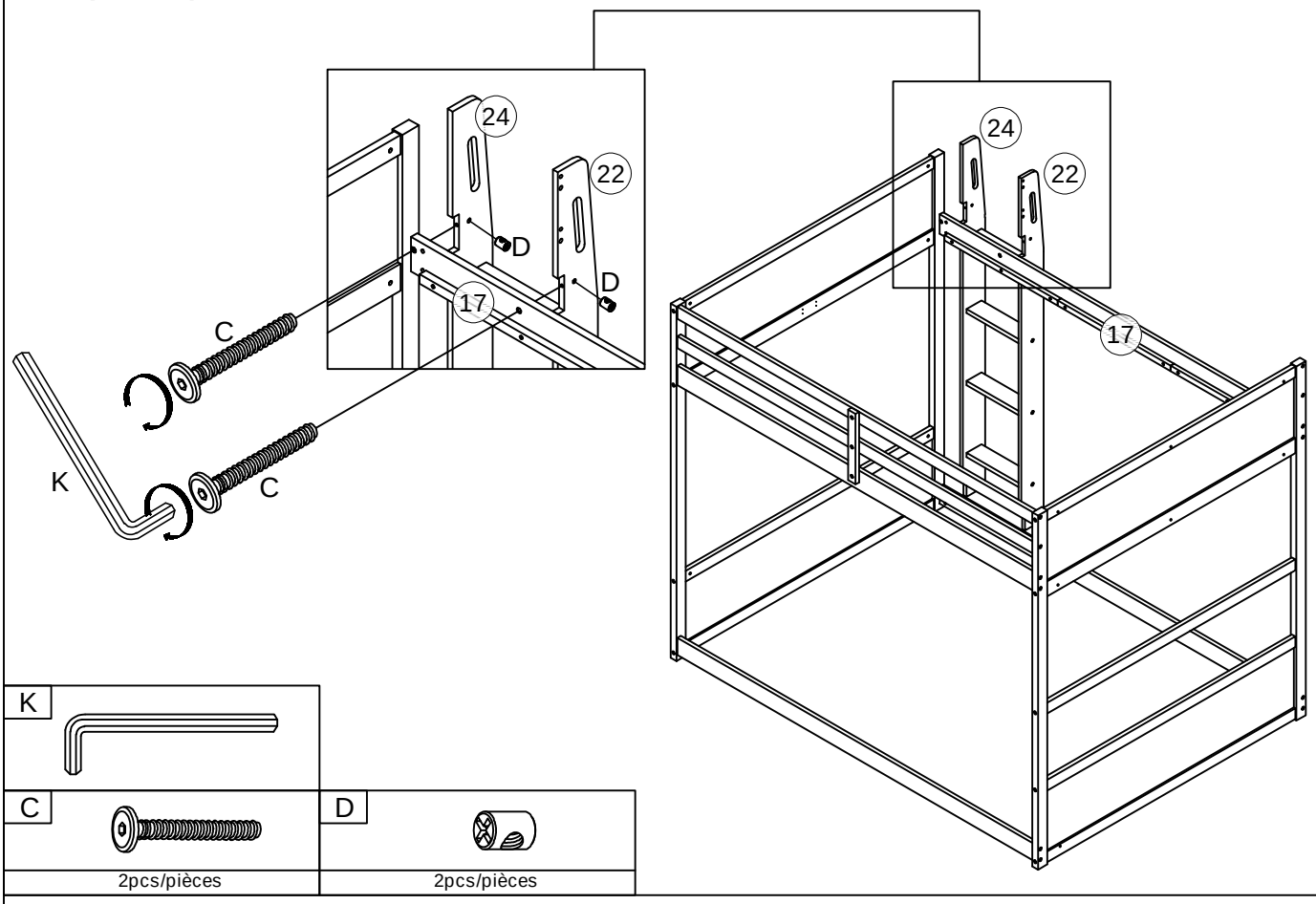

K	C	D
	2pcs/pièces	2pcs/pièces

Step/Étape 14

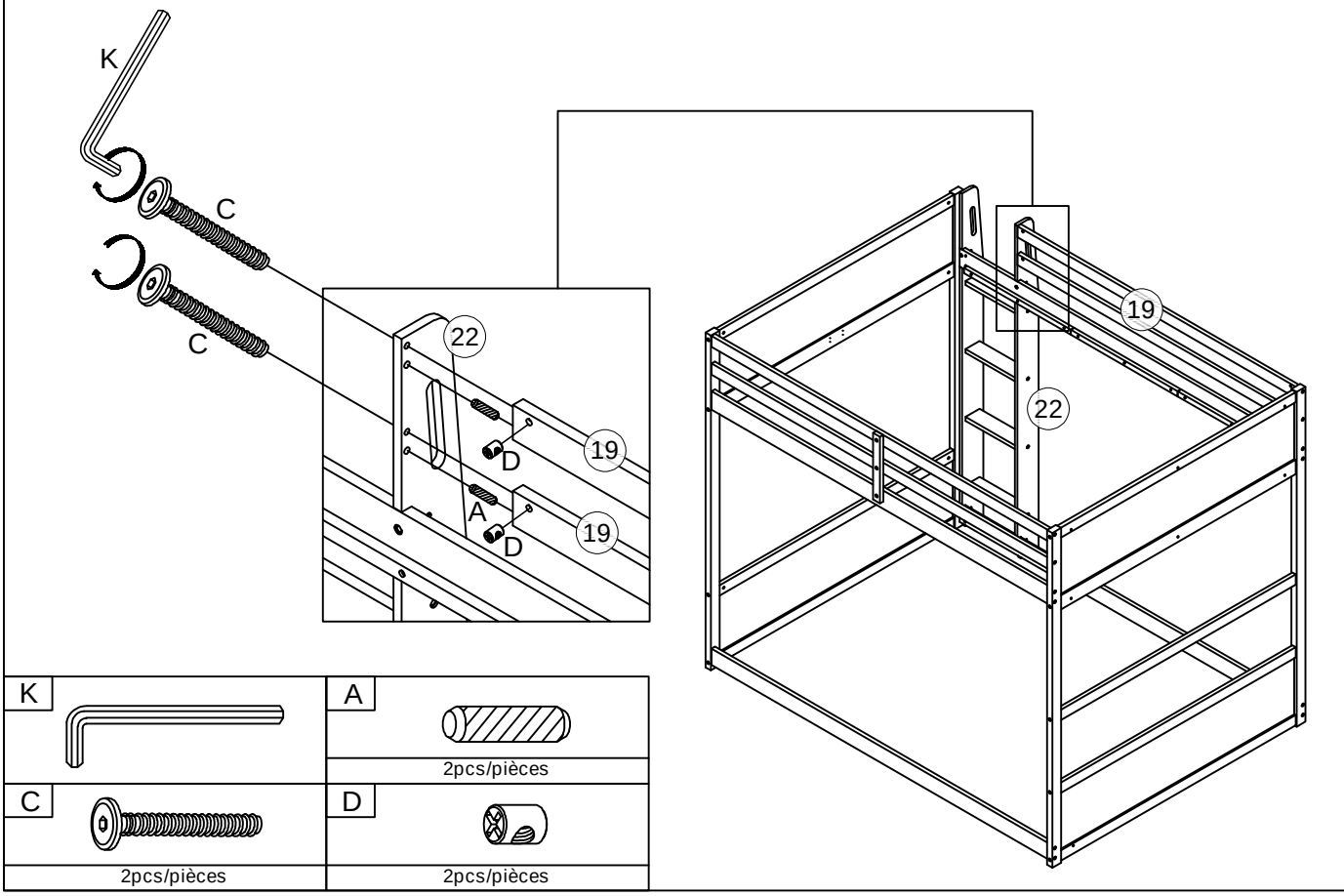

K	A	C	D
	2pcs/pièces	2pcs/pièces	2pcs/pièces

Step/Étape 15

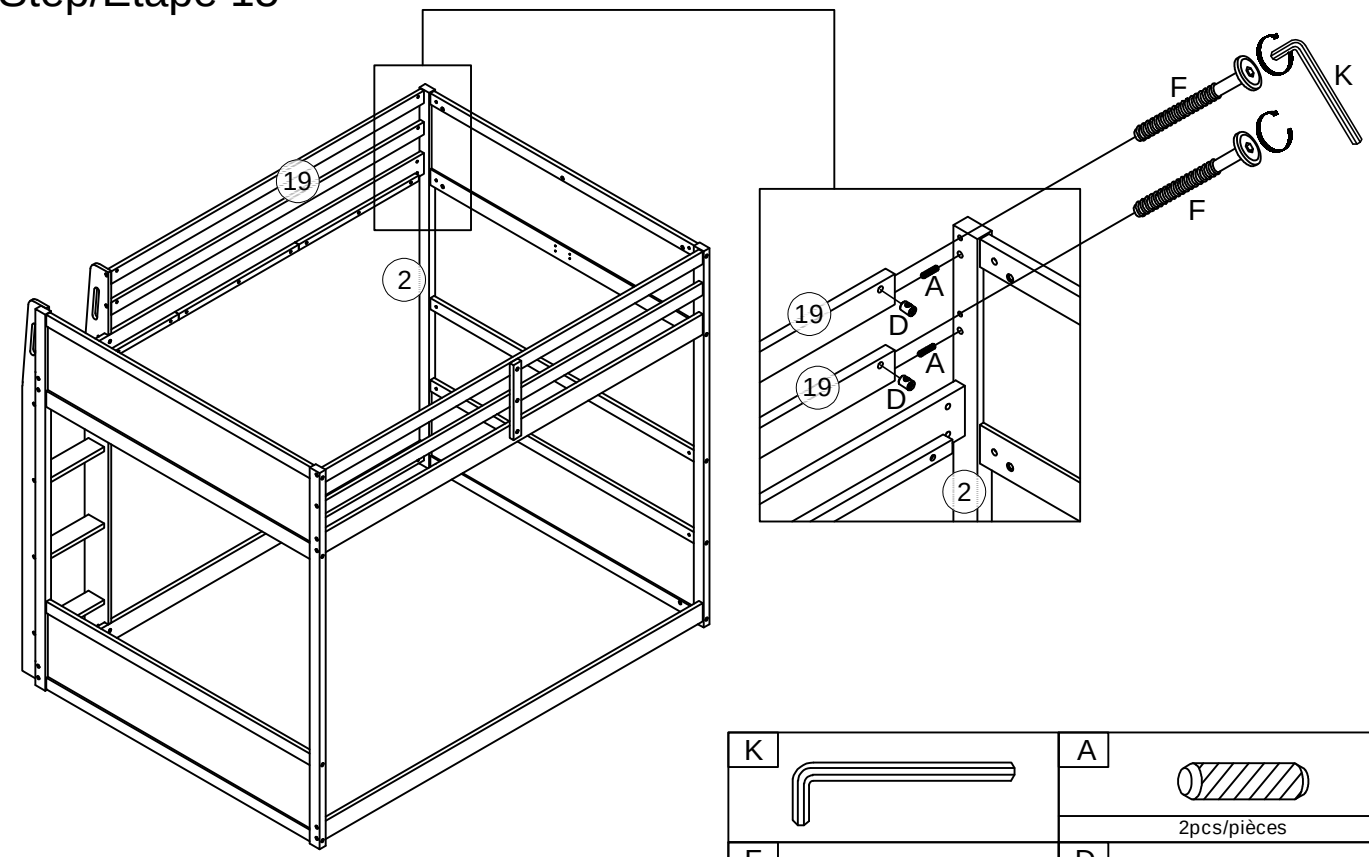

K	A
	2pcs/pièces
F	D
2pcs/pièces	2pcs/pièces

Step/Étape 16

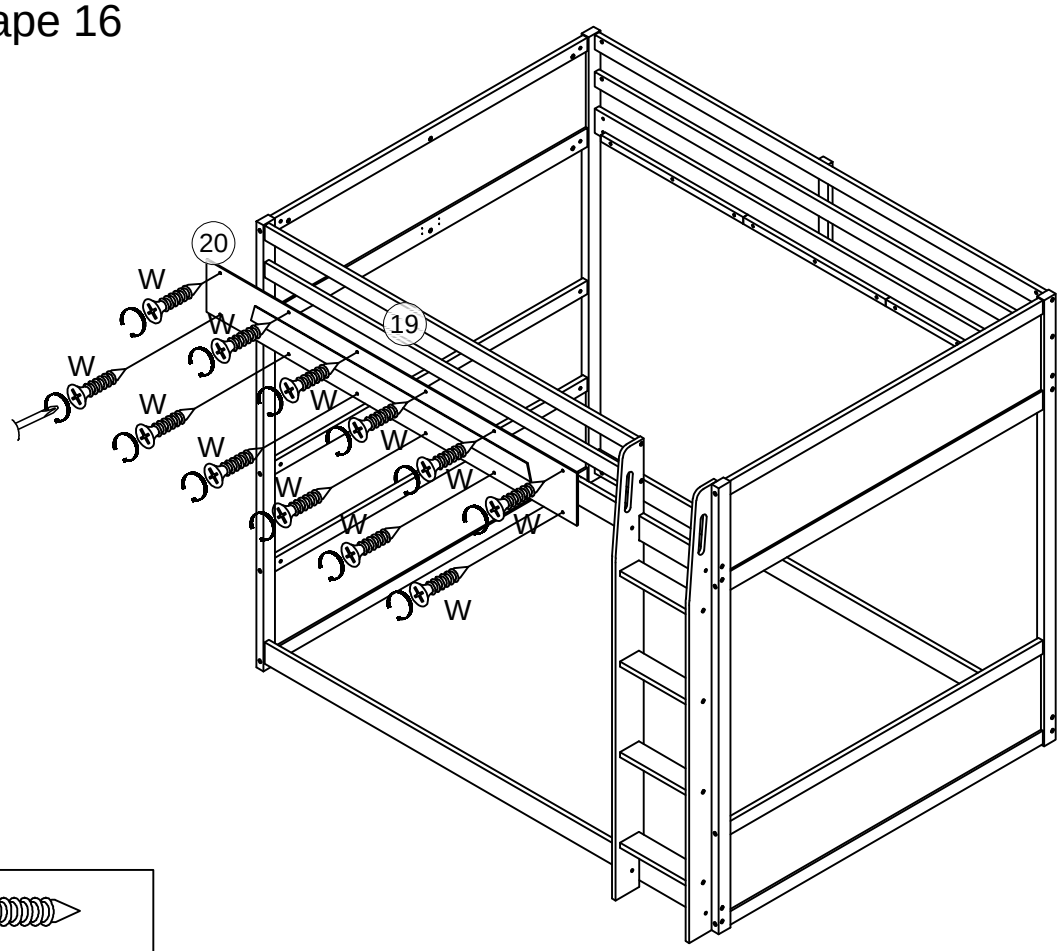

W
12pcs/pièces

Step/Étape 17

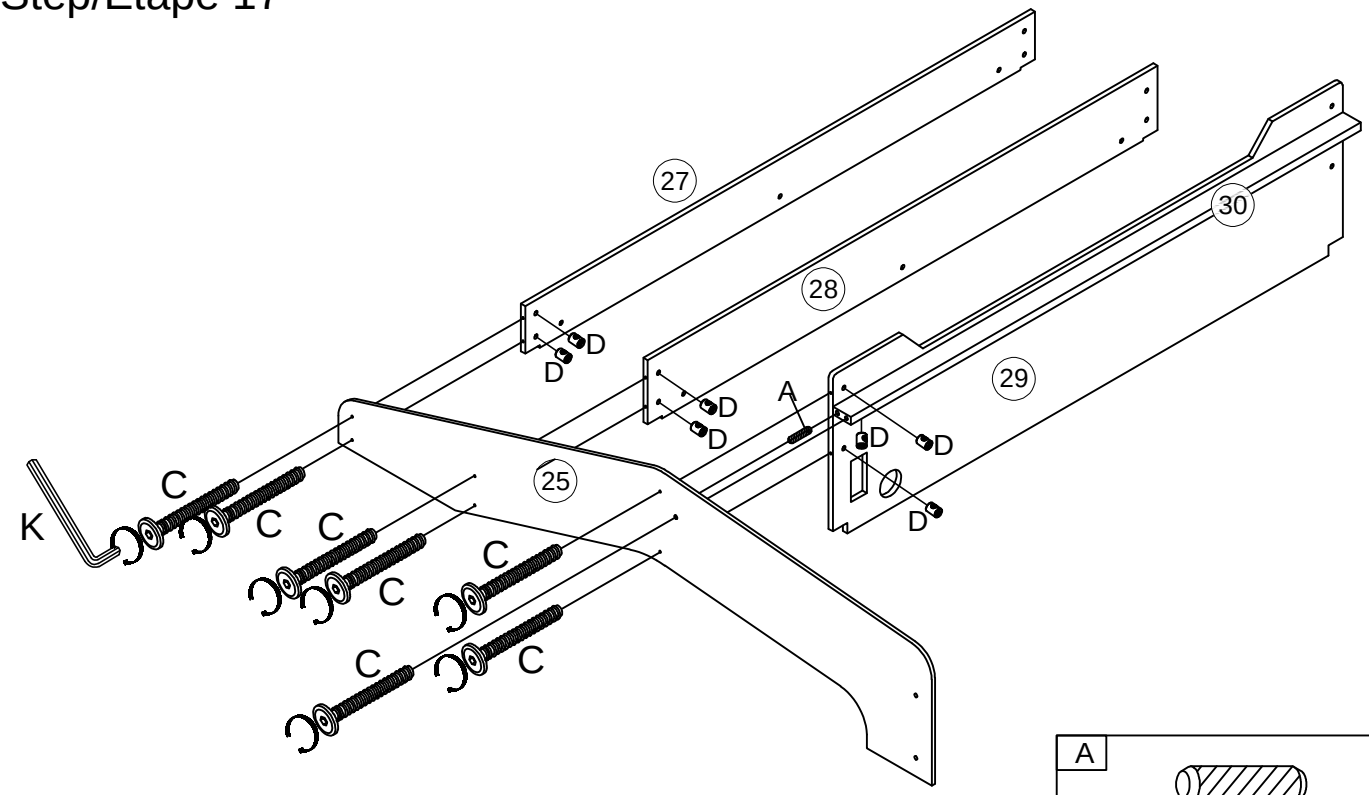

A	K	C	D
1pc/pièce		7pcs/pièces	7pcs/pièces

Step/Étape 18

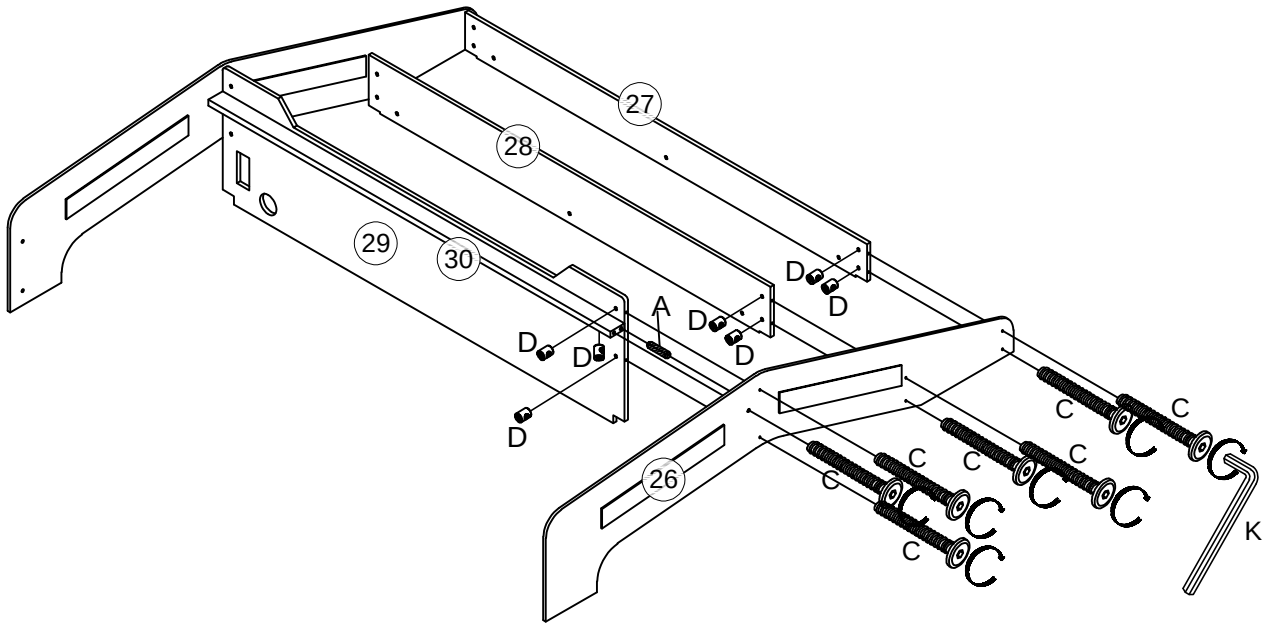

A	K	C	D
1pc/pièce		7pcs/pièces	7pcs/pièces

Step/Étape 19

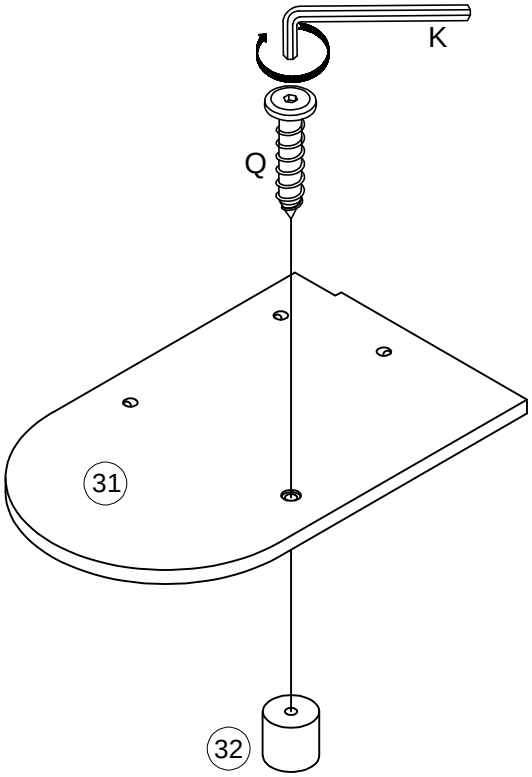

Q	
	1pc/pièce

Step/Étape 20

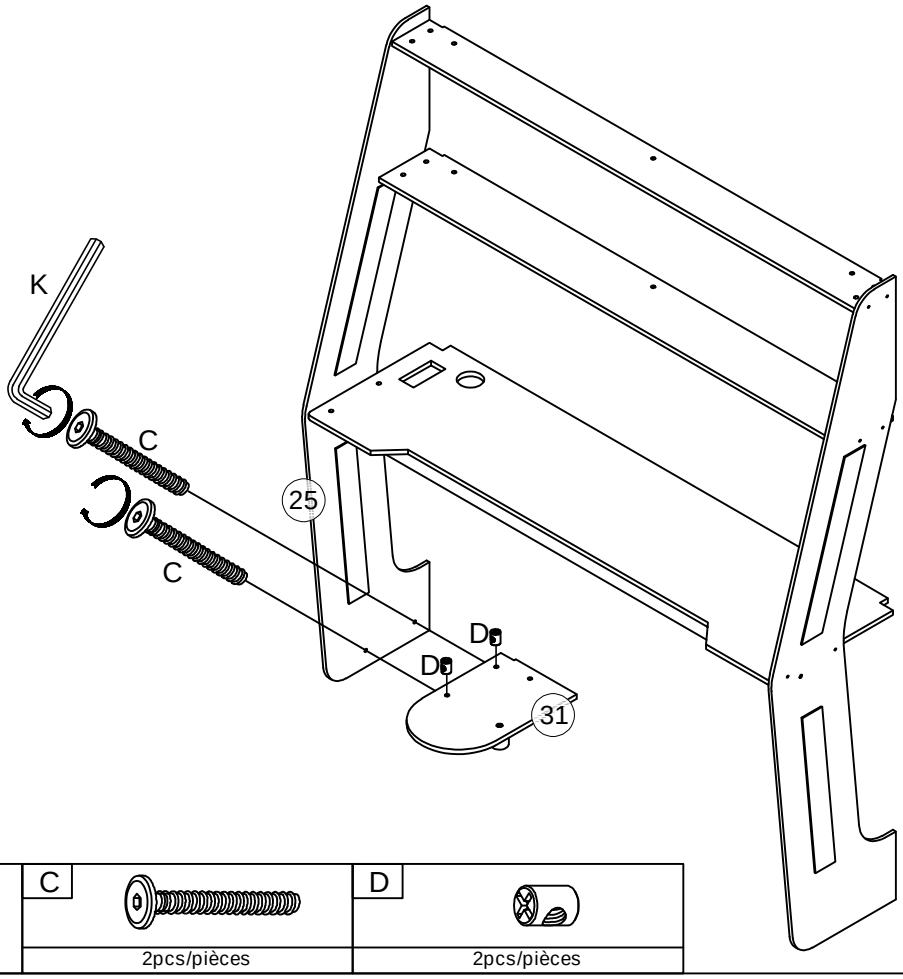

K	C	D
	2pcs/pièces	2pcs/pièces

Step/Étape 21

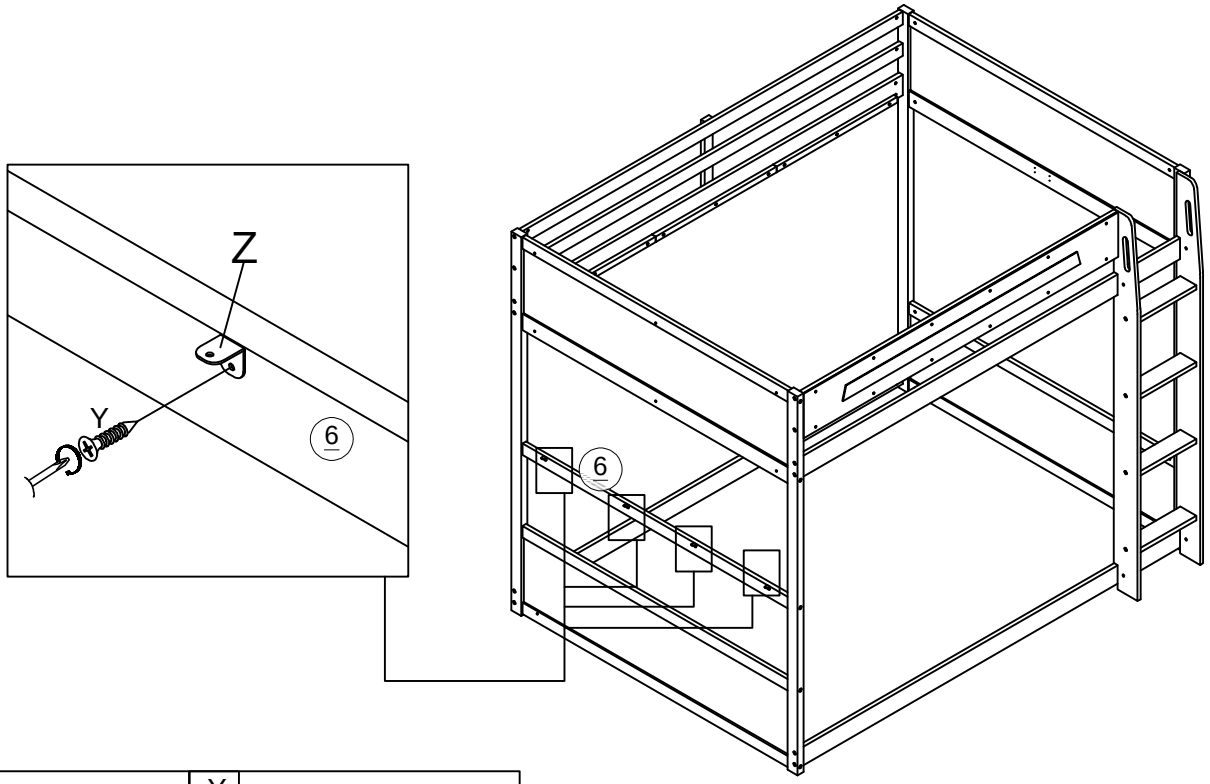

Z	Y
4pcs/pièces	4pcs/pièces

Step/Étape 22

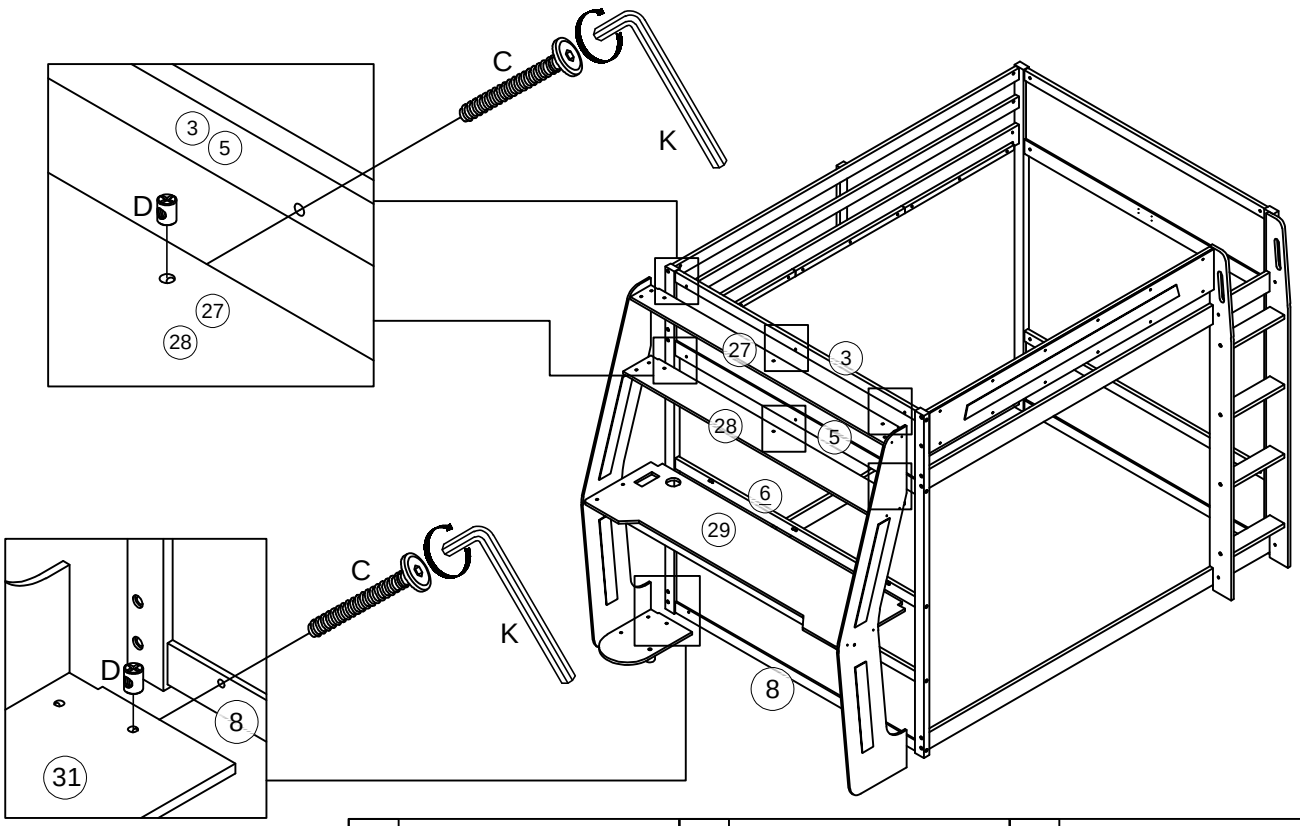

K	C	D
	7pcs/pièces	7pcs/pièces

Step/Étape 23

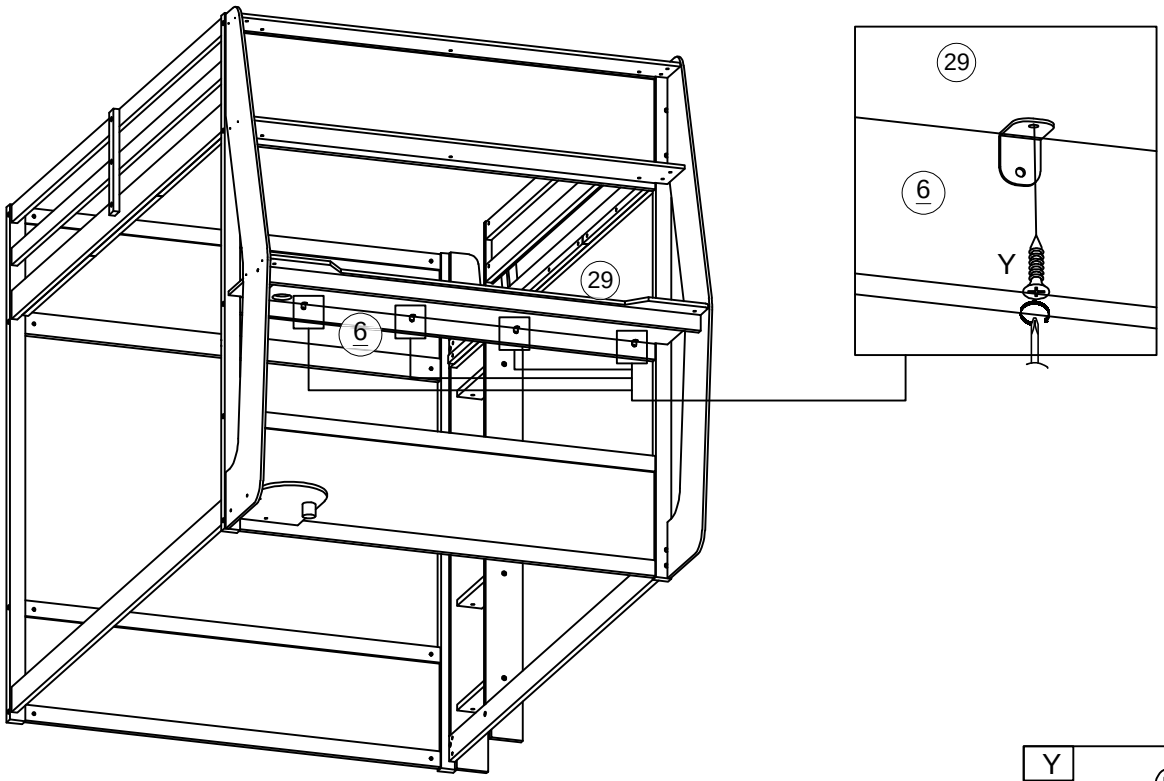

Y
4pcs/pièces

Step/Étape 24

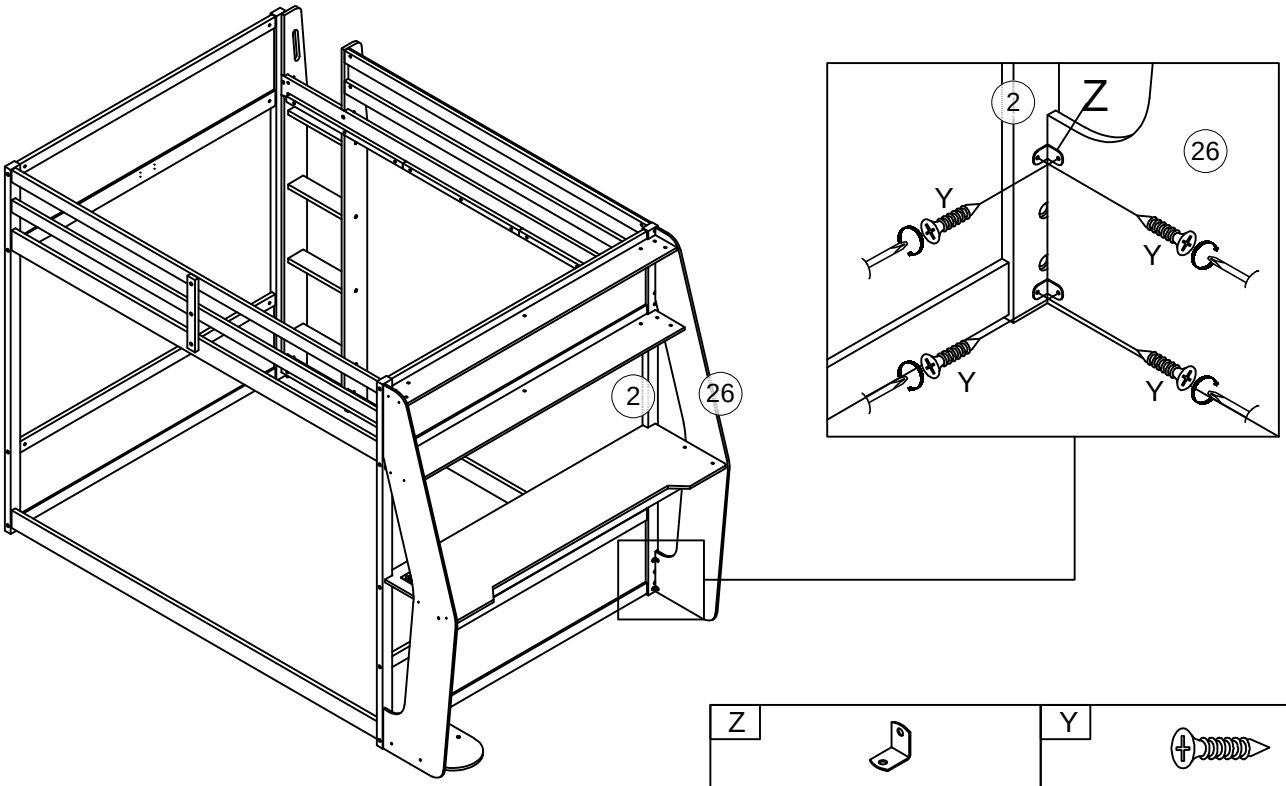

Z	Y
2pcs/pièces	4pcs/pièces

Step/Étape 25

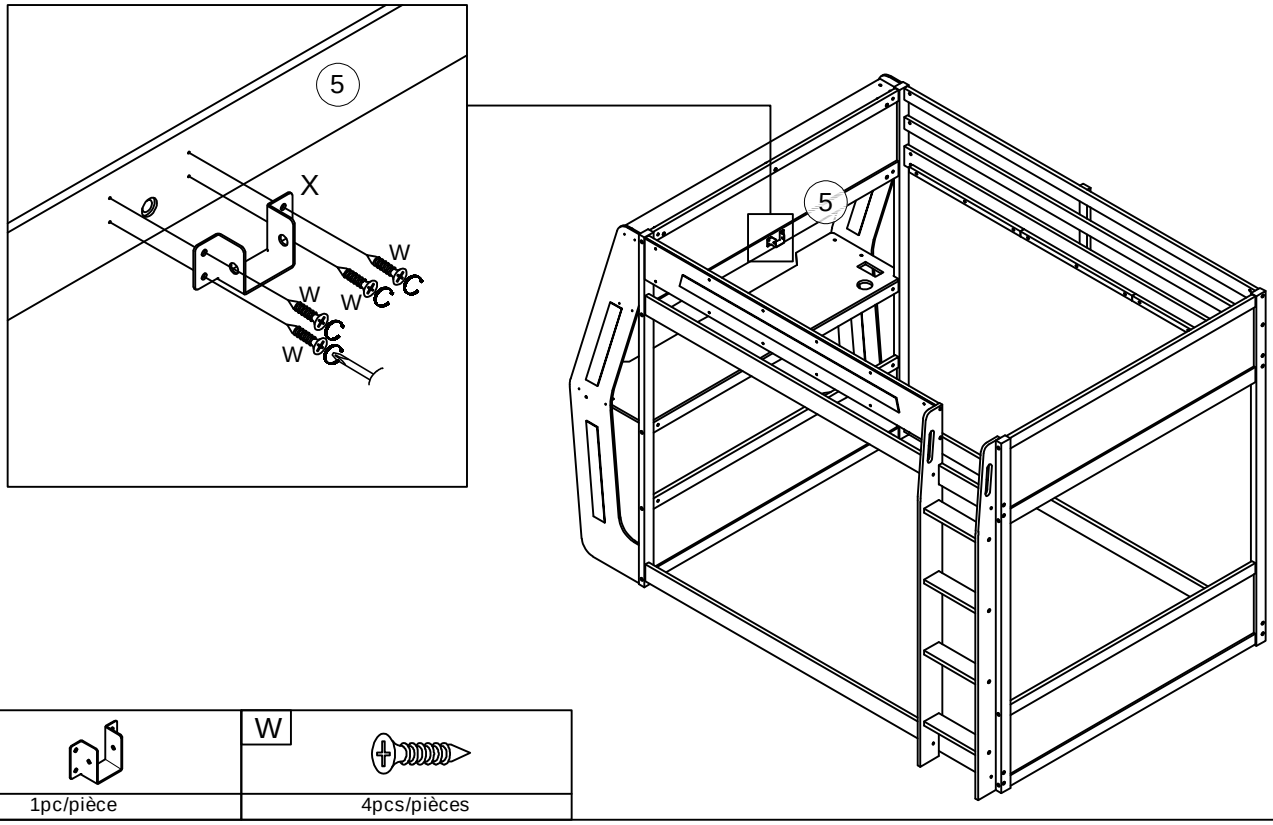

X	W
1pc/pièce	4pcs/pièces

Step/Étape 26

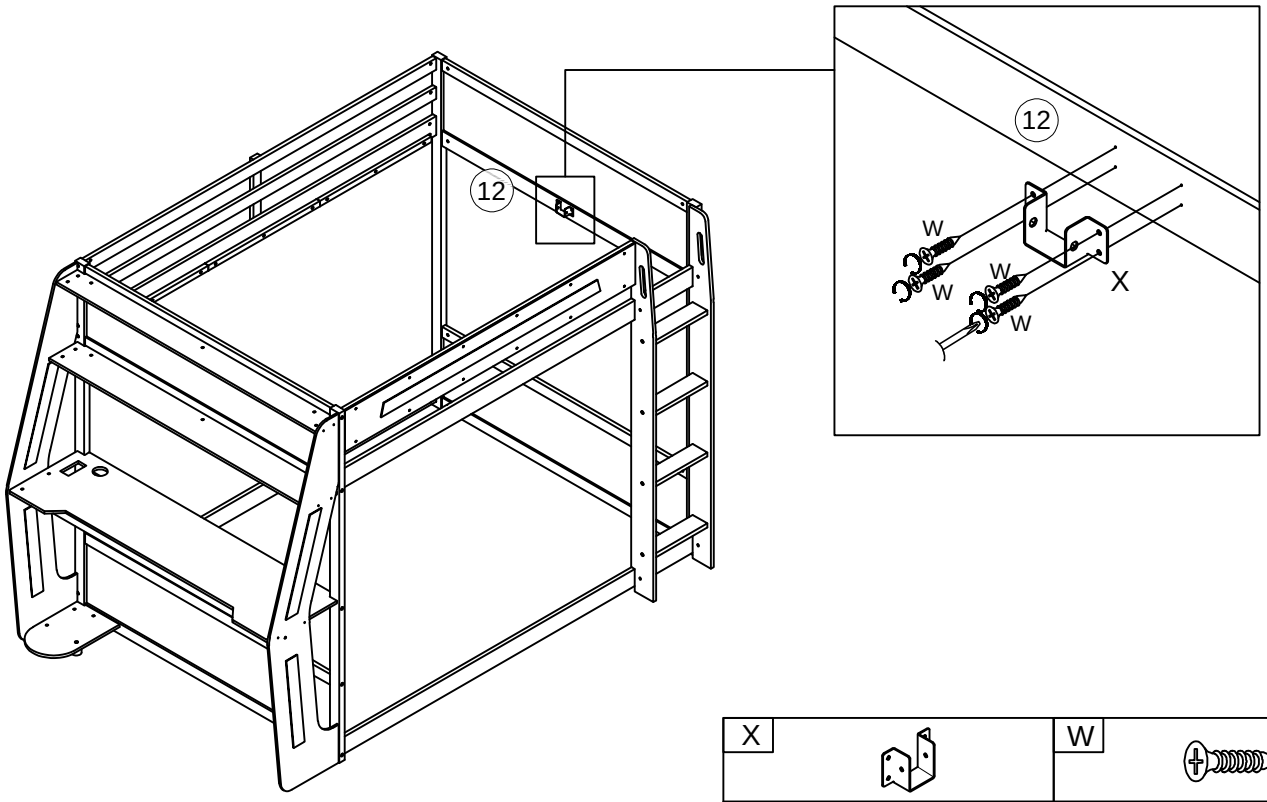

X	W
1pc/pièce	4pcs/pièces

Step/Étape 27

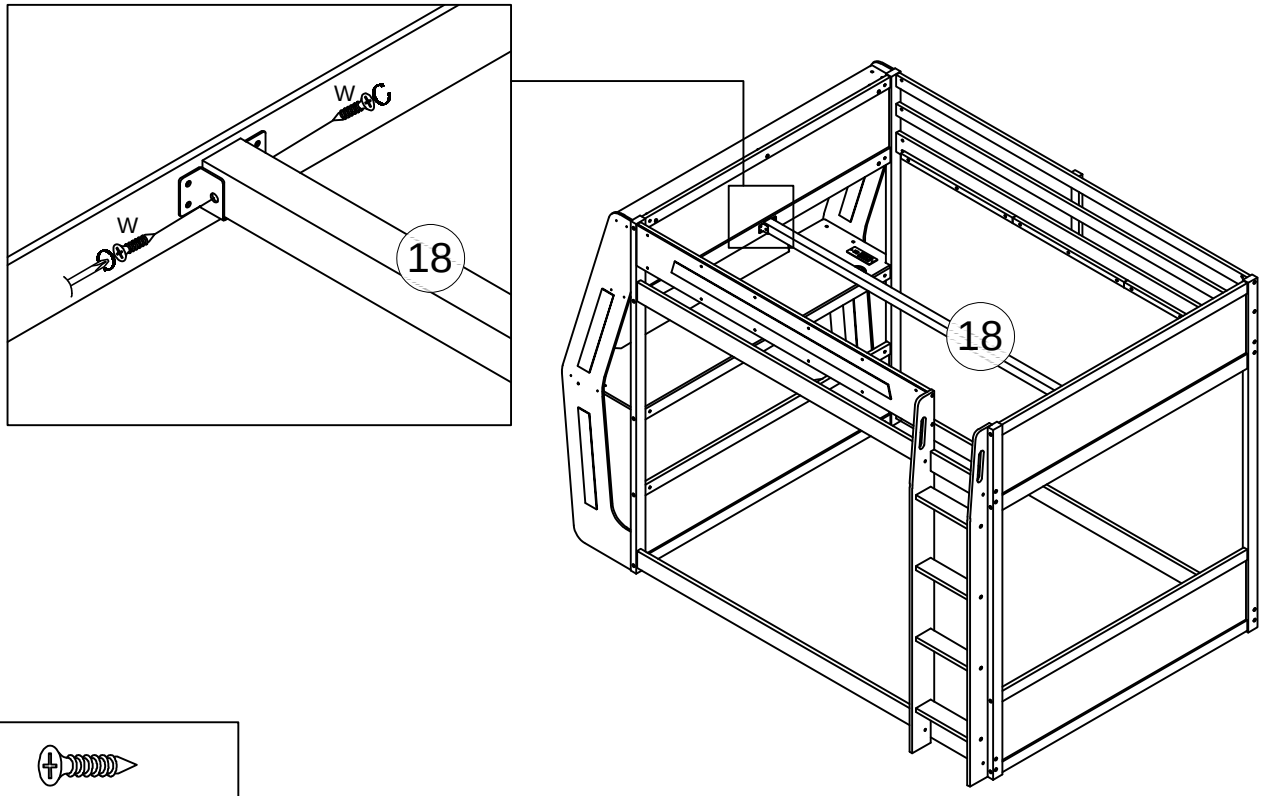

W	
	2pcs/pièces

Step/Étape 28

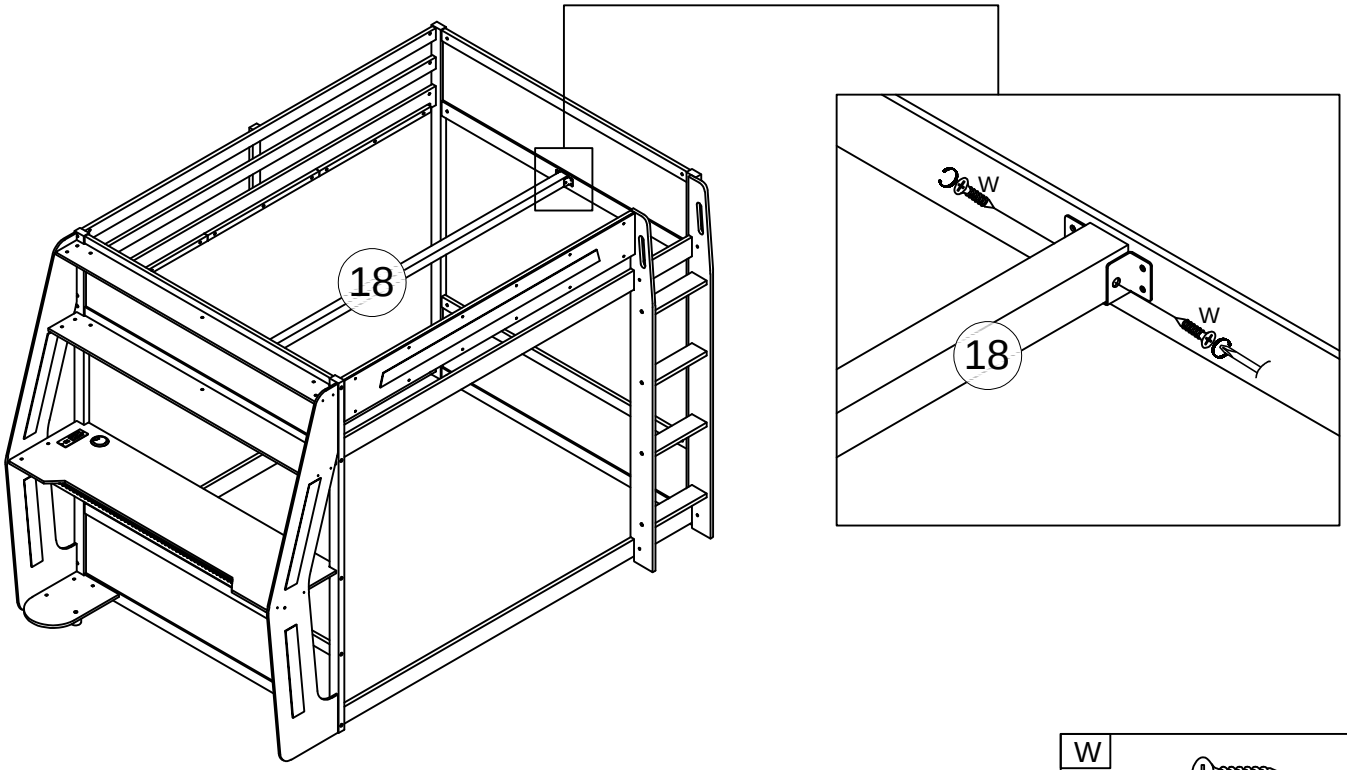

W	
	2pcs/pièces

Step/Étape 29

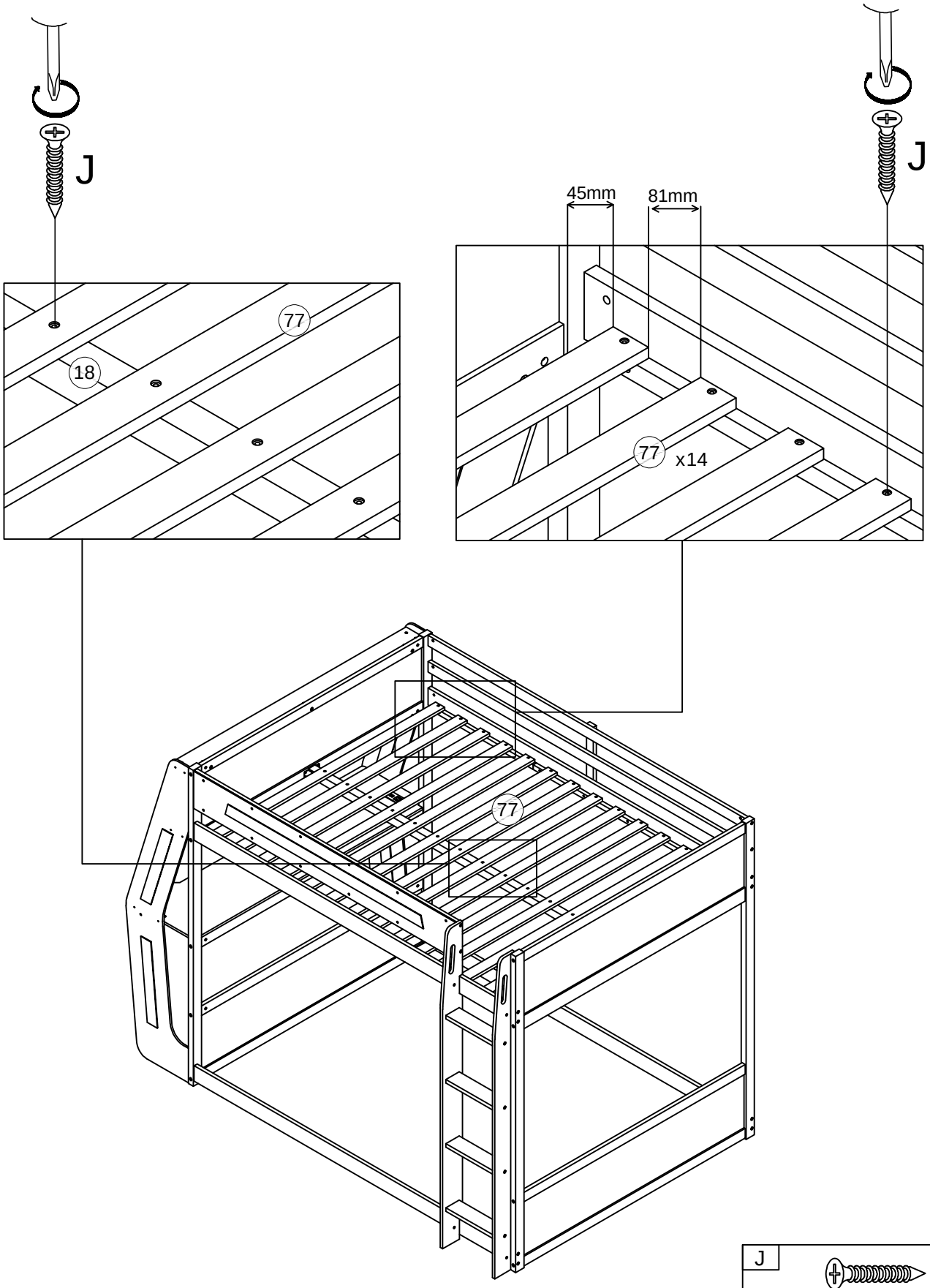

J	
	42pcs/pièces

Step/Étape 30

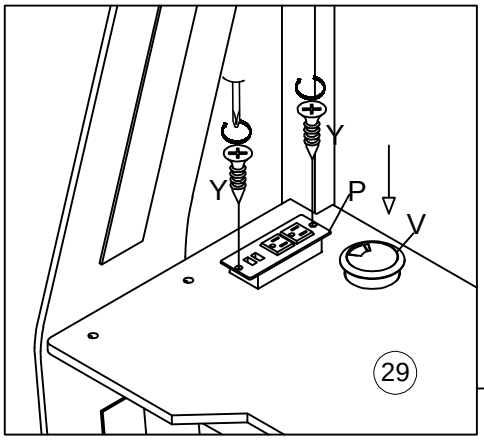

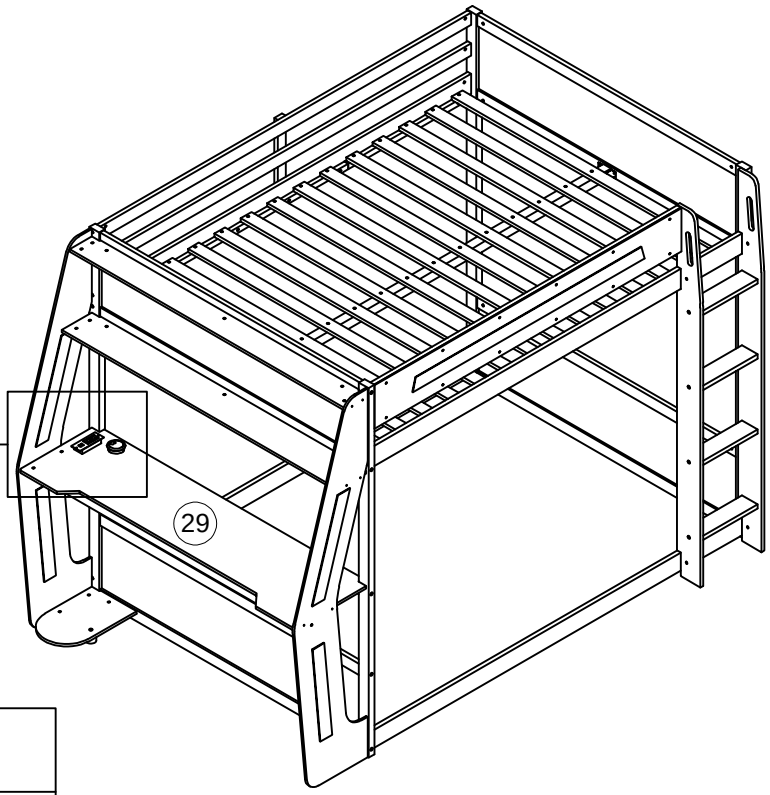

P	V	Y
1pc/pièce	1pc/pièce	2pcs/pièces

Step/Étape 31

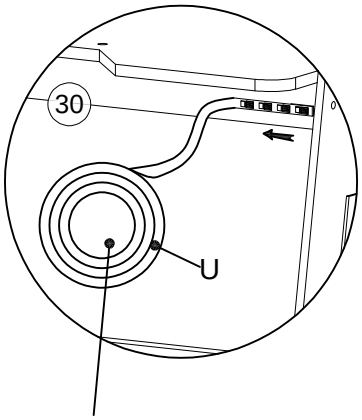

Led light/
Lumière menée

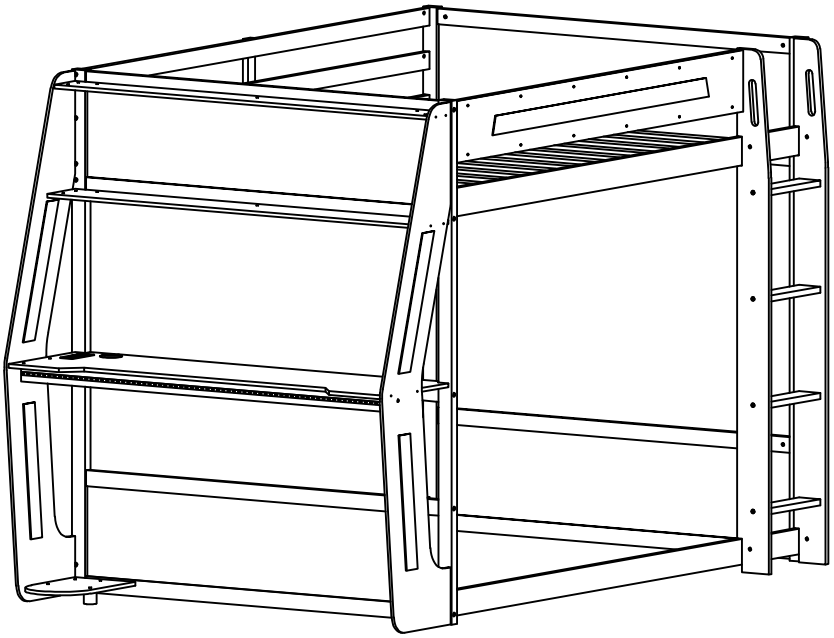

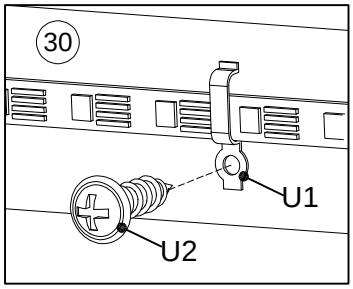

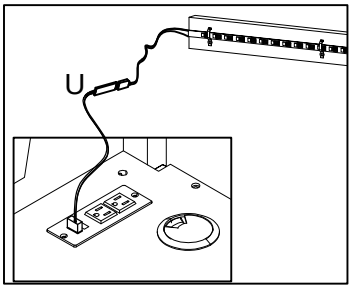

U/U1/U2
1 Set/Ensemble
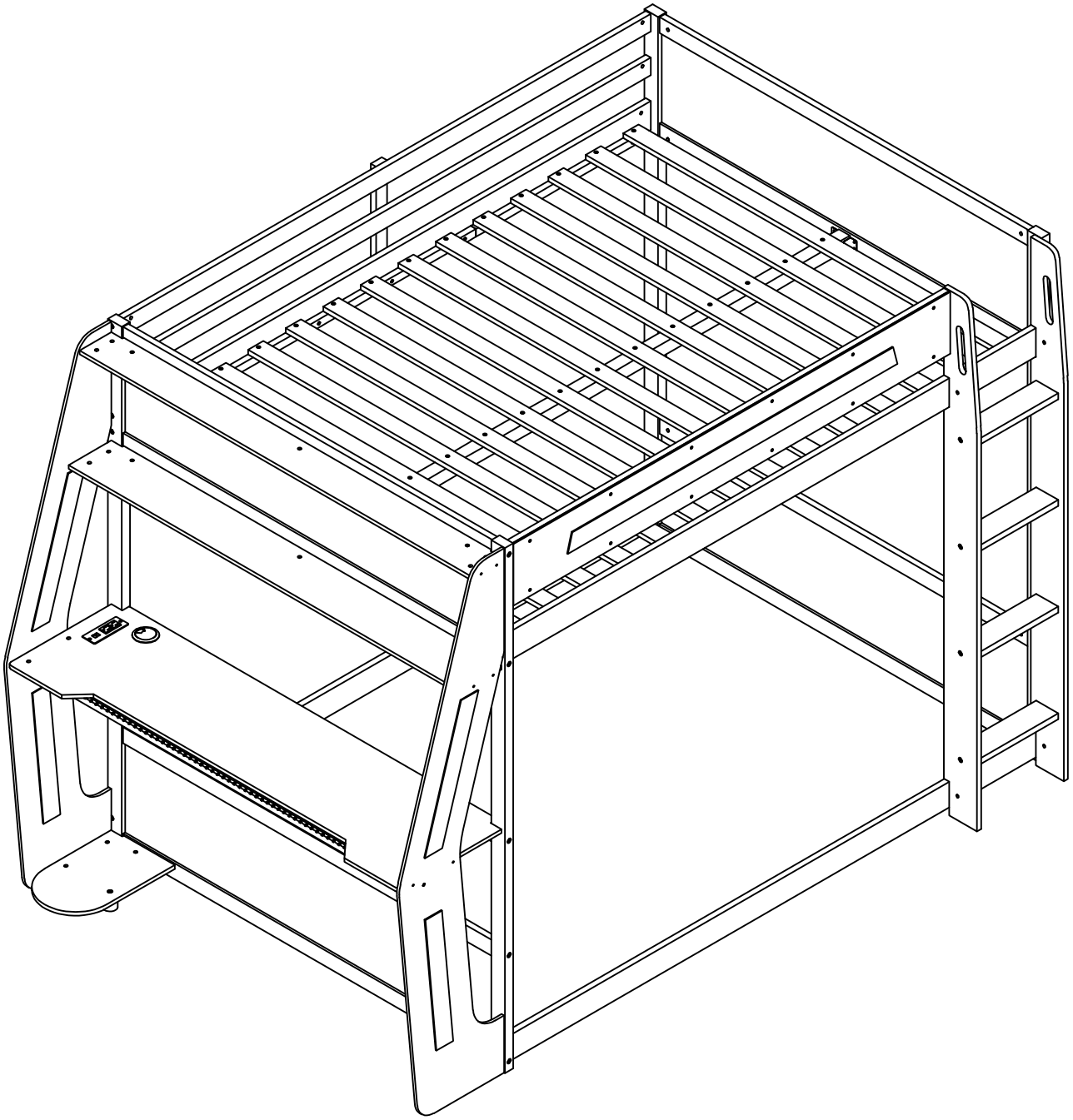
COMPLETED - COMPLÉTÉ