BATHROOM VANITY / MEUBLE LAVABO

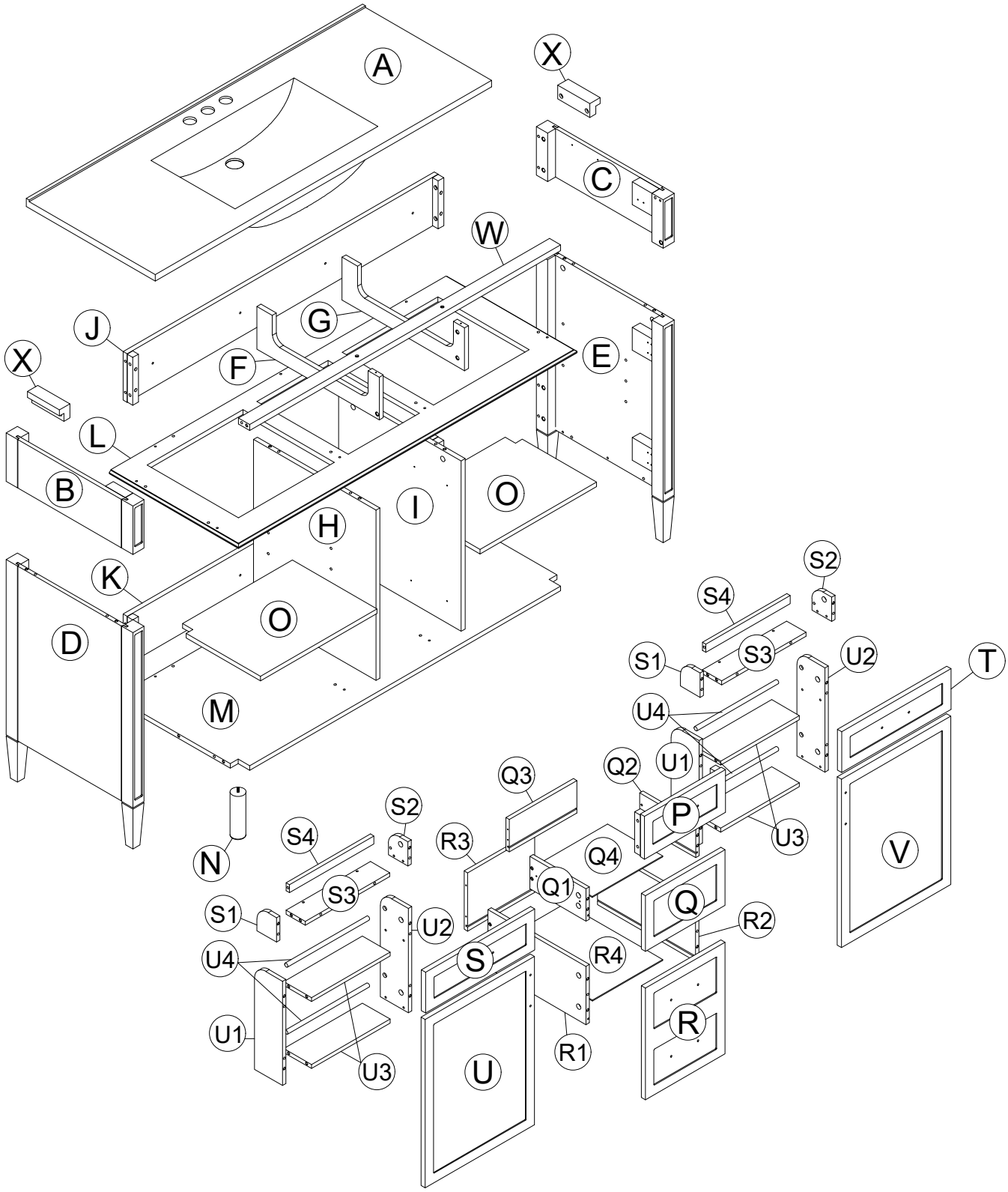
A
X
C
W
G
J
X
F
E
L
B
I
O
H
K
O
D
M
S2
S4
S1
S3
U2
T
U4
U1
Q2
Q3
P
U3
V
N
S2
S4
R3
Q4
S3
Q1
Q
S1
U2
R2
U4
S
R4
U1
R
U3
U
R1

PRODUCT PARTS / PIÈCES DU PRODUIT :

A
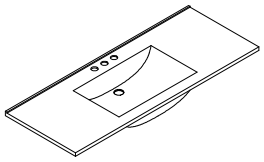
1 PC

B	C	D	E	F
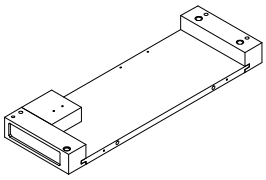	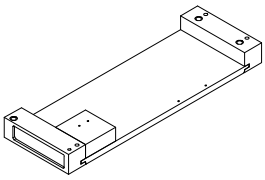	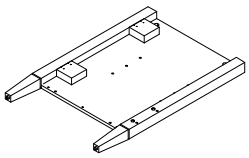	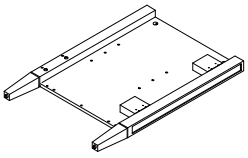	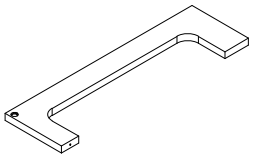
1 PC	1 PC	1 PC	1 PC	1 PC
G	H	I	J	K
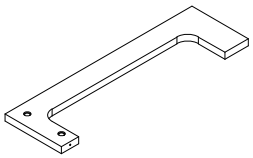	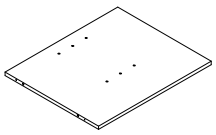	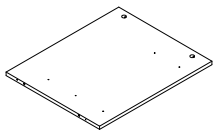	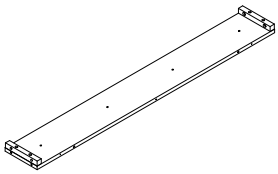	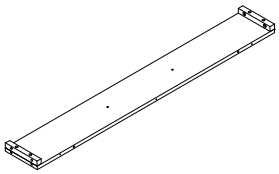
1 PC	1 PC	1 PC	1 PC	1 PC
L	M	N	O	P
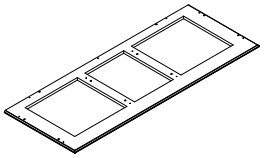	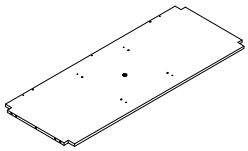	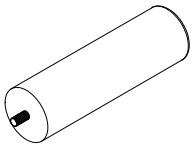	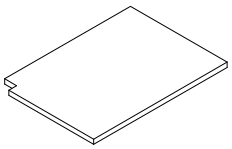	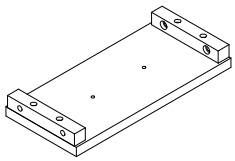
1 PC	1 PC	1 PC	2 PCS	1 PC

PRODUCT PARTS / PIÈCES DU PRODUIT :

Q	Q1	Q2	Q3	Q4
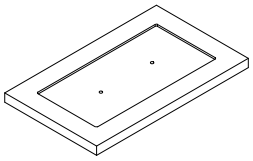	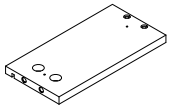	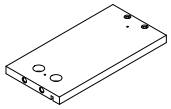	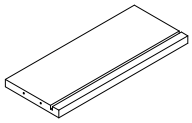	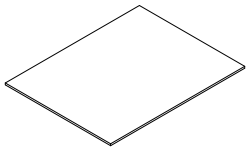
1 PC	1 PC	1 PC	1 PC	1 PC
R	R1	R2	R3	R4
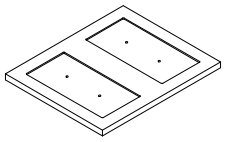	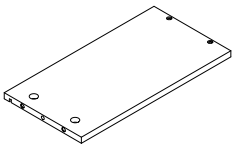	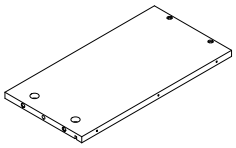	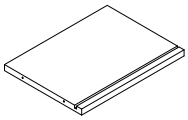	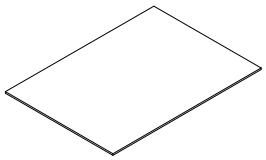
1 PC	1 PC	1 PC	1 PC	1 PC
S	S1	S2	S3	S4
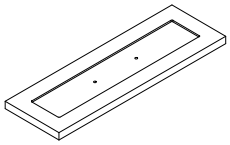	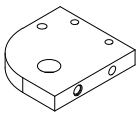	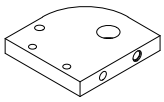	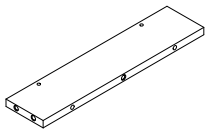	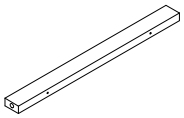
1 PC	2 PCS	2 PCS	2 PCS	2 PCS
T	U	U1	U2	U3
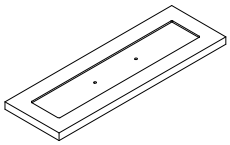	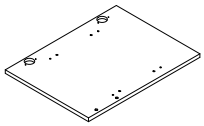	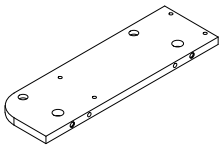	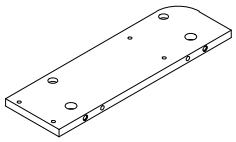	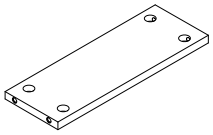
1 PC	1 PC	2 PCS	2 PCS	4 PCS
U4	V	W	X	
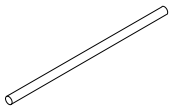	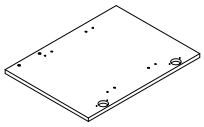	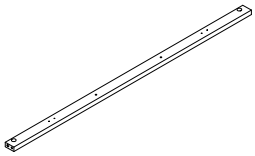	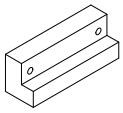	
4 PCS	1 PC	1 PC	2 PCS	

HARDWARE / MATÉRIEL:

①	②	③	④	⑤
Ø6x33mm	Ø15x9.5mm	Ø6x30mm	Ø4x30mm	
62+3 PCS	62+3 PCS	60+3 PCS	36+1 PCS	4 PCS

⑥	⑦	⑧	⑨
Ø3.5x12mm		Ø4x20mm	CL=1 DL=1 CR=1 DR=1 L350mm
64+3 PCS	4 PCS	4 PCS	

⑩	⑪	⑫
	Ø5/32"x15mm	Full Overlay Hinge
8 PCS	16 PCS	4 PCS

⑬	⑭	⑮	⑯	⑰
L200mm		Ø1/4"x25mm		
1 SET	2 SET	12 PCS	1 PC	1 PC

⑱
8PCS

STEP / ÉTAPE: 1

10	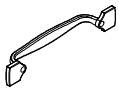	1pc	11	Ø5/32"x15mm	2pcs	15	Ø1/4"x25mm	4pcs

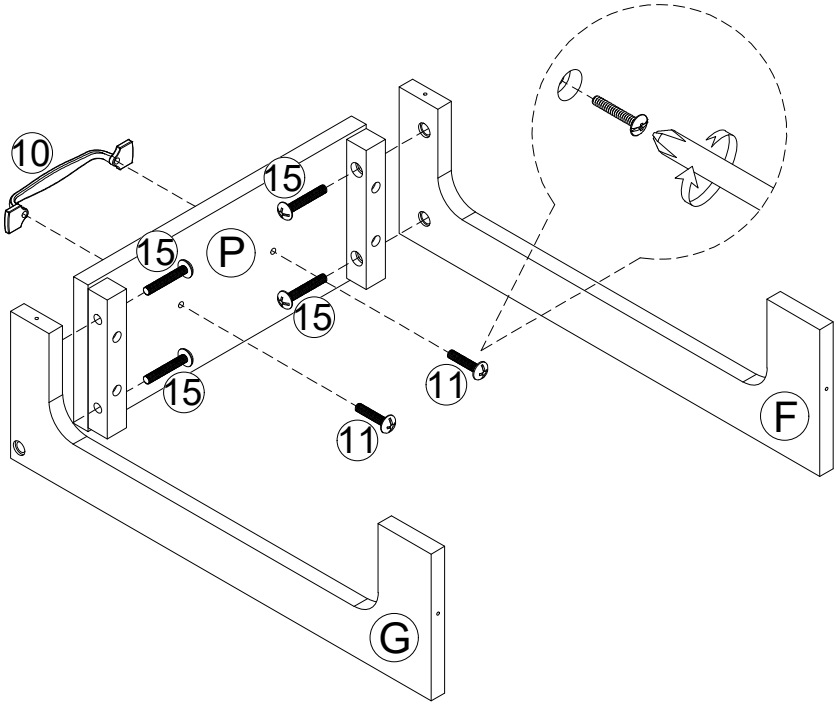

STEP / ÉTAPE: 2

4	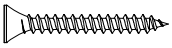 Ø4x30mm	4pcs

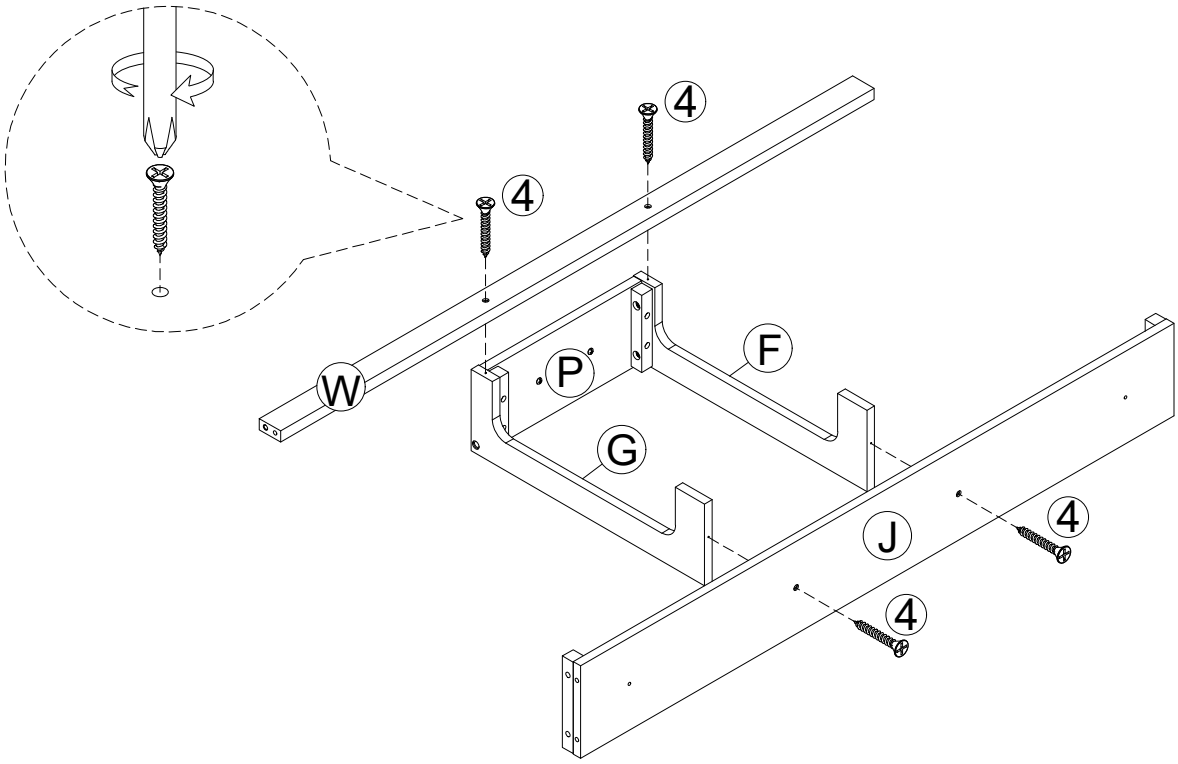

STEP / ÉTAPE: 3

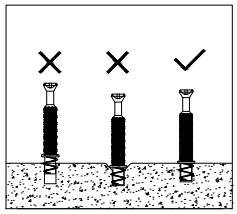

1 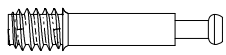 2pcs

Ø6x33mm

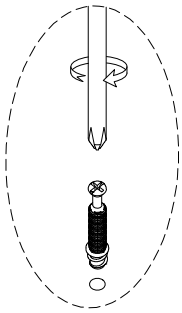

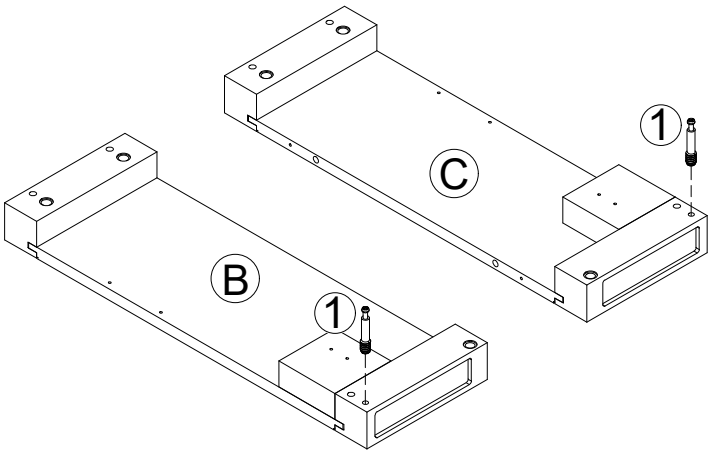

STEP / ÉTAPE: 4

15 4pcs

Ø1/4"x25mm

3 6pcs

Ø6x30mm

2 2pcs

Ø15x9.5mm

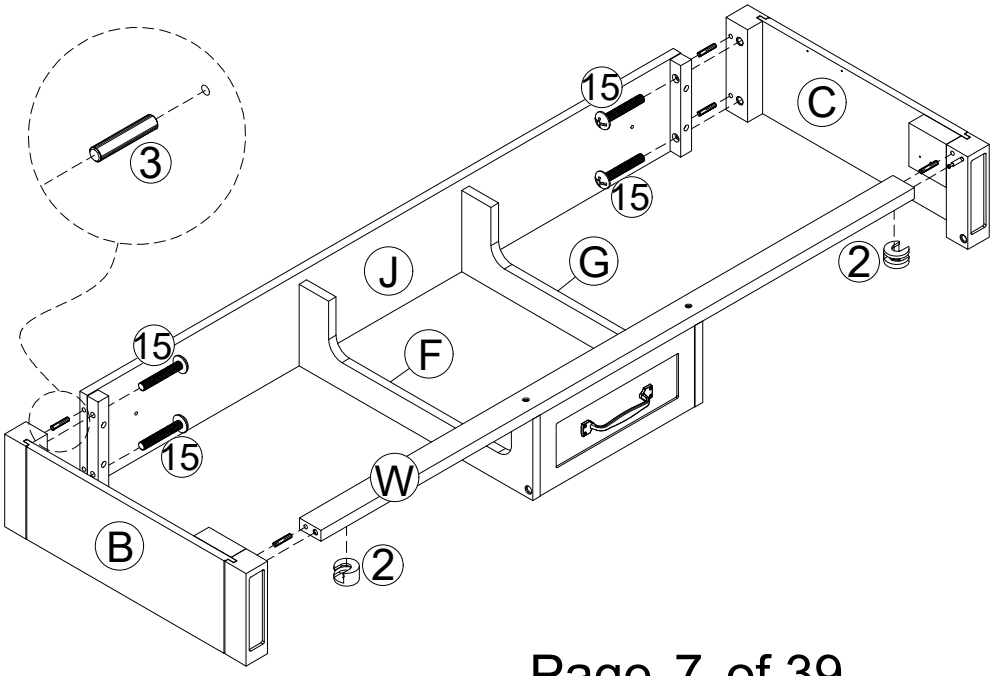

1

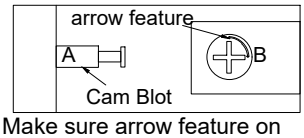

• Make sure arrow feature on Cam (B) points to Cam bolt (A)
• Assurez-vous que la flèche sur la came (B) pointe vers le boulon à came (A)

2

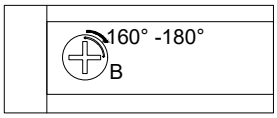

• Rotate cam (B) clockwise 160°-180° to lock parts together.
• Tournez la came (B) dans le sens des aiguilles d'une montre de 160° à 180° afin de verrouiller les pièces ensemble.

3

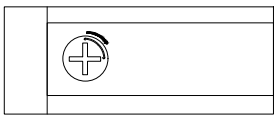

• Parts should be tight against each other and connection shoild be rigid
• Les pièces doivent être bien serrées l'une contre l'autre et la connexion doit être rigide.

STEP / ÉTAPE: 5

3	Ø6x30mm	10pcs
6	Ø3.5x12mm	4pcs
5		2pcs

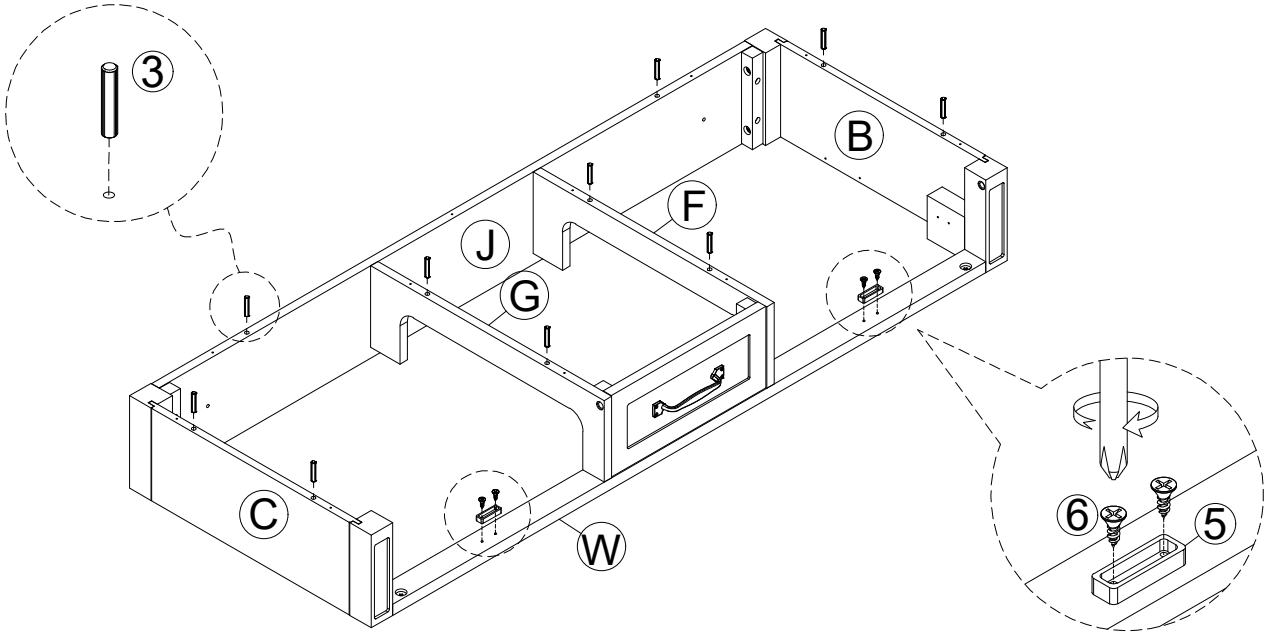

STEP / ÉTAPE: 6

4	Ø4x30mm	11pcs

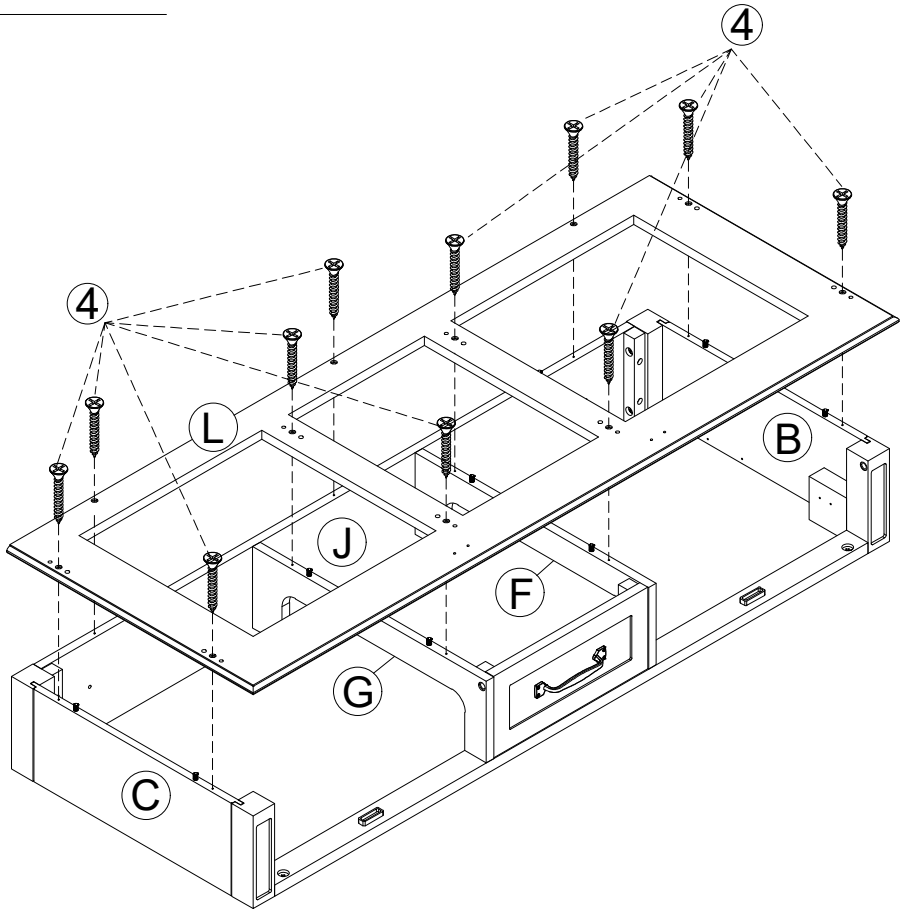

STEP / ÉTAPE: 7

6	Ø3.5x12mm	4pcs
5		2pcs
1	Ø6x33mm	8pcs

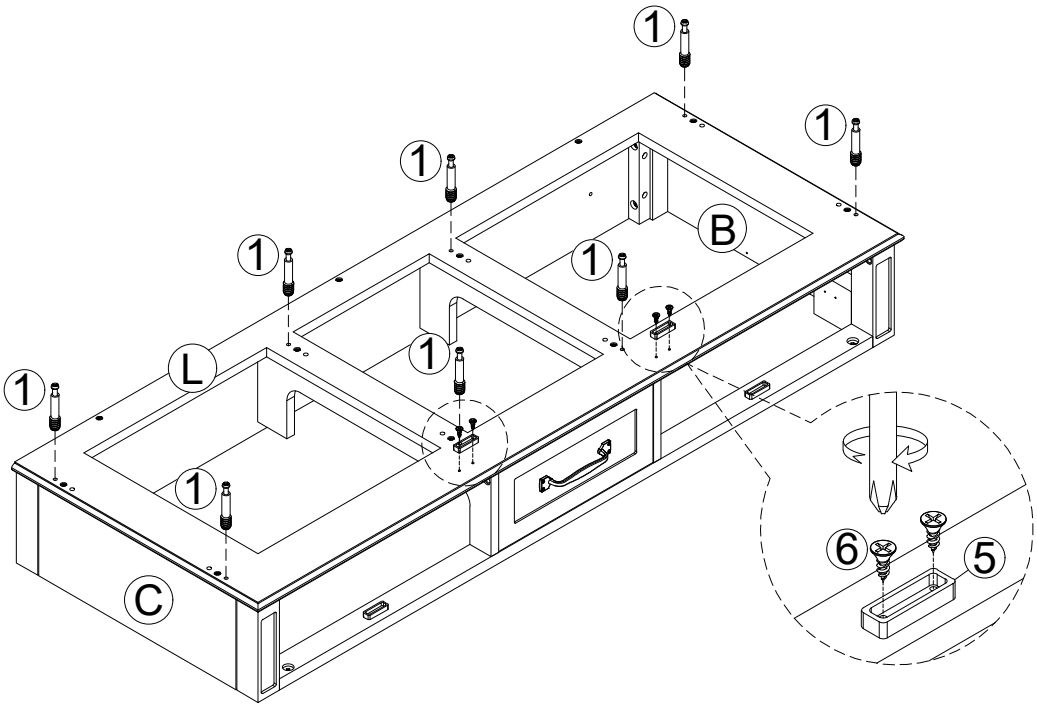

STEP / ÉTAPE: 8

1	Ø6x33mm	6pcs

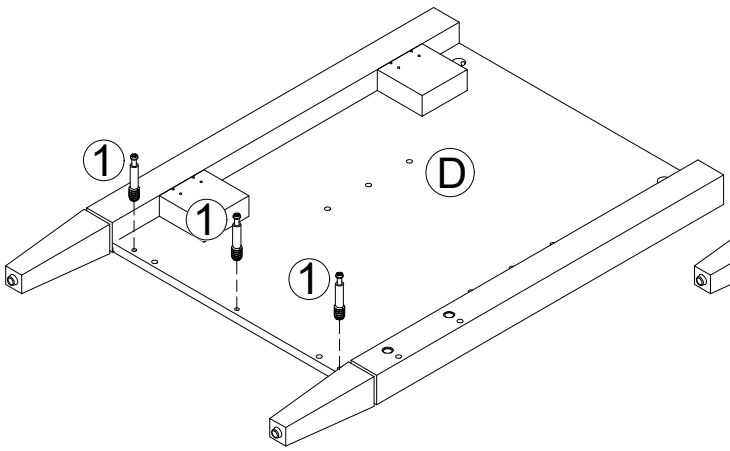

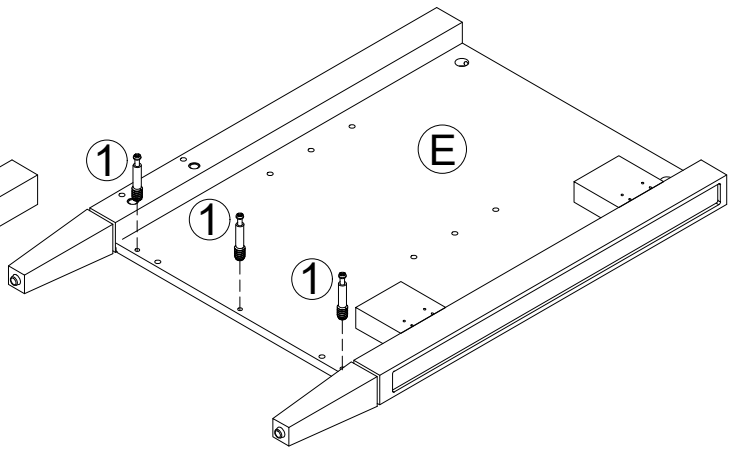

STEP / ÉTAPE: 9

13	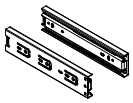	1set

- The left and right release levers operate in opposite directions: move the left lever upward and the right lever downward.
- Les leviers de déverrouillage gauche et droit fonctionnent dans des directions opposées : relevez le levier gauche vers le haut et abaissez le levier droit vers le bas.

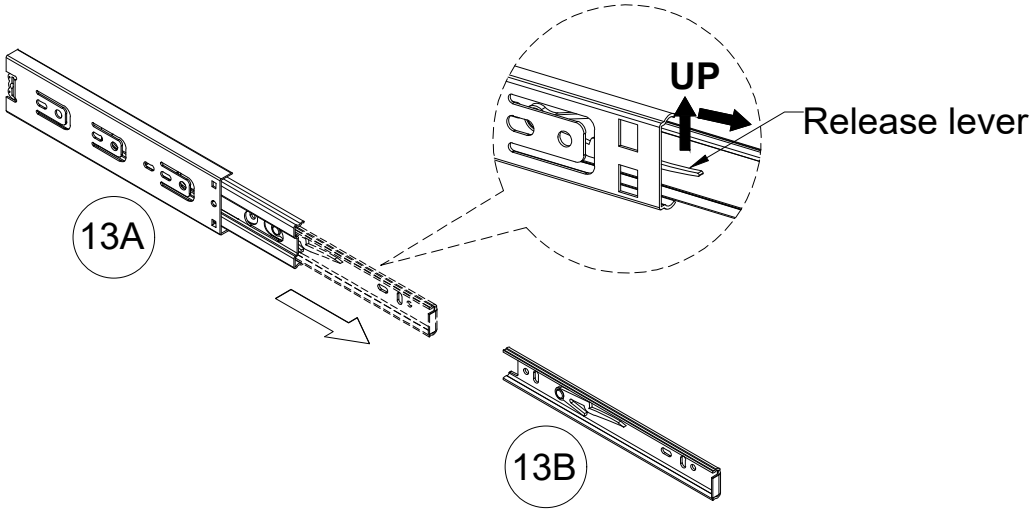

STEP / ÉTAPE: 10

13A	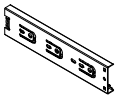	1pc	9	CL=1	6	Ø3.5x12mm	5pcs

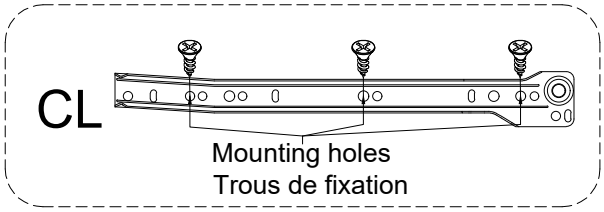

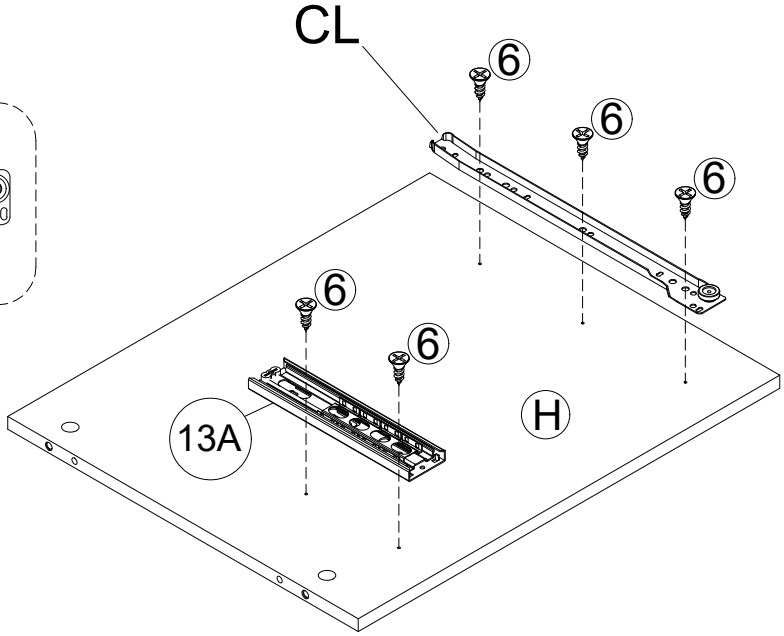

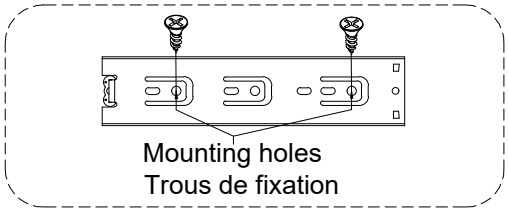

STEP / ÉTAPE: 11

13A	1pc	
9	CR=1	
6	Ø3.5x12mm	5pcs

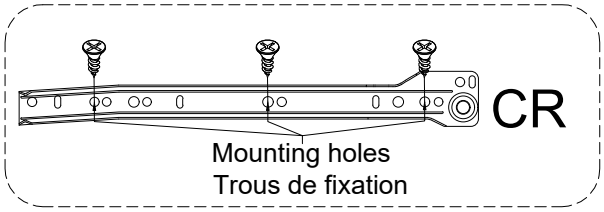

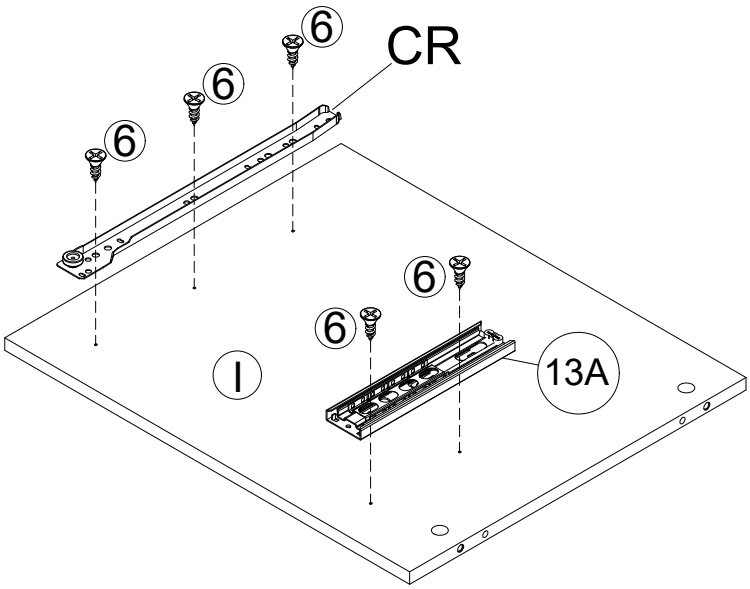

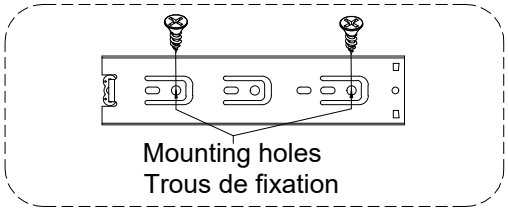

STEP / ÉTAPE: 12

4	Ø4x30mm	4pcs
3	Ø6x30mm	4pcs

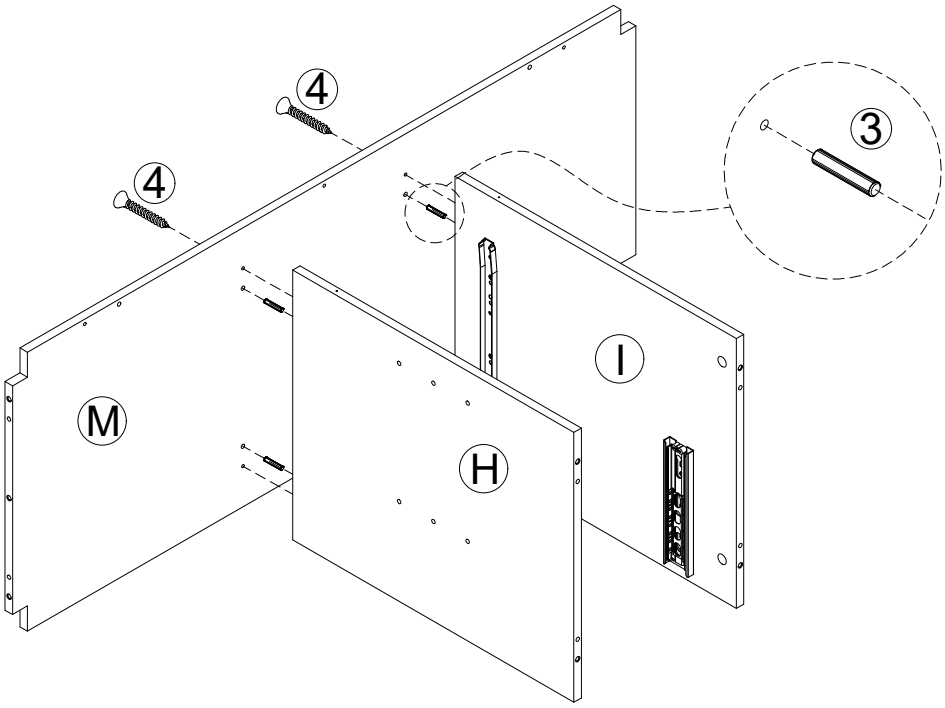

STEP / ÉTAPE: 13

4	Ø4x30mm	3pcs	3	Ø6x30mm	2pcs

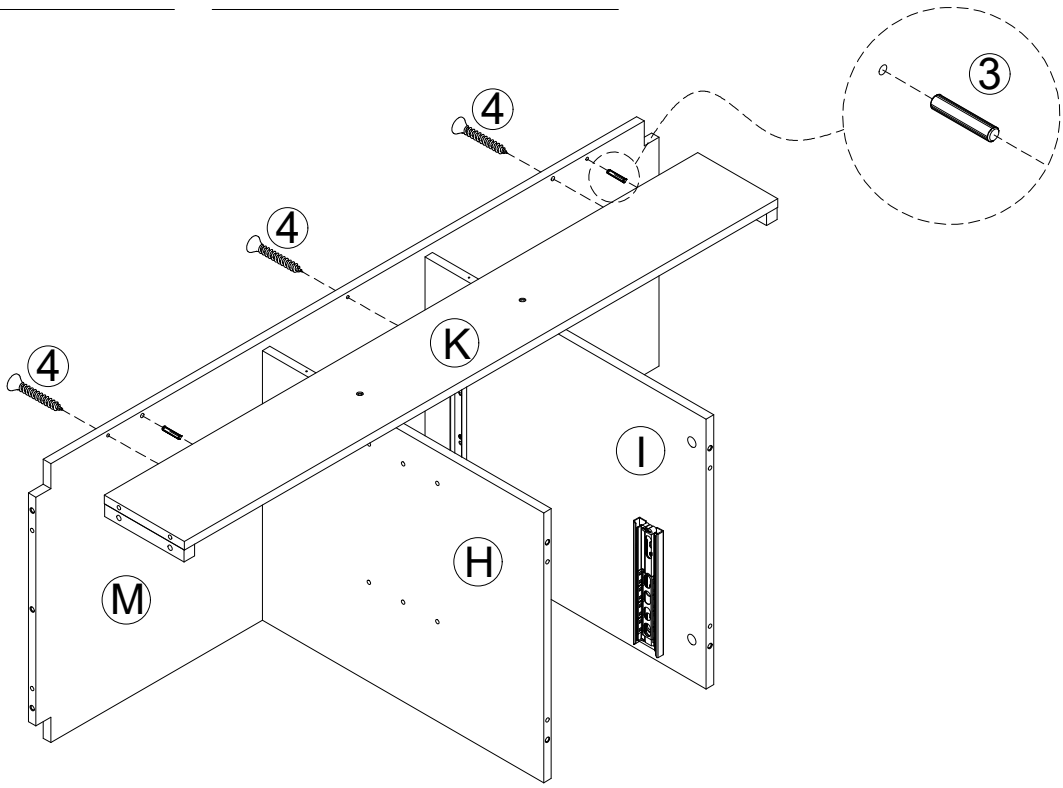

STEP / ÉTAPE: 14

4	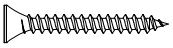 Ø4x30mm	2pcs

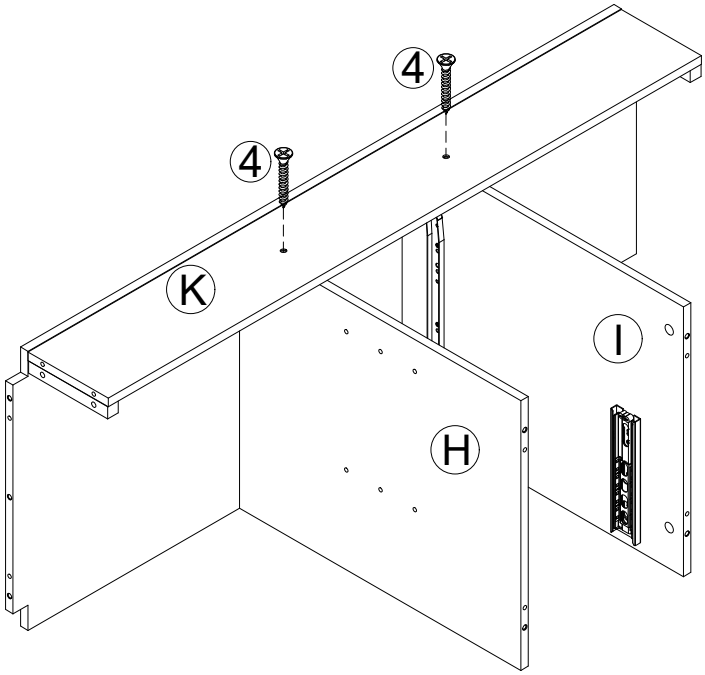

STEP / ÉTAPE: 15

2	Ø15x9.5mm	3pcs	3	Ø6x30mm	4pcs	15	Ø1/4"x25mm	2pcs

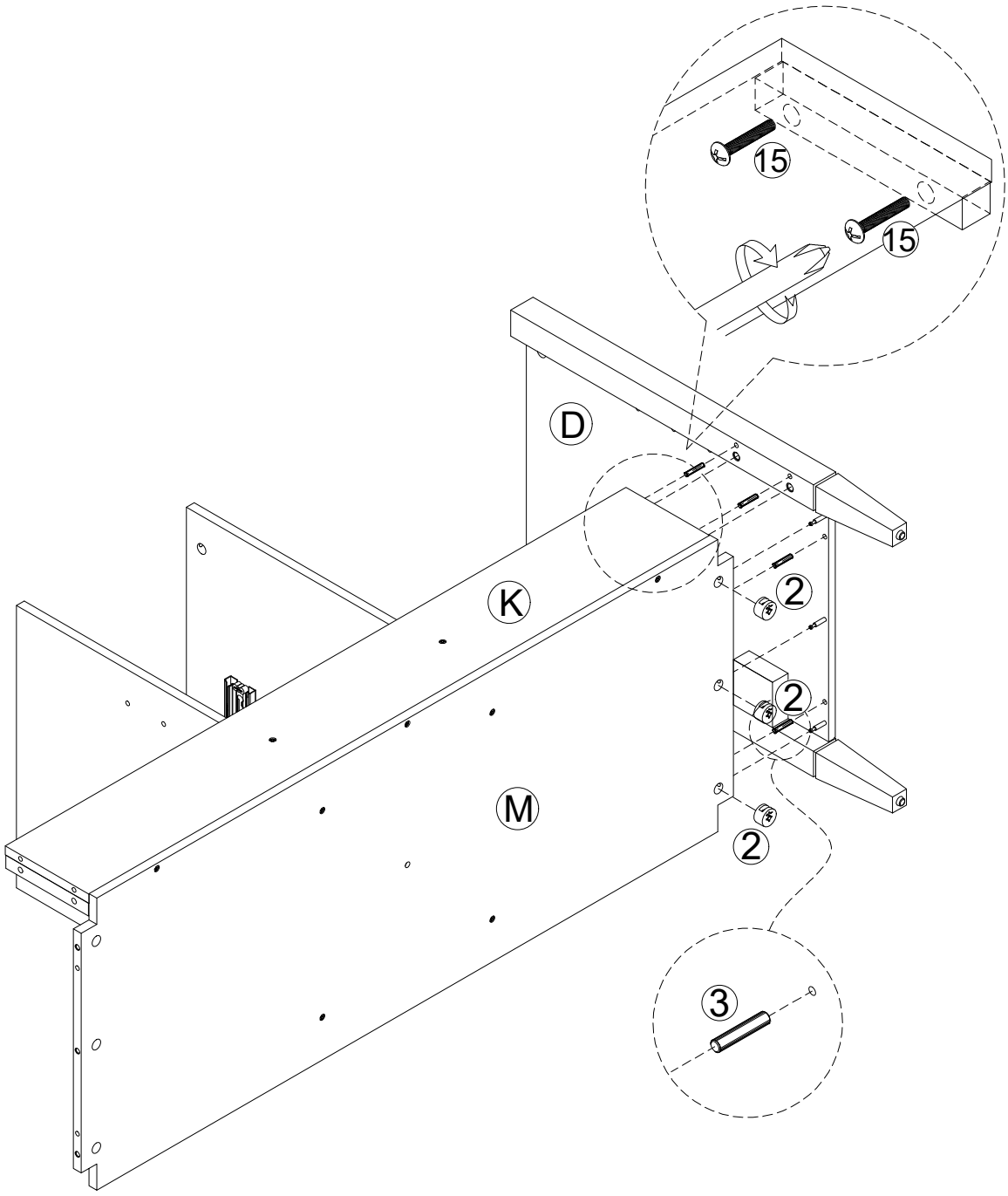

STEP / ÉTAPE: 16

2	Ø15x9.5mm	3pcs	3	Ø6x30mm	4pcs	15	Ø1/4"x25mm	2pcs

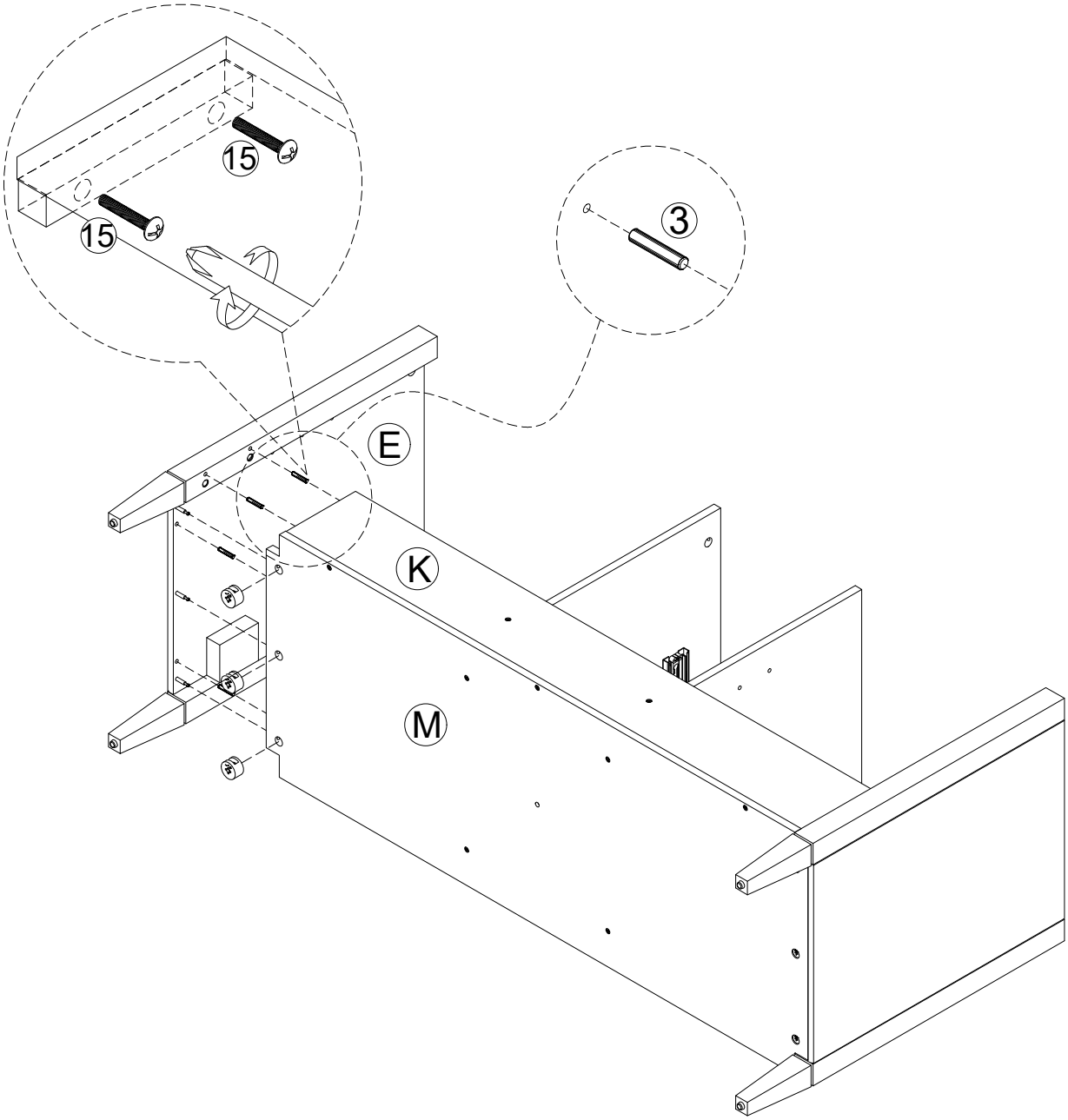

STEP / ÉTAPE: 17

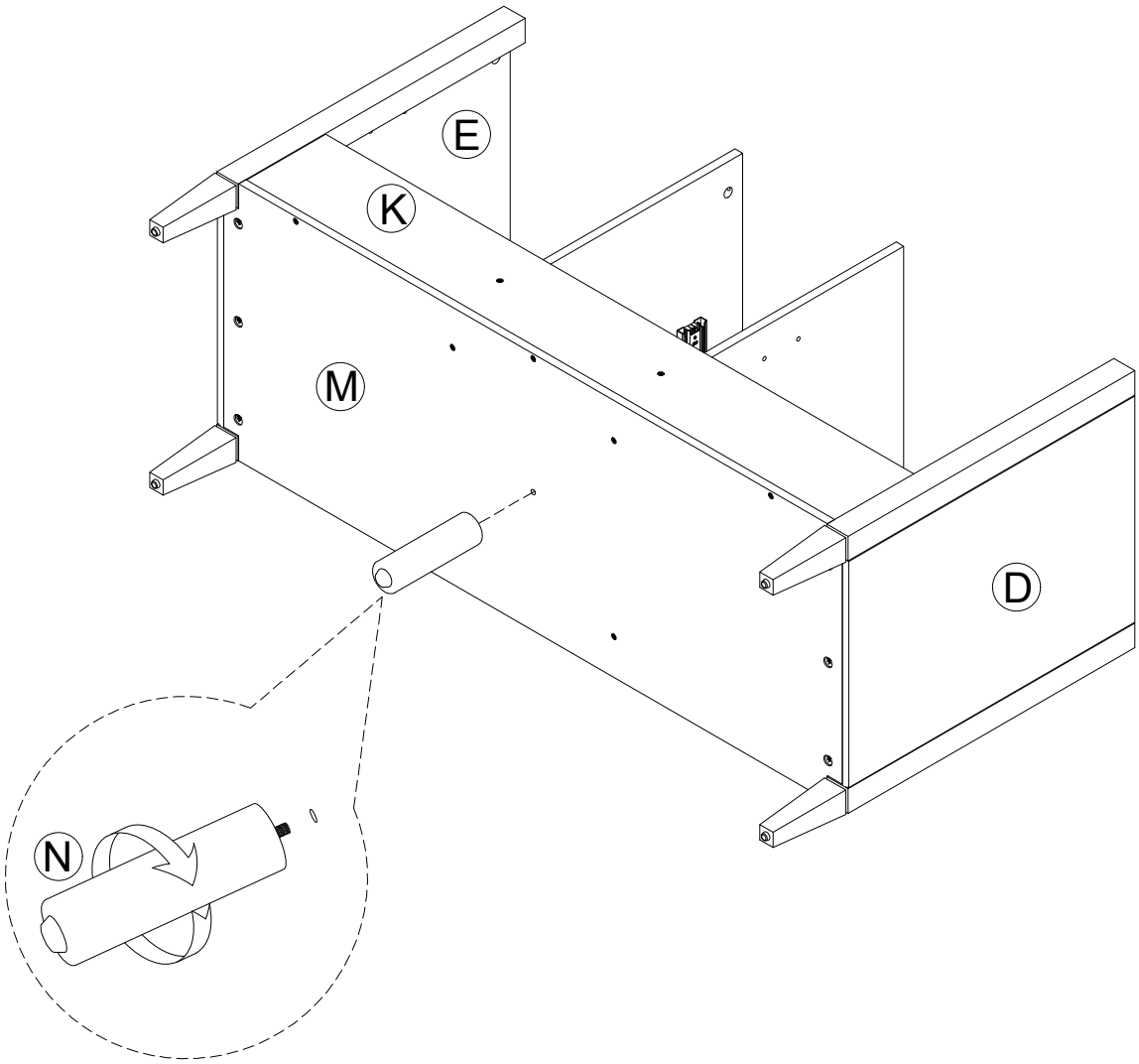

STEP / ÉTAPE: 18

③	Ø6x30mm	8pcs

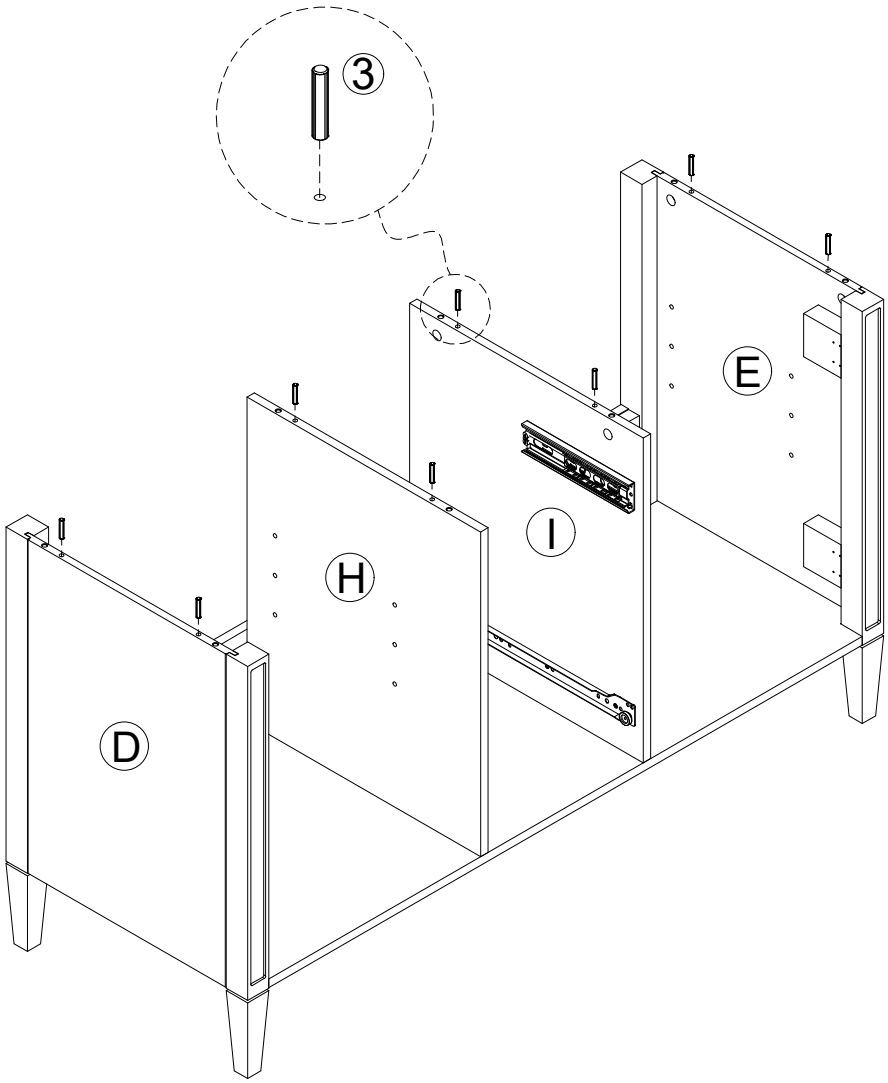

STEP / ÉTAPE: 19

2	Ø15x9.5mm	8pcs

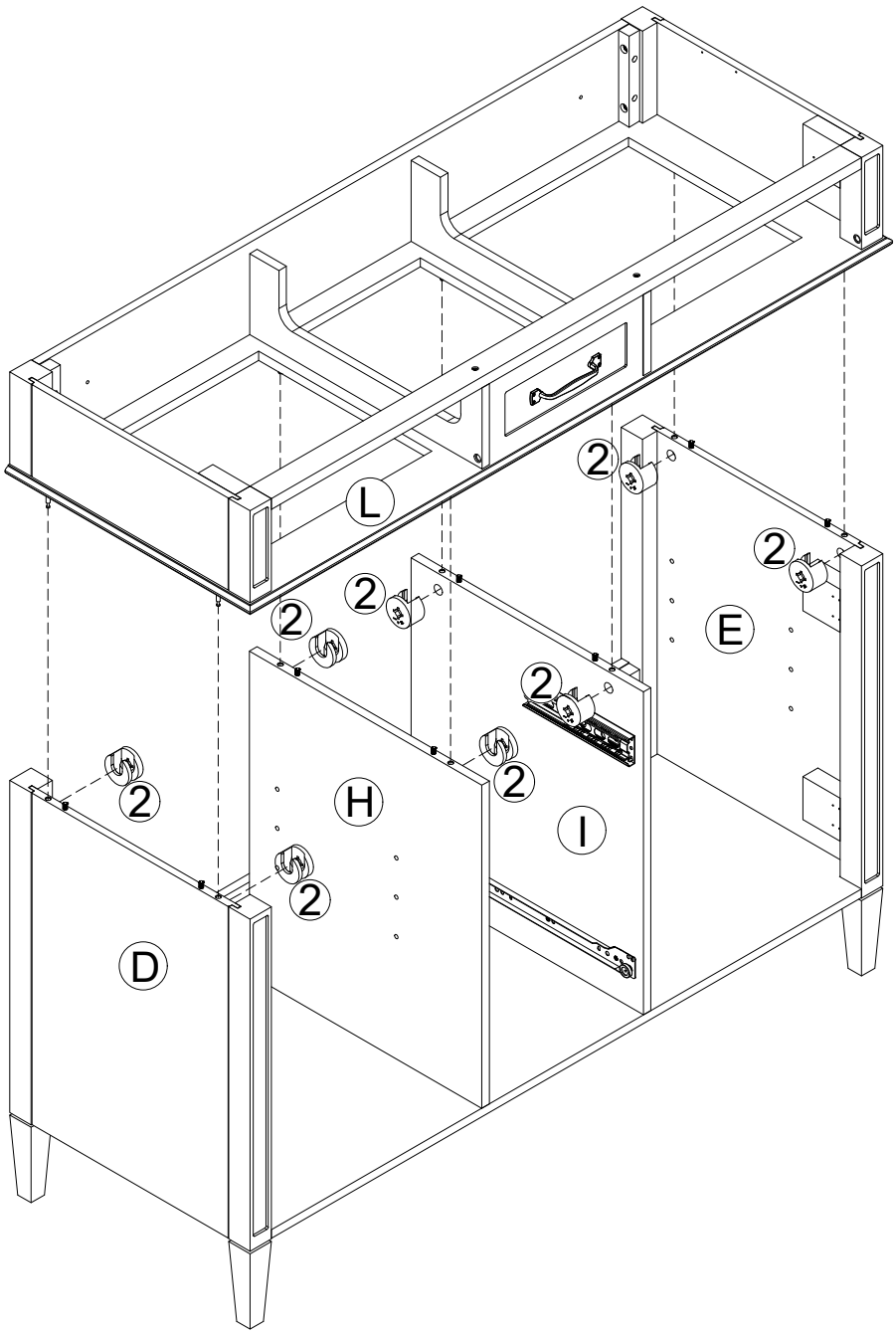

STEP / ÉTAPE: 20

1	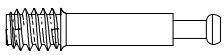 Ø6x33mm	14pcs

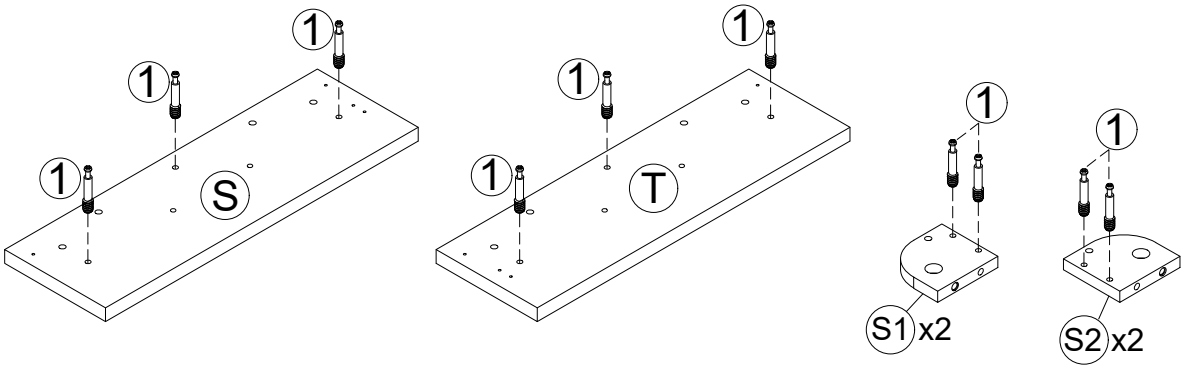

STEP / ÉTAPE: 21

4	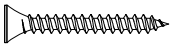 Ø4x30mm	4pcs
2	Ø15x9.5mm	8pcs
3	Ø6x30mm	4pcs

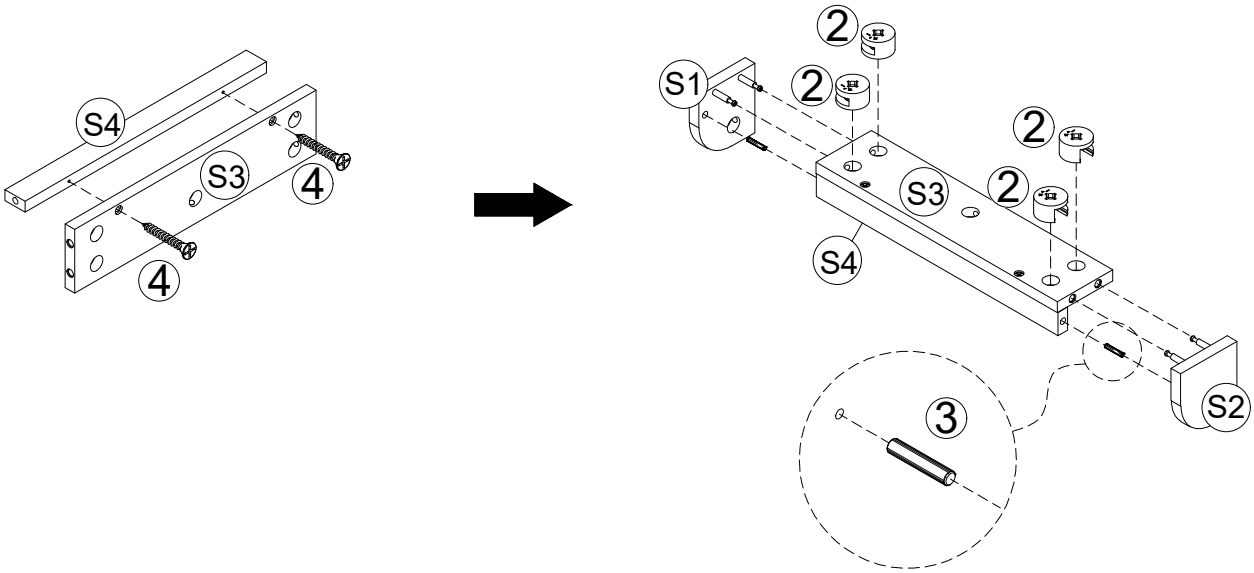

X2

STEP / ÉTAPE: 22

10	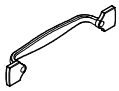	1pc	11	Ø5/32"x15mm	2pcs	3	Ø6x30mm	4pcs
2	Ø15x9.5mm	3pcs						

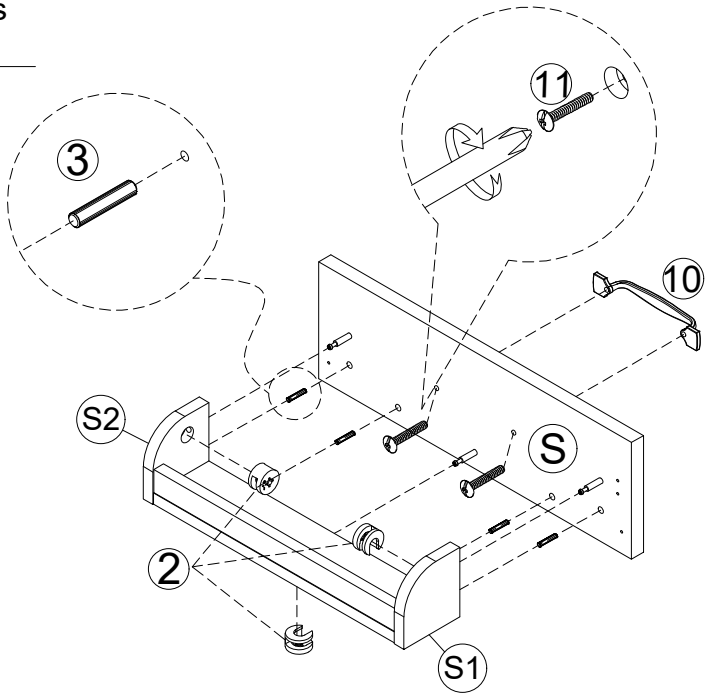

STEP / ÉTAPE: 23

10	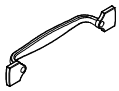	1pc	11	Ø5/32"x15mm	2pcs	3	Ø6x30mm	4pcs
2	Ø15x9.5mm	3pcs						

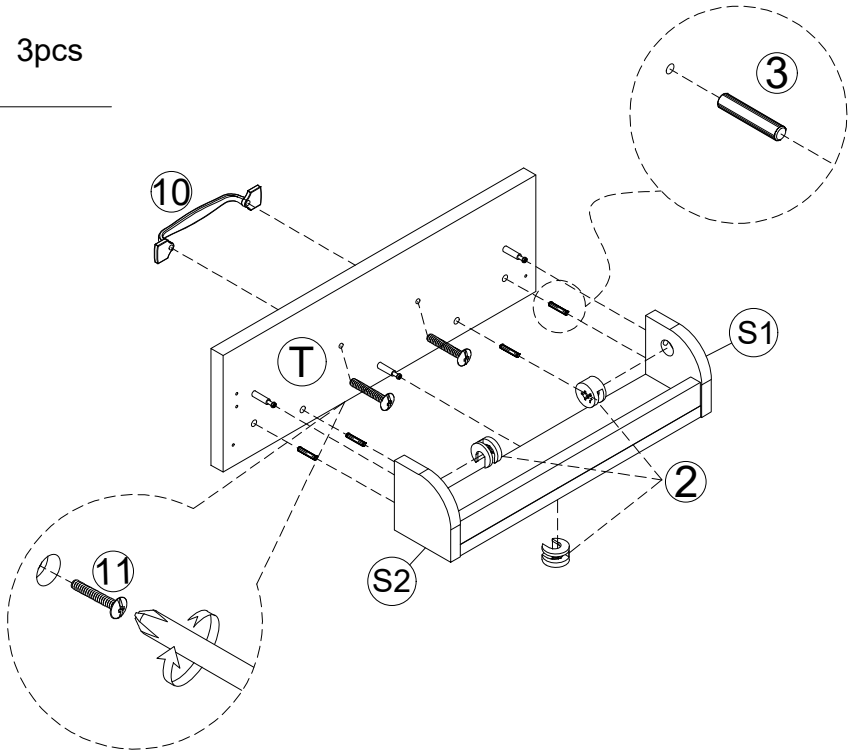

STEP / ÉTAPE: 24

7		4pcs

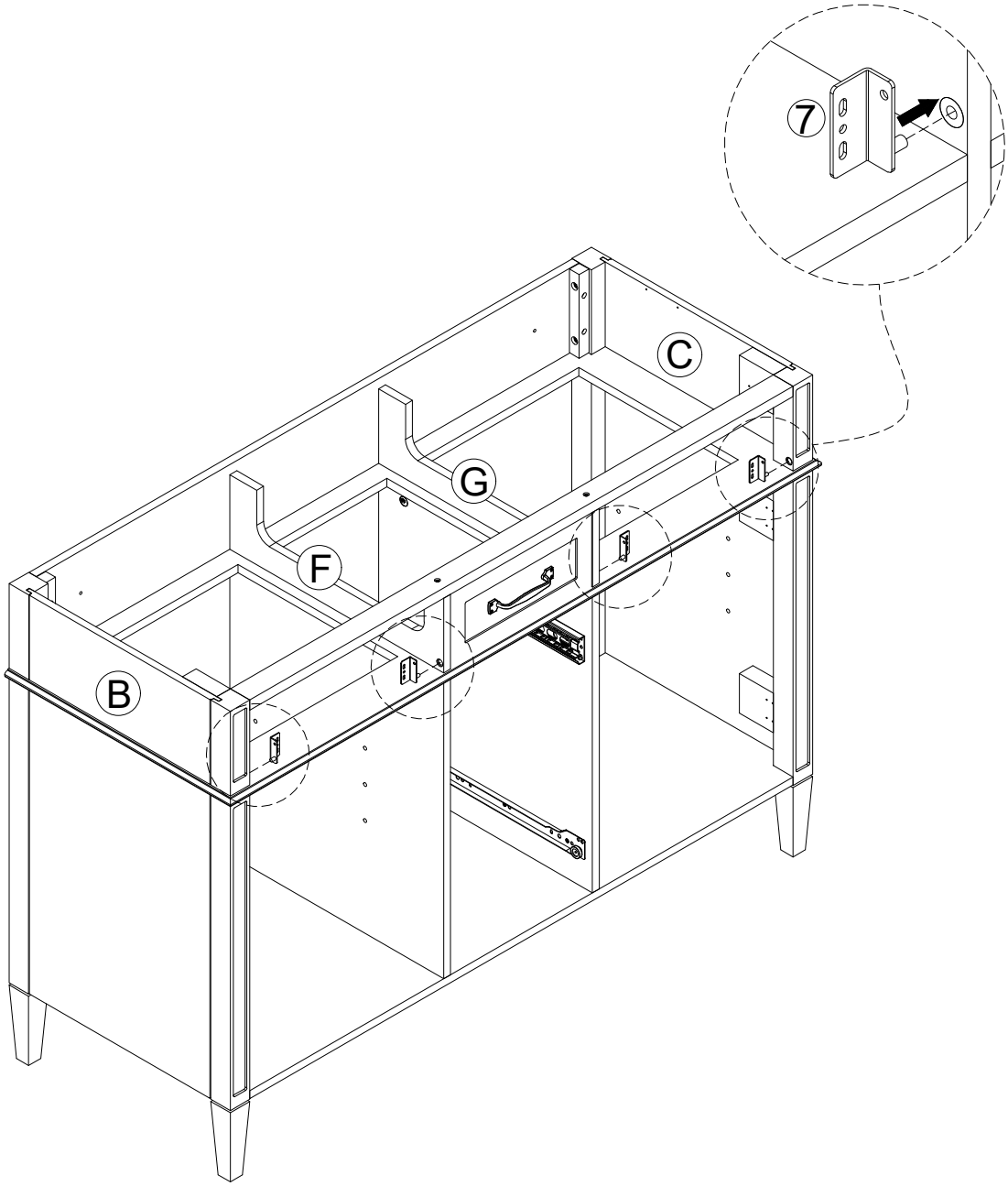

STEP / ÉTAPE: 25

⑥ 4pcs

Ø3.5x12mm

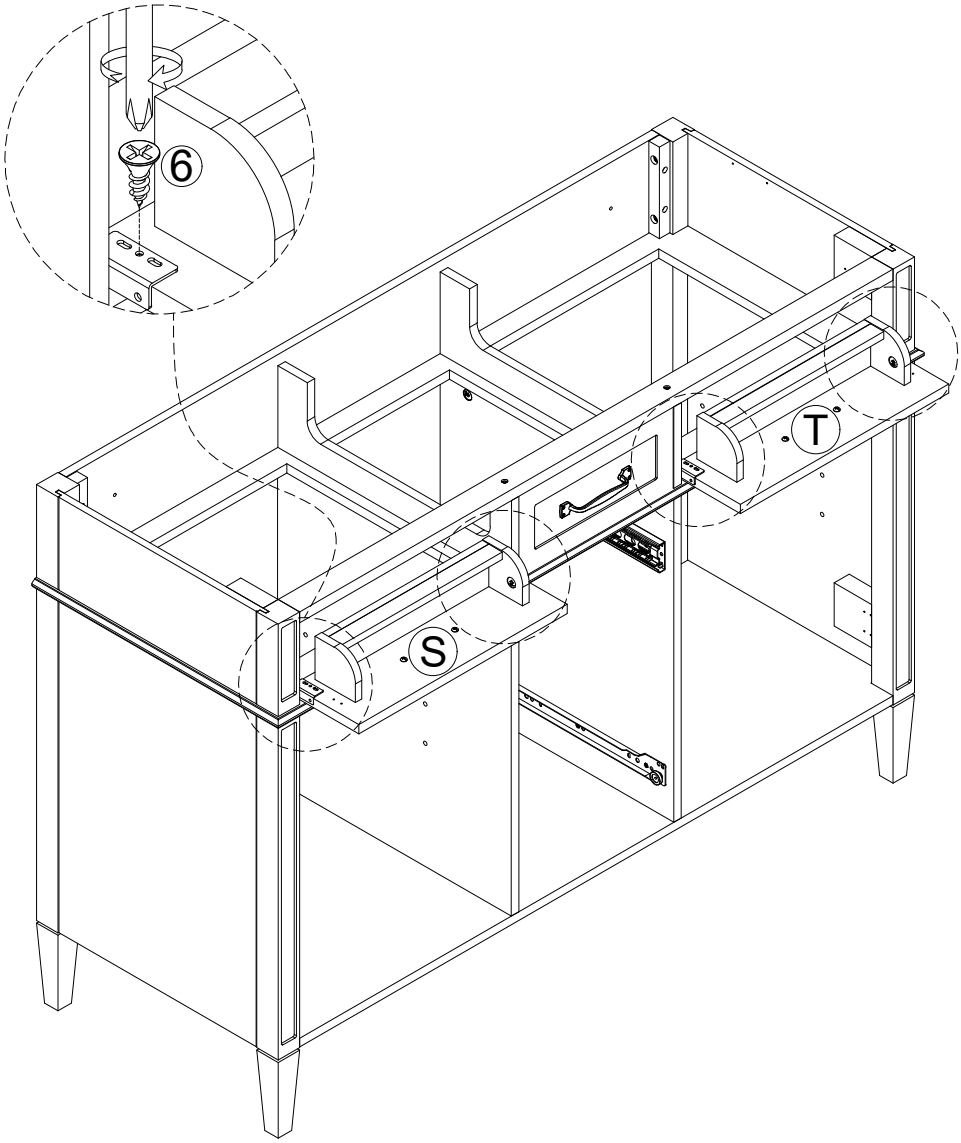

STEP / ÉTAPE: 26

6	Ø3.5x12mm	4pcs	16		1pc	17		1pc

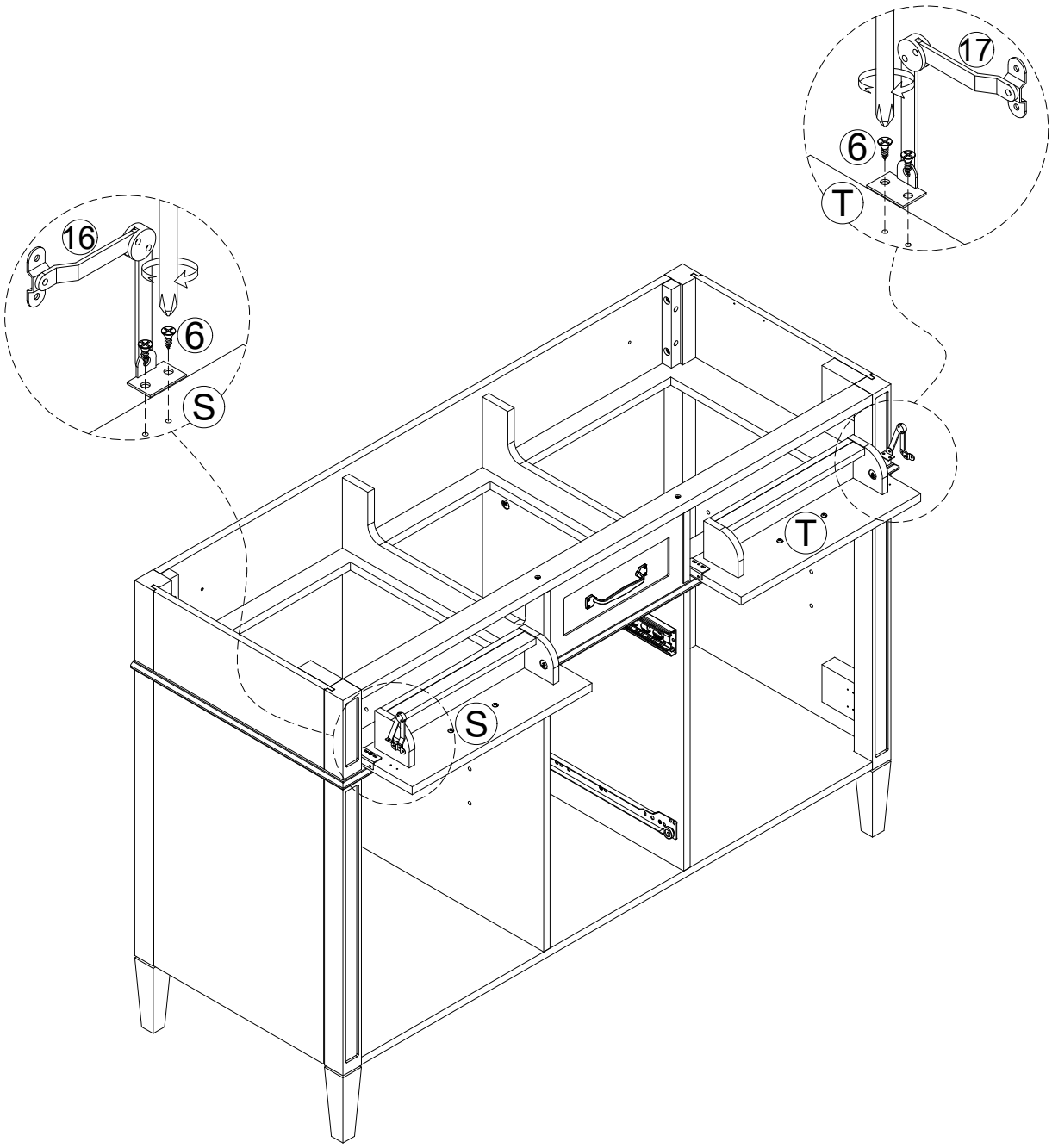

STEP / ÉTAPE: 27

⑥ 4pcs

Ø3.5x12mm

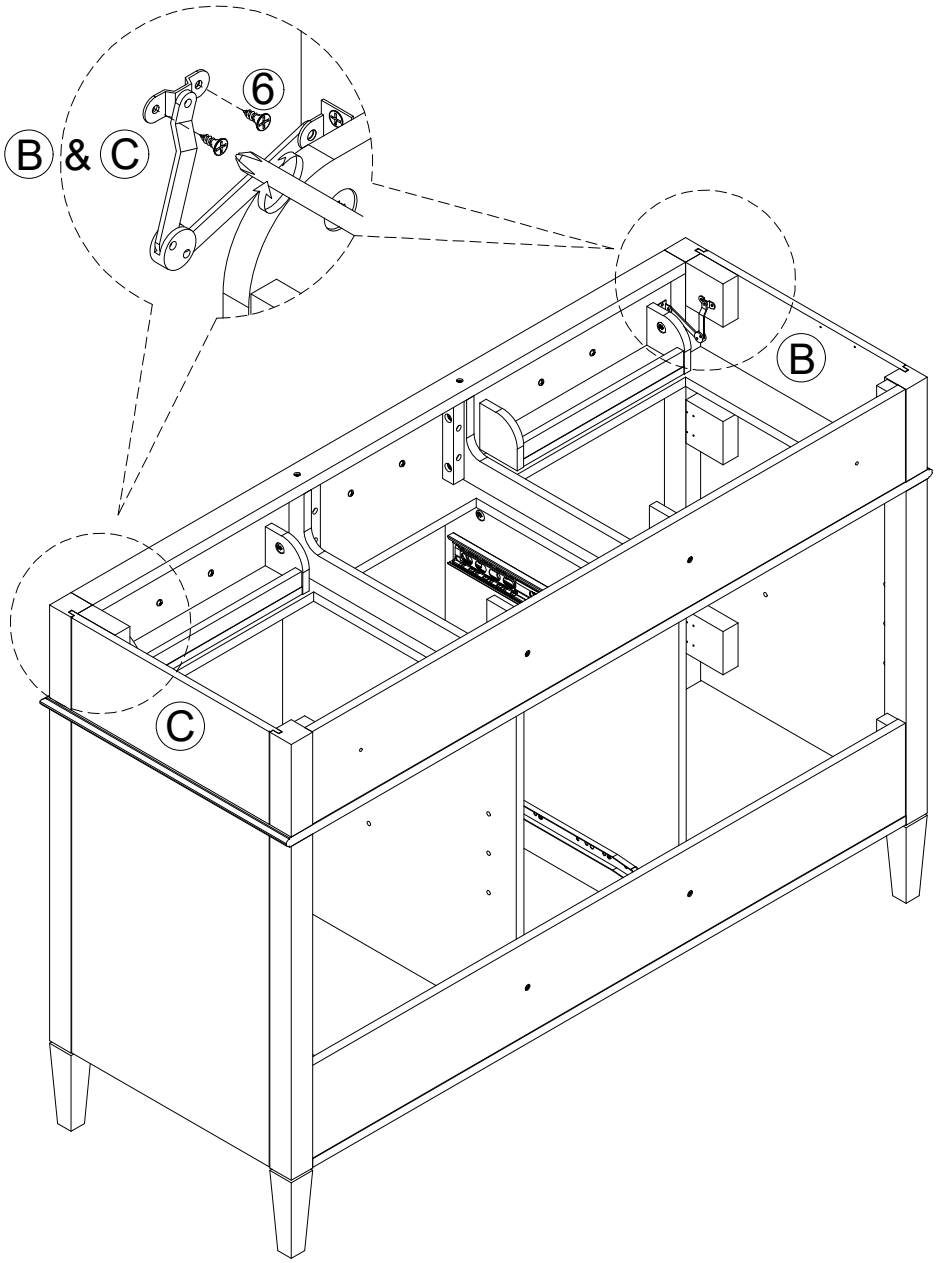

STEP / ÉTAPE: 28

1 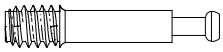 8pcs

Ø6x33mm

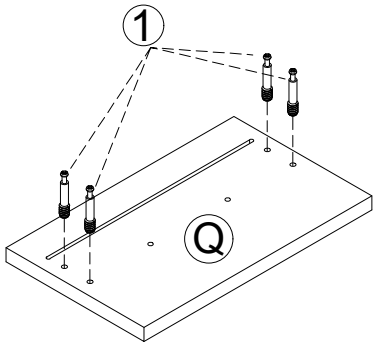

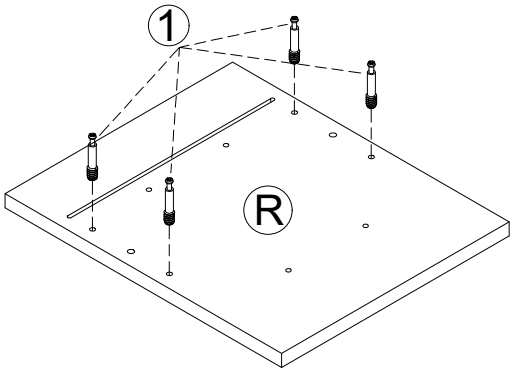

STEP / ÉTAPE: 29

4 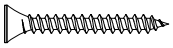 4pcs

Ø4x30mm

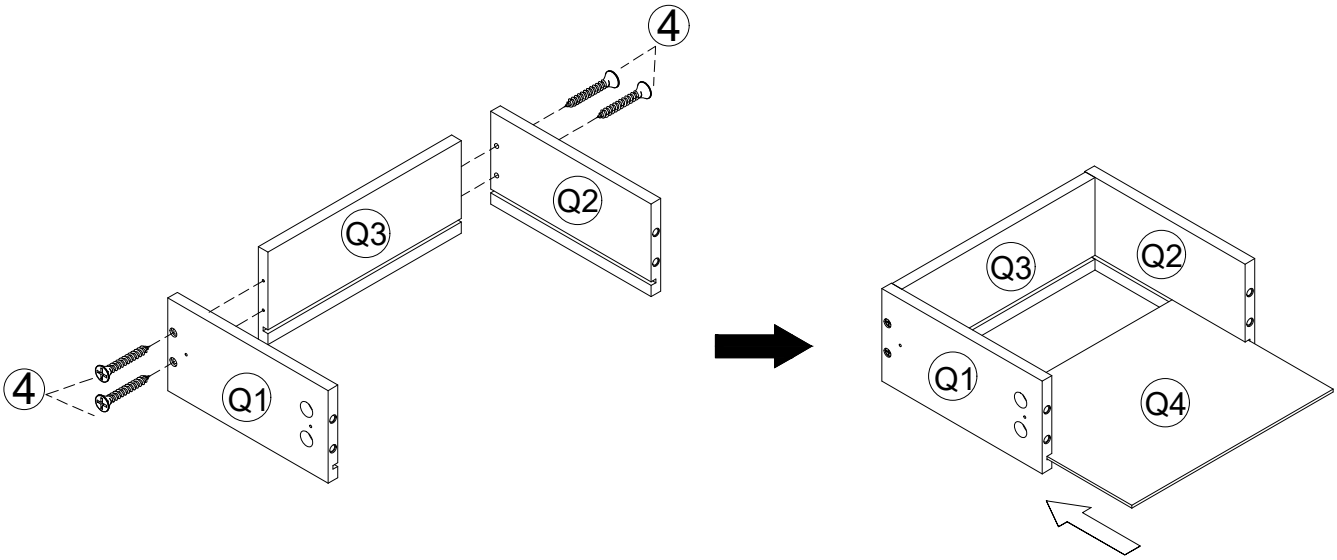

STEP / ÉTAPE: 30

10	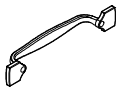	1pc	11	Ø5/32"x15mm	2pcs	2	Ø15x9.5mm	4pcs

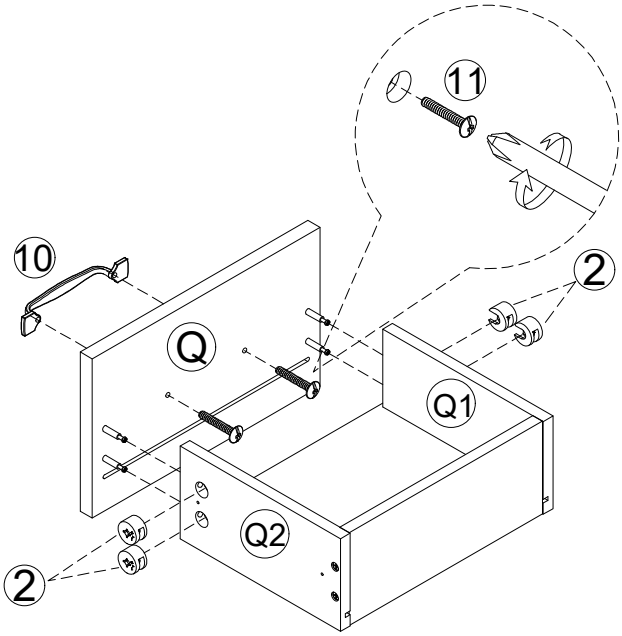

STEP / ÉTAPE: 31

13B	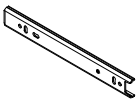	2pcs	6	Ø3.5x12mm	4pcs

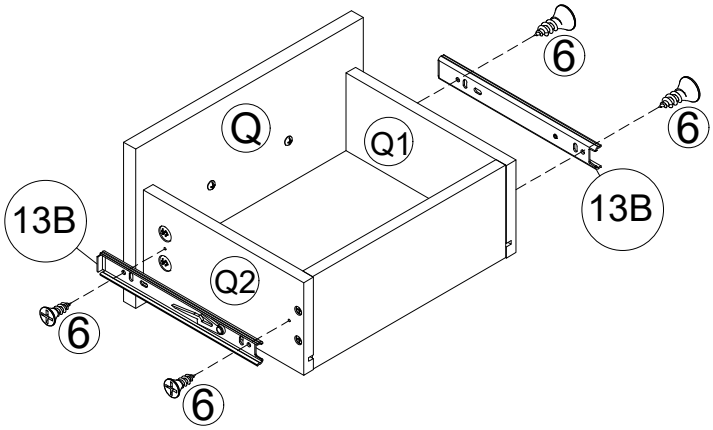

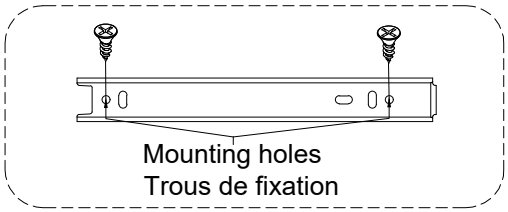

STEP / ÉTAPE: 32

4	Ø4x30mm	4pcs

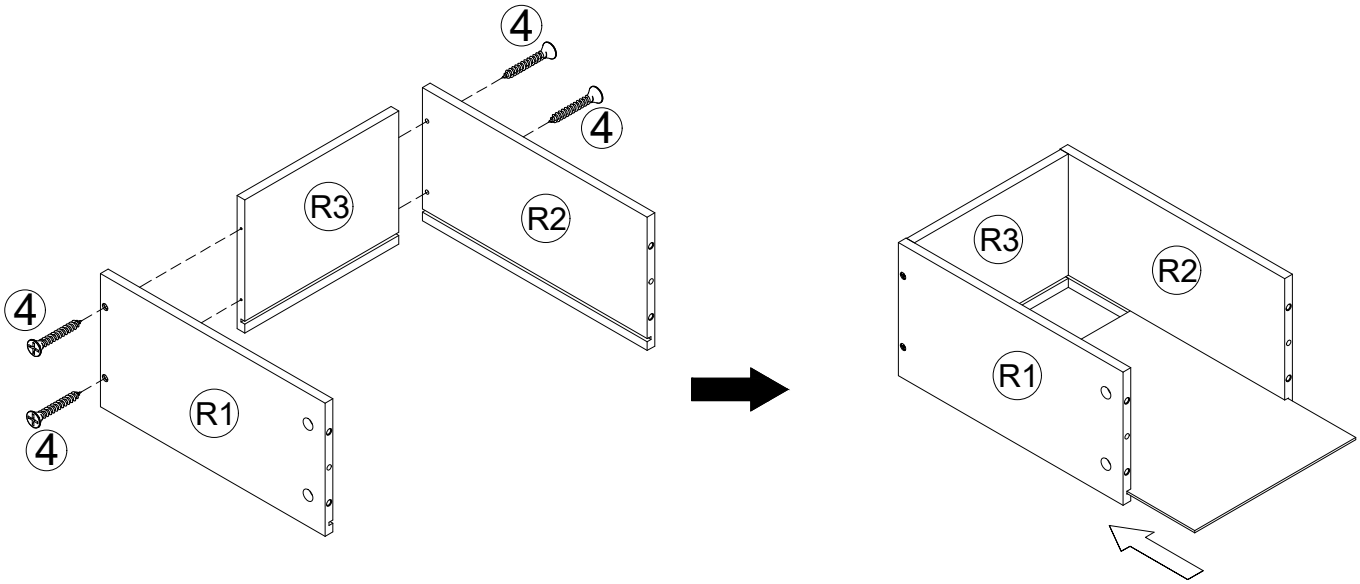

STEP / ÉTAPE: 33

10		2pcs
11	Ø5/32"x15mm	4pcs
2	Ø15x9.5mm	4pcs
3	Ø6x30mm	2pcs

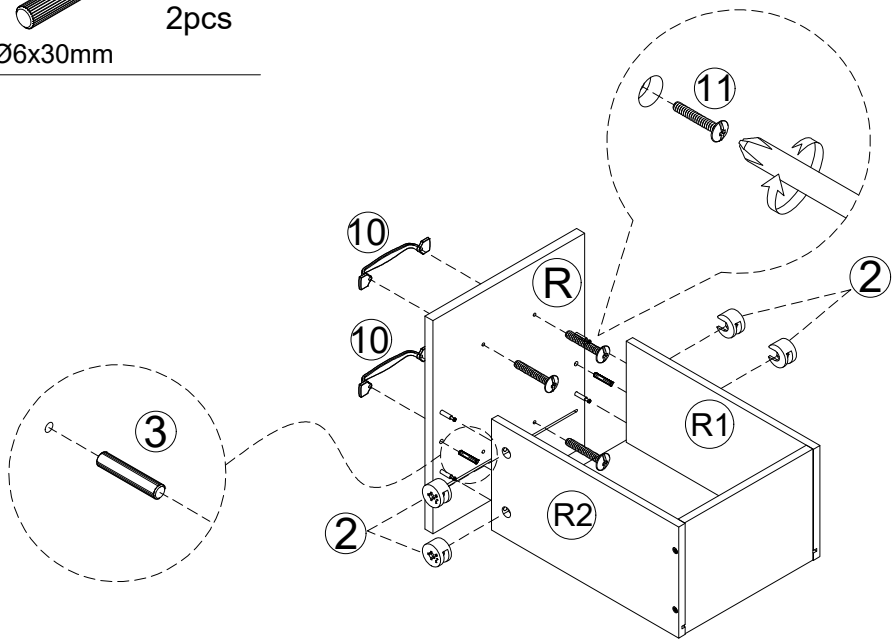

STEP / ÉTAPE: 34

6	Ø3.5x12mm	6pcs	9	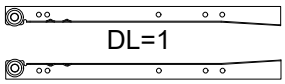 DL=1 DR=1

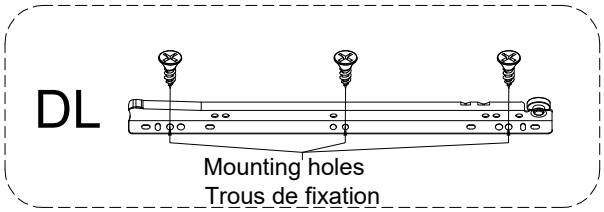

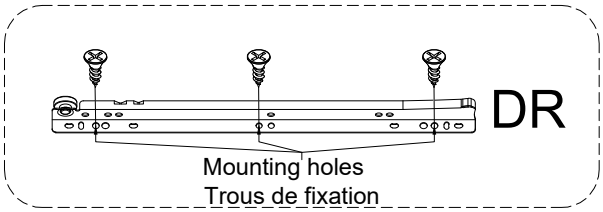

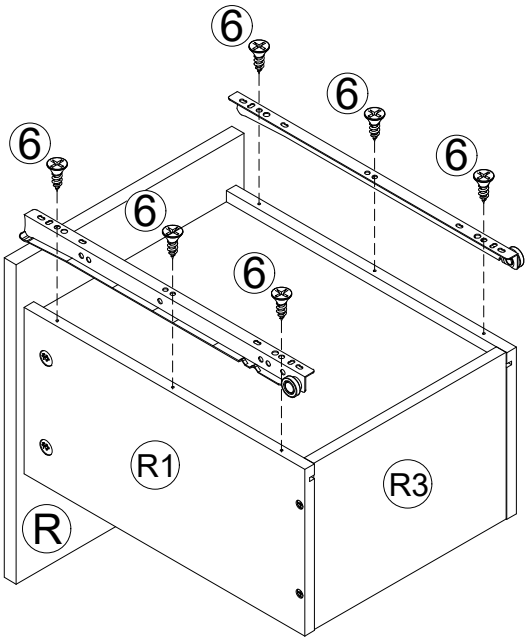

STEP / ÉTAPE: 35

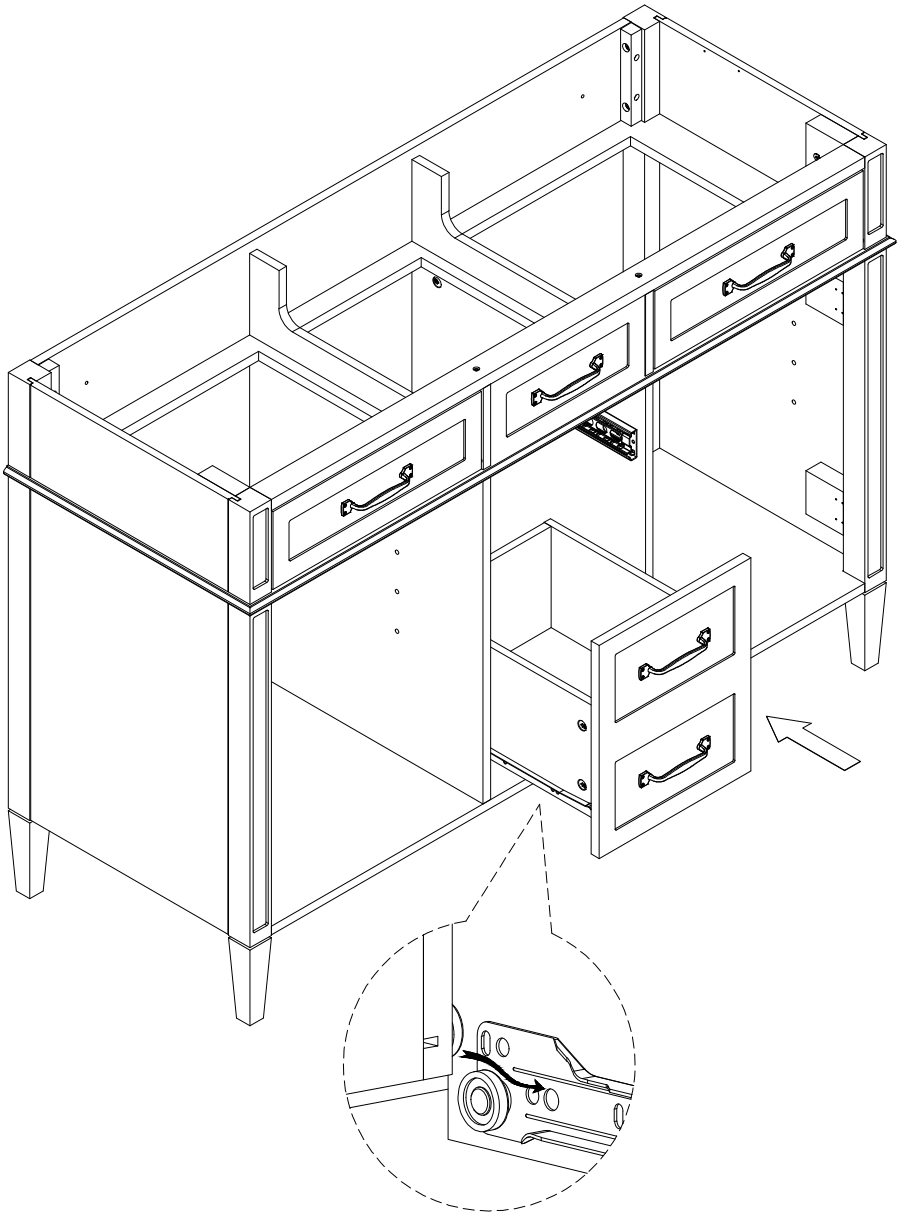

STEP / ÉTAPE: 36

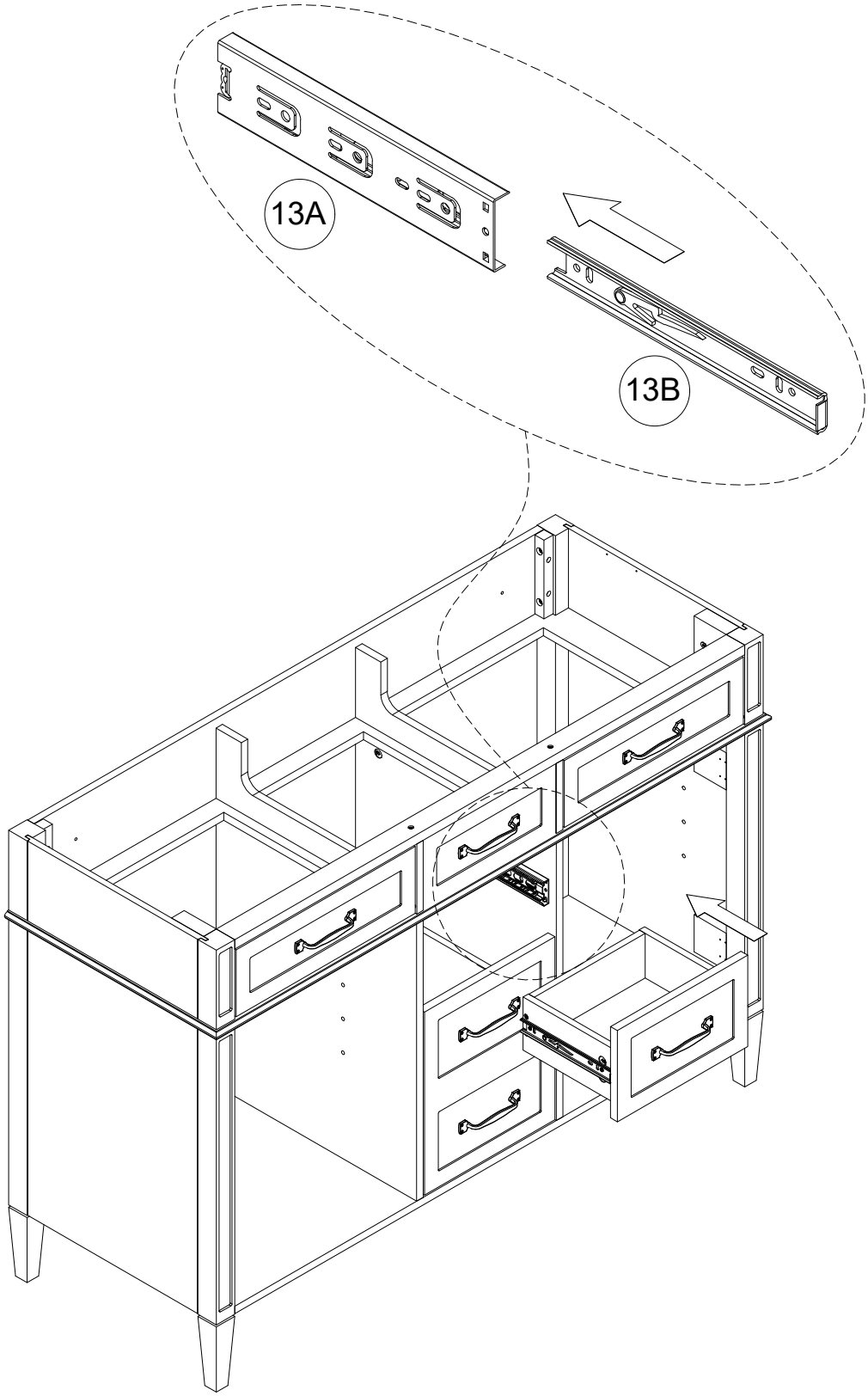

STEP / ÉTAPE: 37

1 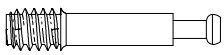 16pcs

Ø6x33mm

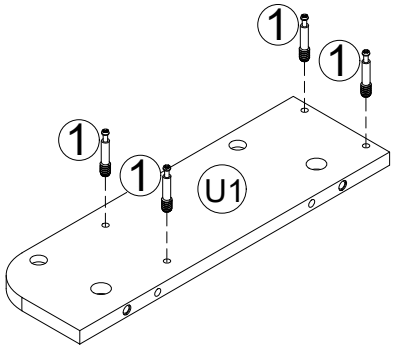

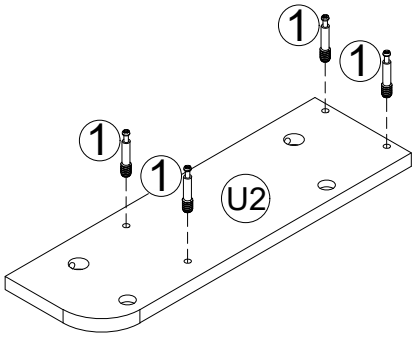

X2

STEP / ÉTAPE: 38

2 16pcs

Ø15x9.5mm

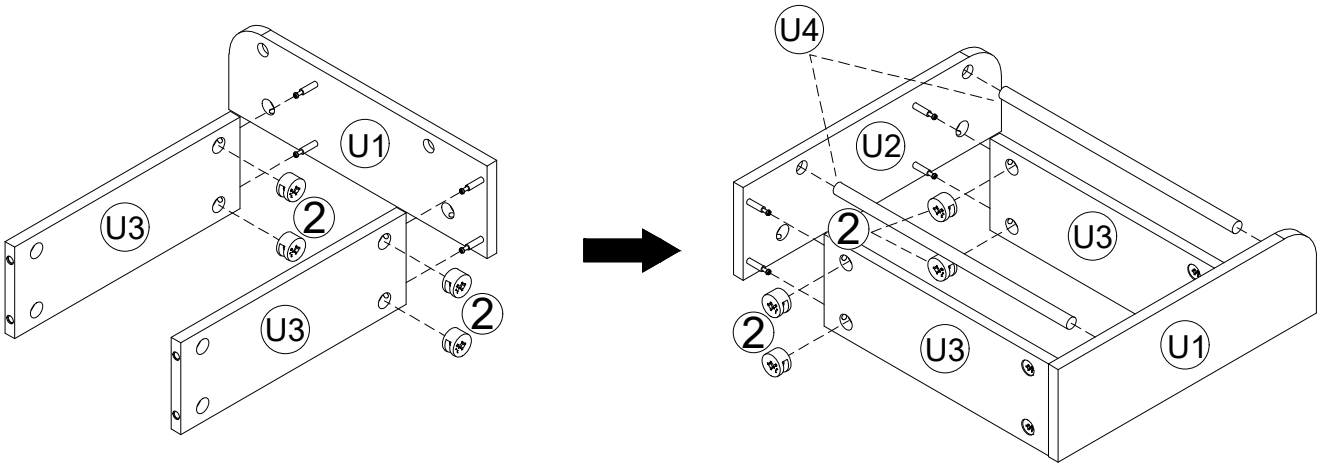

X2

STEP / ÉTAPE: 39

6	Ø3.5x12mm	8pcs	12	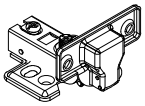	4pcs

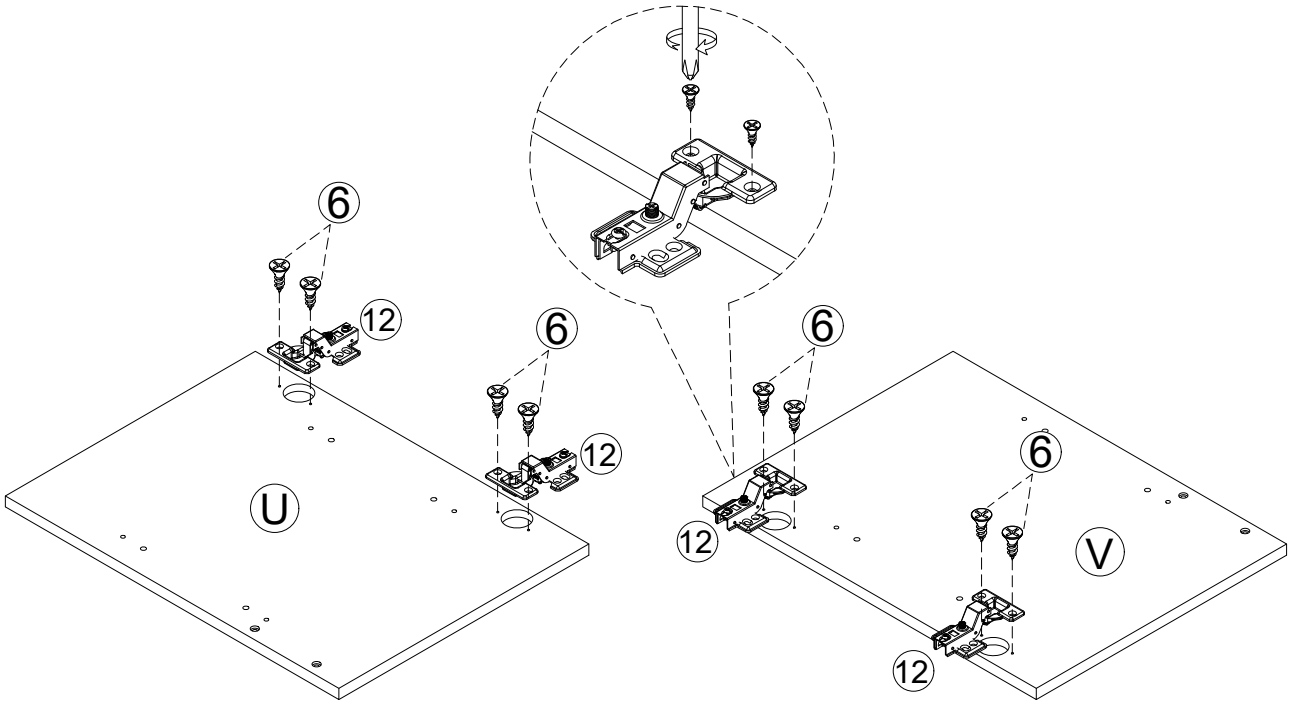

STEP / ÉTAPE: 40

1	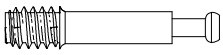 Ø6x33mm	8pcs

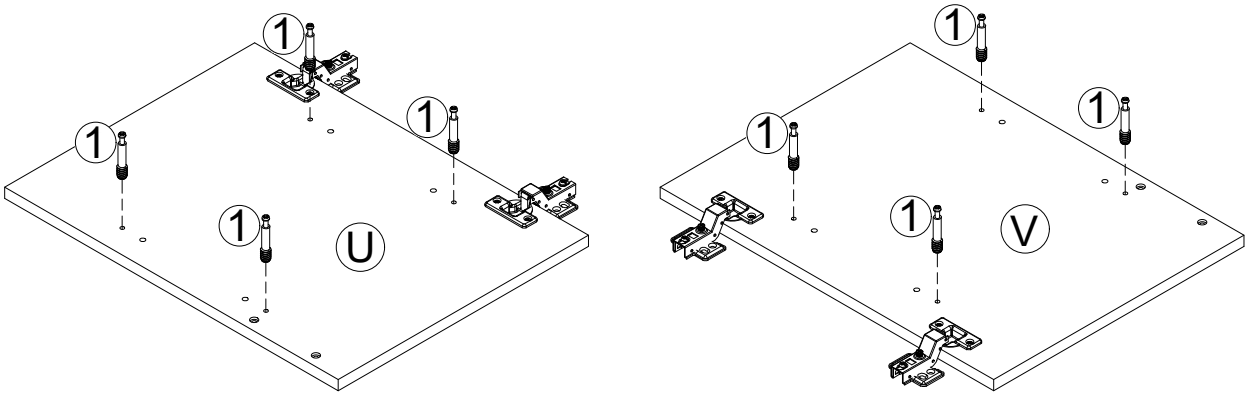

STEP / ÉTAPE: 41

2	Ø15x9.5mm	4pcs	3	Ø6x30mm	4pcs

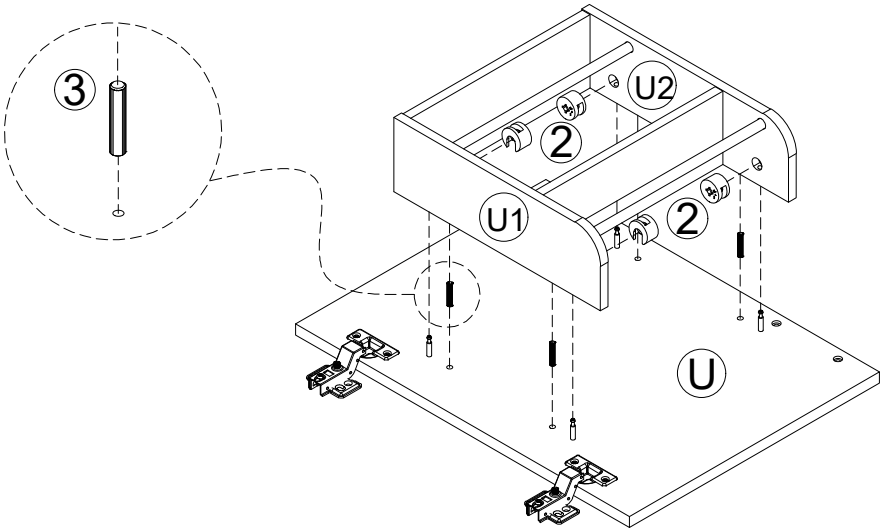

STEP / ÉTAPE: 42

2	Ø15x9.5mm	4pcs	3	Ø6x30mm	4pcs

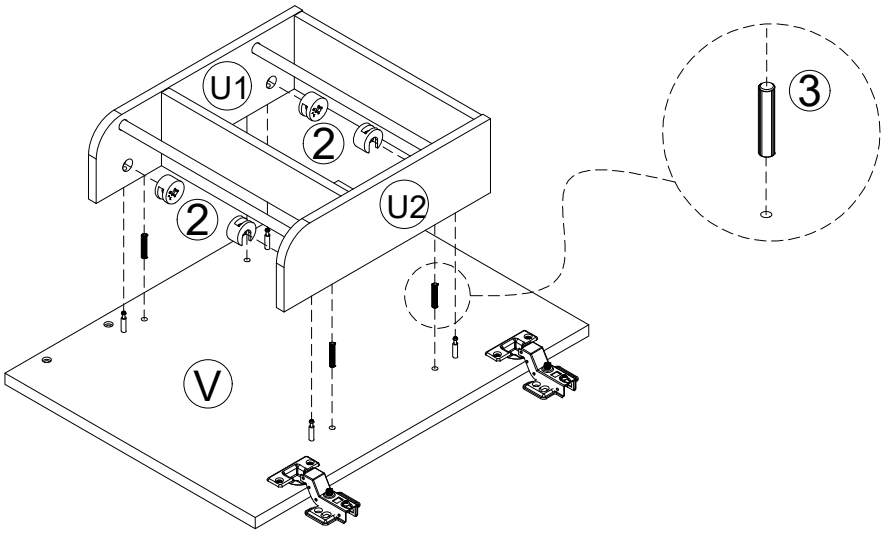

STEP / ÉTAPE: 43

6	Ø3.5x12mm	16pcs	10	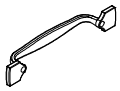	2pcs	11	Ø5/32"x15mm	4pcs

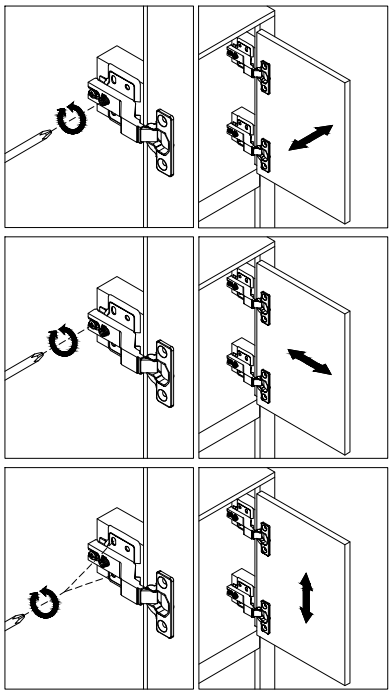

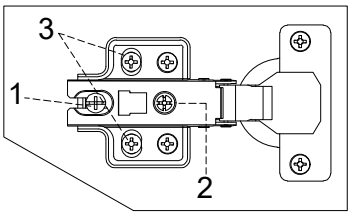

Three-way adjustable hinge for perfectly aligned doors
1.TO ADJUST DOOR FORWARD OR BACKWARD.
2.TO ADJUST DOOR TO RIGHT OR TO LEFT.
3.TO ADJUST DOOR UP OR DOWN.
Charnière réglable en trois directions pour un alignement parfait des portes.
1.POUR AJUSTER LA PORTE VERS L'AVANT OU VERS L'ARRIÈRE.
2.POUR AJUSTER LA PORTE VERS LA DROITE OU VERS LA GAUCHE.
3.POUR AJUSTER LA PORTE VERS LE HAUT OU VERS LE BAS.

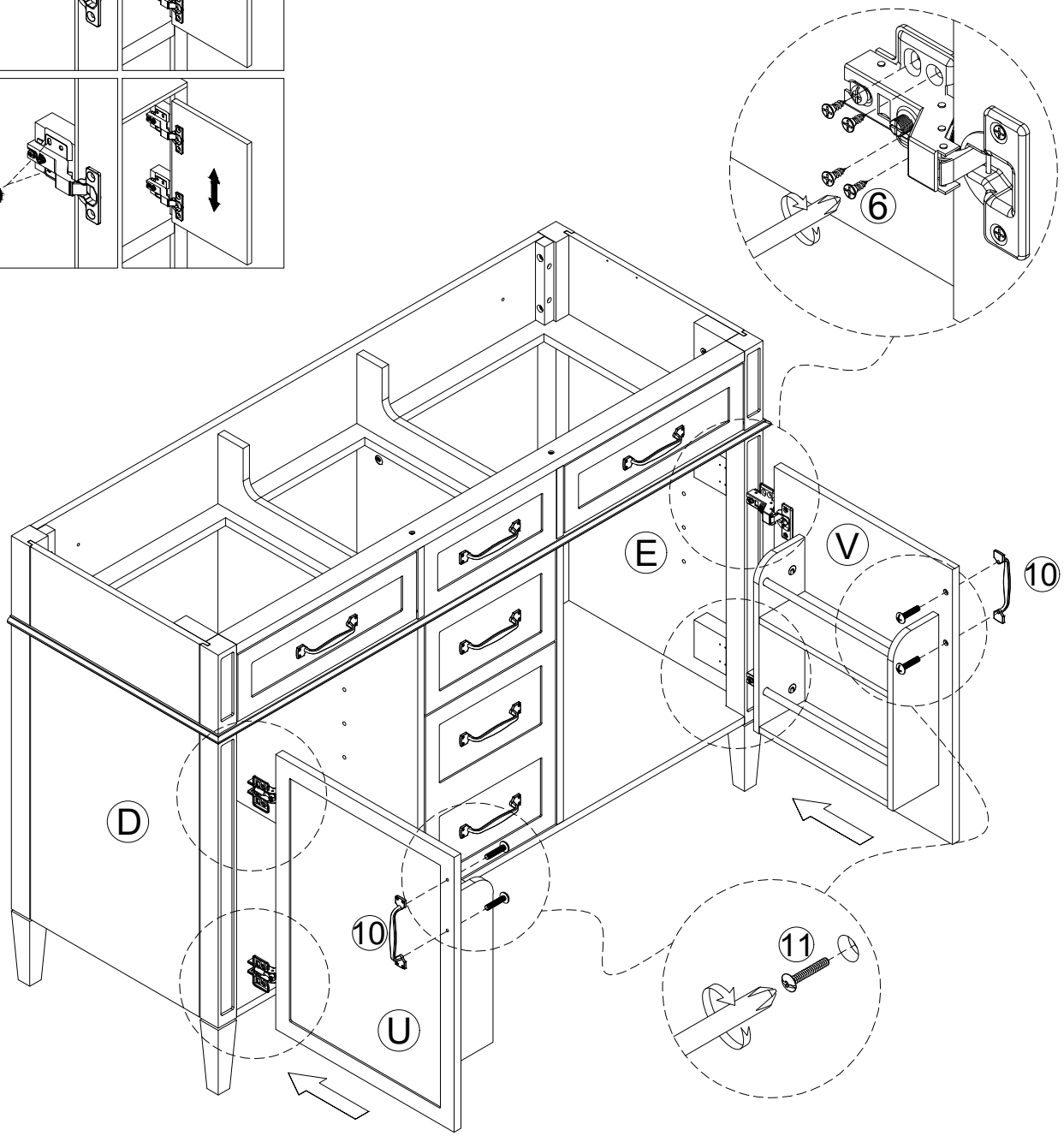

STEP / ÉTAPE: 44

18		8pcs

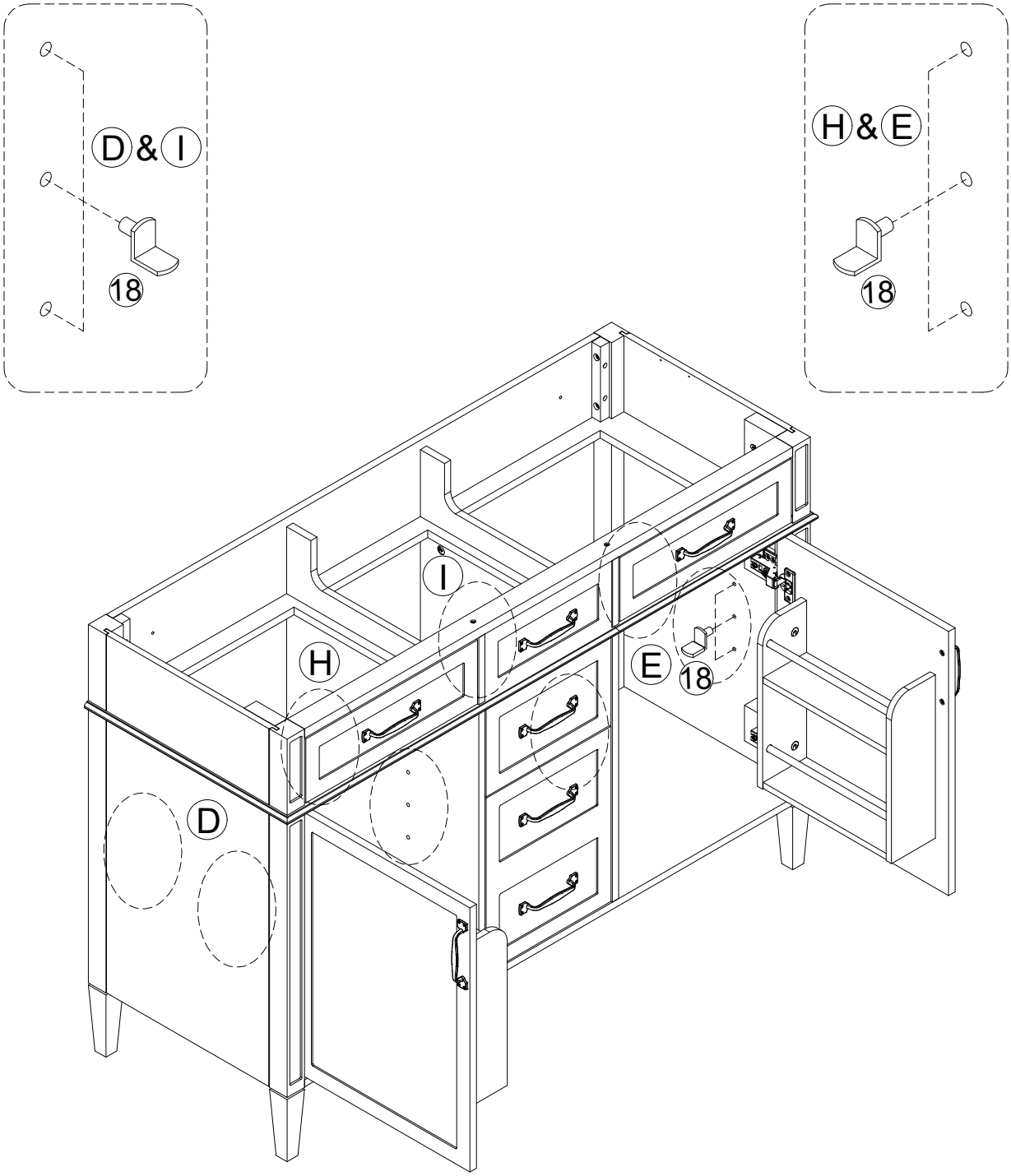

STEP / ÉTAPE: 45

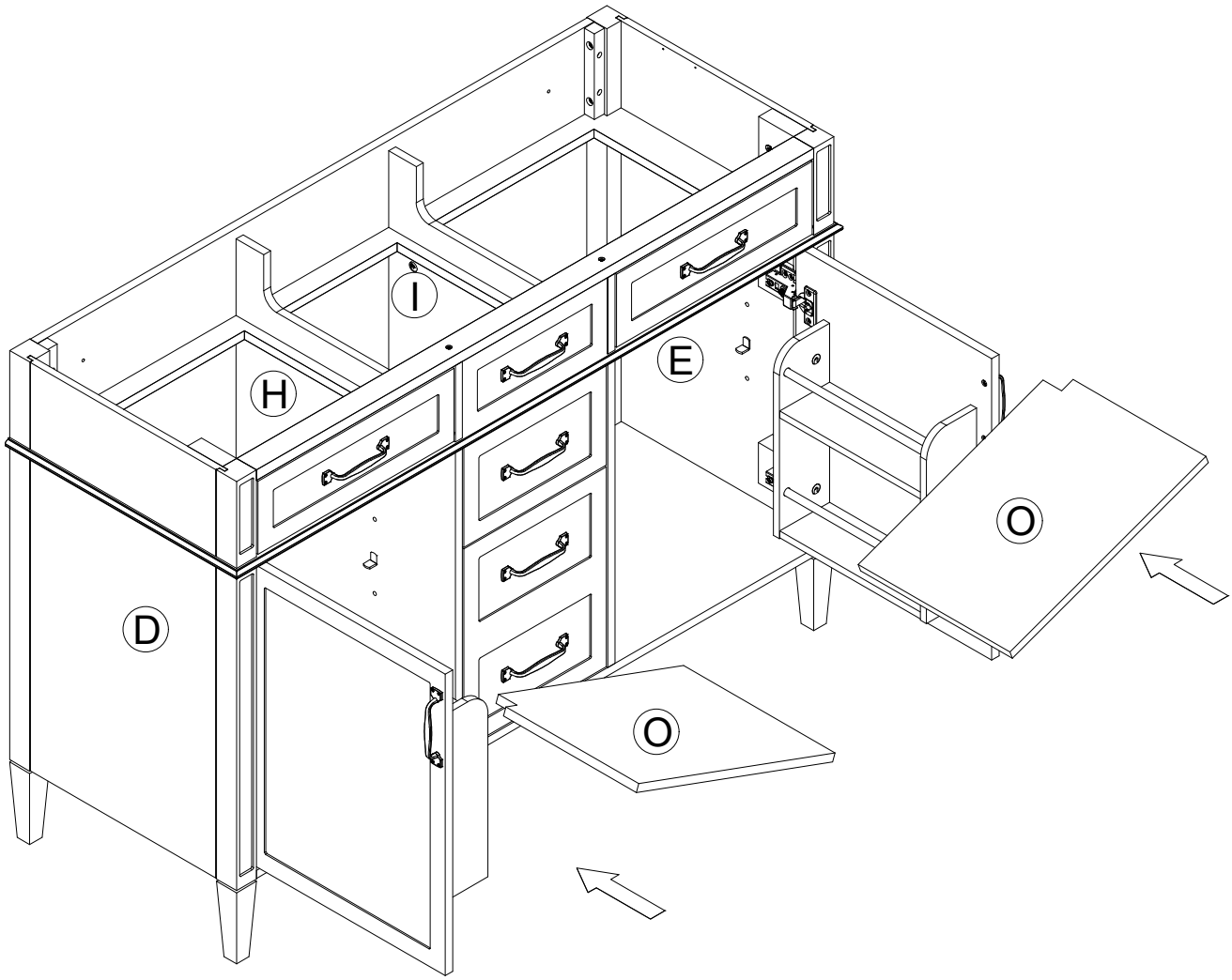

Note: Slightly tilt the movable shelf panel (O) to an angle of less than 45° and place it onto the movable shelf pins (18).
Remarque: Inclinez légèrement le panneau d'étagère mobile (O) à un angle inférieur à 45° puis placez-le sur les taquets d'étagère mobiles (18).

STEP / ÉTAPE: 46

8 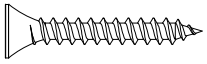 4pcs

Ø4x20mm

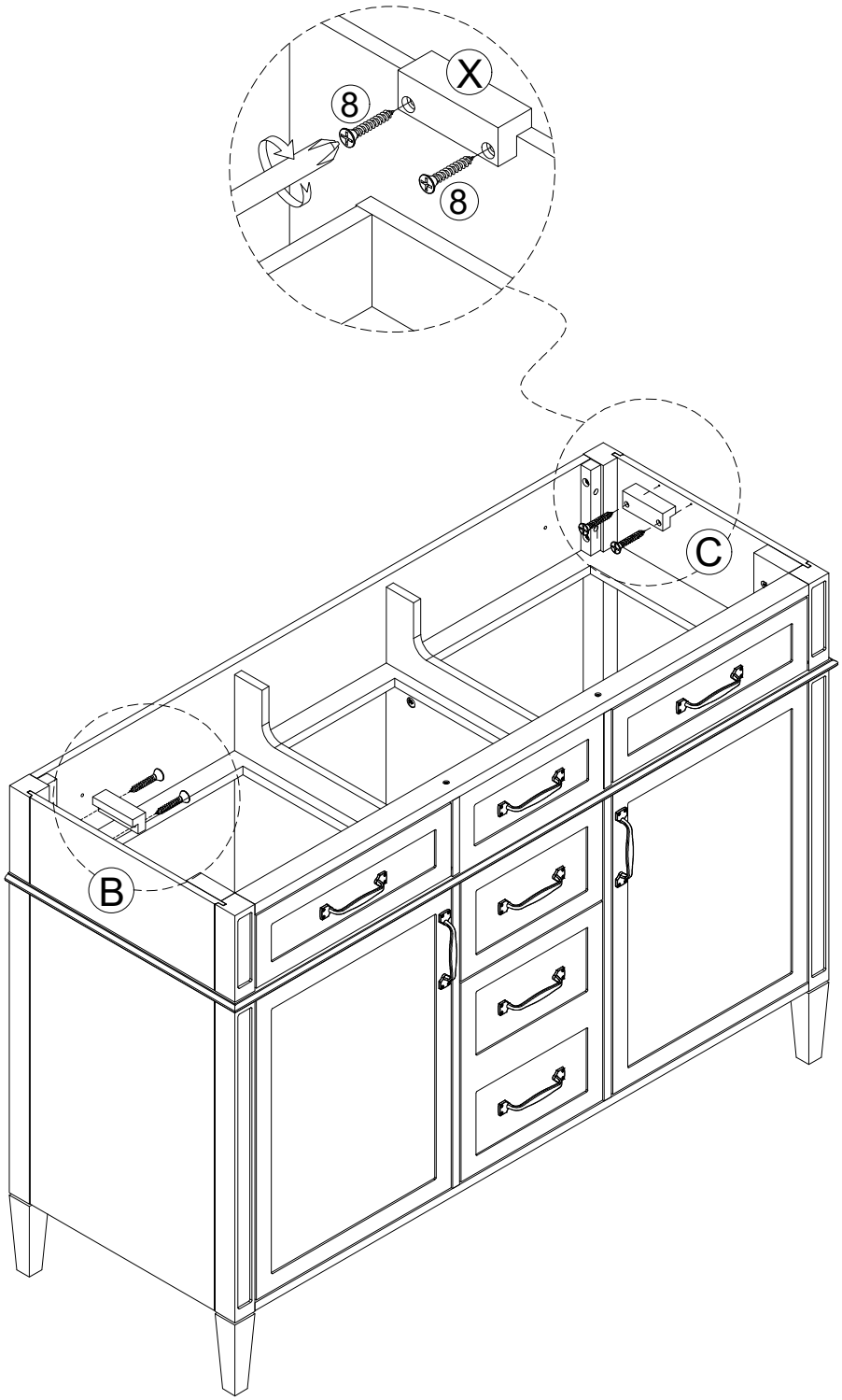

STEP / ÉTAPE: 47

14 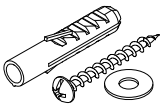 2 SET

• **Note:** Clean area where the vanity will be permanently located prior to beginning installation, ensuring the vanity will not interfere with any water supply and drain lines once mounted.
• With the help of another adult, carefully place vanity against the wall in its final location. From inside vanity, drill hole through vanity mounting area and into wall studs.
• Using mounting hardware(14) appropriate for your installation site, secure vanity to wall stud
• **WARNING**
Vanity **MUST** be secured to wall

• **Remarque** : Nettoyez la zone où le meuble-vasque sera installé de façon permanente avant de commencer l'installation. Assurez-vous qu'il n'interfère pas avec les conduites d'alimentation en eau ni avec les tuyaux d'évacuation une fois installé.
• Avec l'aide d'un autre adulte, placez soigneusement le meuble-vasque contre le mur à son emplacement final. Depuis l'intérieur du meuble-vasque, percez un trou à travers la zone de fixation et dans les montants du mur.
• À l'aide de la quincaillerie de fixation (14) appropriée à votre site d'installation, fixez le meuble-vasque aux montants du mur.
• **AVERTISSEMENT**
Le meuble-vasque **DOIT** être fixé au mur.

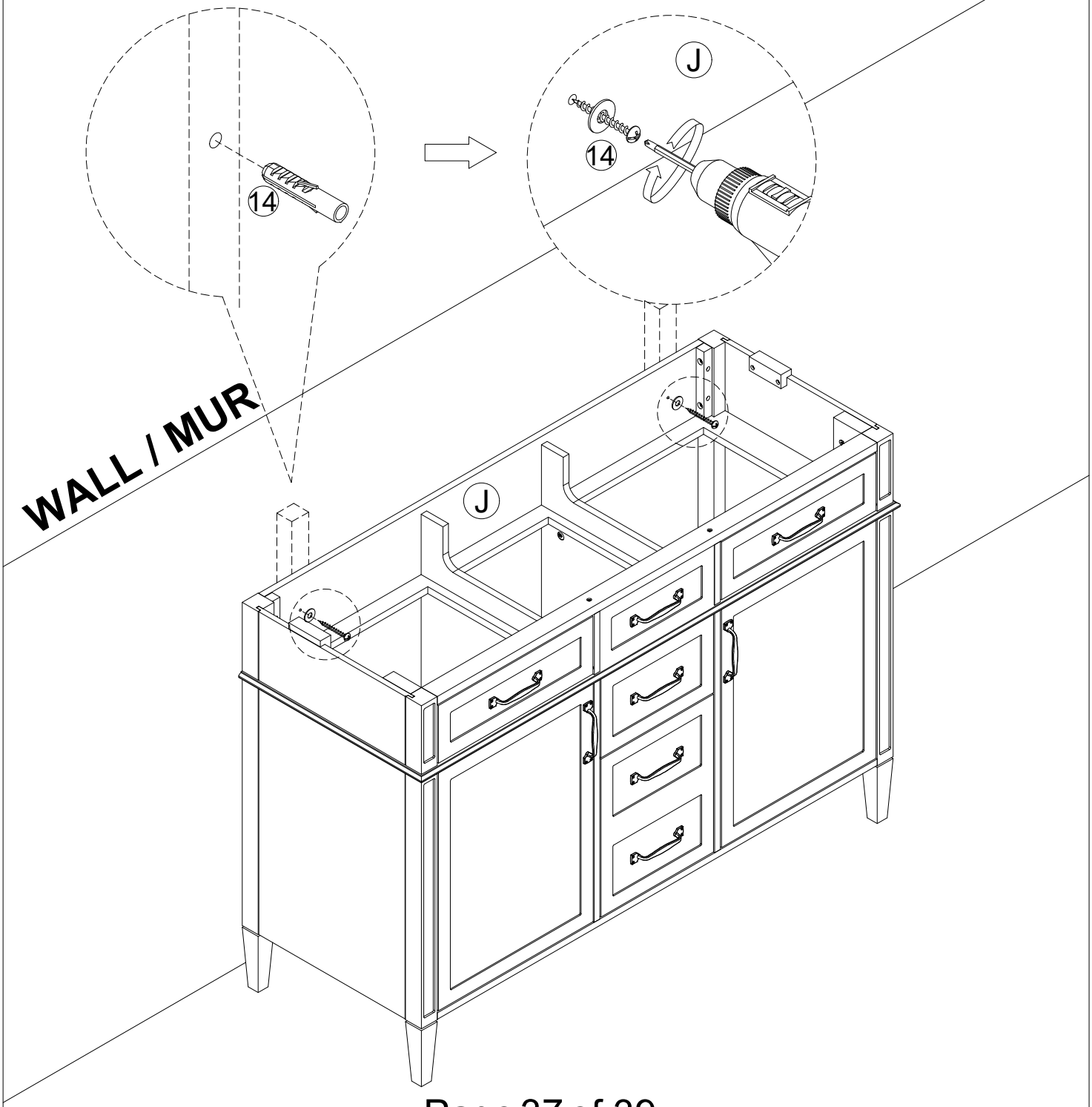

STEP / ÉTAPE: 48

- To install the Top (A) to the vanity. Apply silicone caulk to the top edge of the wood cabinet. With the help of another adult, gently lower the Sink top with assembled sink onto the cabinet.
- Make sure the Sink top is flush with the back side of the wood cabinet and the wood cabinet left and right side walls.
- Pour installer le dessus (A) sur le meuble-lavabo, appliquez un mastic silicone sur le bord supérieur du meuble en bois. Avec l'aide d'un autre adulte, abaissez doucement le dessus de lavabo avec le lavabo déjà assemblé sur le meuble.
- Assurez-vous que le dessus de lavabo est aligné avec l'arrière du meuble en bois ainsi qu'avec les parois gauche et droite du meuble.

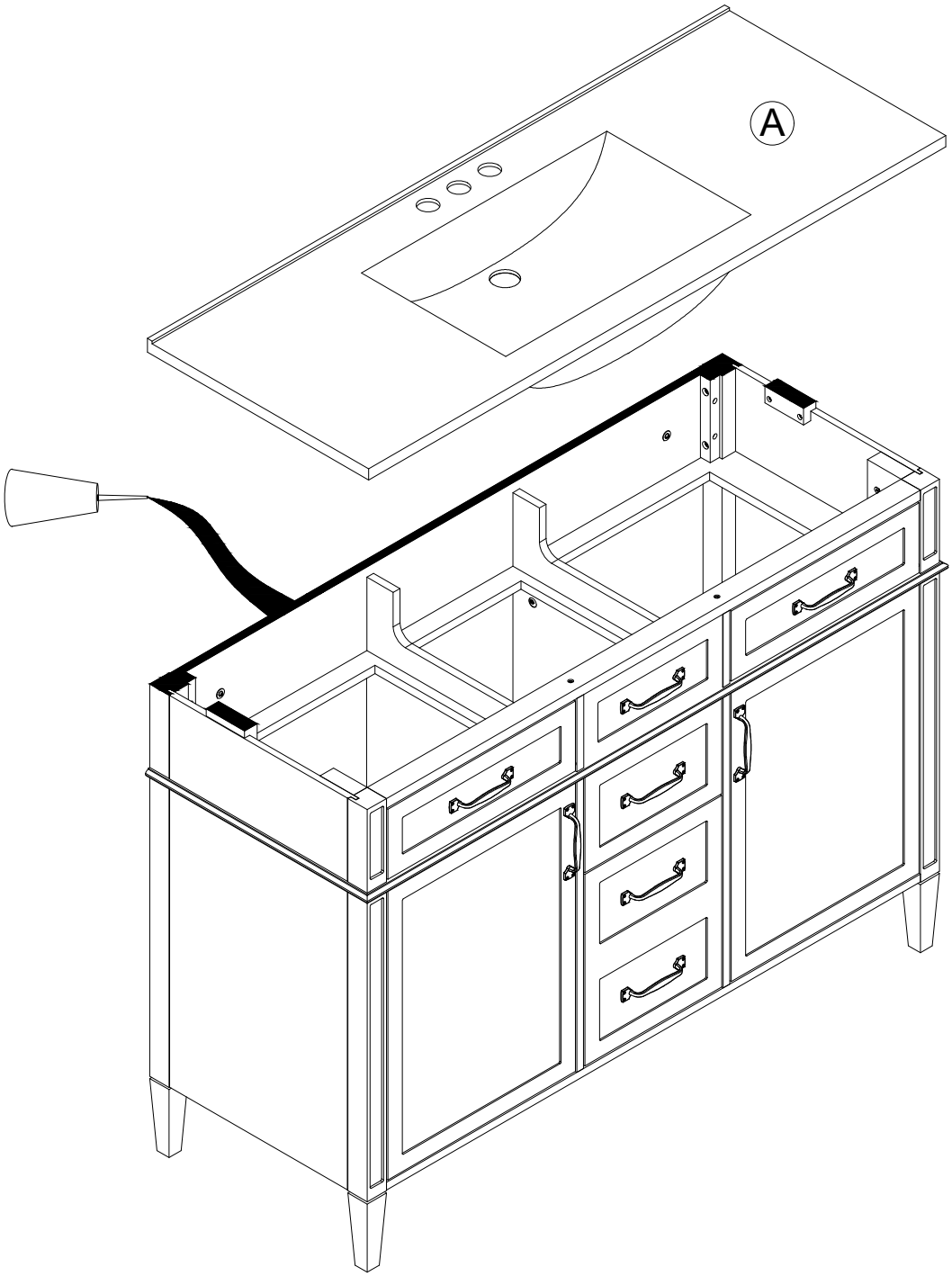

STEP / ÉTAPE: 49