SKU:839003-839007+8022595-8022600(CAB)
Manual Nr:2688882111

- V02-2326

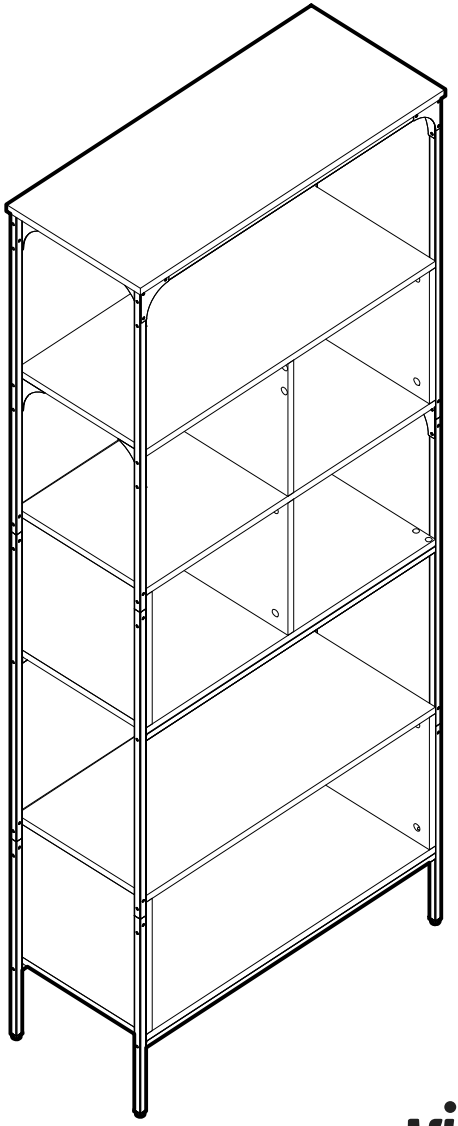

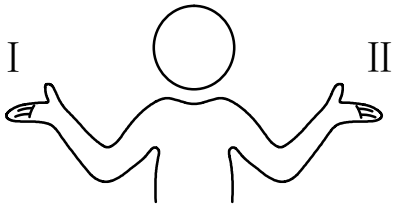

I

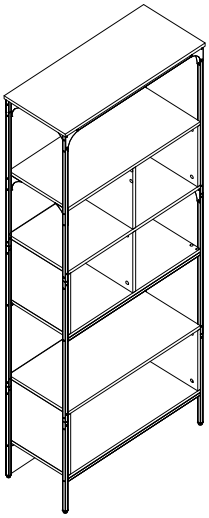

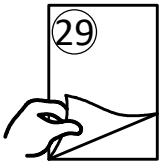

II

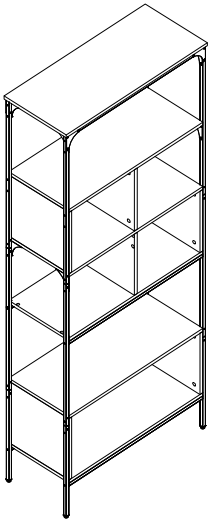

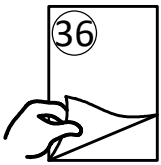

(only for Australia)

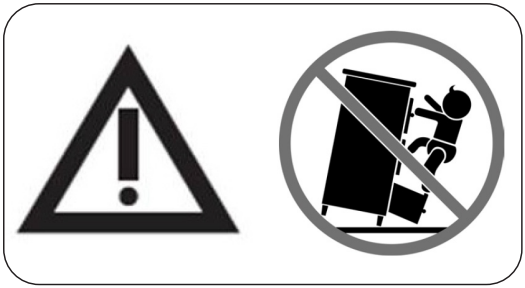



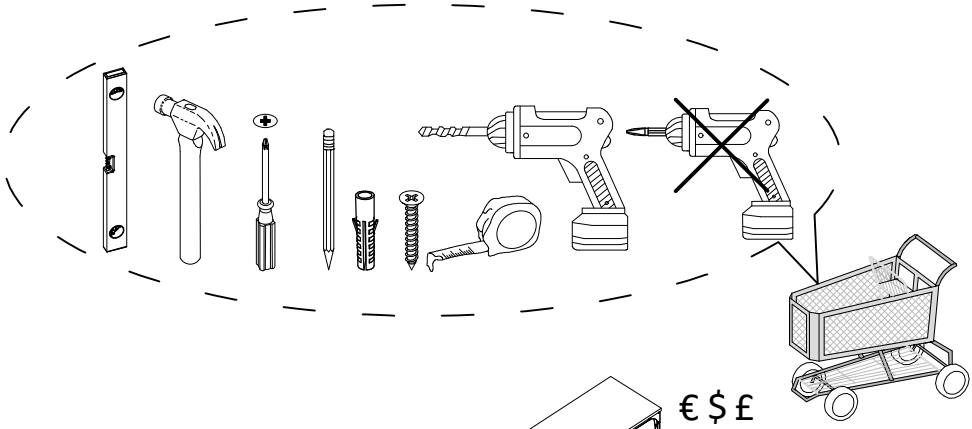

€ $ £

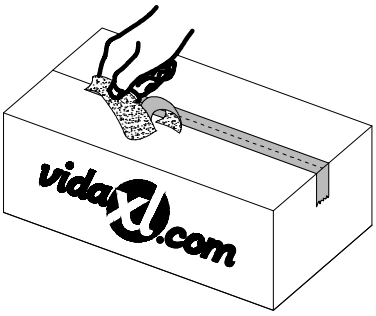

=

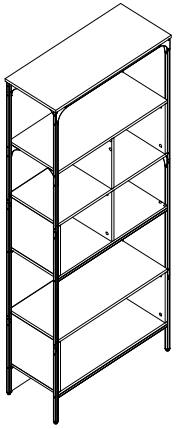

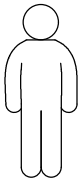

mm
inch

x2

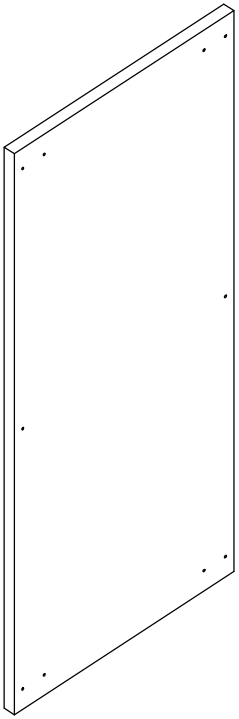

Ax1

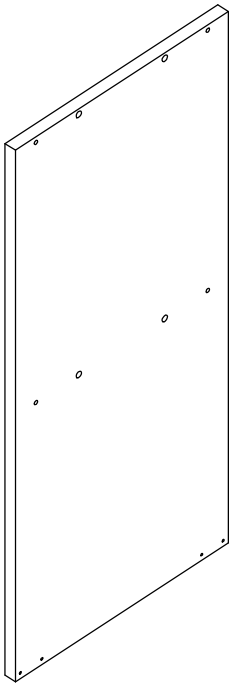

Bx2

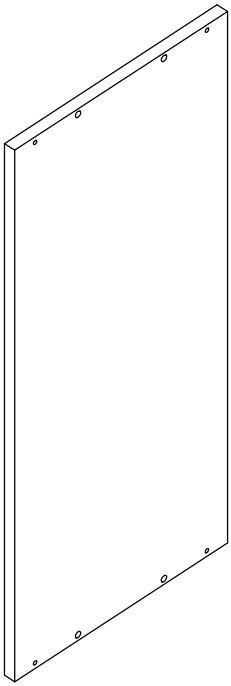

Cx2

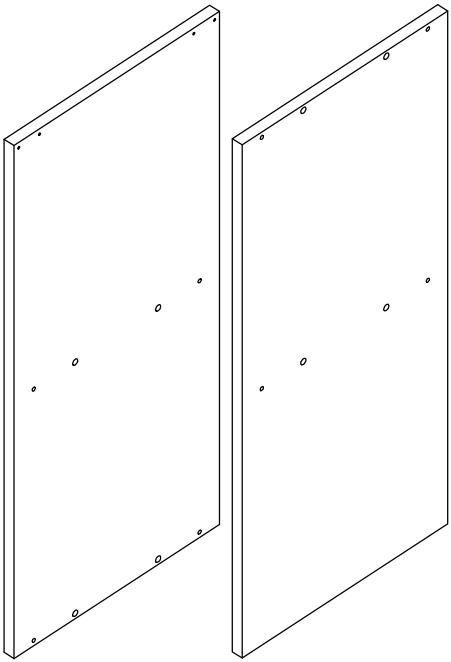

Dx1

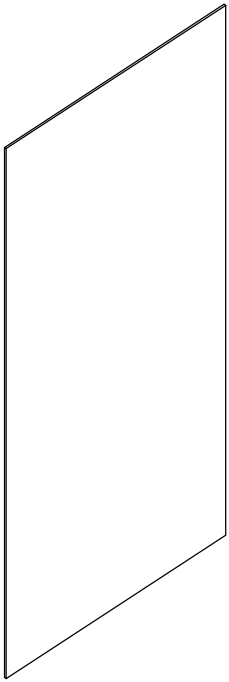

327x718

12.9x28.3

Ex1

4

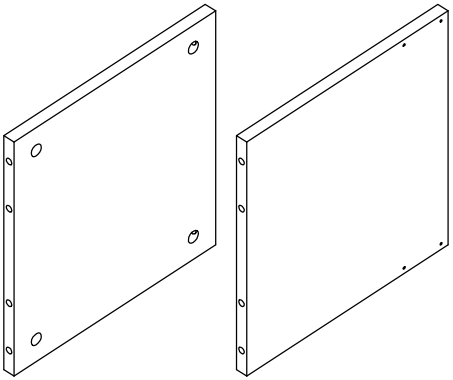

Fx6

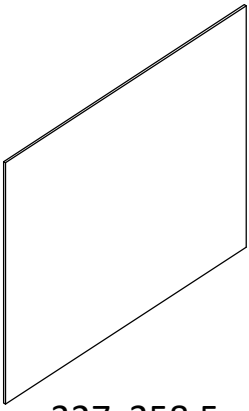

327x358.5
12.9x14.1

Gx2

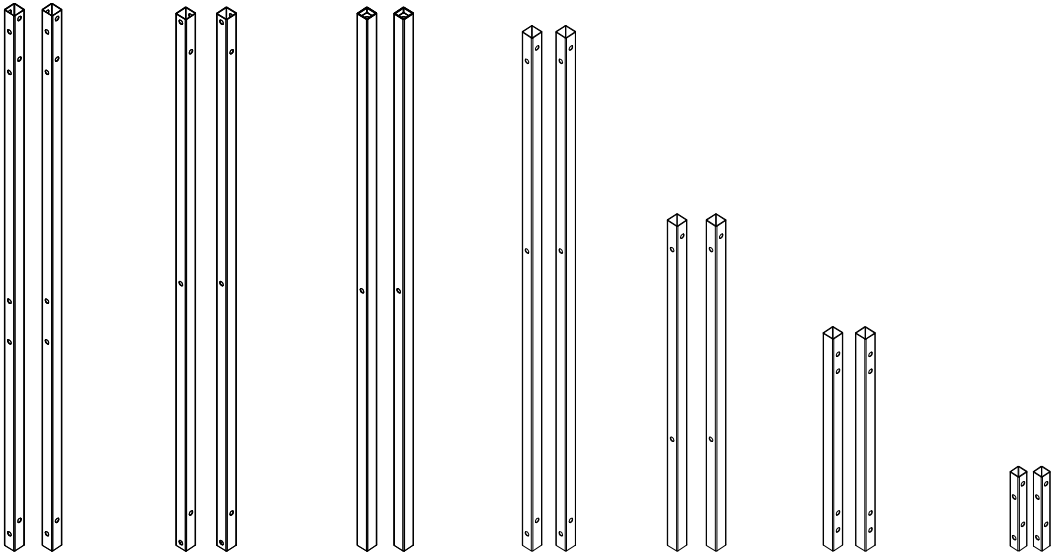

Hx4 Ix2 Jx4 Kx4 Lx4 Mx2 Nx8

PV120104000002

Ox25

PV120104000026

Px45

PV120105000001

Qx24

PV120105000003

Rx24

PV120105000005

Sx48

PV120105000023

Tx13

PV120105000040

Ux34

PV120105000047

Vx44

PV120105000048

Wx8

PV120112000004

Xx1

PV120110000037

Yx4

PV120106000034

Zx1

PV120106000016

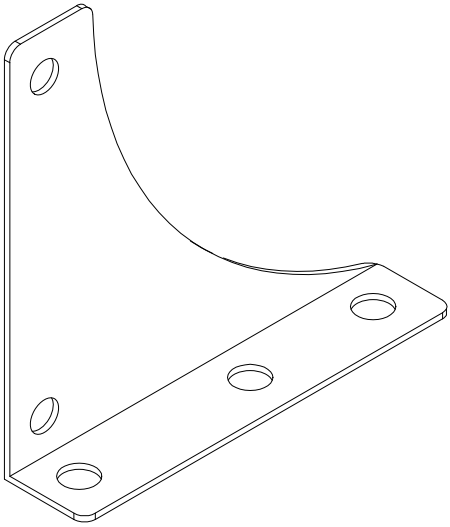

AAx4

PV120106000015

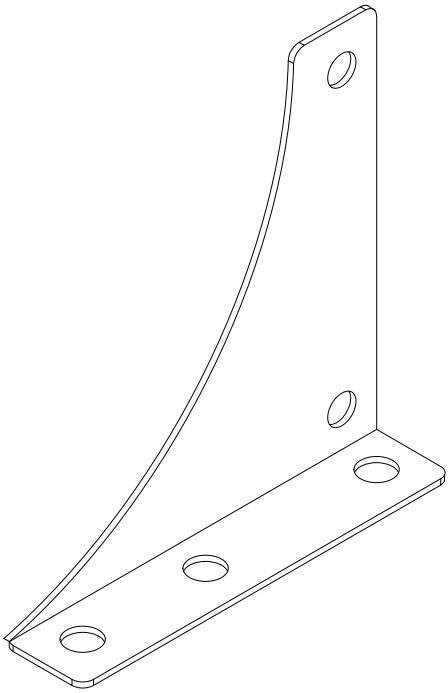

ABx4

PV120106000018

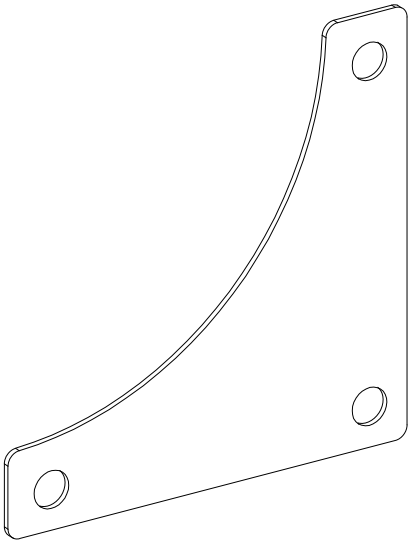

ACx4

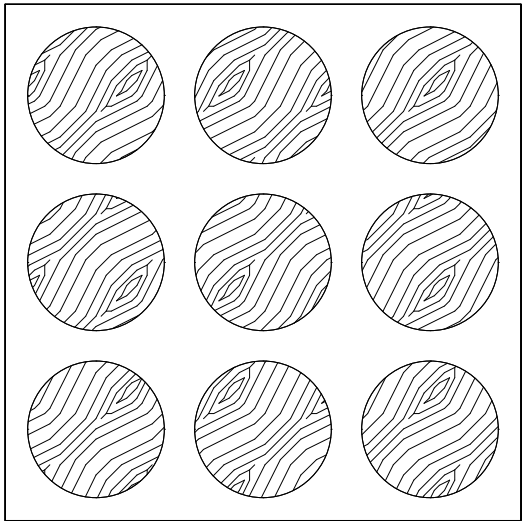

ADx4

1

B x1

Tx6

AAx1

ABx1

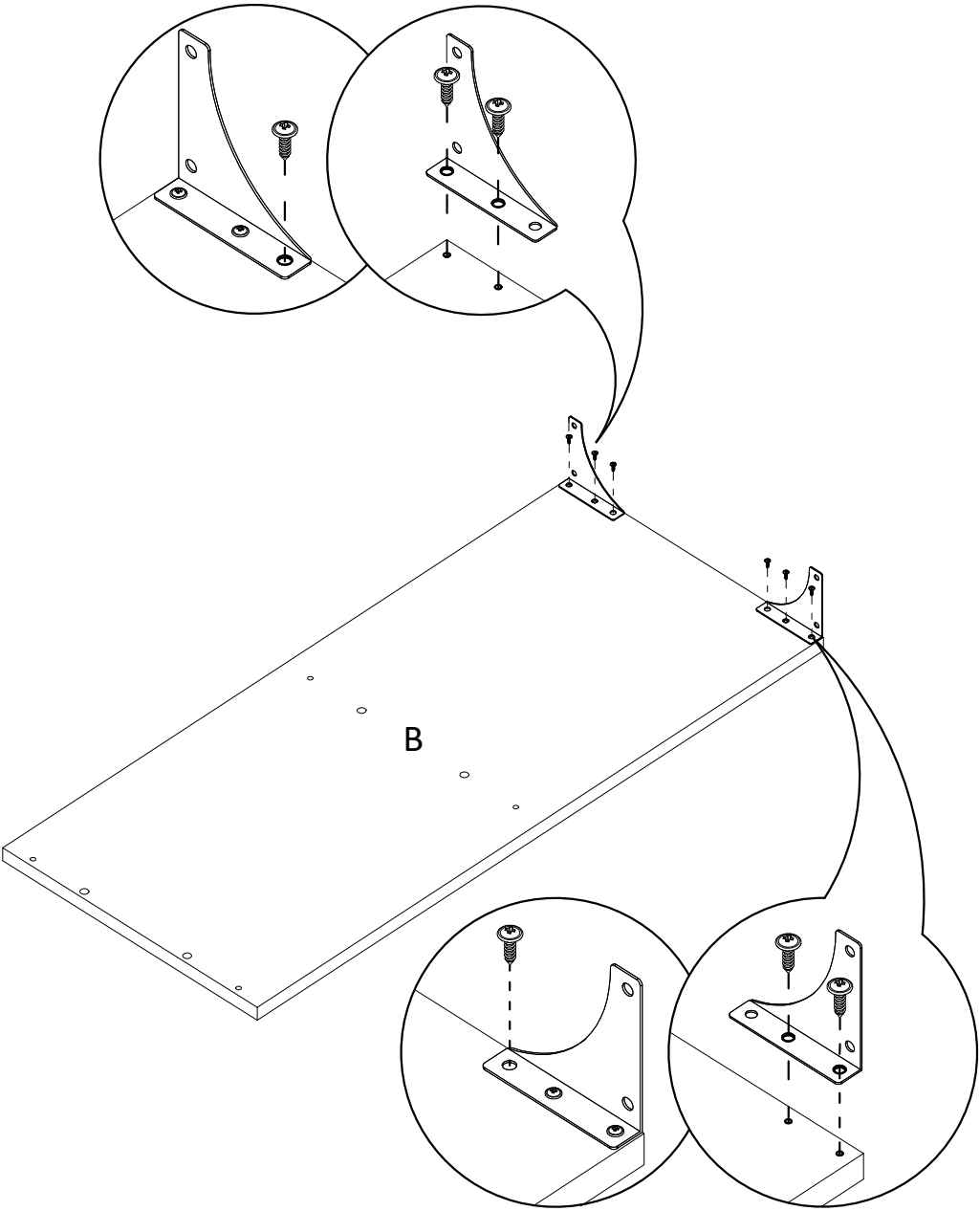

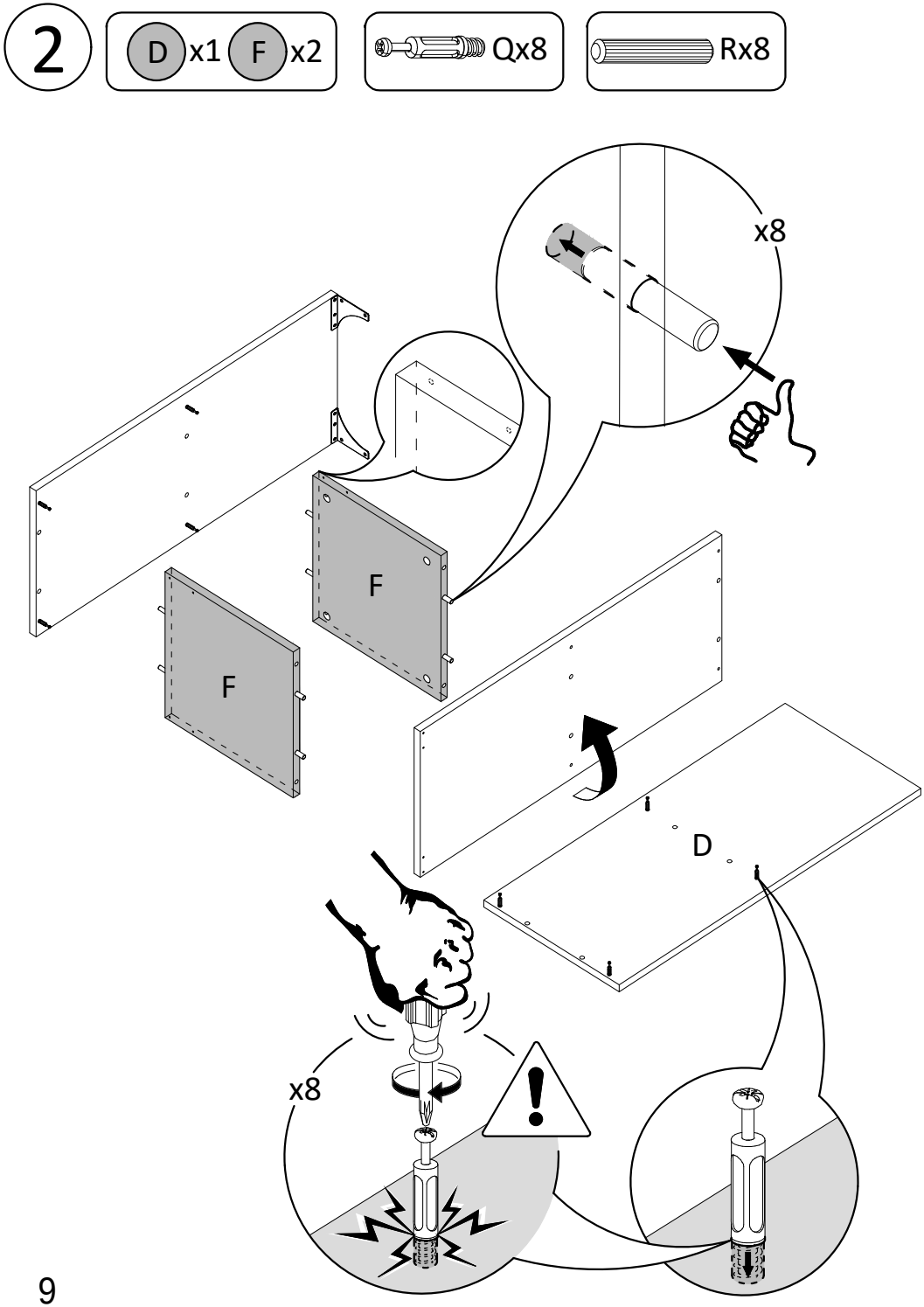
2
D x1
F x2
Qx8
Rx8
x8
F
F
D
x8

3

Ox8

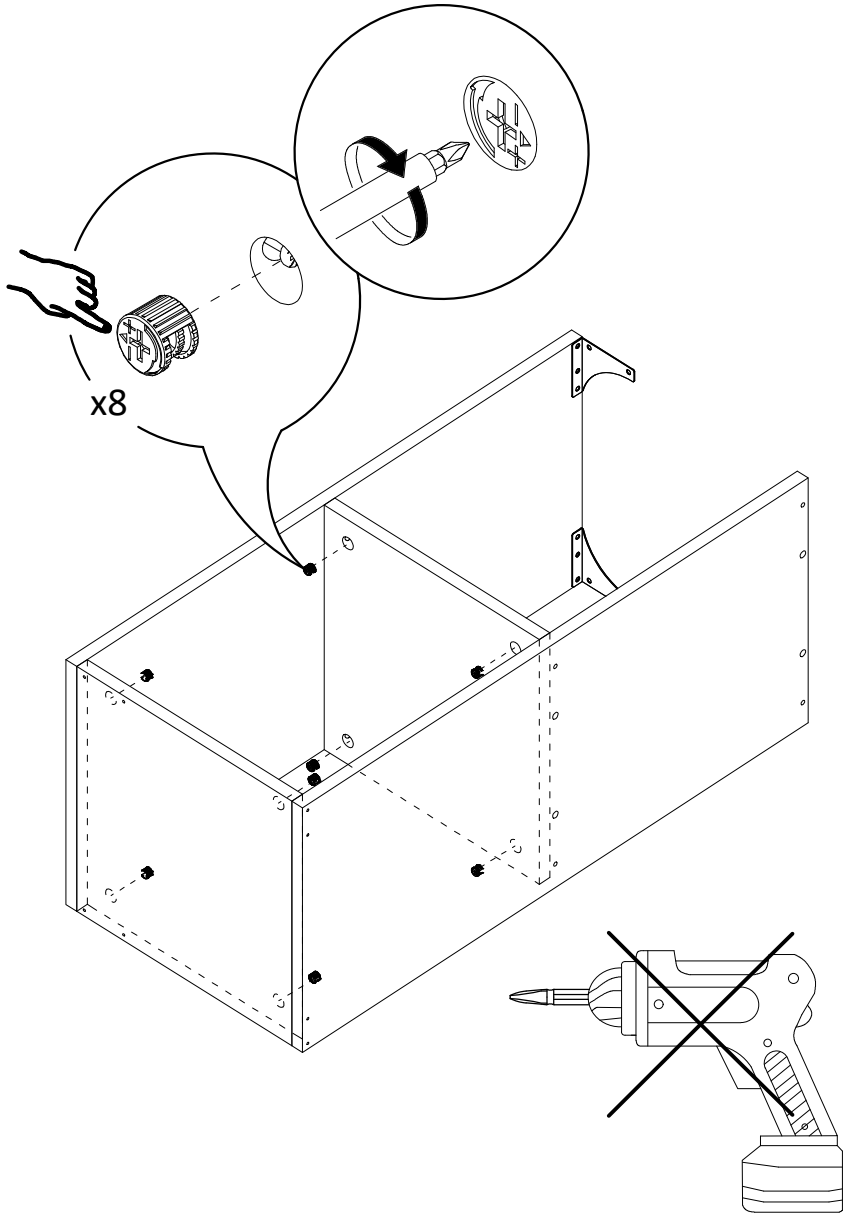

4

Tx6

AAx1

ABx1

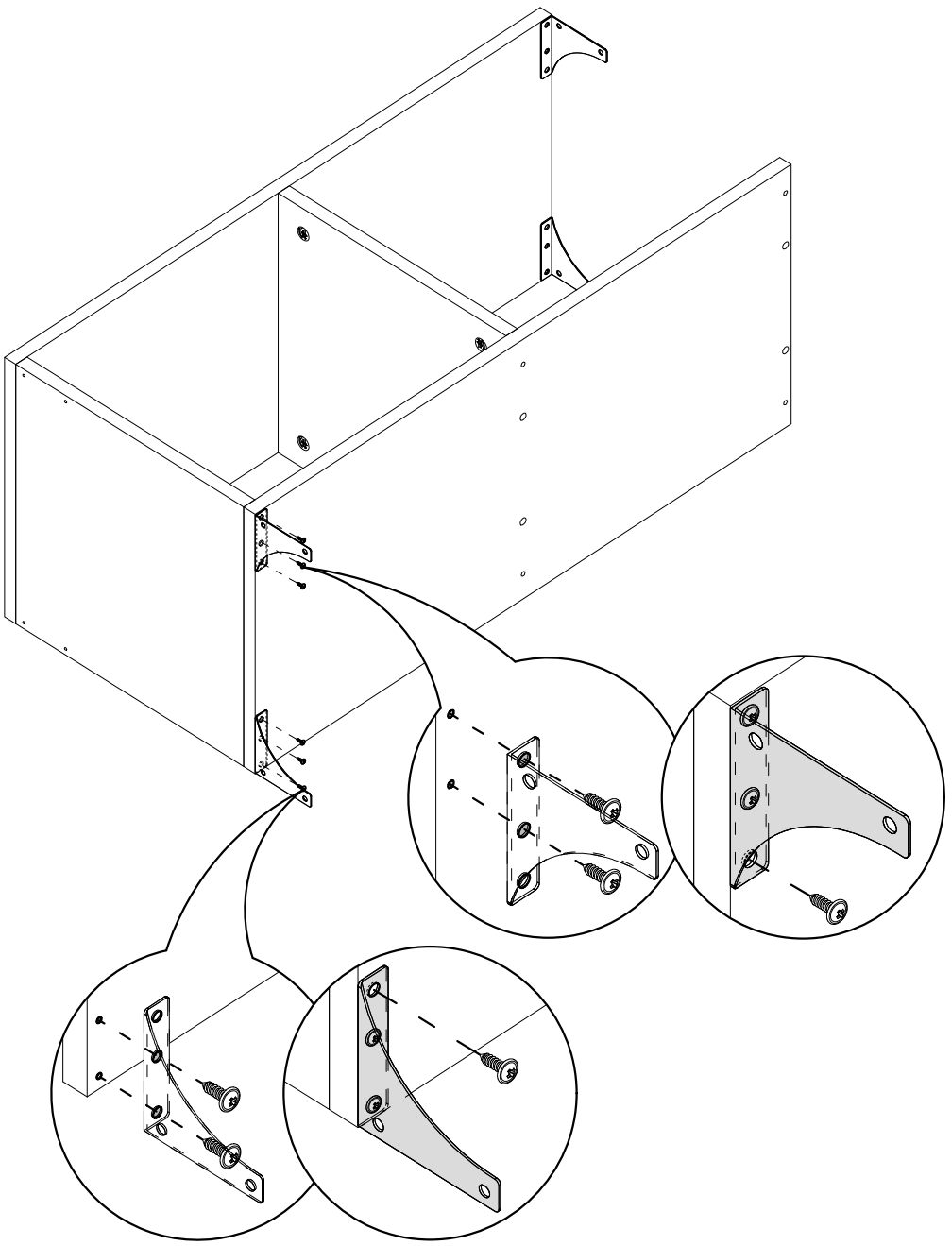

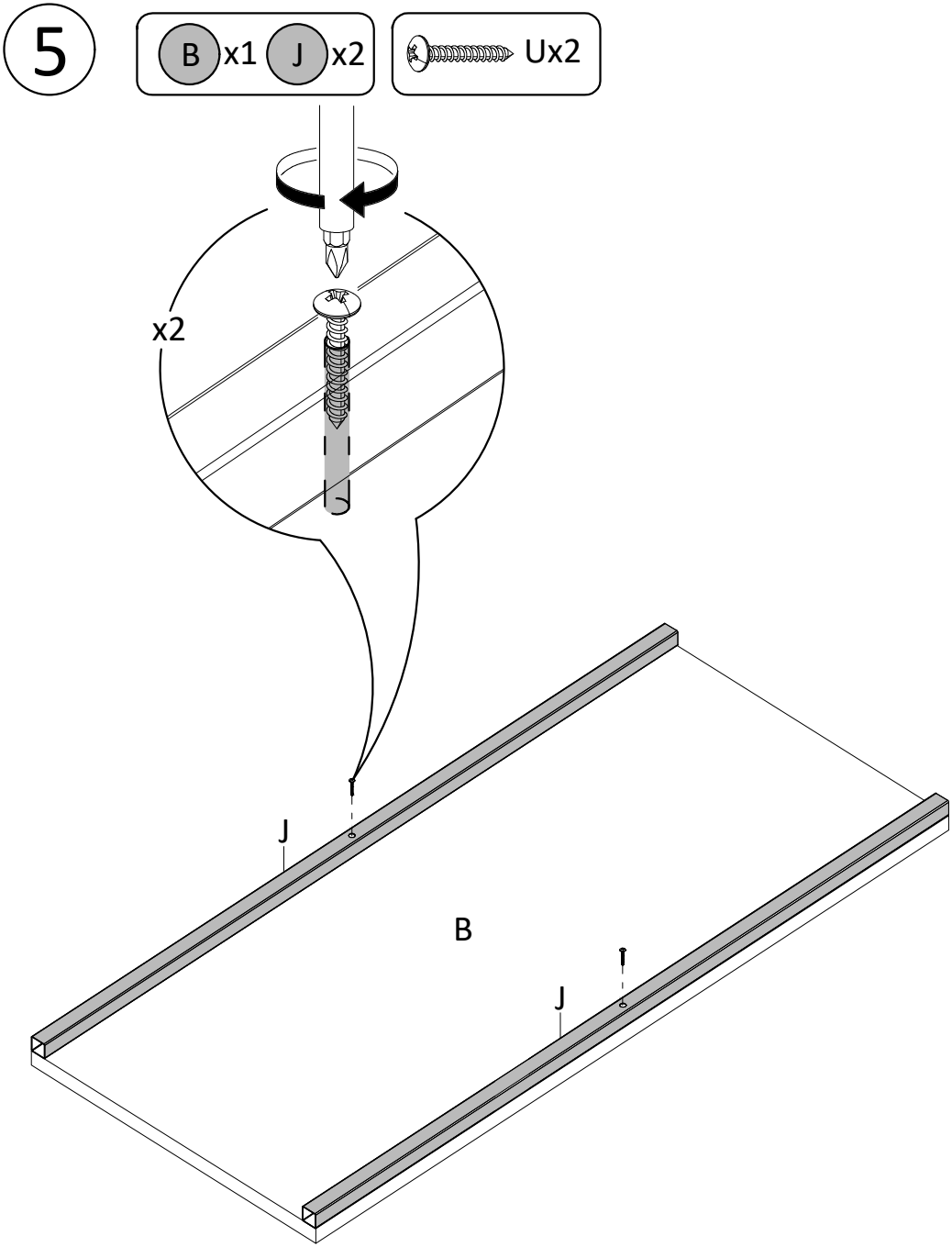
5
B x1
J x2
Ux2
x2
J
B
J

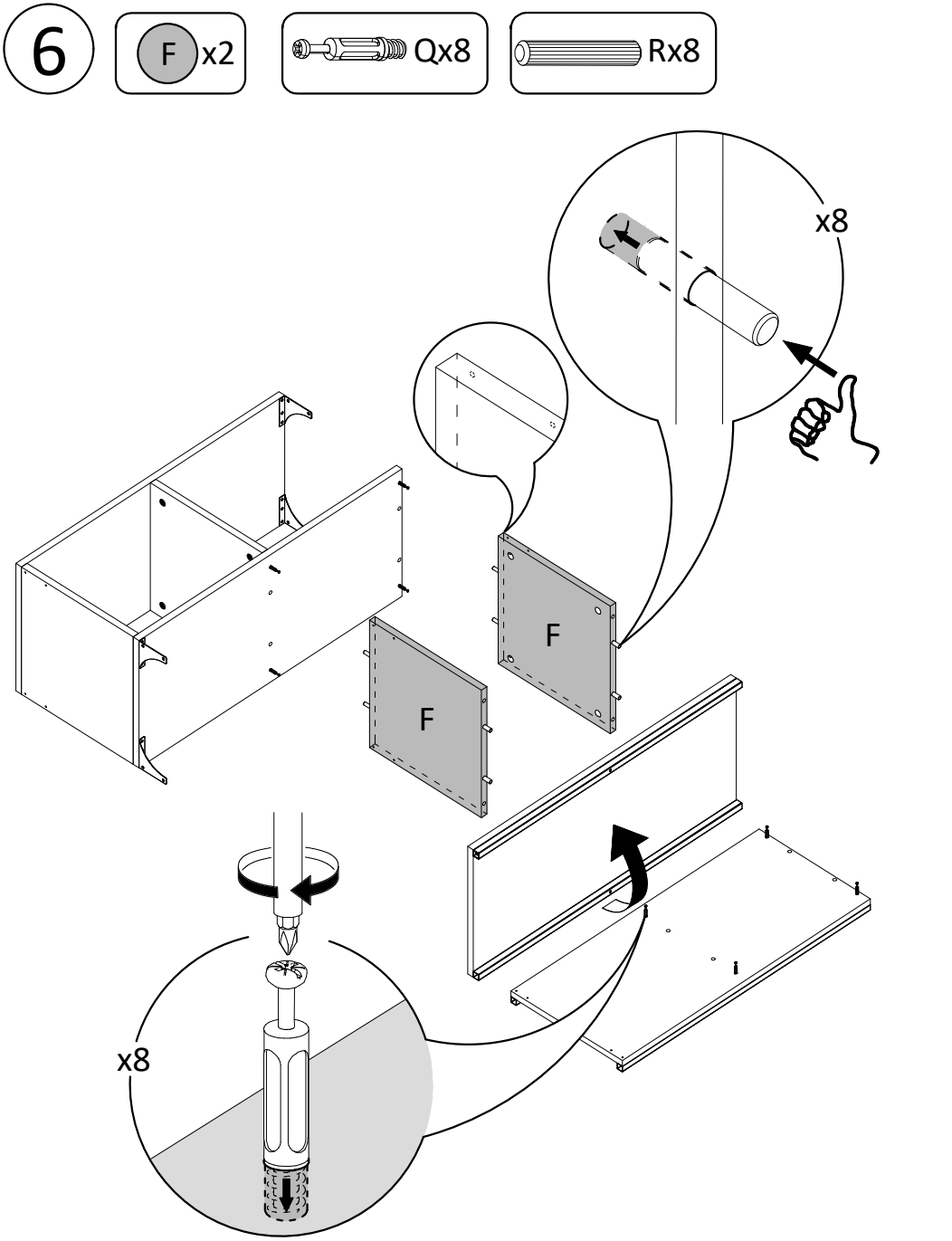
6
F x2
Qx8
Rx8
x8
F
F
x8

7

Ox8

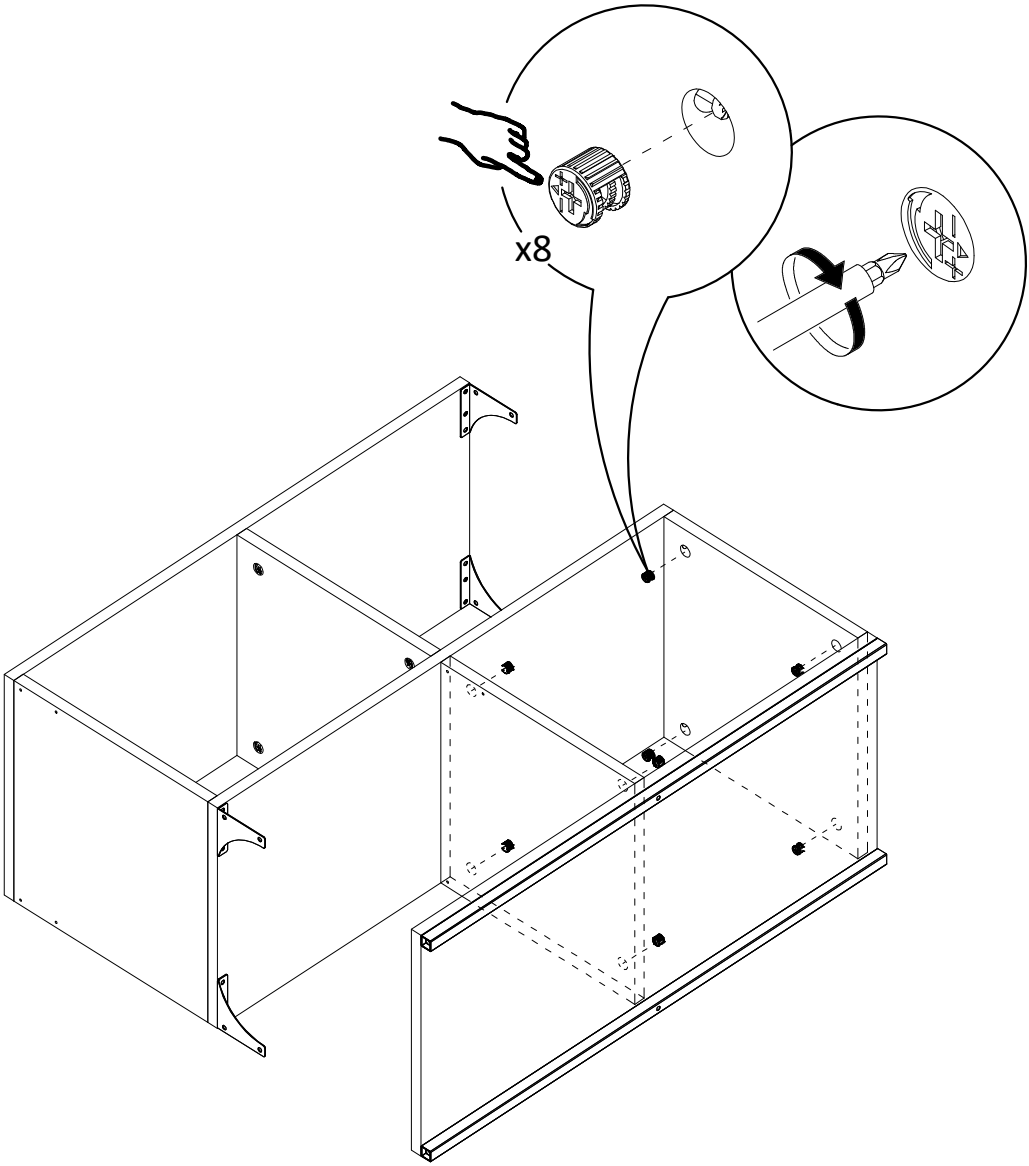

8

A x1 I x2

U x2

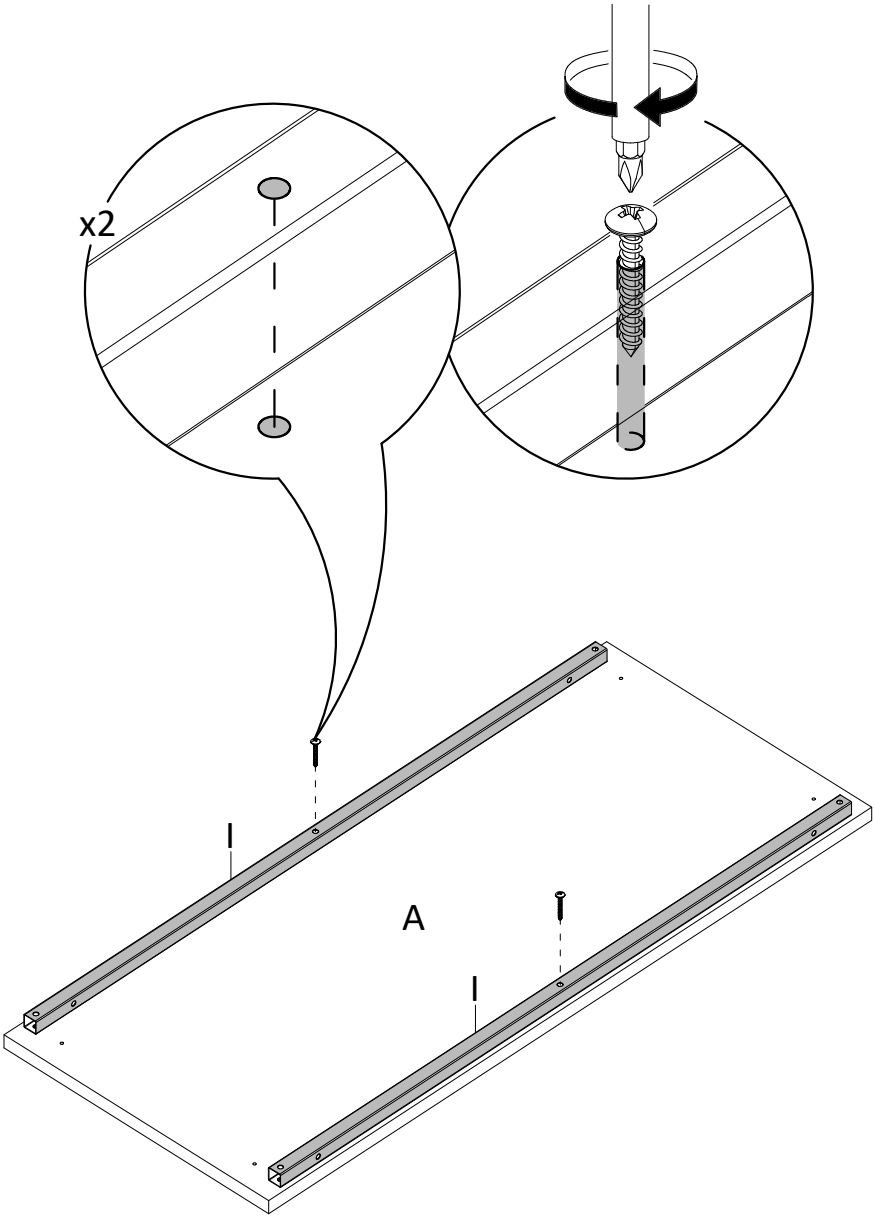

9

M x2

Ux12

AAx2

ABx2

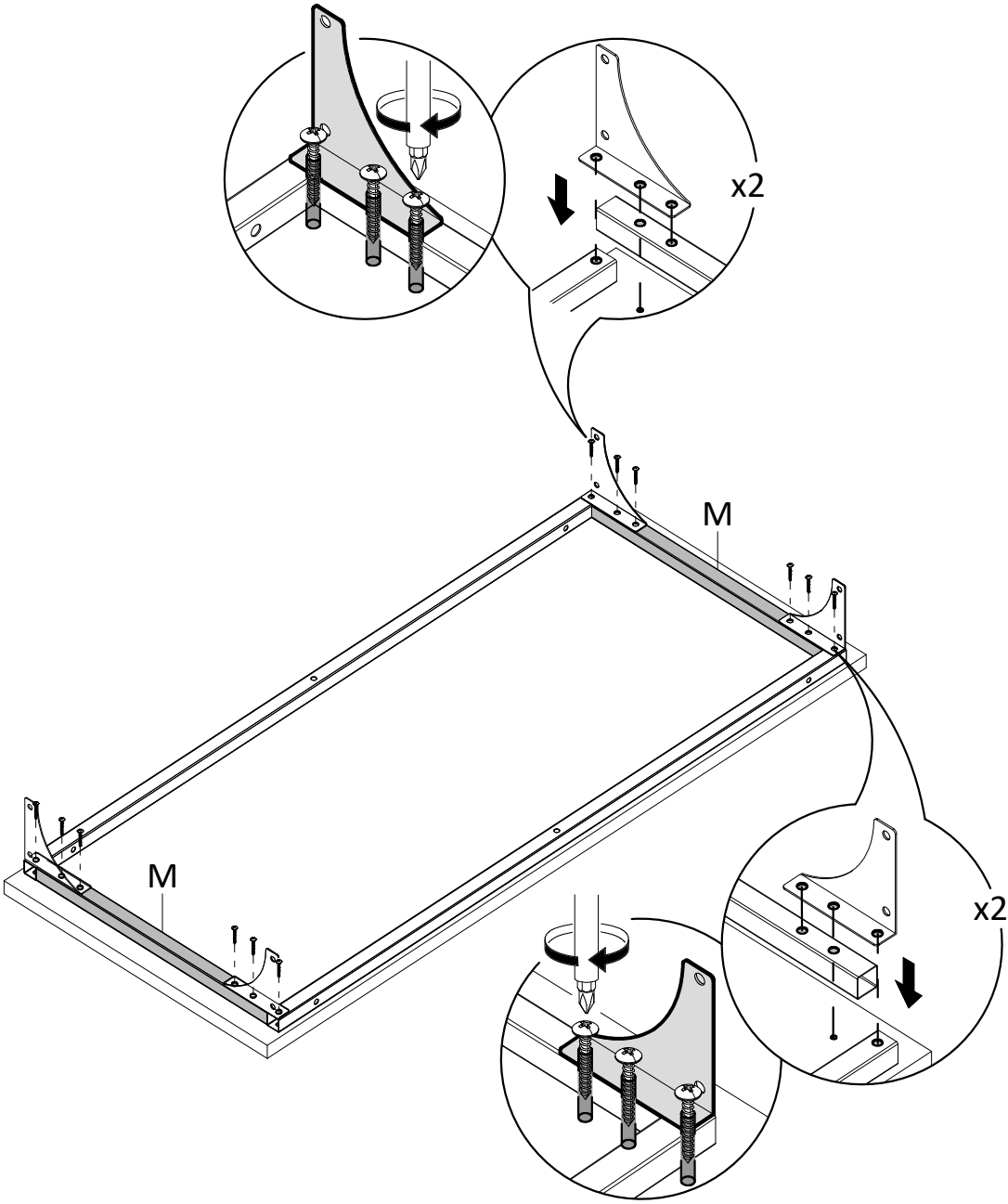

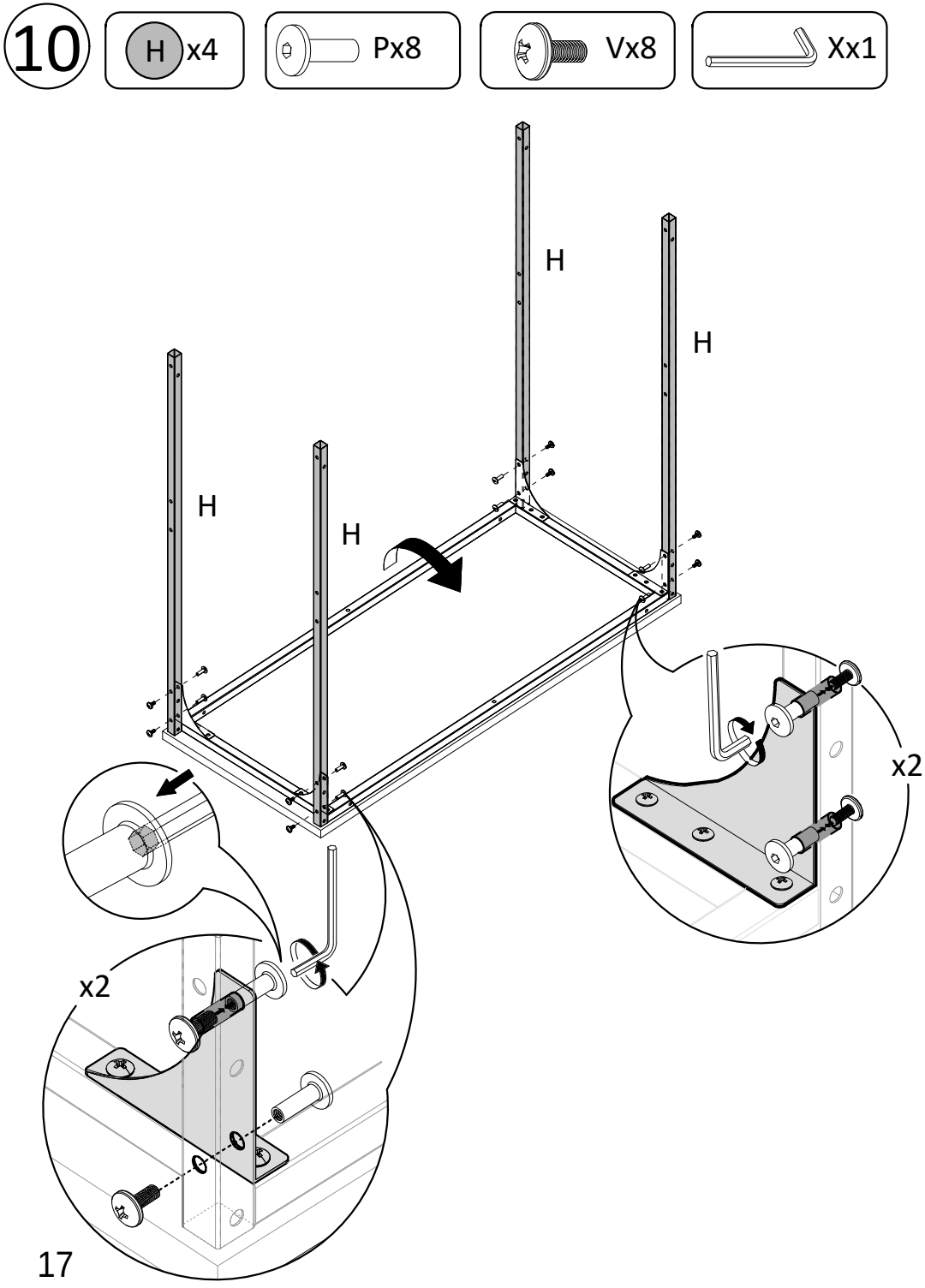
10
H x4
Px8
Vx8
Xx1
H
H
H
H
x2
x2

11

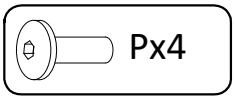

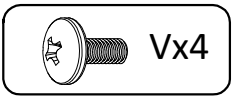

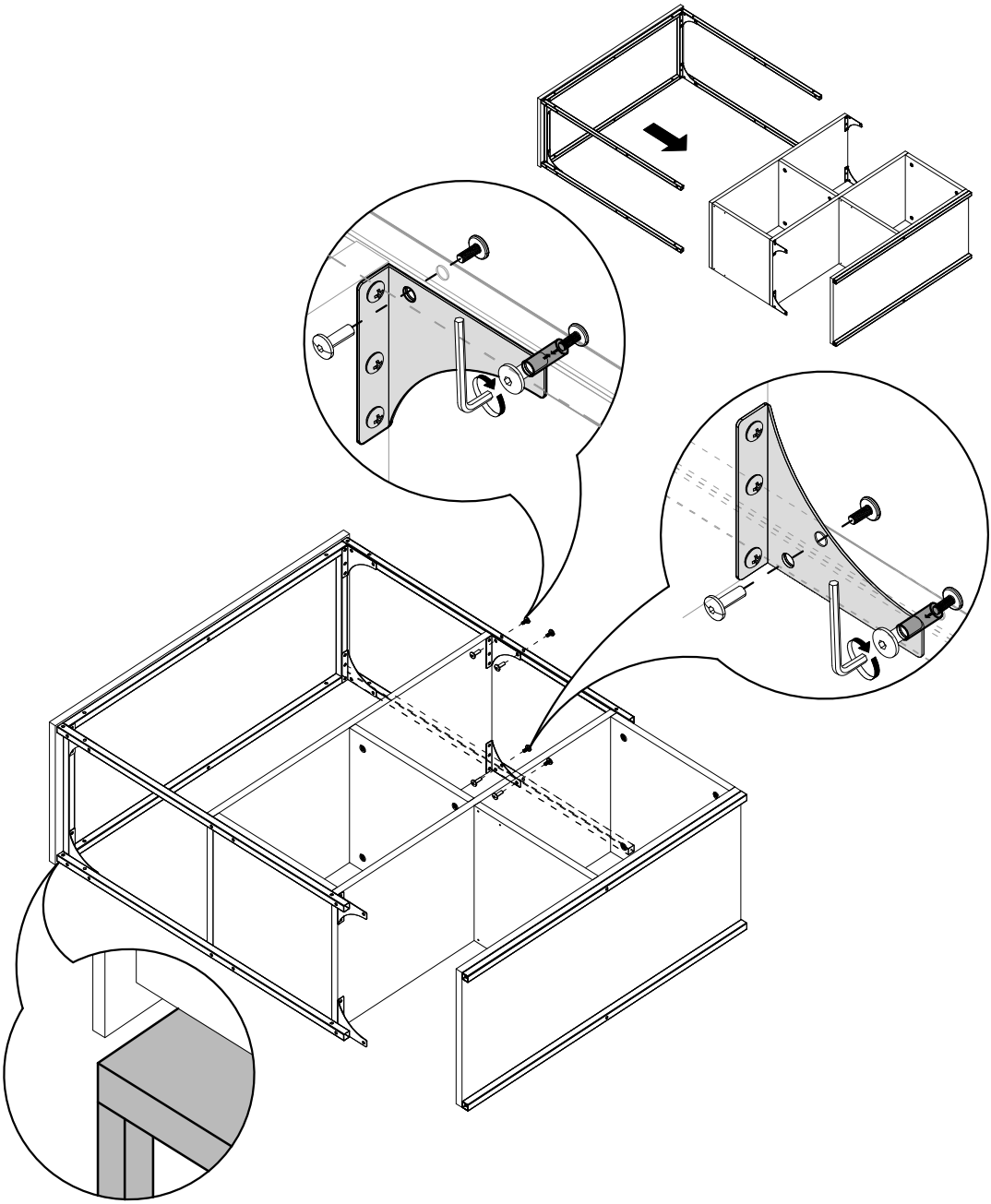

12

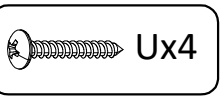

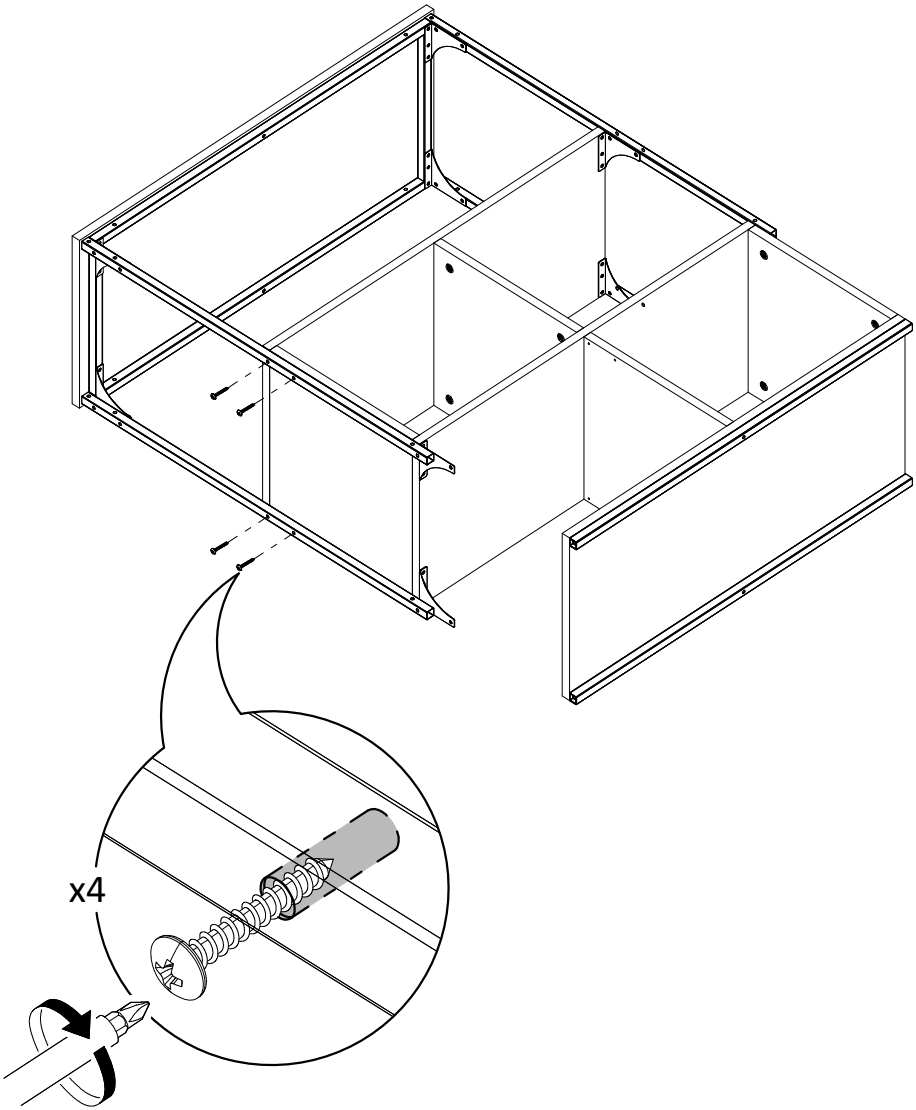

13 N x4

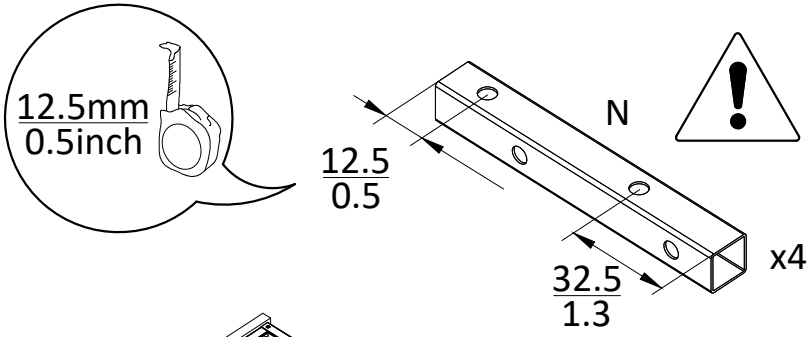

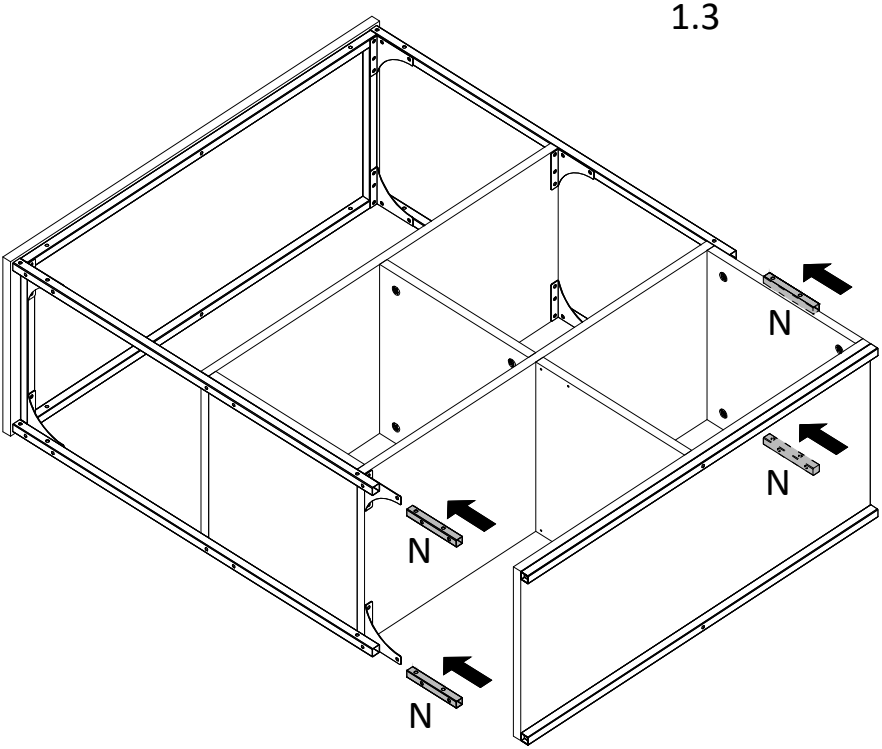

14

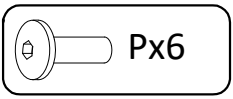

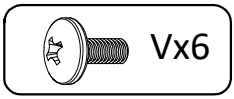

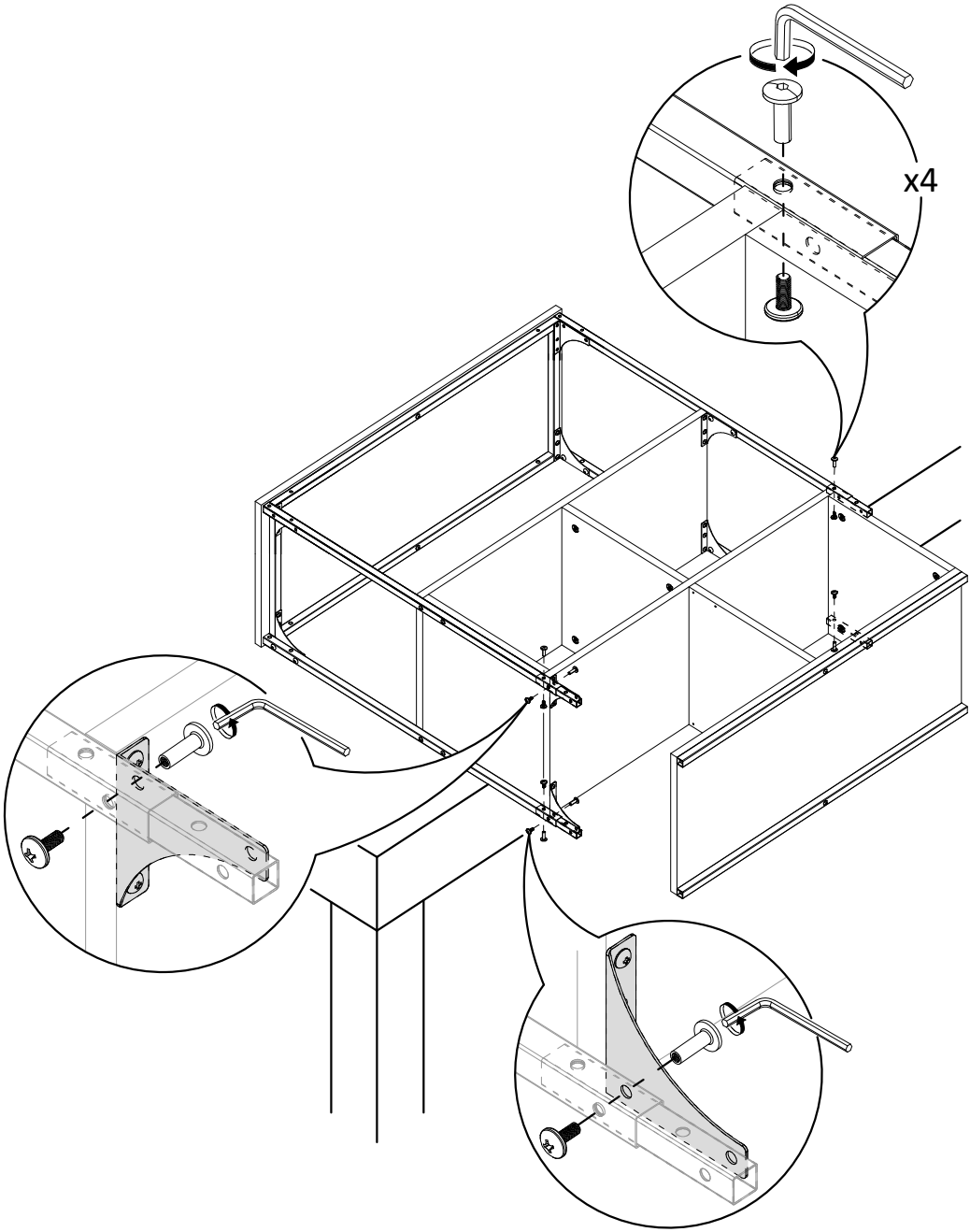

15

K x2

Ux4

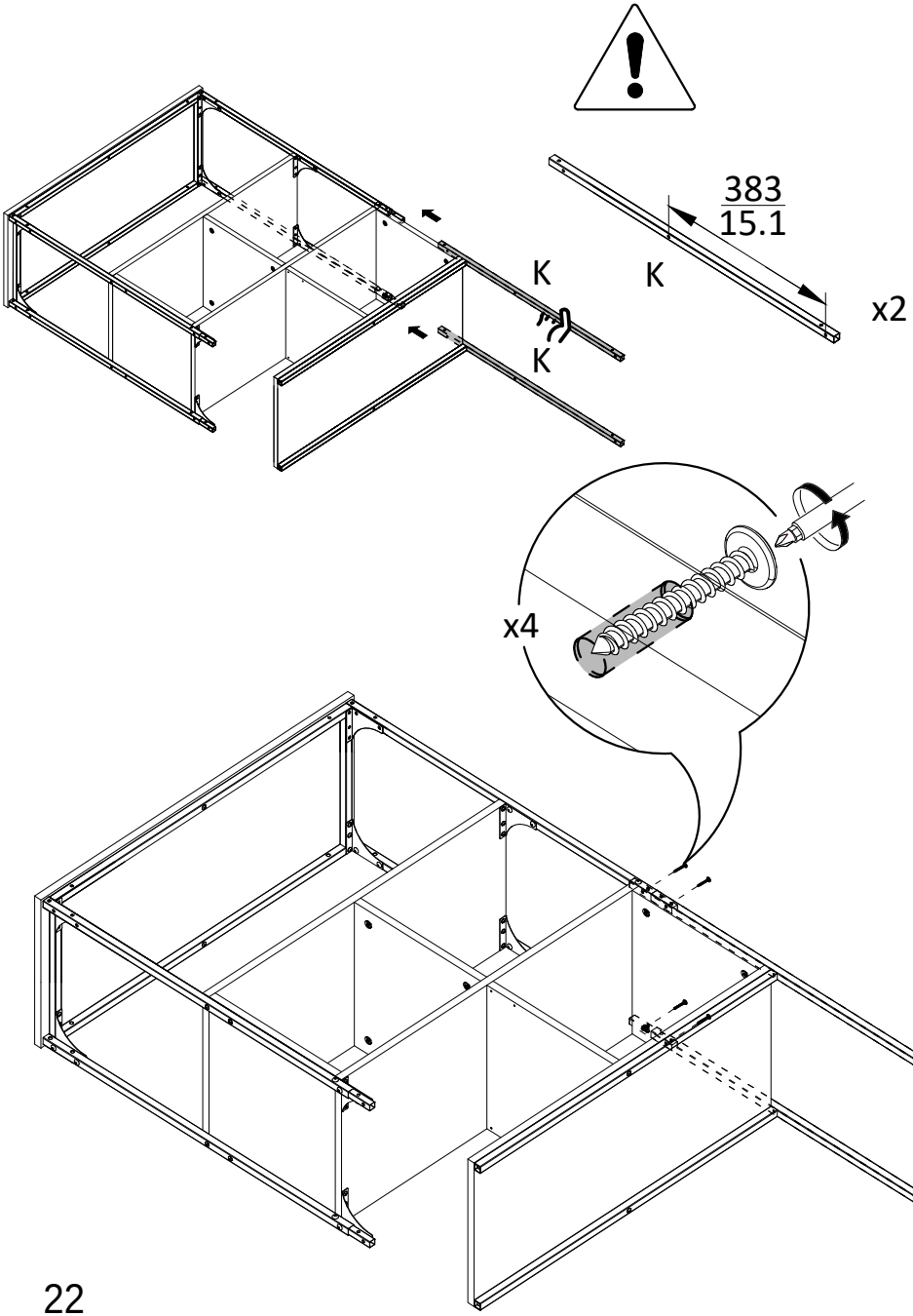

16

K x2

Px2

Vx2

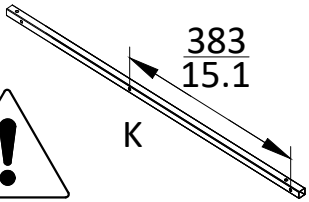

x2

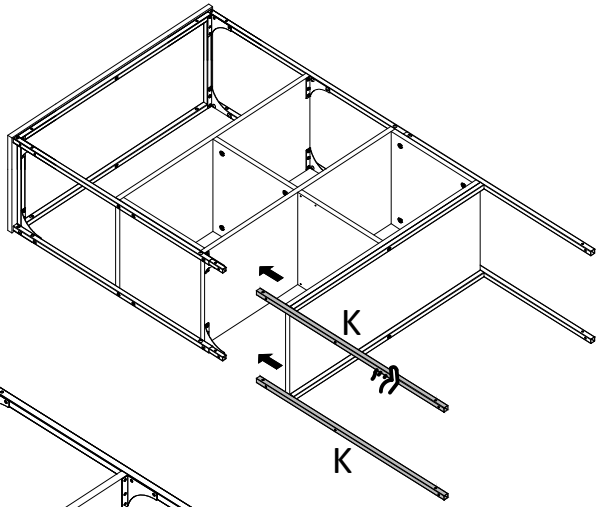

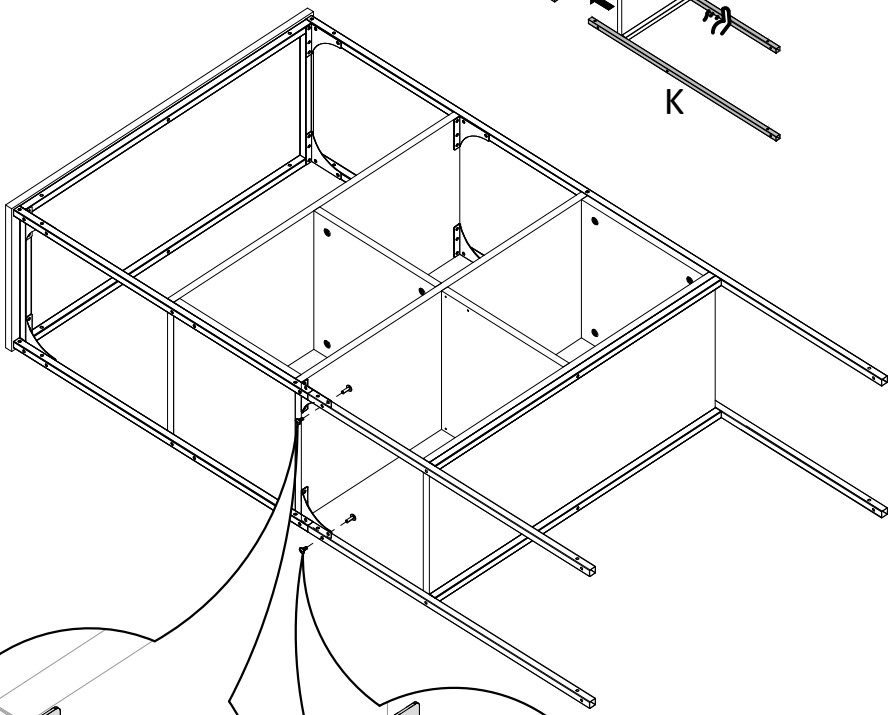

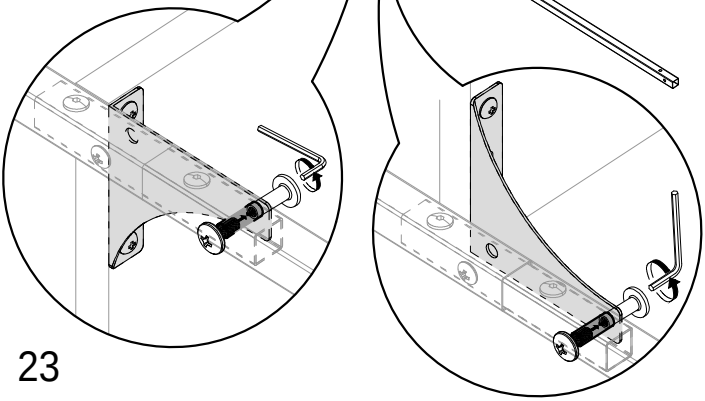

17

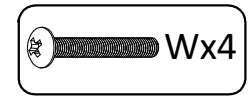

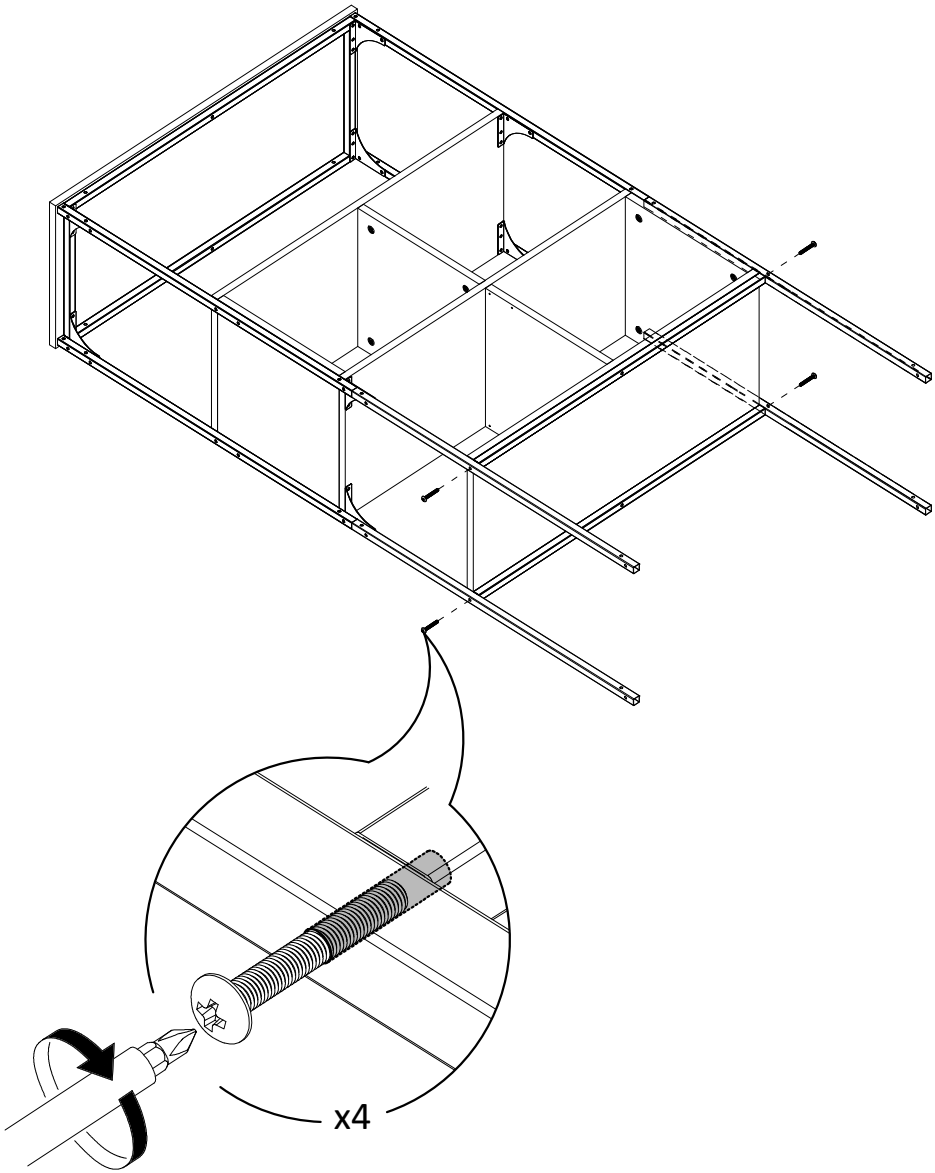

18

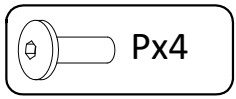

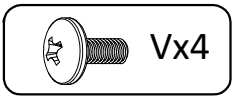

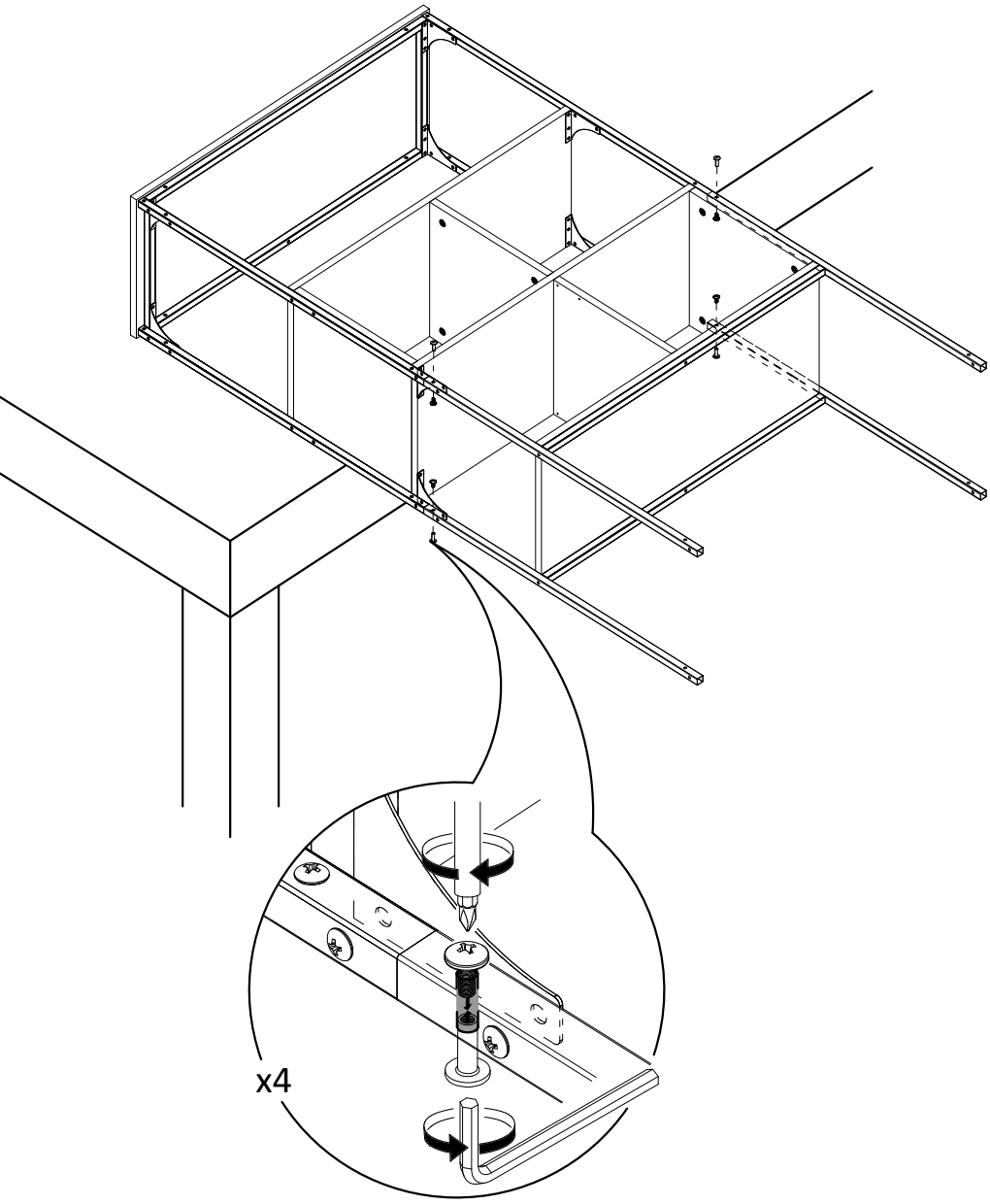

19

C x1 J x2

Ux2

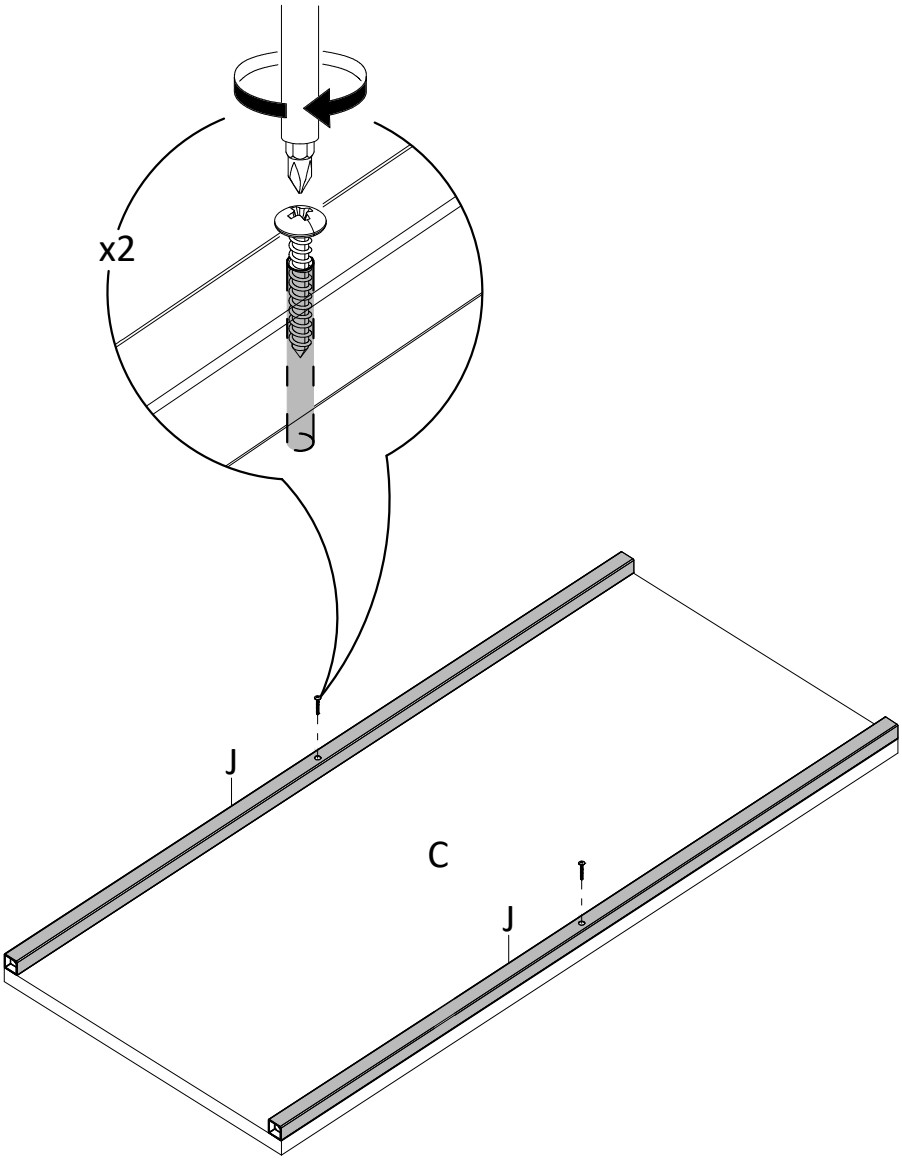

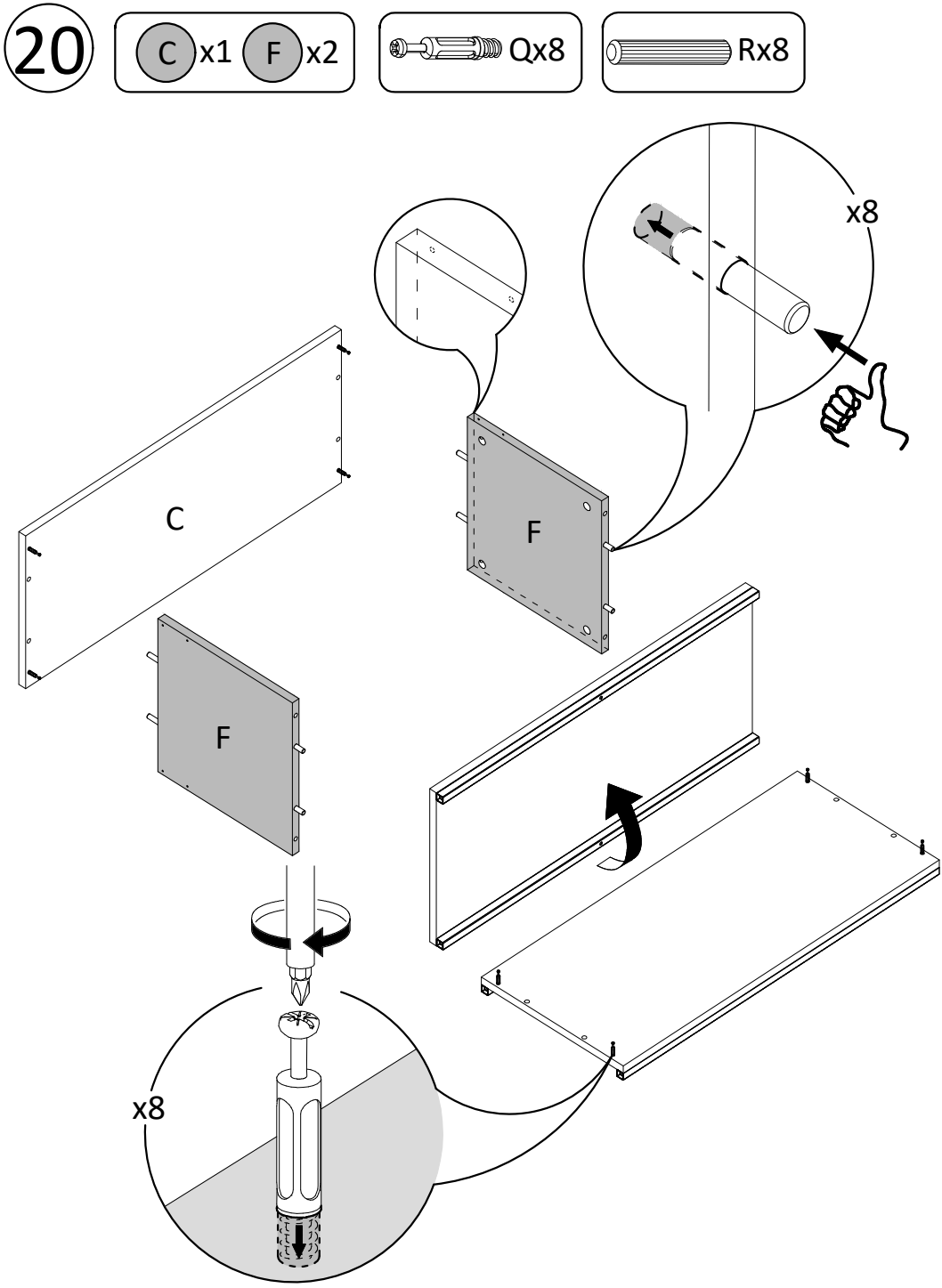
20
C x1
F x2
Qx8
Rx8
x8
C
F
F
x8

21



Ox8

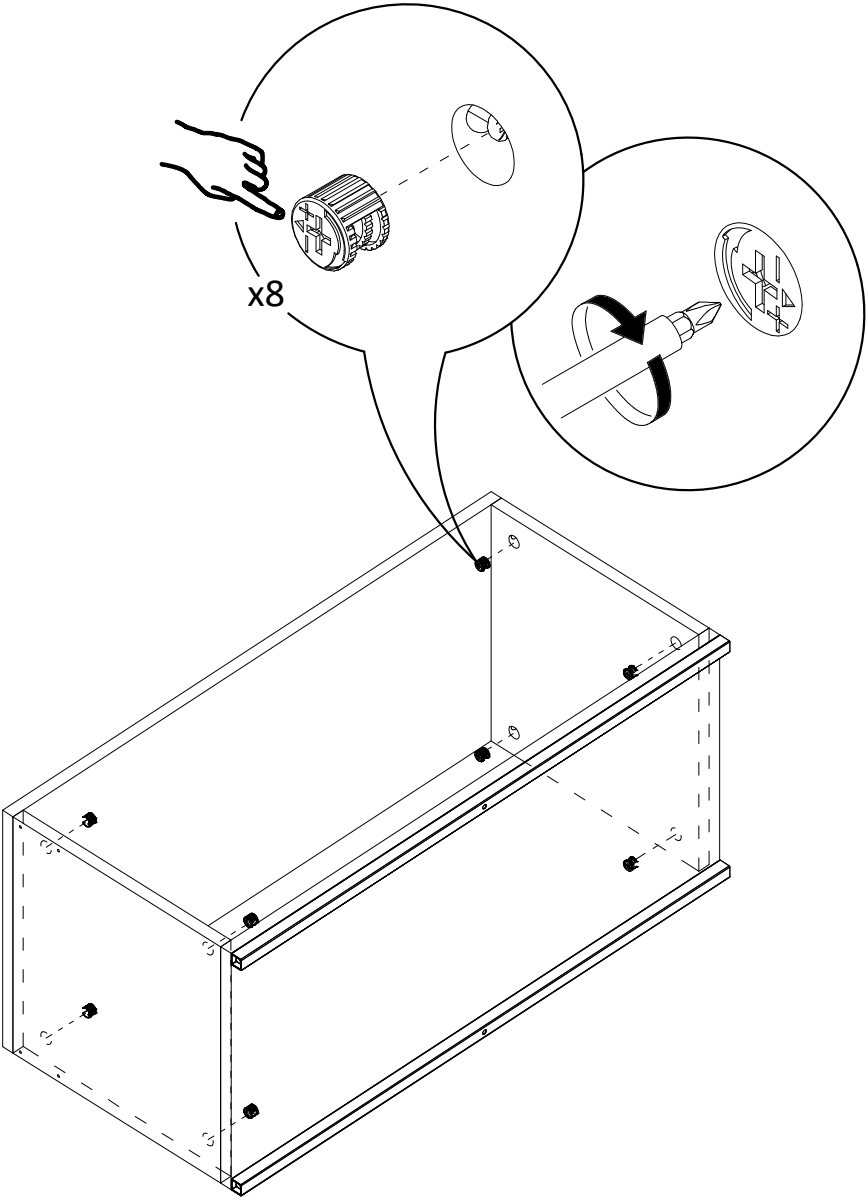

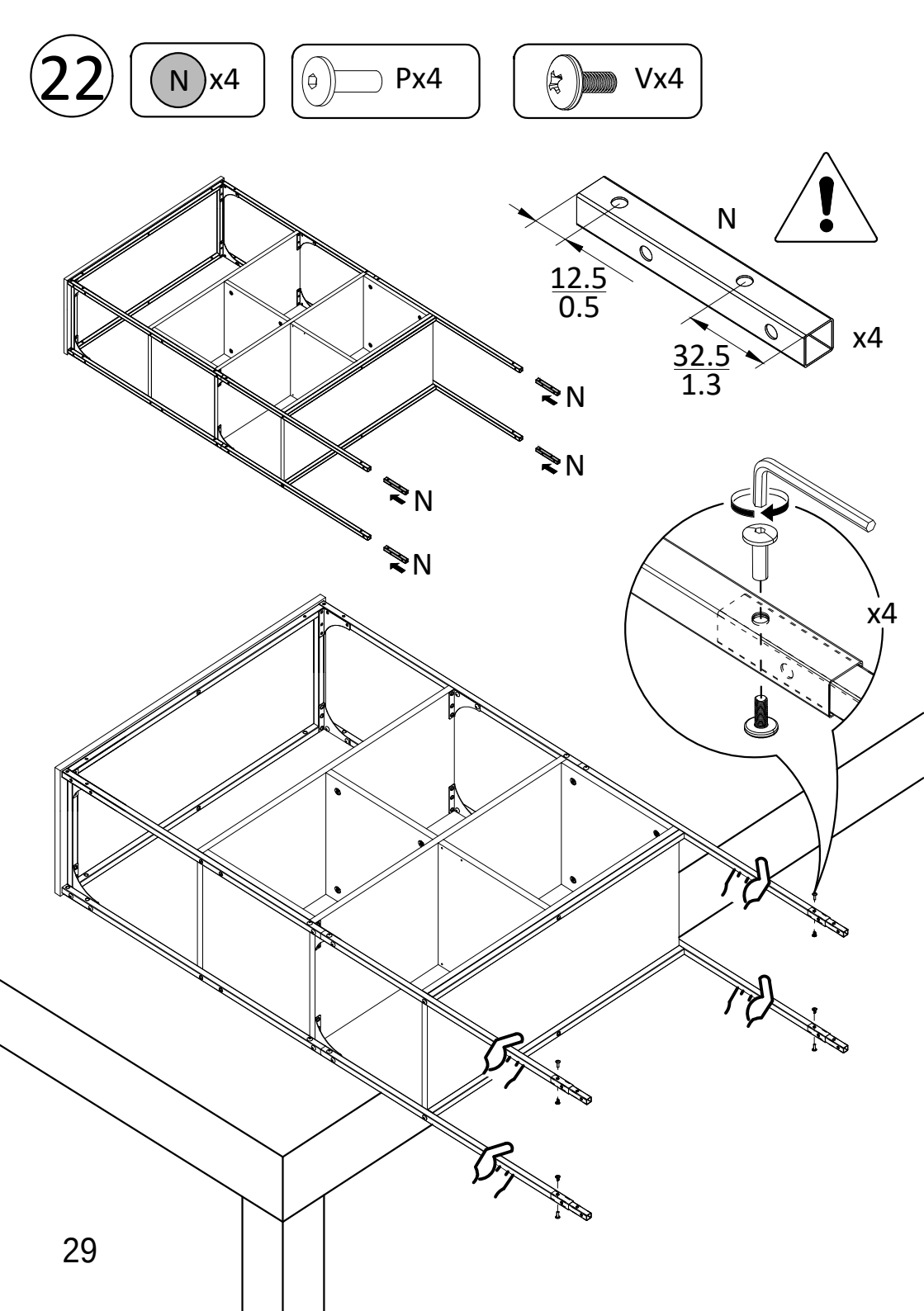
22
N x4
Px4
Vx4
N
12.5
0.5
32.5
1.3
x4
N
N
N
N
x4

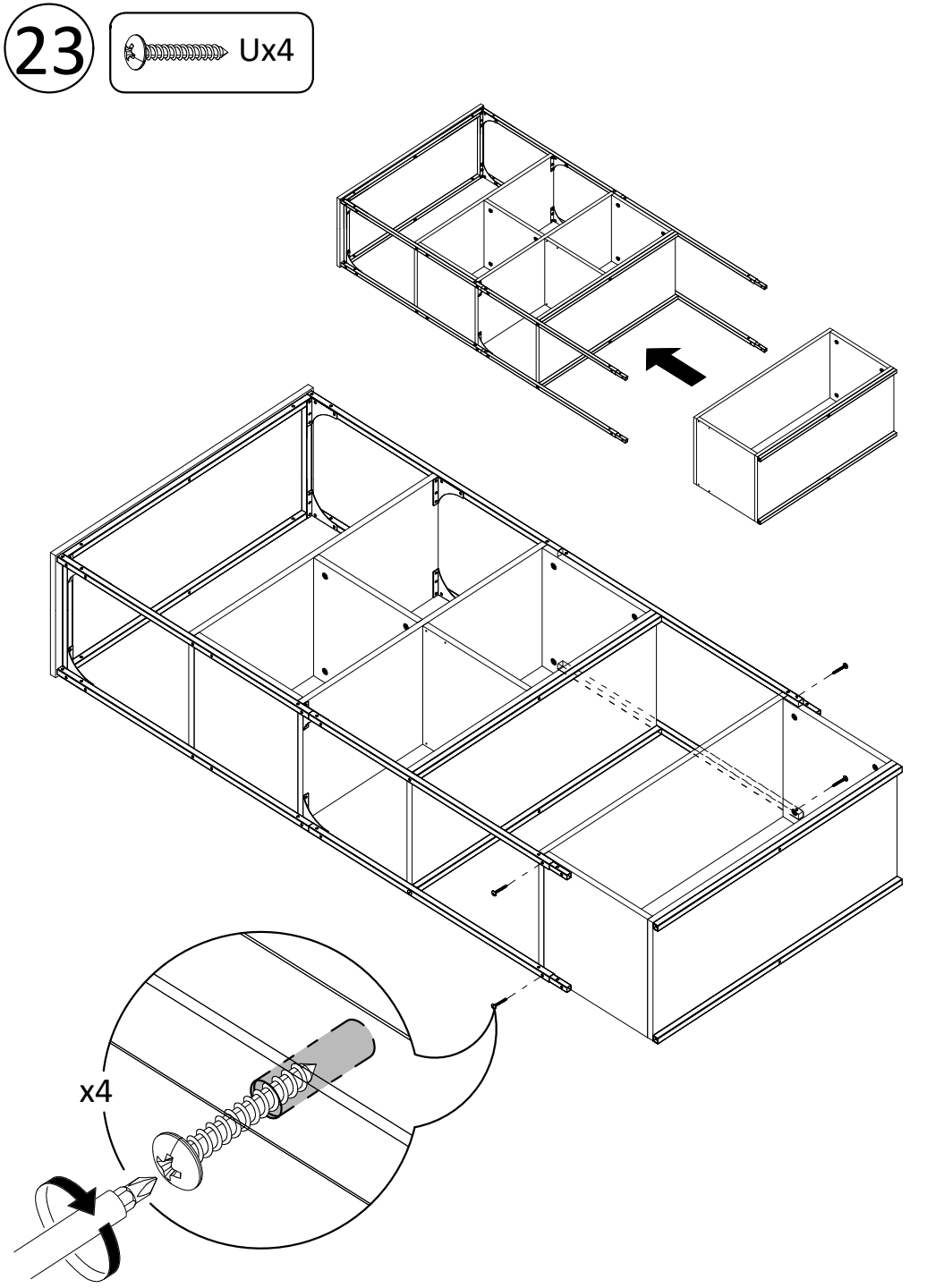
23
Ux4
x4

24 x4 L x4 Yx4

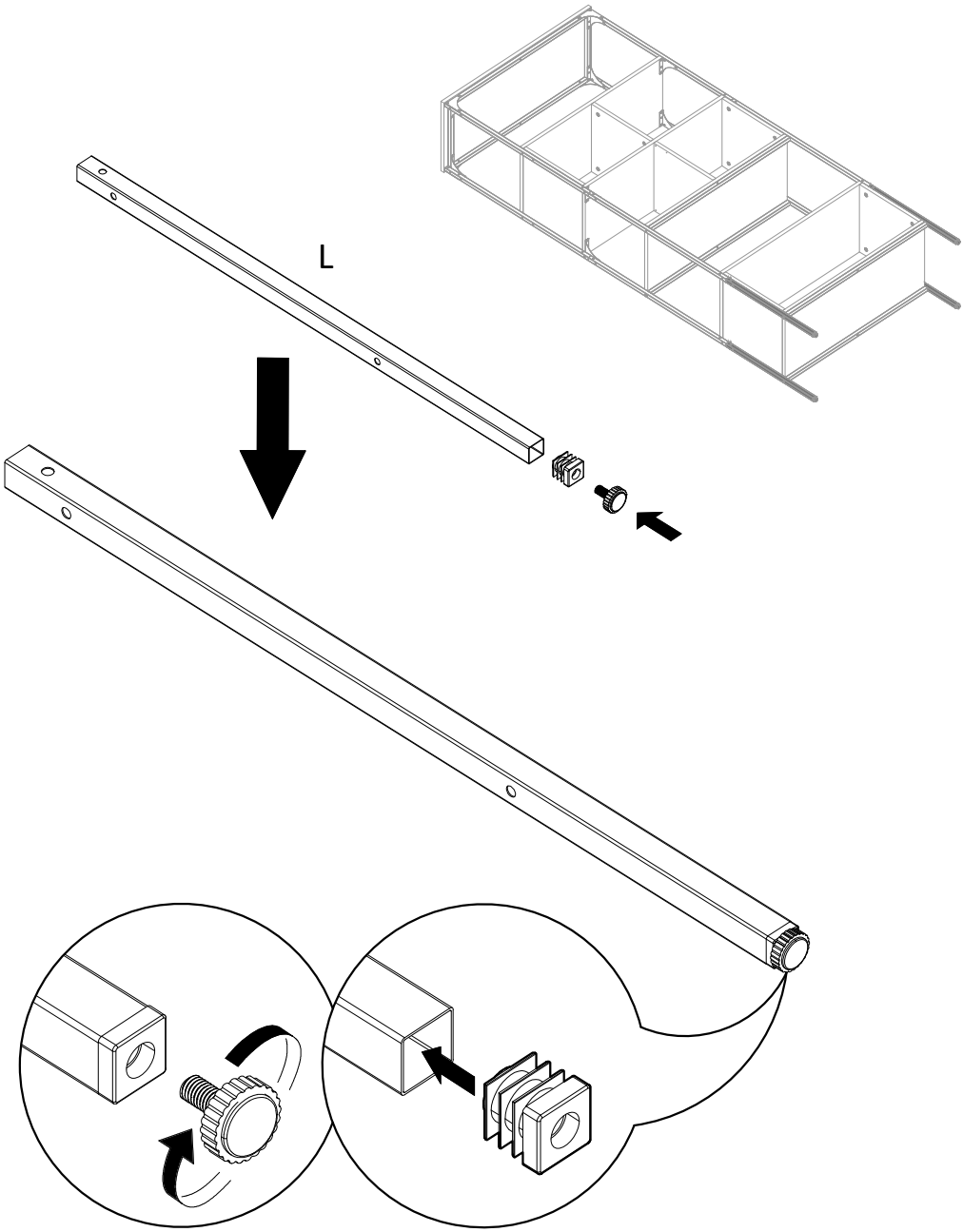

25



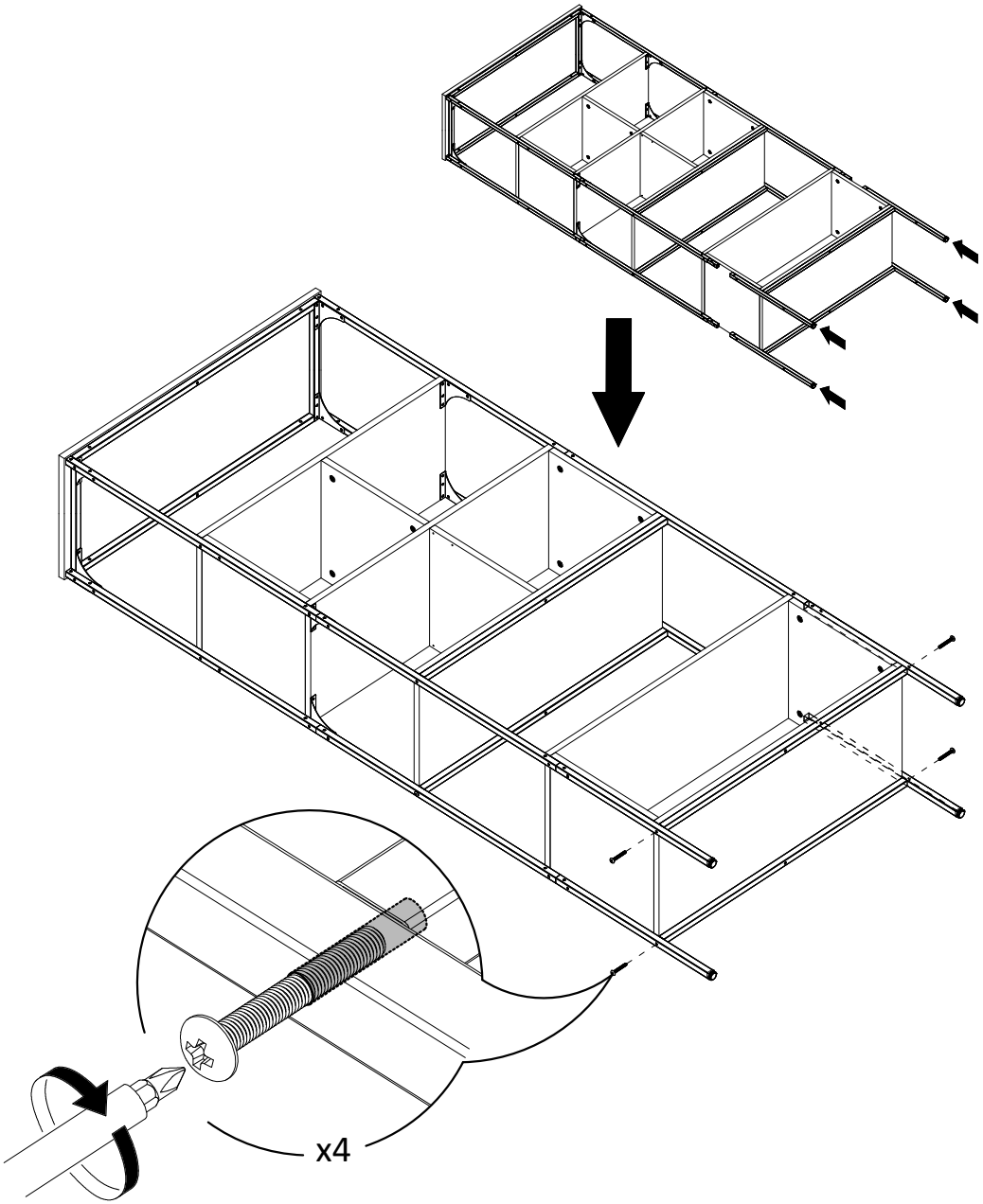

26

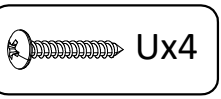

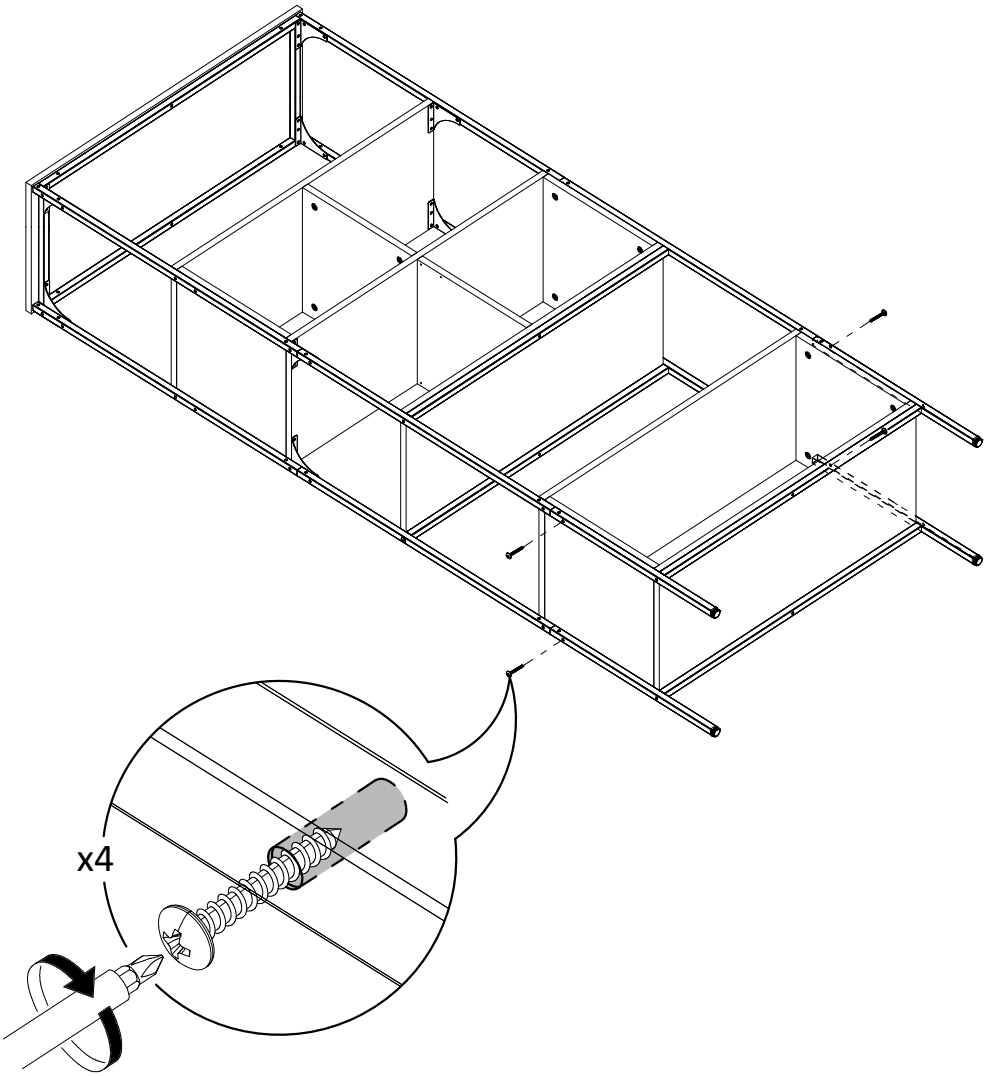

27

Px4

Vx4

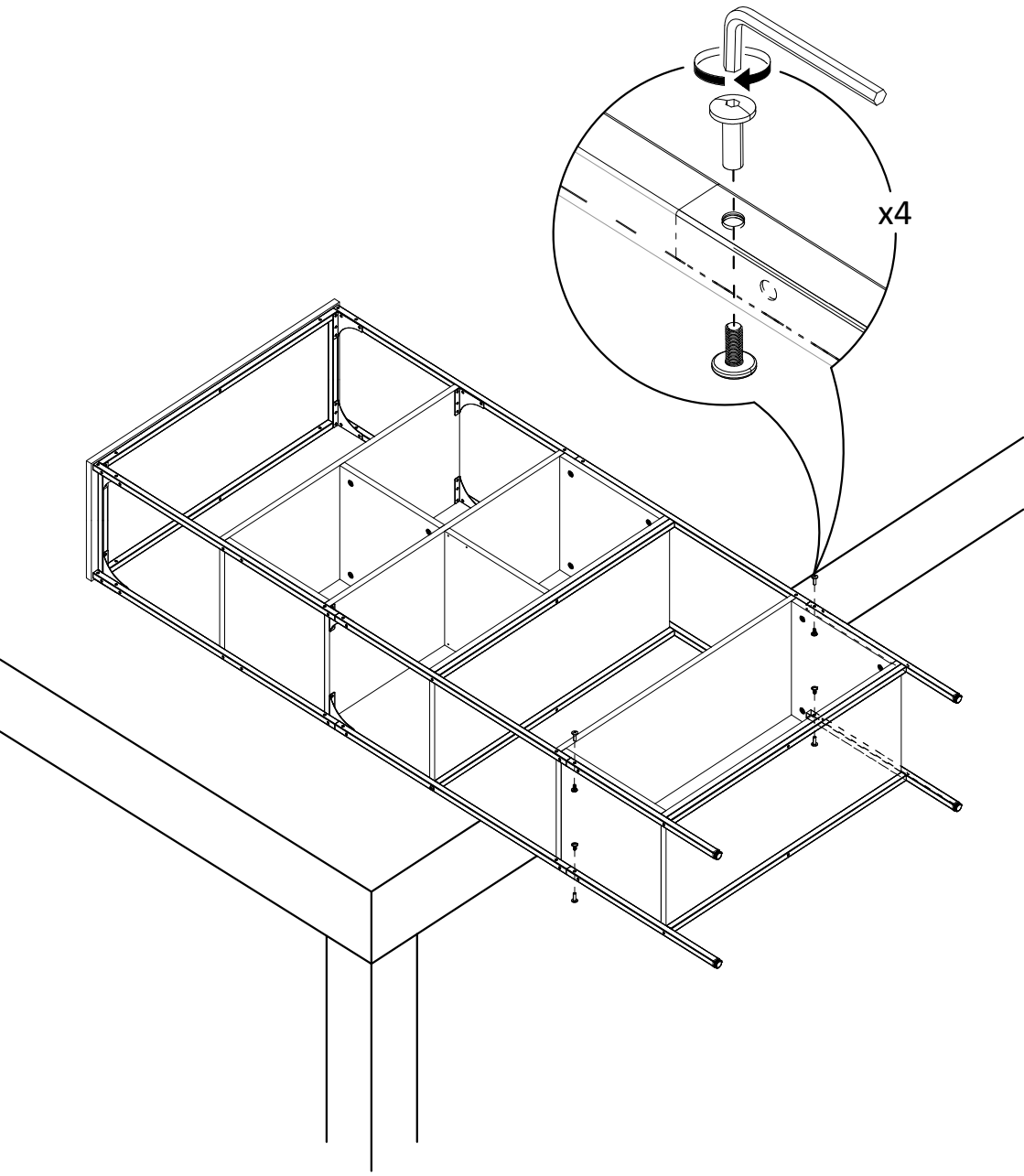

28



ADx4

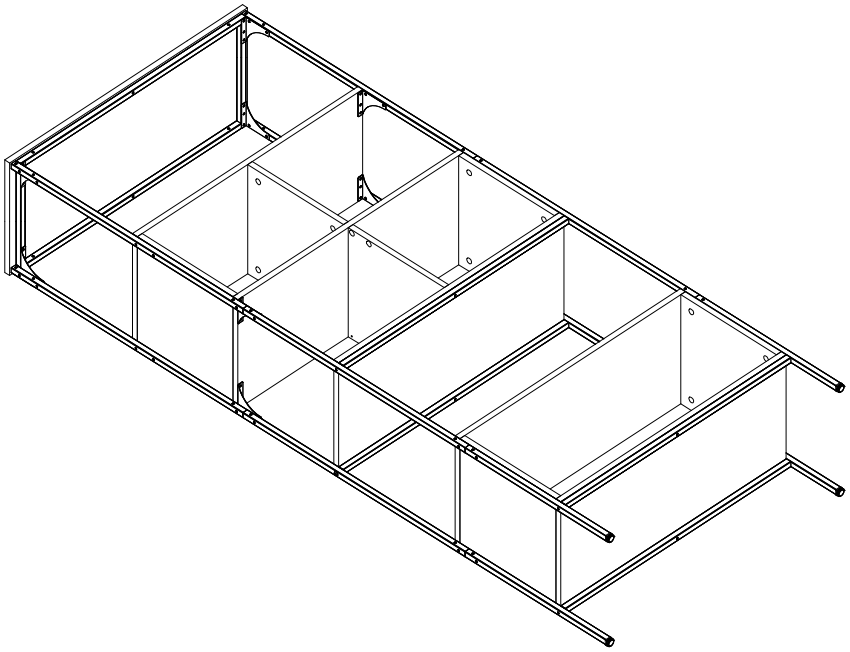

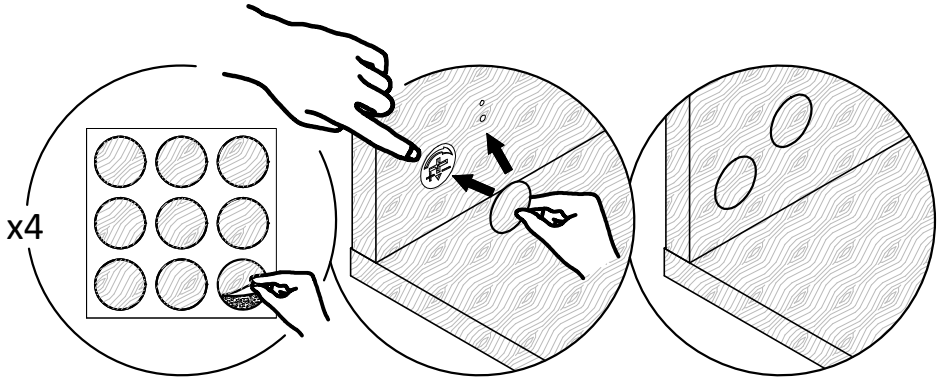

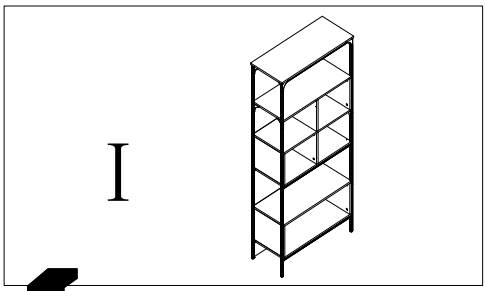

29

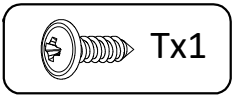

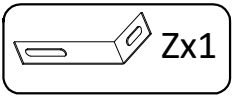

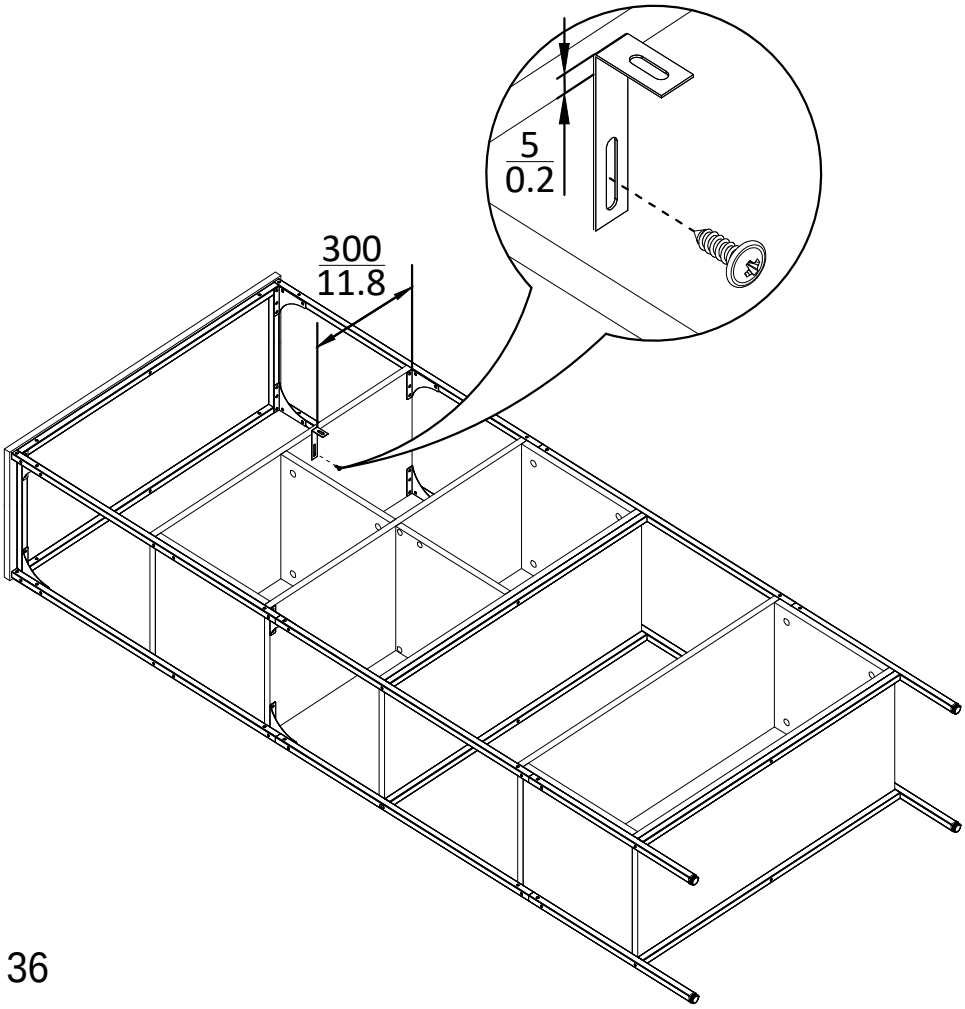

30

E x1 G x2

Sx48

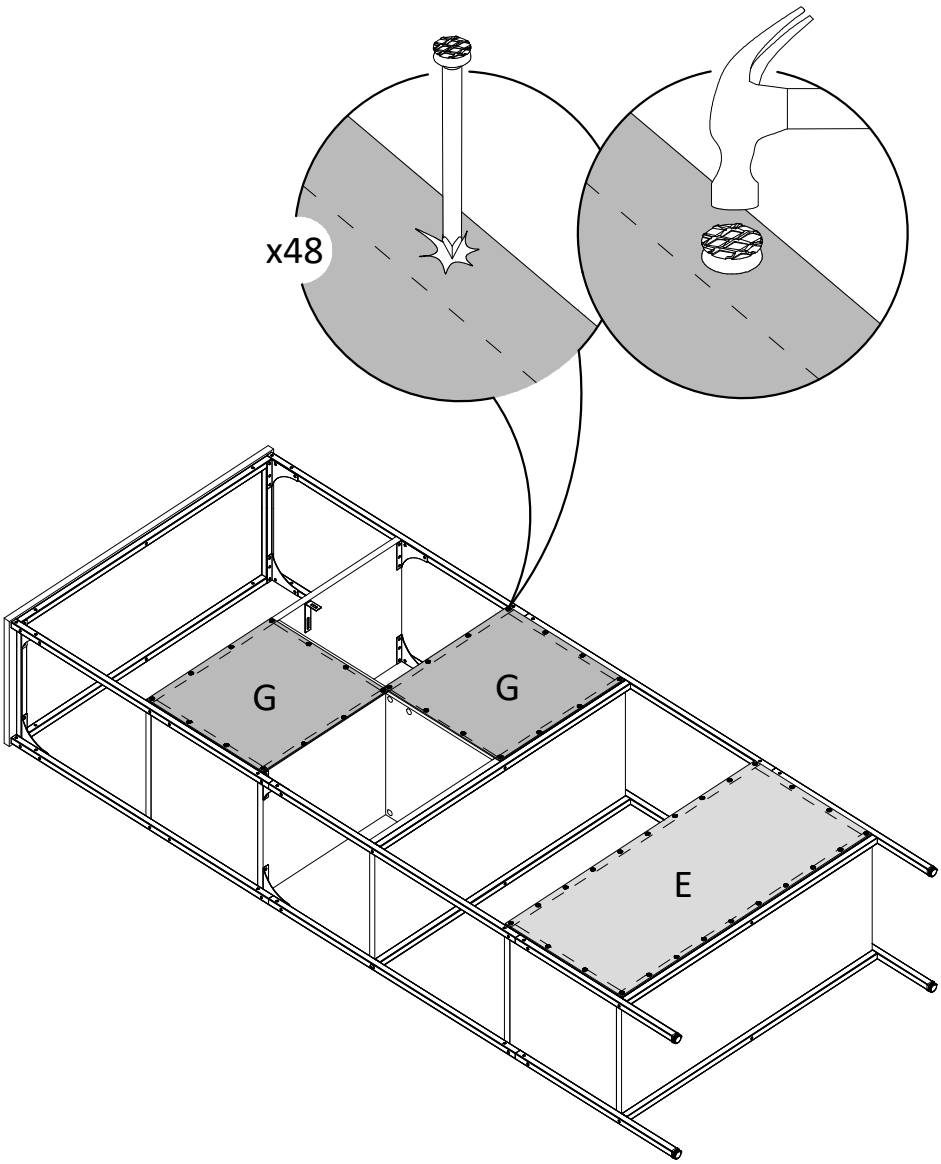

31

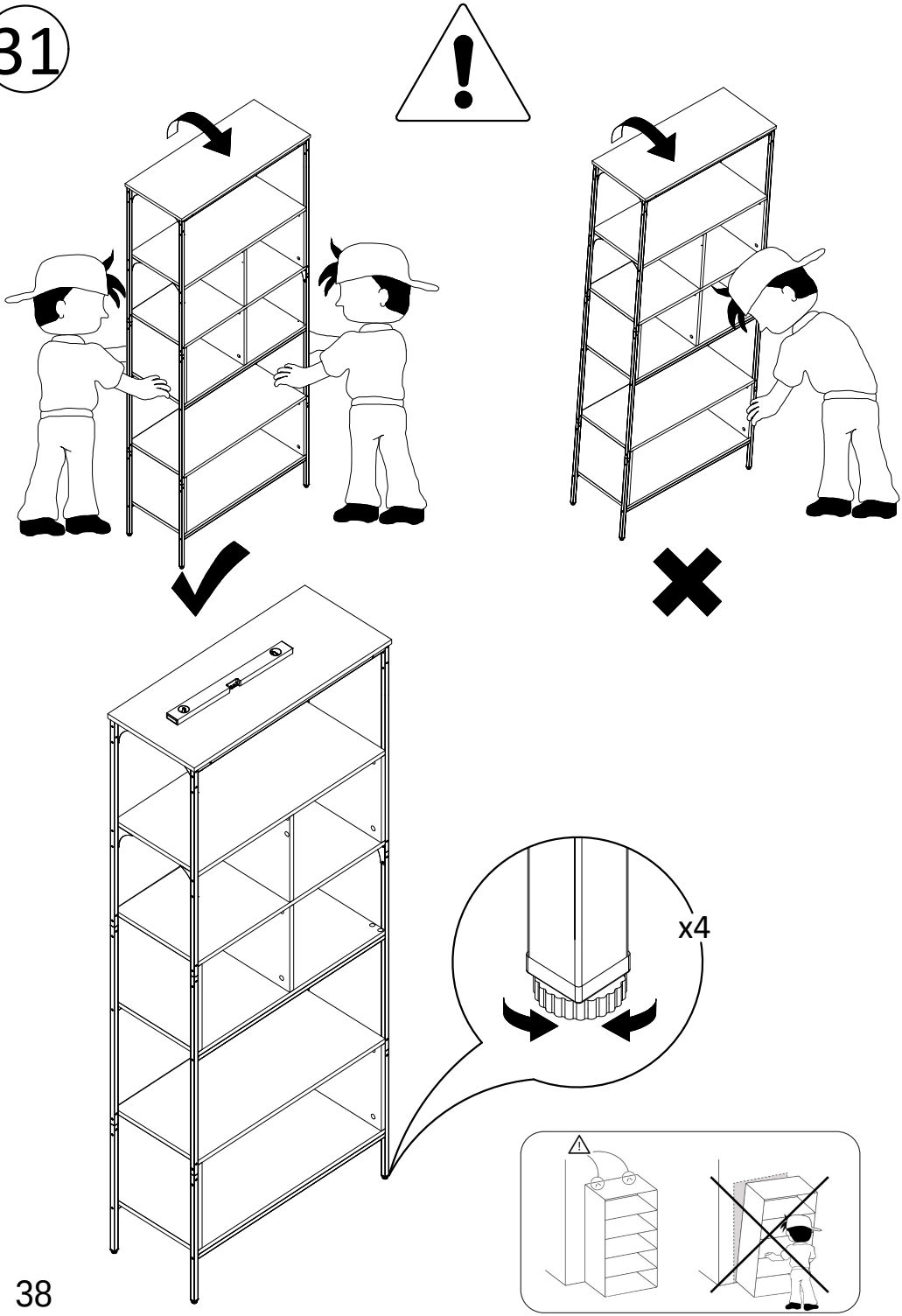

32

Px12

Vx12

ACx4

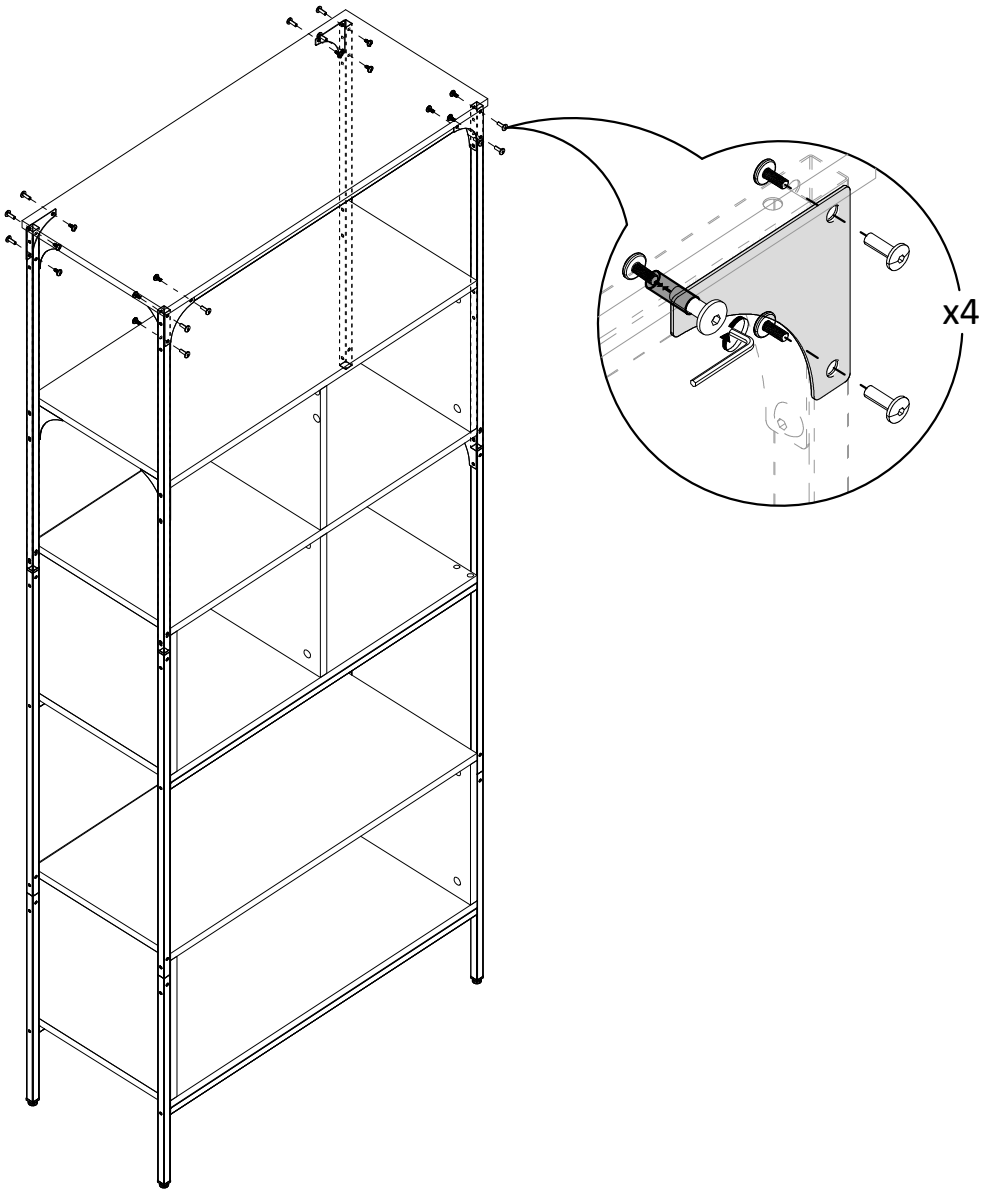

33

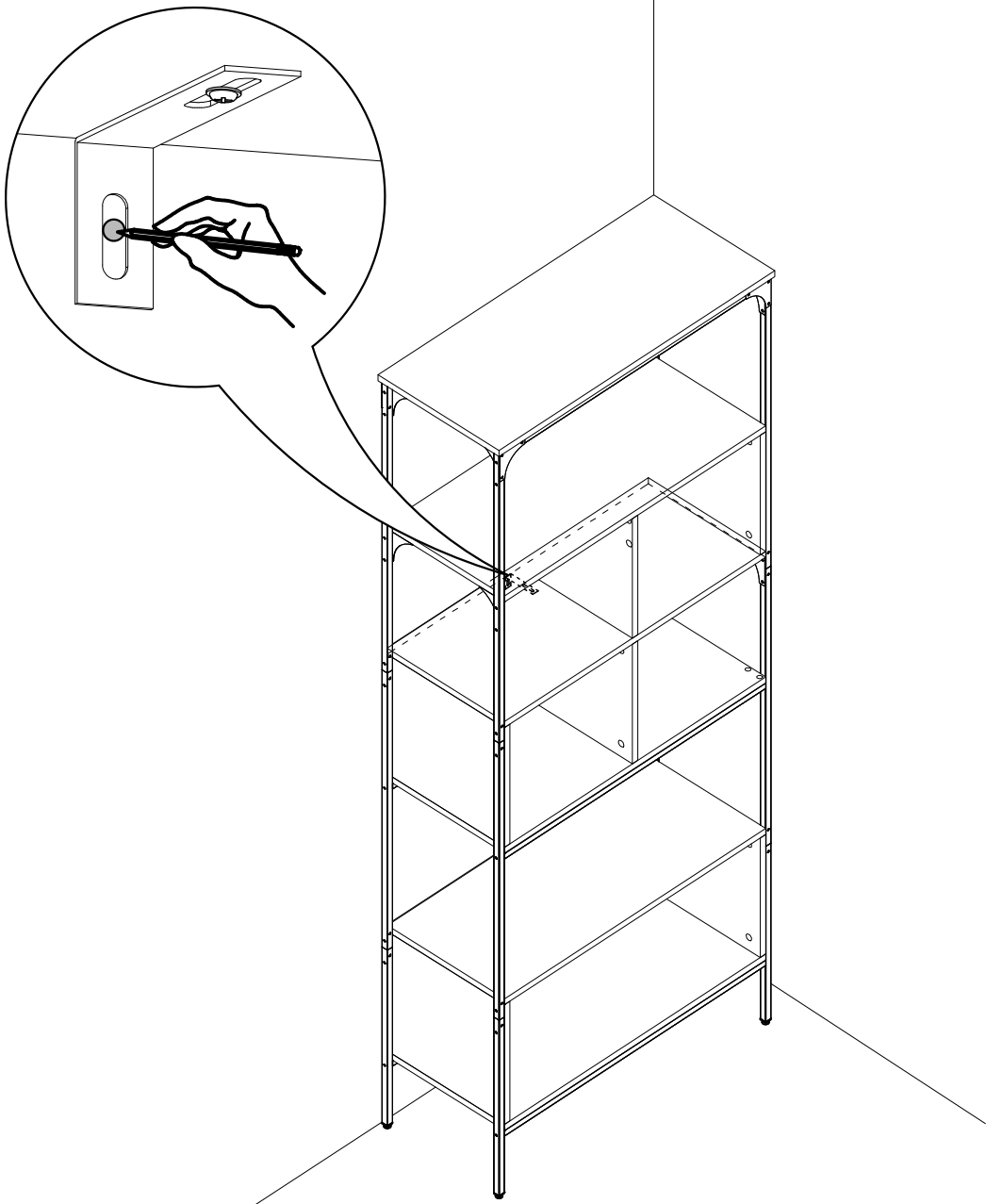

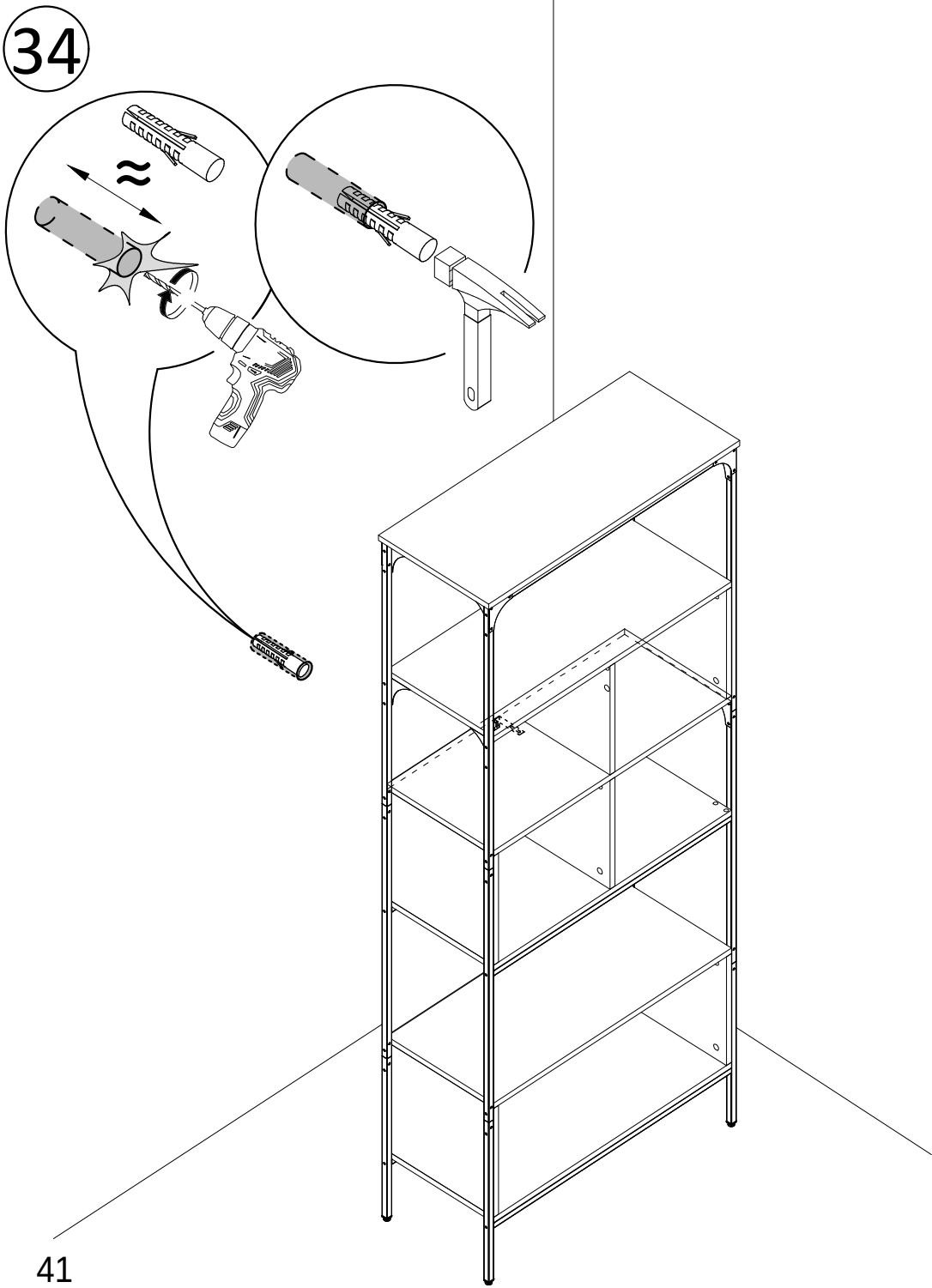
34

35

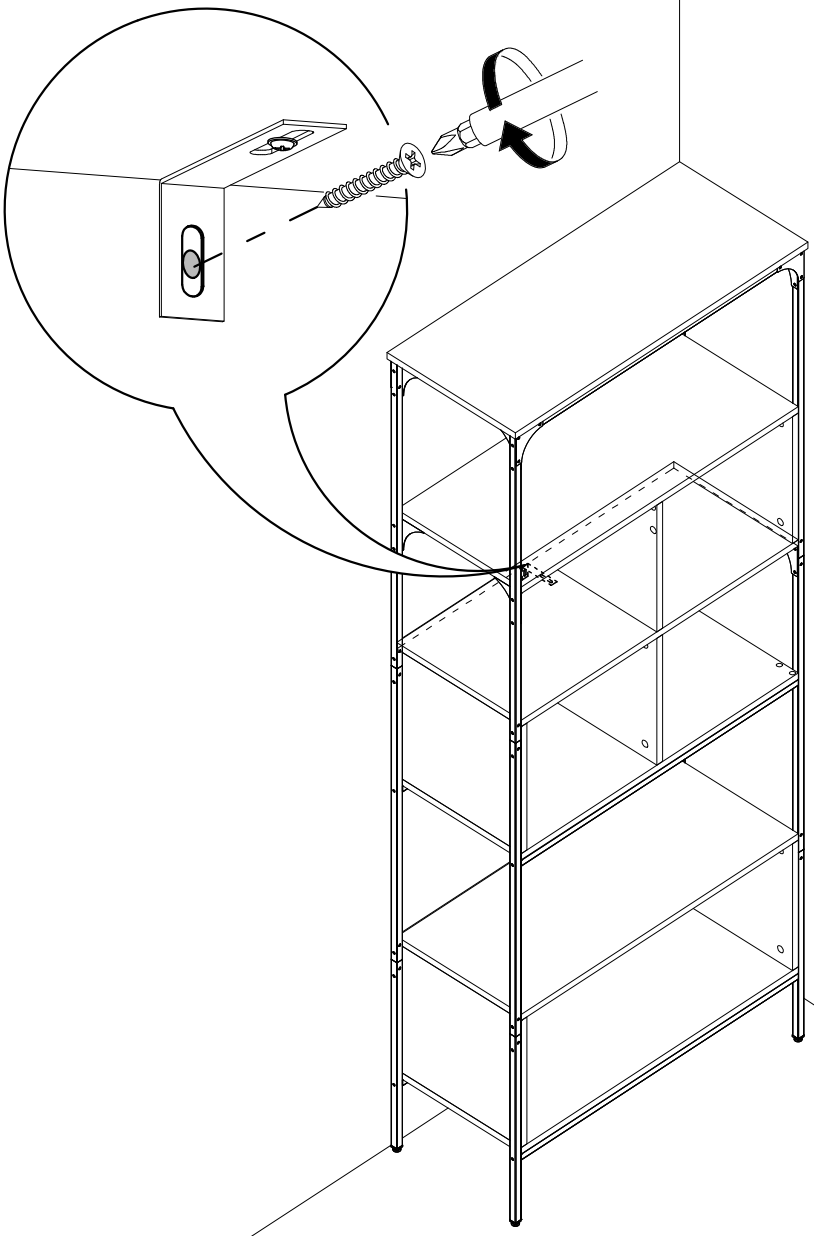

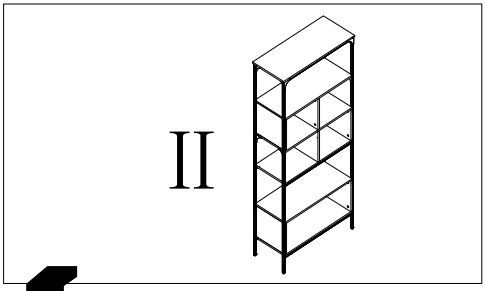

36

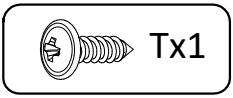

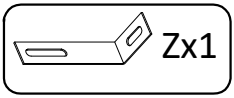

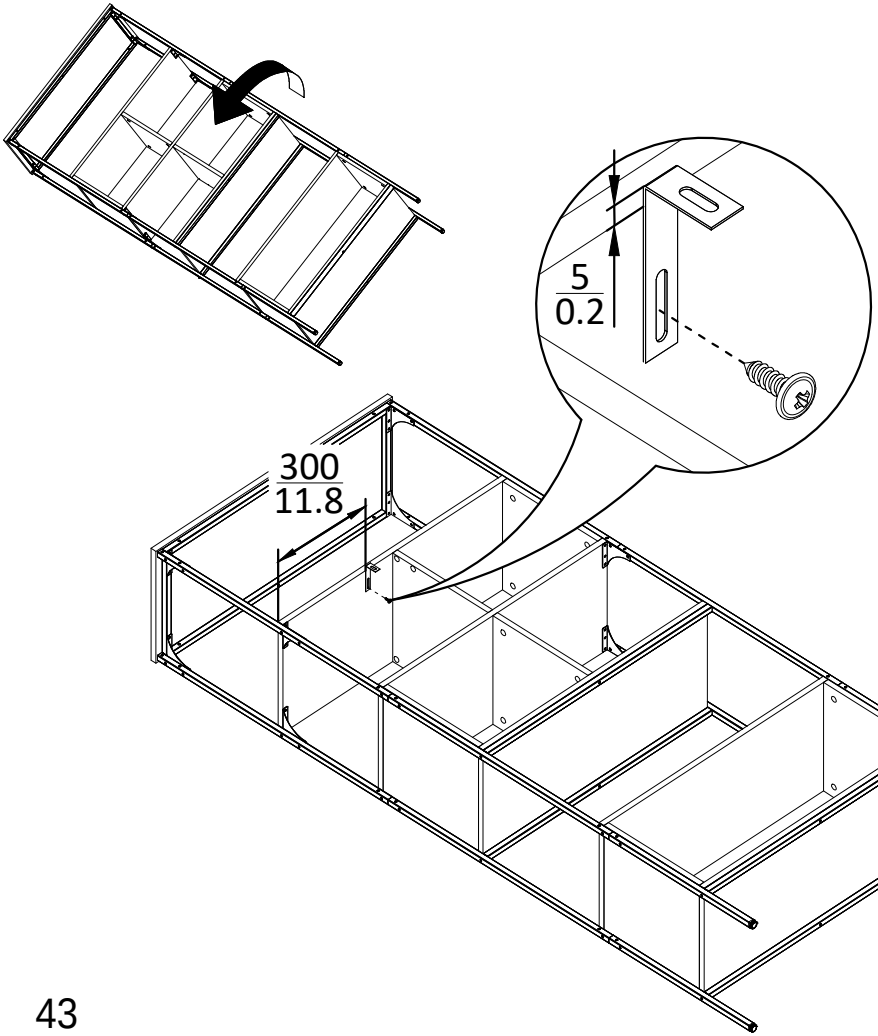

37

E x1 G x2

S x48

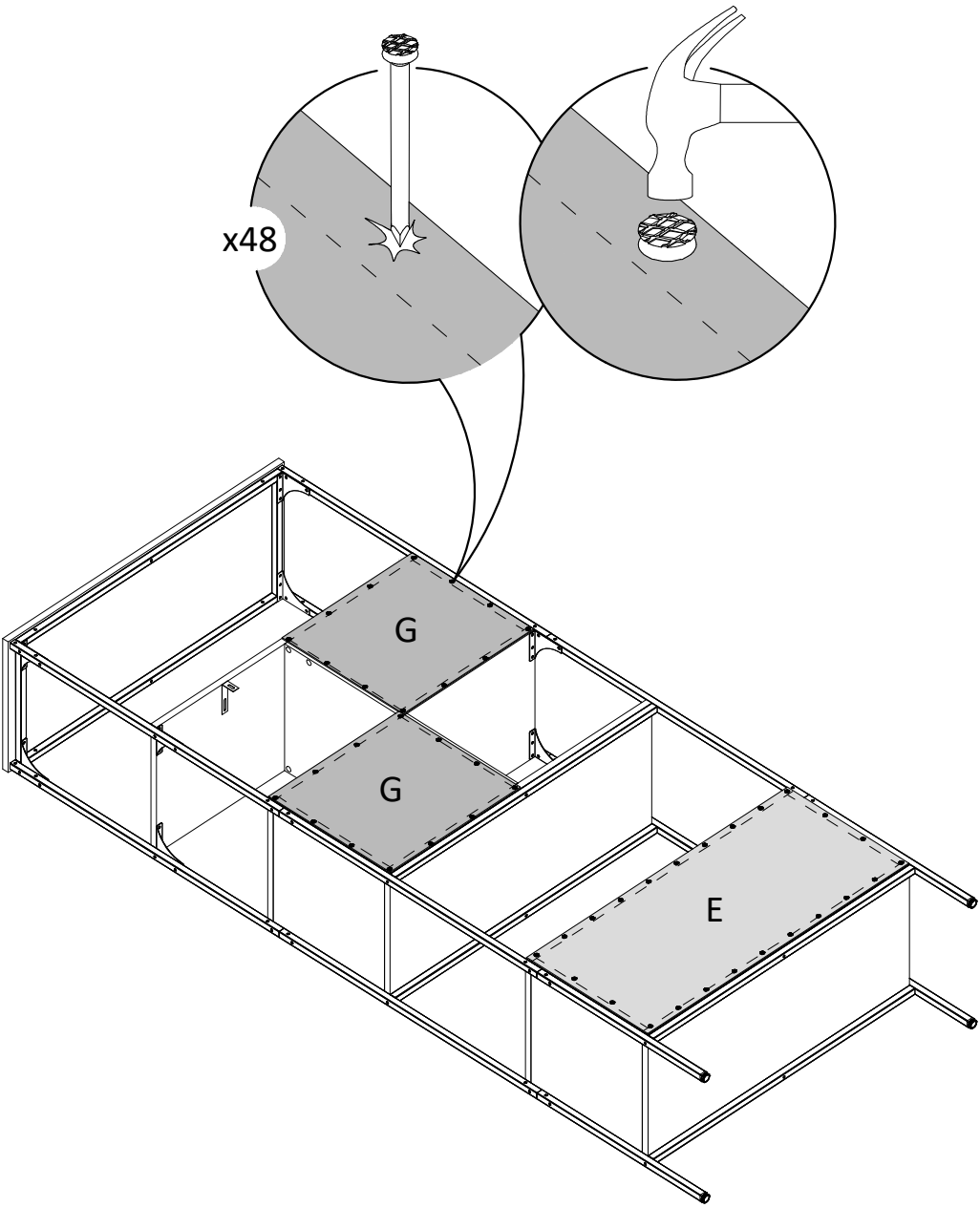

38

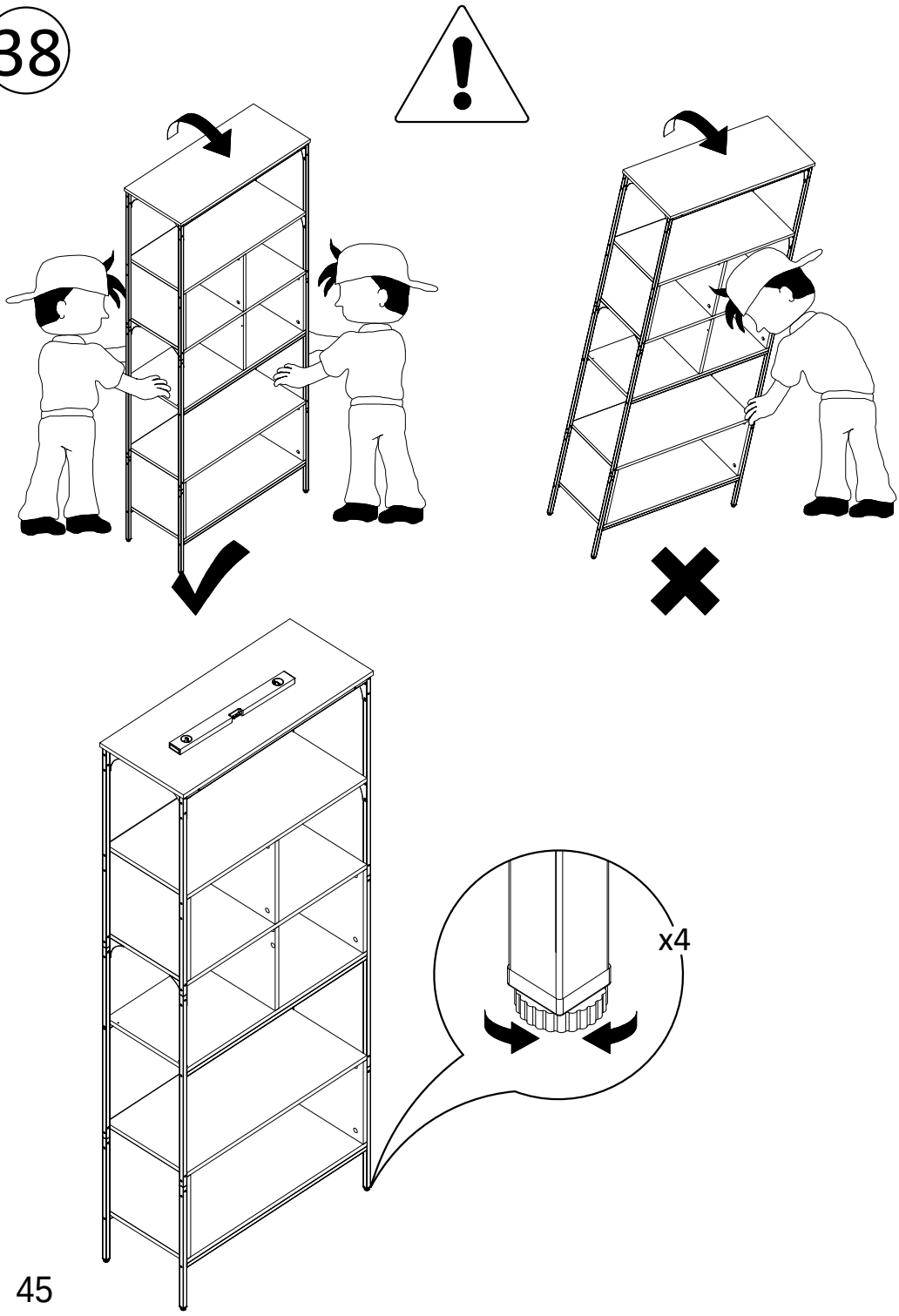

39

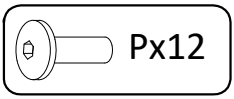



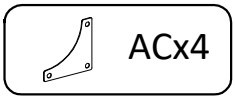

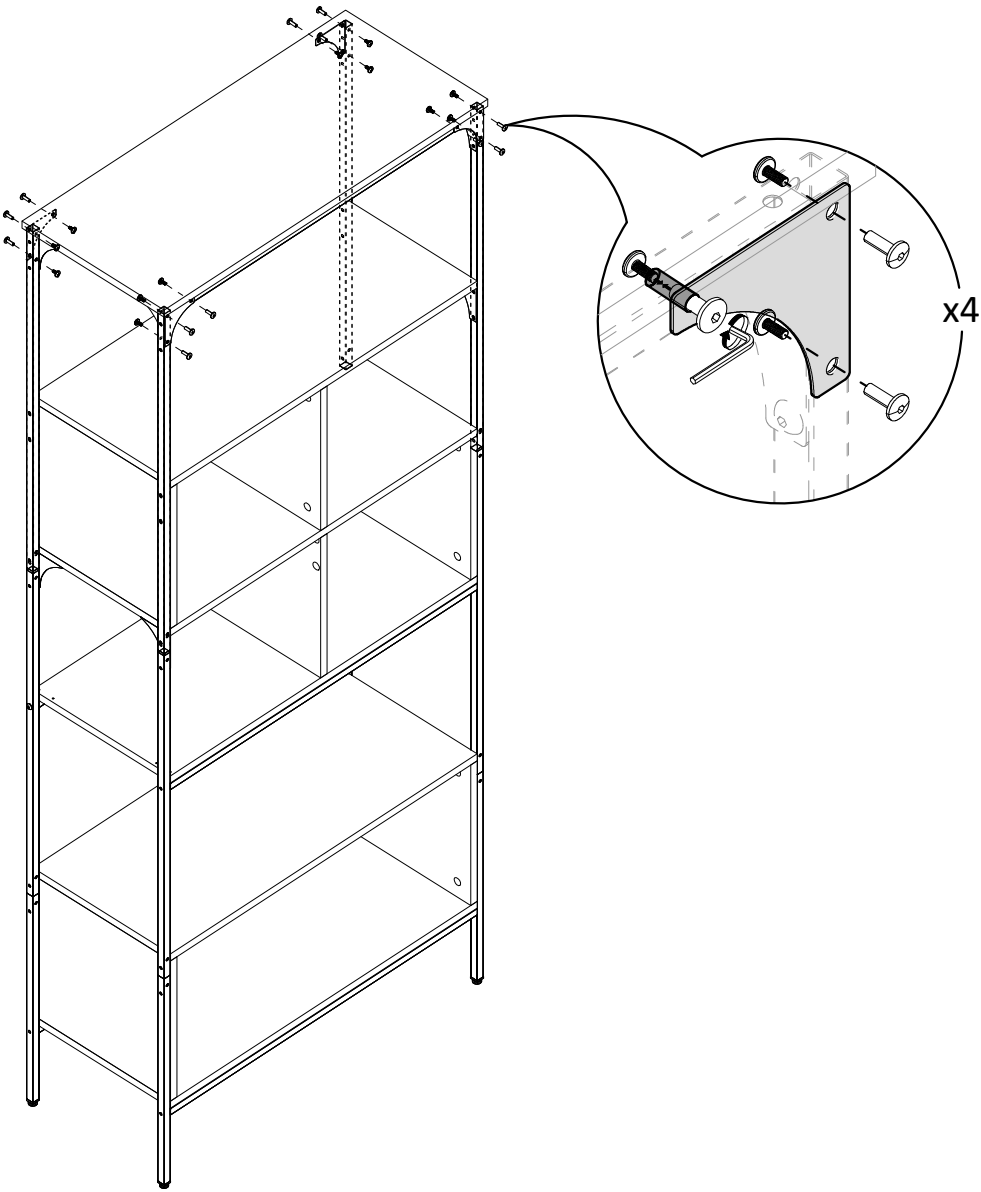

40

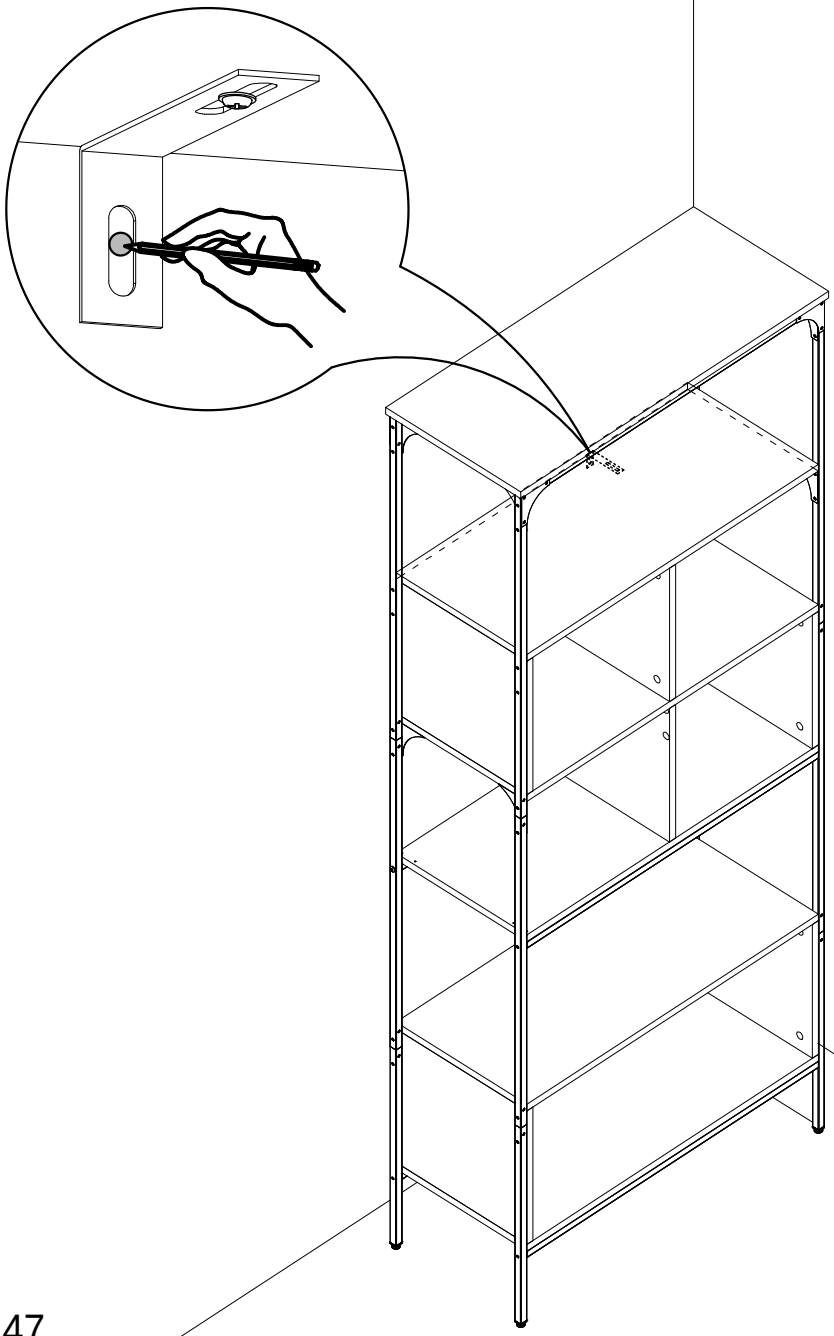

41

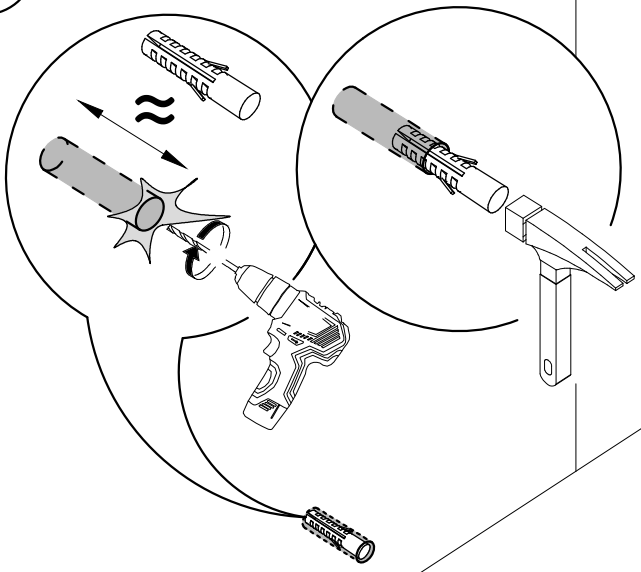

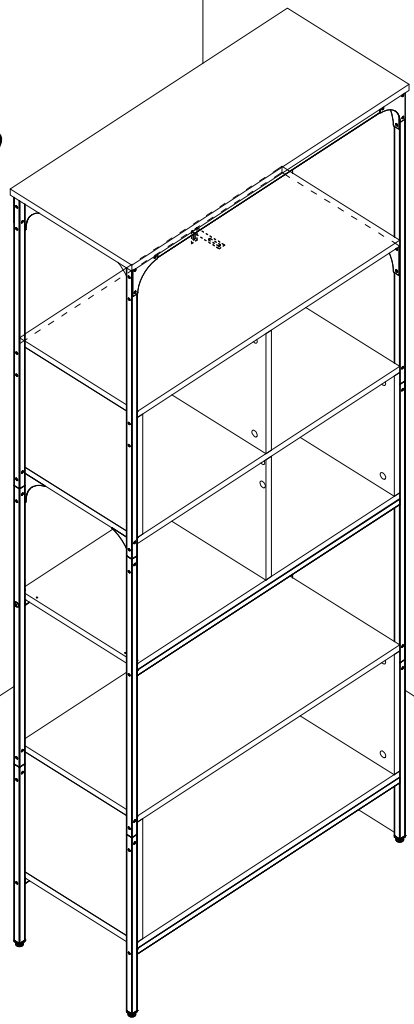

42

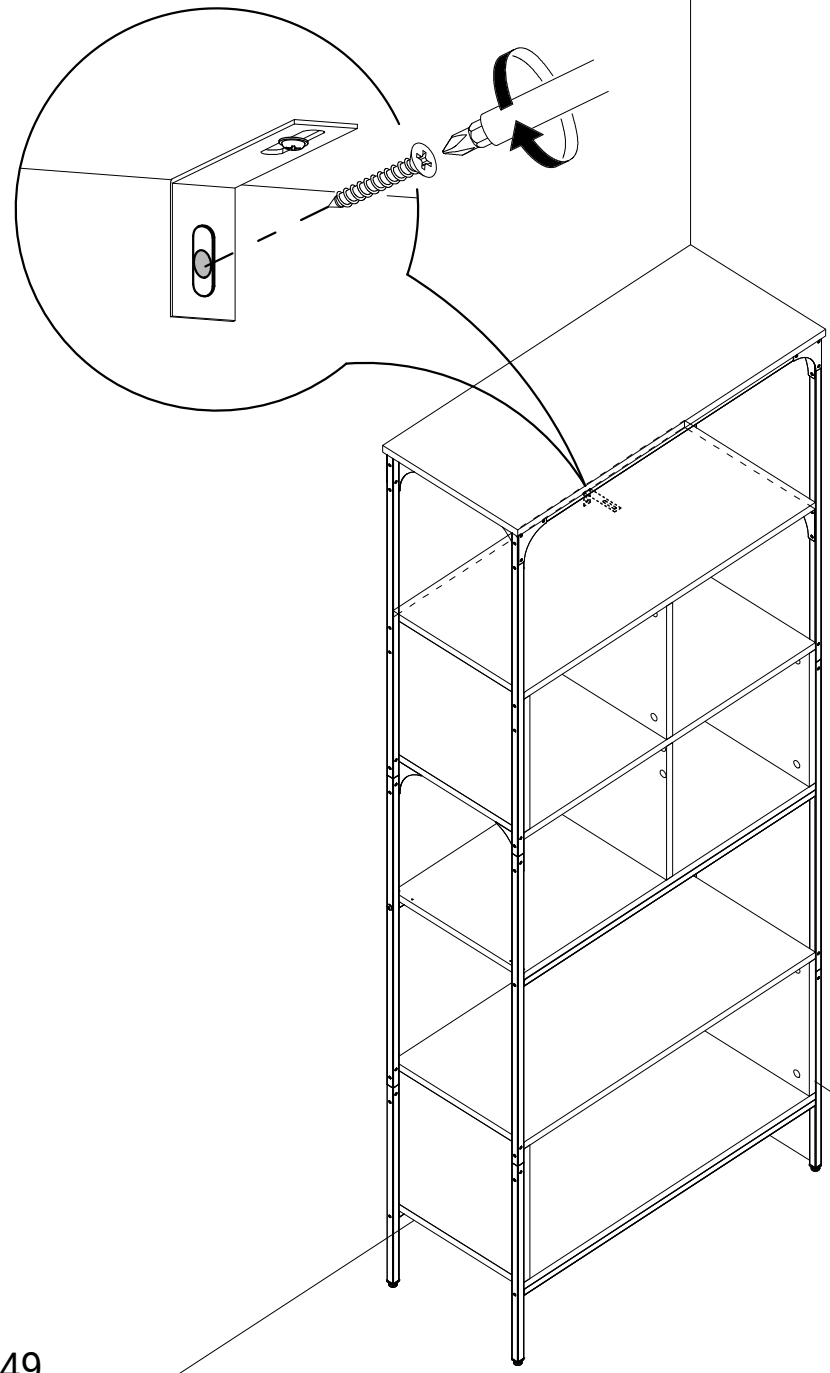

EN

Warning: ω {Ŝ\U2dzâ 2\U ↑ł·ú!·ł Ô\UdzầK\ly3 .ly'dzţ\U\Ŝâ .Ô!·ỿ 2ÔÔ'dz\U ₸\U2Y ₹dzţ\ly\Udzţ\U\Ŝaúl\U\ae2Ø\Ŝ\U\ae\U\ae¢K\Ldaeâ.\U2Rdz\Ôúeỿ'dzâlue\Ô.Sadz\U2âŜRue\Ô\úK\ae\Ŝ\Ô\ae·ł·fae·ú!·ÔK\Ỿ\Ŝ\U\ae\U\aeRŜ\Ô\U\Ŝae\U2ae\Ŝ\Ŝ\Ldaeâ\U\Ŝ\Ỿ\U\ae\U\aeł·ł·Ô\Ŝ\Ŝ\Ô·ŜỾ\Ŝae

FI

Varoitus: • Huonekalujen kaatuminen voi aiheuttaa vakavia tai kuolemaan johtavia puristumisvammoja. • Tätä tuotetta tulee käyttää seinäkiinnityslaitteen kanssa kaatumisen estämiseksi. • Aseta raskaat esineet alas. • Älä koskaan salli lasten seistä, kiivetä tai roikkua laatikoissa, ovissa tai hyllyissä. • Älä aseta raskaita tuotteita tuotteen päälle. • Älä avaa enempää kuin yhtä laatikkoa kerrallaan. • Seinäkiinnityslaitteen käyttö vähentää kaatumisvaaraa, muttei poista mahdollisuutta kokonaan.

LT

Įspėjimas: • Apvirtus baldams galima patirti sunkių arba mirtinų traumų suspaudžiant. • Šis produktas turi būti naudojamas su sieniniu tvirtinimo įrenginiu, kad būtų išvengta apsivertimo. • Padėkite sunkias prekes žemai. • Niekada neleidžiama vaikams stovėti, lipti ar kaboti ant stalčių, durų ar lentynų. • Ant šio gaminio viršaus nedėkite sunkių daiktų. • Prašome neatsidaryti daugiau nei vieno stalčiaus vienu metu. • Naudojant sieninį laikiklį sumažinsite, tačiau nepašalinsite apvirtimo rizikos.

GR

Προειδοποίηση: • Σοβαροί ή θανατηφόροι τραυματισμοί από σύνθλιψη μπορεί να προκληθούν από ανατροπή επίπλων. • Το προϊόν αυτό πρέπει να χρησιμοποιείται με τη συσκευή τοποθέτησης στον τοίχο για να βοηθήσει στην αποφυγή ανατροπής. • Τοποθετήστε τα βαριά αντικείμενα χαμηλά. • Μην επιτρέπετε ποτέ στα παιδιά να στέκονται, να σκαρφαλώνουν ή να κρέμονται από συρτάρια, πόρτες ή ράφια. • Μην τοποθετείτε βαριά αντικείμενα πάνω από αυτό το προϊόν. • Παρακαλώ μην ανοίγετε περισσότερα από ένα συρτάρι κάθε φορά. • Η χρήση του παρεχόμενου αξεσουάρ τοποθέτησης τοίχου θα μειώσει, αλλά δε θα εξαλείψει τον κίνδυνο ανατροπής.

BG

Внимание: • При преобръщане на мебелите могат да възникнат сериозни или фатални наранявания от смачкване. • Този продукт трябва да се използва с устройството за закрепване към стената, за да се предотврати преобръщането. • Поставете тежките предмети ниско. • Никога не позволявайте на децата да стоят, да се катерят или да висят на чекмеджета, врати или рафтове. • Не поставяйте тежки предмети върху този продукт. • Моля, не отваряйте повече от едно чекмедже едновременно. • Използването на приставката за стенен монтаж ще намали, но няма напълно да елиминира риска от преобръщане.

LV

Brīdinājums: • Mēbeles apgāžoties var gūt nopietnus vai letālus saspiešanas ievainojumus. • Šo produktu jāizmanto ar sienas piestiprināšanas ierīci, lai palīdzētu novērst apgāšanos. • Novietojiet smagos priekšmetus zemāk. • Nekad neļaujiet bērniem stāvēt, kāpt vai karāties uz atvilktnēm, durvīm vai plauktiem. • Nelieciet smagus priekšmetus šī produkta augšdaļā. • Lūdzu, neatveriet vairāk nekā vienu atvilktni vienlaicīgi. • Sienas stiprinājumu uzstādīšana samazinās, bet ne pilnībā novērsīs apgāšanās risku.

EE

Hoiatus: • Mööbli ümbermineku tagajärjel võivad tekkida rasked või surmaga lõppevad muljumisvigastused. • Seda toodet tuleb kasutada koos seina kinnitusseadmega, et vältida ümberkukkumist. • Asetage rasked esemed madalale. • Ärge laske kunagi lastel seista, ronida ega riputada sahtlitel, ustel ega riiulitel. • Ärge asetage toote peale raskeid esemeid. • Palun ärge avage rohkem kui ühte sahtlit korraga. • Seinakinnitusvahendi kasutamine vähendab, kuid ei kõrvalda ümbermineku ohtu.

JA

警告： • 家具の転倒により重大な人身事故になることがあります • この製品は転倒を防ぐために壁取り付け装置と一緒に使用する必要があります。 • 重い物は下に置いてください。 • 子供が引き出し、ドア、棚に立ったり、登ったり、ぶら下がったりしないようにしてください。 • 本製品の上に重い物を載せないでください。 • 一度に1つの引き出しを開けないでください。 • 付属品の壁面取付具を使用した場合、家具転倒のリスクを軽減することは可能ですが、そのリスクを完全に無くすことはできません。

AR

تحذير: • قد تحدث بعض الإصابات الخطيرة جرّاء وقوع قطع الأثاث في المنزل. • يجب استخدام هذا المنتج مع جهاز التثبيت على الحائط للمساعدة في منع الانقلاب. • ضع العناصر الثقيلة في الأسفل. • لا تسمح للأطفال أبدًا بالوقوف أو التسلق أو التعليق على الأدراج أو الأبواب أو الرفوف. • لا تقم بوضع أية أغراض ثقيلة فوق هذا المُنتج. • يرجى عدم فتح أكثر من درج واحد في نفس الوقت. • استخدام جهاز التثبيت في الحائط سيقلل كثيرًا من خطر وقوع قطع الأثاث، لكنه لن يمنعه تمامًا.

[EU] vidaXL Haba Trading B.V. Mary Kingsleystraat 1, 5928SK Venlo, The Netherlands; **[DE]** Die Niederlande; **[PL]** Królestwo Niderlandow; **[ES]** Países Bajos; **[PT]** Países Baixos; **[RO]** Olanda; **[HU]** Hollandia; **[CZ]** Nizozemsko; **[SK]** Holandsko; **[LT]** Nyderlandai; **[AU]** HB Commerce PTY Ltd C/O TMF Corporate Services (Aust) Pty Limited, Suite 1 Level 11, 61 Goulburn Street, Sydney NSW 2000; **[US]** Global commerce solutions enterprises LLC 2200 Palmetto Ave,Redlands, CA 92374-5020, USA; **[UK]** HBI COMMERCE LIMITED C/O Tmf Group, 13th Floor, One Angel Court,London,United Kingdom, EC2R 7HJ **Email: Compliance-safety@vidaxl.com**;**[JP]** vida XL 合同会社 千 代 田 区 麹 町 四 丁 目5 番地 20KS ビ ル 8 F ; **[CA]** vidaXL Marketplace Ltd C/O Deloitte Legal Canada LLP, 2000C, 410 West Georgia street, Vancouver, BC V6B 0S7, CANADA;
[UAE] فيدا اكس ال دي دبليو سي ش ذ م م الطابق 3 المركز التجاري بدبي جنوب
www.vidaXL.com

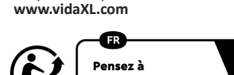

/Š f2З2 ¢‰Y·Y·ÿŠáú fŠ ãëŸ0≠fŠ ŘŠ ‰ŠÒëÔfł·ΞŠ áŠf2ÿ'fŠ ŘŞÔ‰Šú ₹‰·ÿ€•Ł·łá ÿ€н∧мπтмрттª±ŠdzЏfŠÎ ÿŠ ŁJ·ã ŽŠú‰ ÔŠã ŁJ‰2Rdzúłá ł·ØŠÒ Ø2ã Ł·dzú‰Šã ŘŞÔKŠúá ŸŠyЈ·ΞŠÙłá 2dz ŸŒzŸÓ‰ŁJ·dzE• {Ø·ãáđz‰Šú ŘŠ ú2đz2dzłá ŁJ‰2Ł7‰Šú ŘŠ f‡2ÔÔ·ãł2ÿ'Ł‡2dzú ‰ŠÒëÔfŠ‰ fŠã ŘŞÔKŠúá ŘŠŸÔ·łfł·ΞŠ• [2‰ãljdzŠ Ø2dzã ‰ŠÒëÔfŠÎ fŠã ŘŞÔKŠúá ŘŠŸÔ·łfł·ΞŠãΣ Ø2dzã Ô2ÿÚ‰Ú‰ŠÎ Ł SØ‰Š‰ ljdzŠ fŠã ŁJ‰2Rdzúłá ÿŠ ãΣlŠÿÚ lyÚlyŠ‰Šã 2dz ŠyØ2ëŠã Šÿ ŘŞÔK·Ł‰ΞŠ• ţ·Ł‰ Ô2yãŠljdzŠyÚ‡ Ø2dzã Ô2ÿÚ‰Ú‰ŠÎ Ł Y'lyfŸ·ŁãŠ‰ ŒŸ'LJ·Ł·Ôú ÿŠΣ·Ł‰Ť Ł‡2ÚŠyÚ‰Šţ ádz‰ ł·Ł· ãŁ·ÿÚŠ KdzŸ·Ł·lyŠ Šú ŒŠyØ‰2ÿŸŠŸŠÿ‰• [Š ‰ŠÒëÔfł·ΞŠ ‰ŠãŁJ2ÿãŁ·ÔfŠ LJŠdzú ł·dzΞŸŠÿÚŠ‰ ł·Ł· ‰Šdzú‰ÚãŁ·ú2ÿ' ŘŠã ‰Šãã2dzÚÔŠã Ÿ·Ł·ú‰ŠŒfŠã Šú Æ ŞØ‰Š ΣJ·ł·fŠŸŠÿú fŠã Ř2ŸŸ·Ł·ΞŠã ŁJ‰2ú‰ŠÿÚŠfã Ł ŒŠyØ‰2ÿŸŠŸŠÿú 2dz Ł ł·ãŁ·ÿÚŠ ‰ŞãdzŒú·Ł·yú ŘŠ ŒŠŒŸŁ·ú2ÿ'lyÖ2ÿÚ‰Ł‡ŞŠ ŘŠã ŘŞÔKŠúá•