ASSEMBLY INSTRUCTIONS
INSTRUCTIONS DE MONTAGE

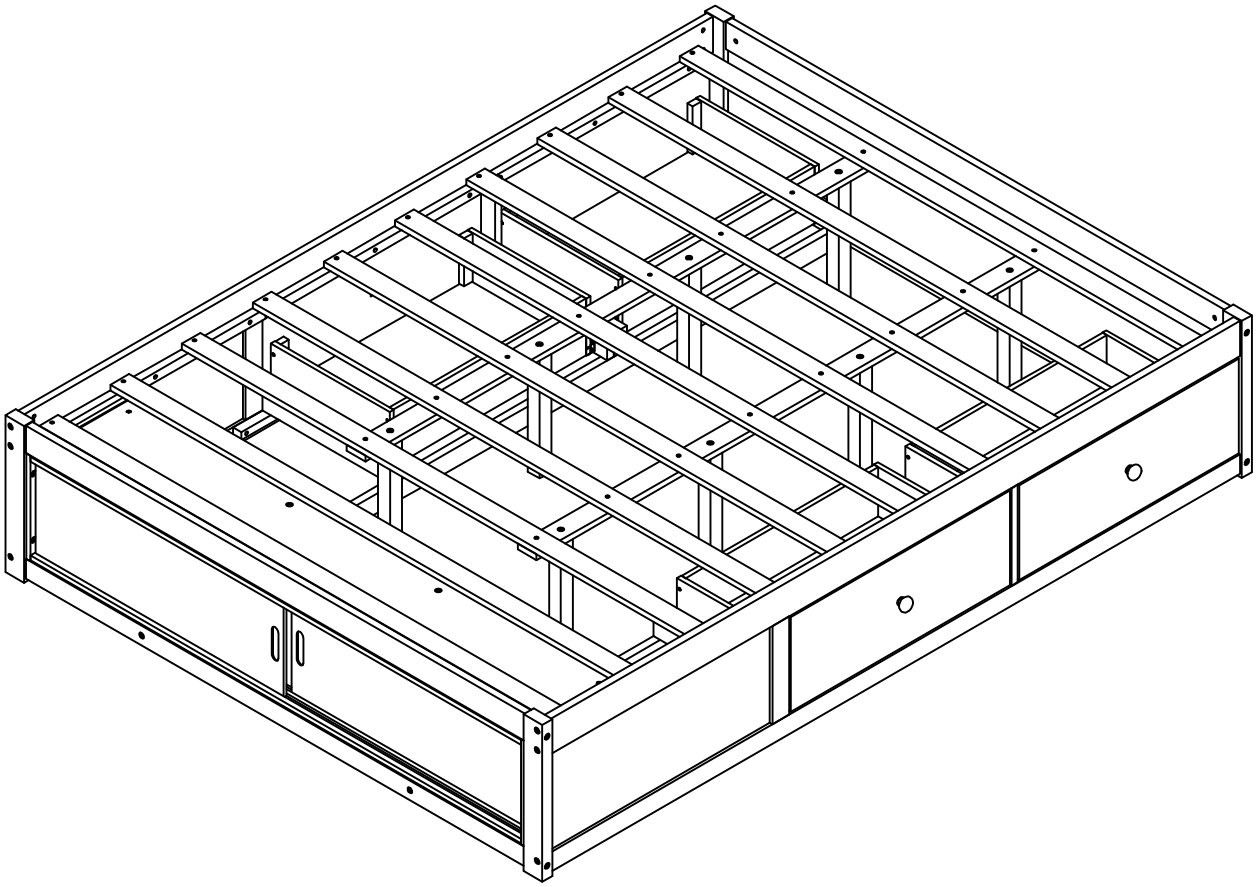

Detail View - Vue détaillée

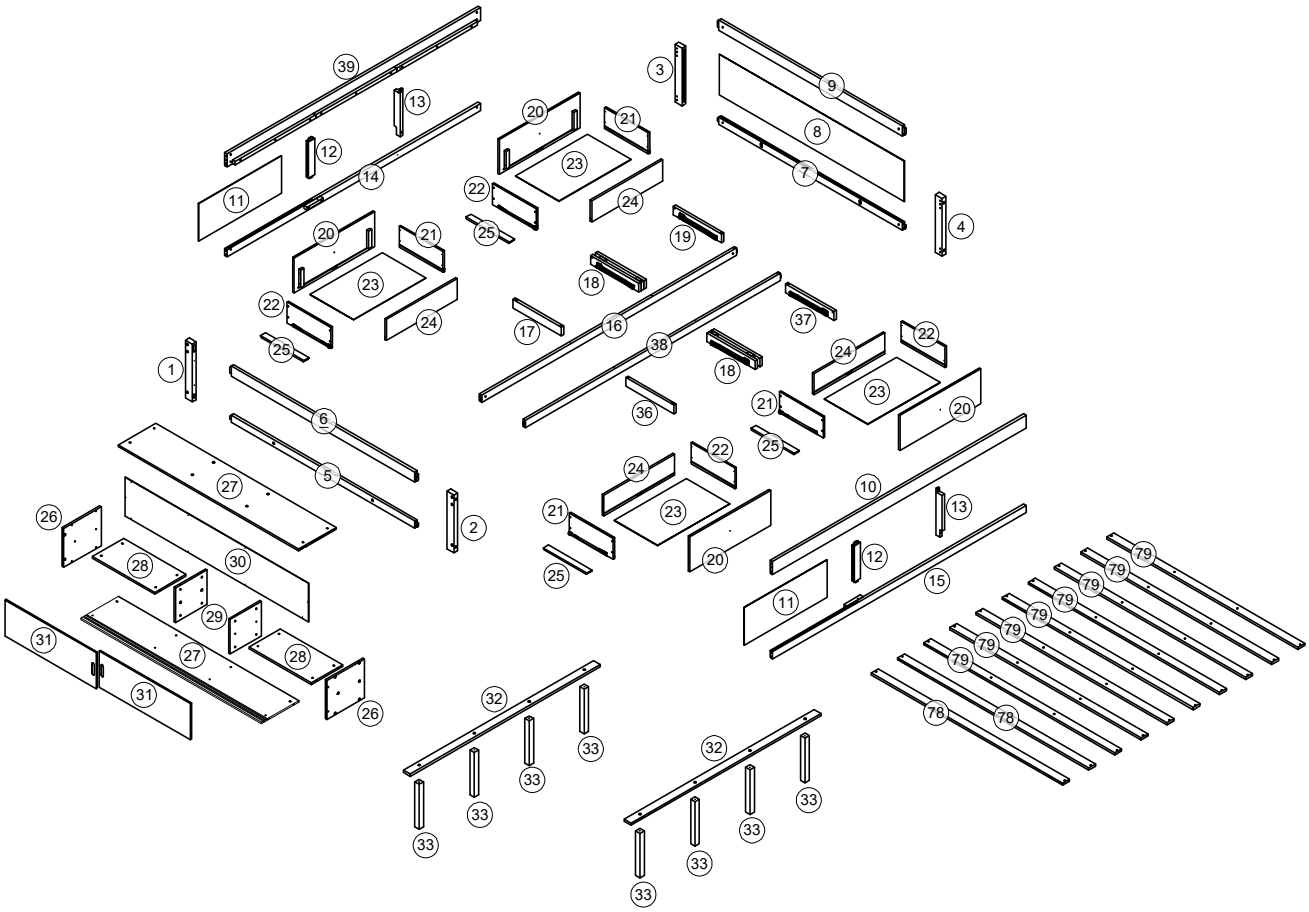

Part Lists - Listes de pièces

5	6	7
Lower left bar/barre inférieure gauche - 1pc/pièce	Left bar/Barre gauche - 1pc/pièce	Lower right bar/Barre inférieure droite - 1pc/pièce
9	10	11
Upper right bar/Barre supérieure droite - 1pc/pièce	Bed shoulder /Épaule du lit - 1pc/pièce	Panel/Panneau - 2pcs/pièces
12	13	14
Standing Puzzle/Puzzle debout - 2pcs/pièces	Cutting puzzle/Puzzle à découper - 2pcs/pièces	Long bar under back/Longue barre sous le dos - 1pc/pièce
15	16	17
Front lower bar/Barre inférieure avant - 1pc/pièce	Middle crossbar/Barre transversale centrale - 1pc/pièce	Guess the left rail/Devinez le rail de gauche - 1pc/pièce
18	19	24
Guess the middle rail/Devinez le rail du milieu - 2pcs/pièces	Guess the right rail/Devinez le bon rail - 1pc/pièce	Rear drawer/Tiroir arrière - 4pcs/pièces
25	26	28
Drawer bracket/Support de tiroir - 4pcs/pièces	Side panels (L-R)/Panneaux latéraux (de gauche à droite) - 2pcs/pièces	Shelves/Étagères - 2pcs/pièces
29	31	36
Partition/Partition - 2pcs/pièces	Sliding door panels/Panneaux de porte coulissante - 2pcs/pièces	Guess the left rail/Devinez le rail de gauche - 1pc/pièce
37	38	39
Guess the right rail/Devinez le bon rail - 1pc/pièce	Middle crossbar/Barre transversale centrale - 1pc/pièce	Bed shoulder /Épaule du lit - 1pc/pièce

Part Lists - Listes de pièces

1 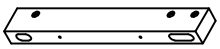	2 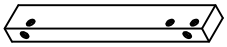	3 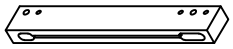
Left back bed leg/Pied arrière gauche du lit - 1pc/pièce	Front left bed foot/Pied de lit avant gauche - 1pc/pièce	Right rear bed leg/Pied de lit arrière droit - 1pc/pièce
4 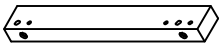	8 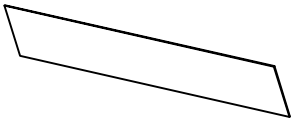	20 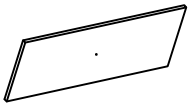
Front right bed leg/Pied de lit avant droit - 1pc/pièce	Panel/Panneau - 1pc/pièce	Drawer face/Façade de tiroir - 4pcs/pièces
21 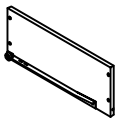	22 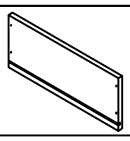	23 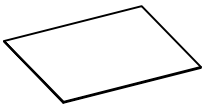
Left side drawer/Tiroir gauche - 4pcs/pièces	Right side drawer/Tiroir droit - 4pcs/pièces	Bottom board/Panneau inférieur - 4pcs/pièces
27 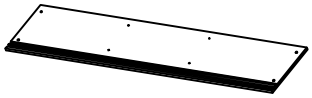	30 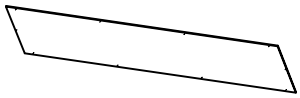	33 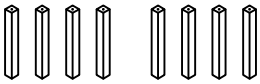
Cabinet panel (T-B)/Panneau d'armoire (T-B) - 2pcs/pièces	Cabinet panel/Panneau d'armoire - 1pc/pièce	Secondary leg/Jambe secondaire - 8pcs/pièces
32 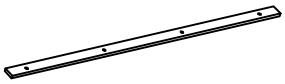	78	79 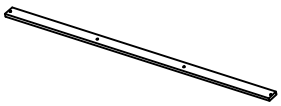
Support bar/Barre de support - 2pcs/pièces	Slats/ - 2pcs/pièces	Slats/ - 8pcs/pièces

Hardware Lists - Listes de matériel

A Ø10*30mm Wood dowel/Cheville en bois (8pcs/pièces)	B Ø1/4"*90mm Hex-Head bolt/Boulon à tête hexagonale (8pcs/pièces)	C Ø1/4"*55mm Hex-Head bolt/Boulon à tête hexagonale (28pcs/pièces)
D Ø1/4"*9.5*12mm Hex-Head bolt/Boulon à tête hexagonale (48pcs/pièces)	I Ø6*40mm Hex-Head screw/Vis à tête hexagonale (4pcs/pièces)	F Ø1/4"*70mm Hex-Head bolt/Boulon à tête hexagonale (12pcs/pièces)
G #3.5*15mm Screw/Vis (10pcs/pièces)	S Bolts/Boulons (4pcs/pièces)	J #4*30mm Screw/Vis (72pcs/pièces)
K K4mm Allen key/Clé Allen (2pcs/pièces)	T Ø6*75mm Hex-Head screw/Vis à tête hexagonale (16pcs/pièces)	Z Nut/Noix (8pcs/pièces)
Q Ø6*30mm Hex-Head screw/Vis à tête hexagonale (4pcs/pièces)	V Holder/Titulaire - (4pcs/pièces)	Y #3*10mm Screw/Vis (16pcs/pièces)

ASSEMBLY TOOLS REQUIRED (NOT INCLUDED)

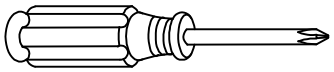

PLEASE BE CAREFUL DO NOT DAMAGE THE HOLE POSITION WHEN YOU USE POWER TOOLS !

ATTENTION À NE PAS ENDOMMAGER LA POSITION DU TROU LORSQUE VOUS UTILISEZ DES OUTILS ÉLECTRIQUES !

Step/Étape 1

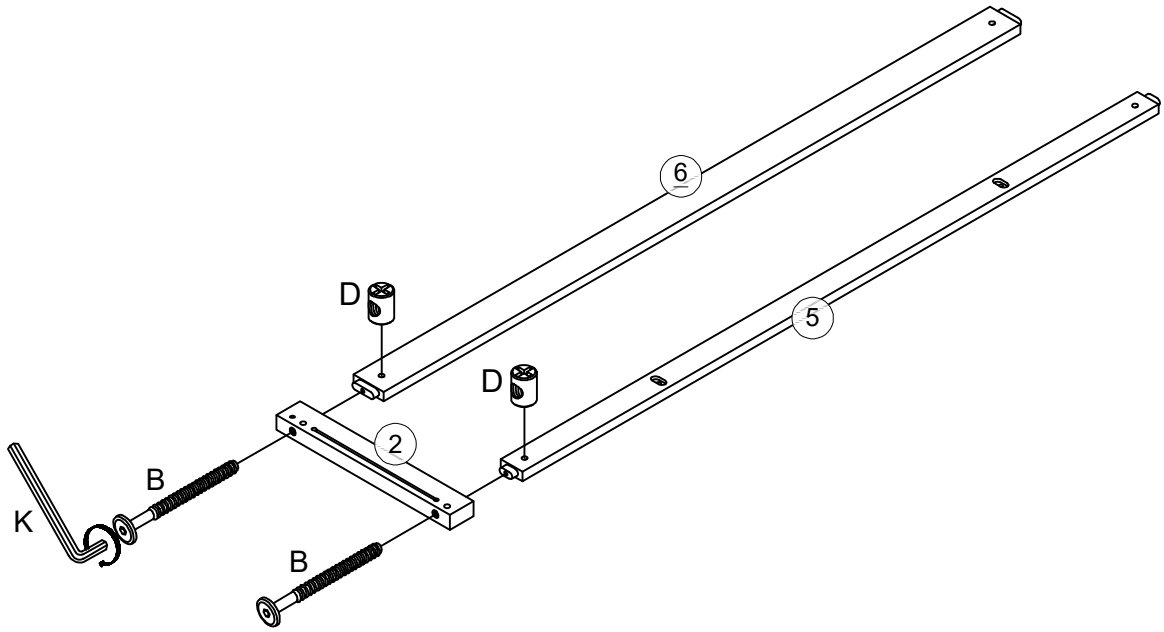

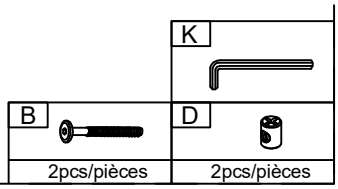

Step/Étape 2

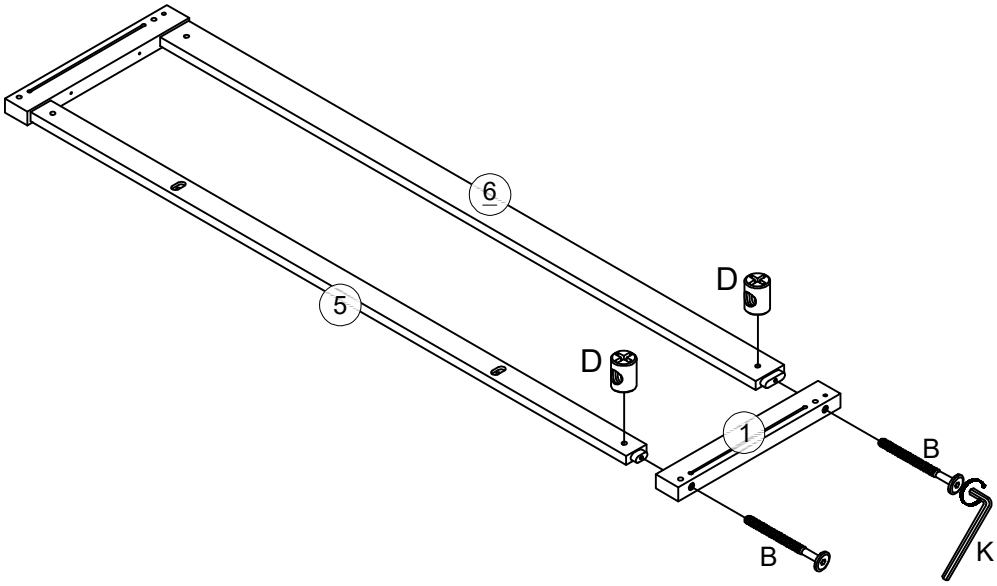

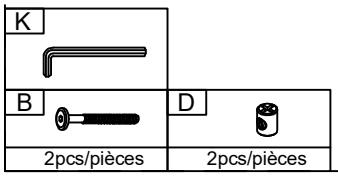

Step/Étape 3

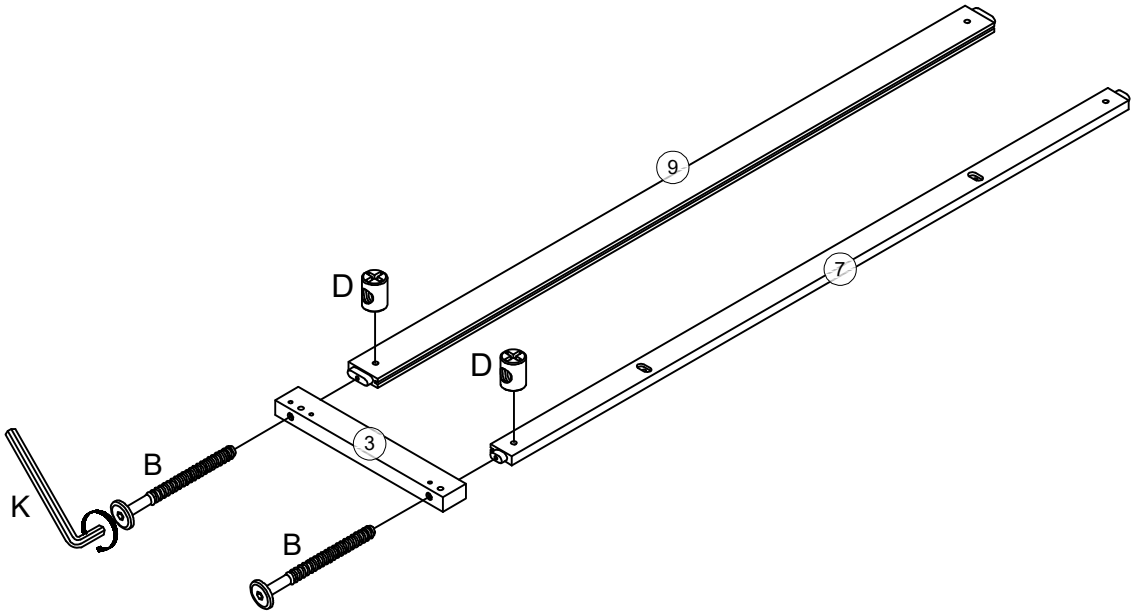

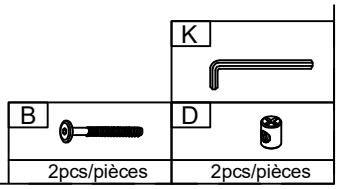

Step/Étape 4

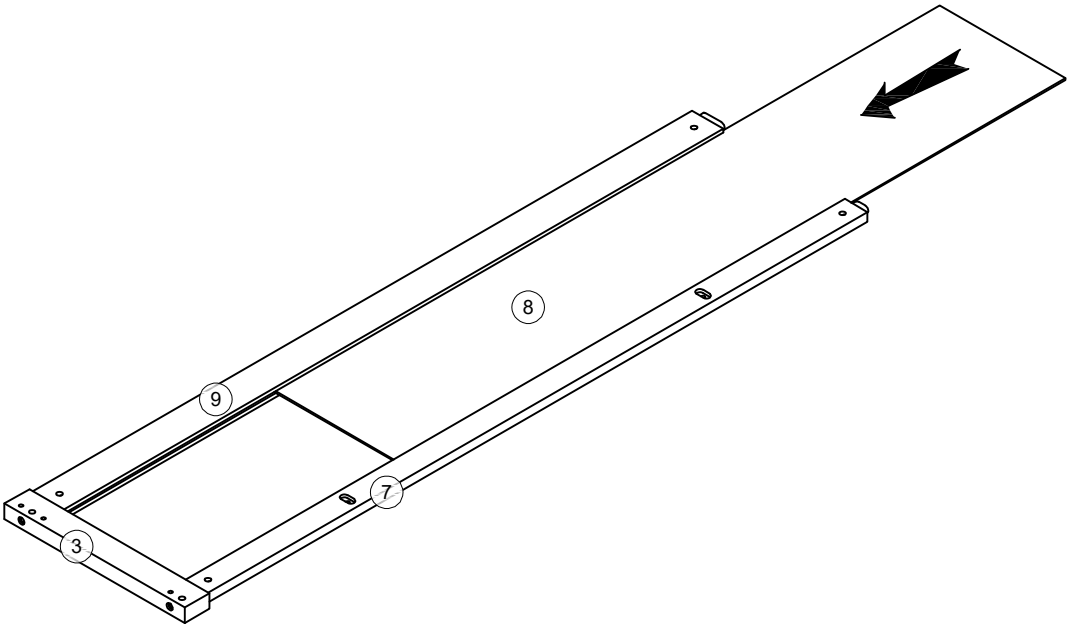

Step/Étape 5

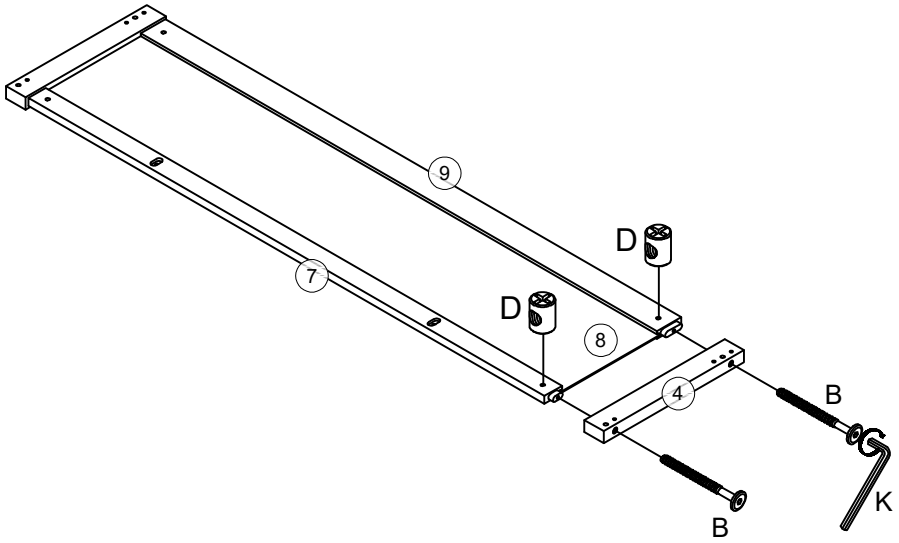

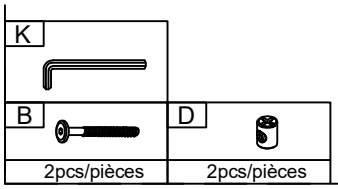

Step/Étape 6

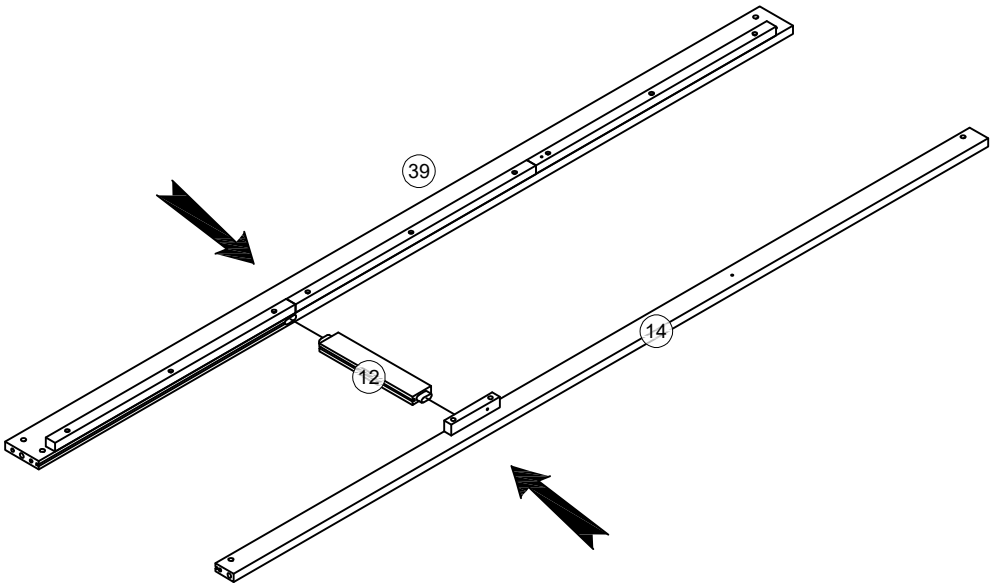

Step/Étape 7

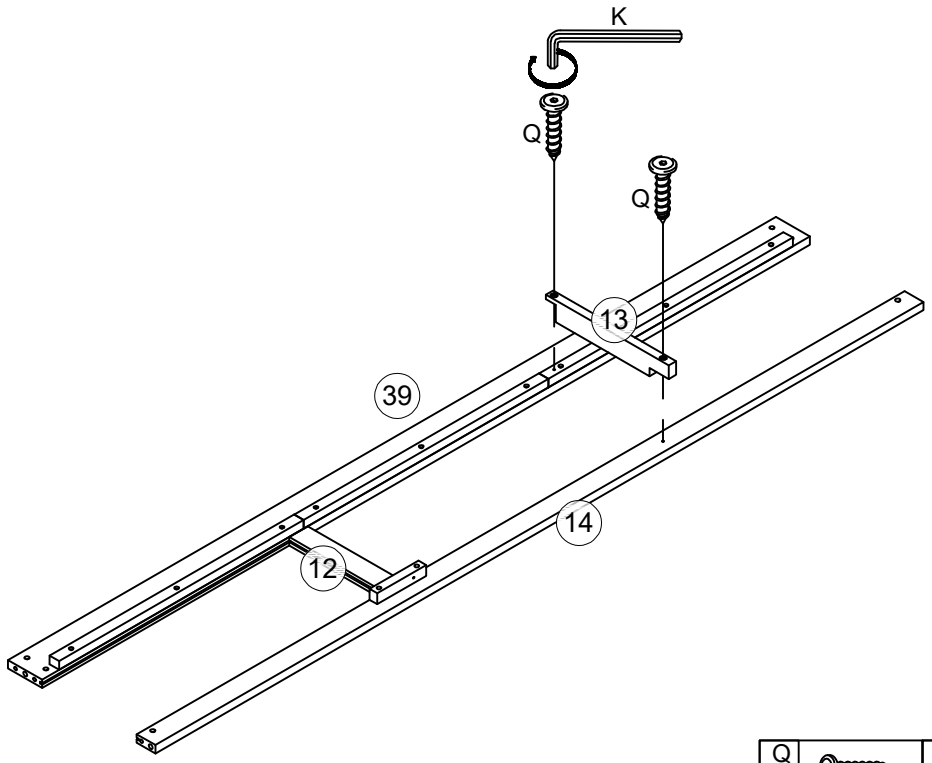

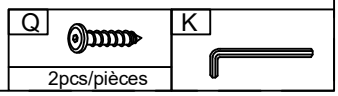

Step/Étape 8

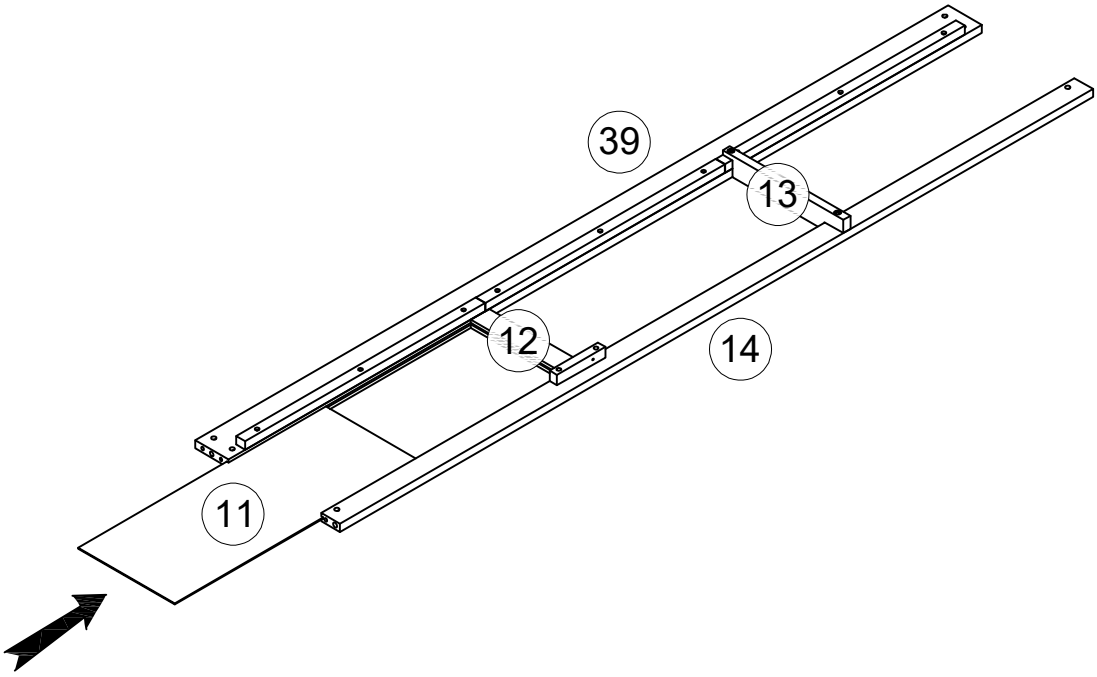

Step/Étape 9

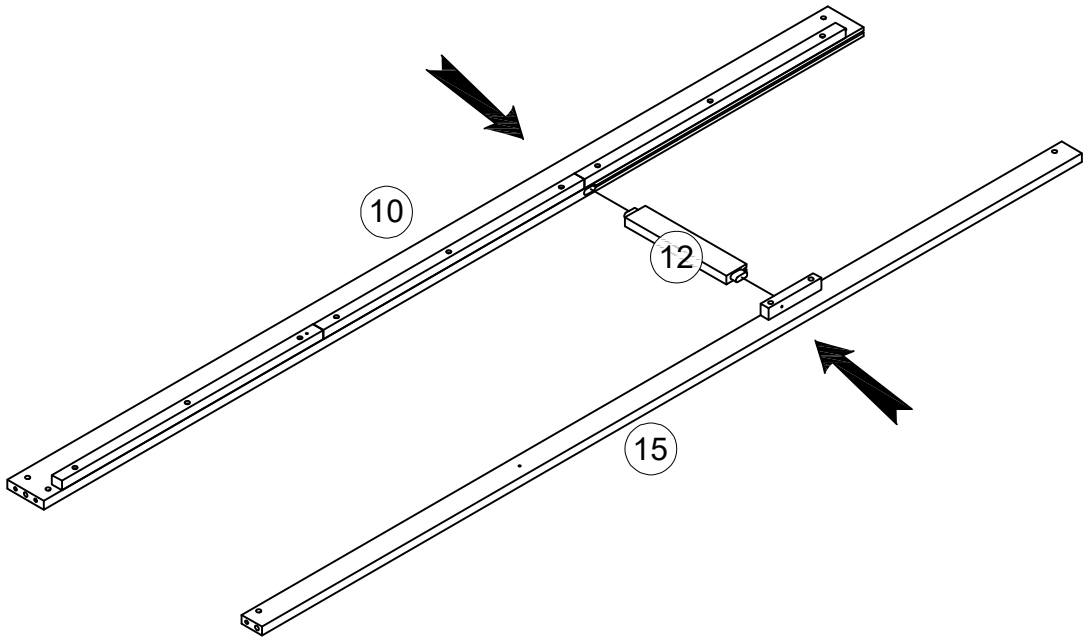

Step/Étape 10

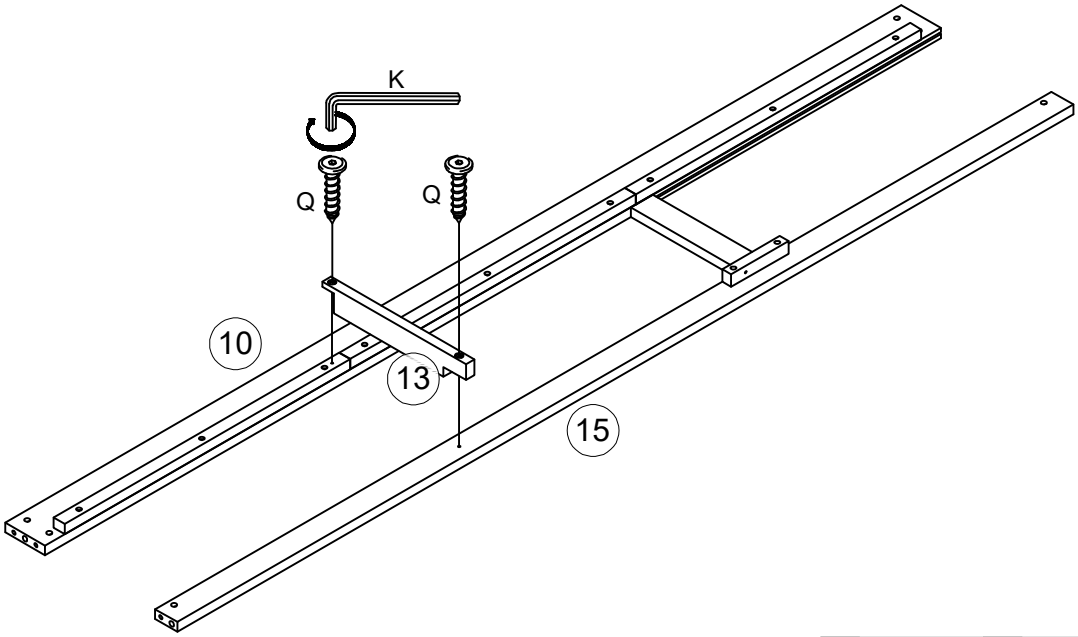

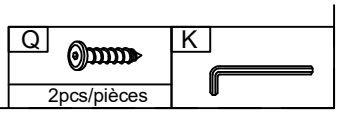

Step/Étape 11

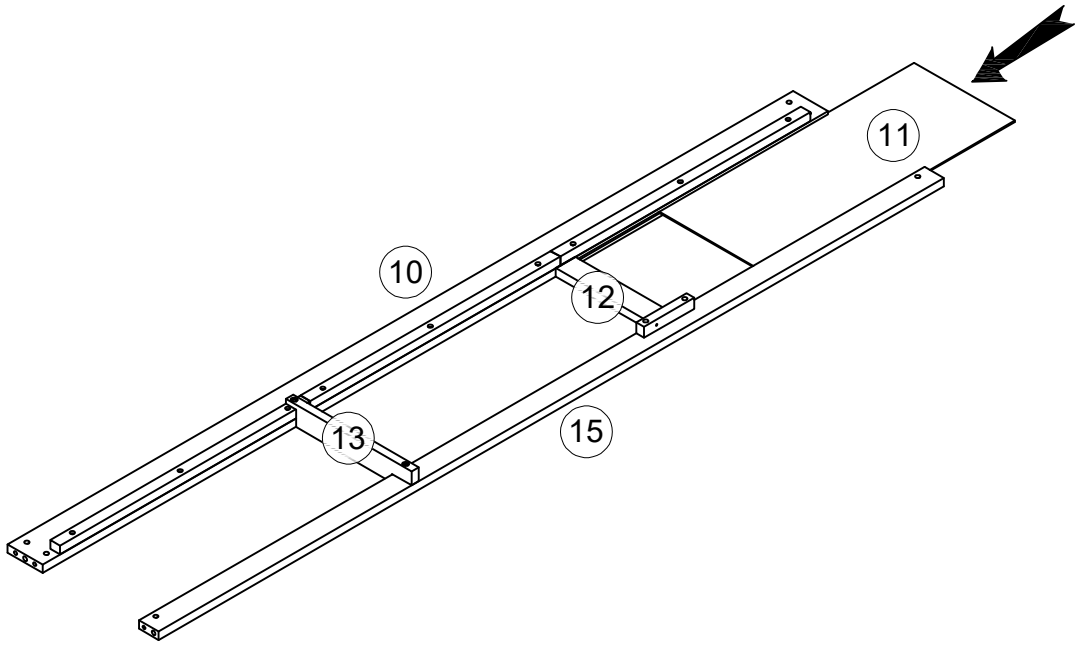

Step/Étape 12

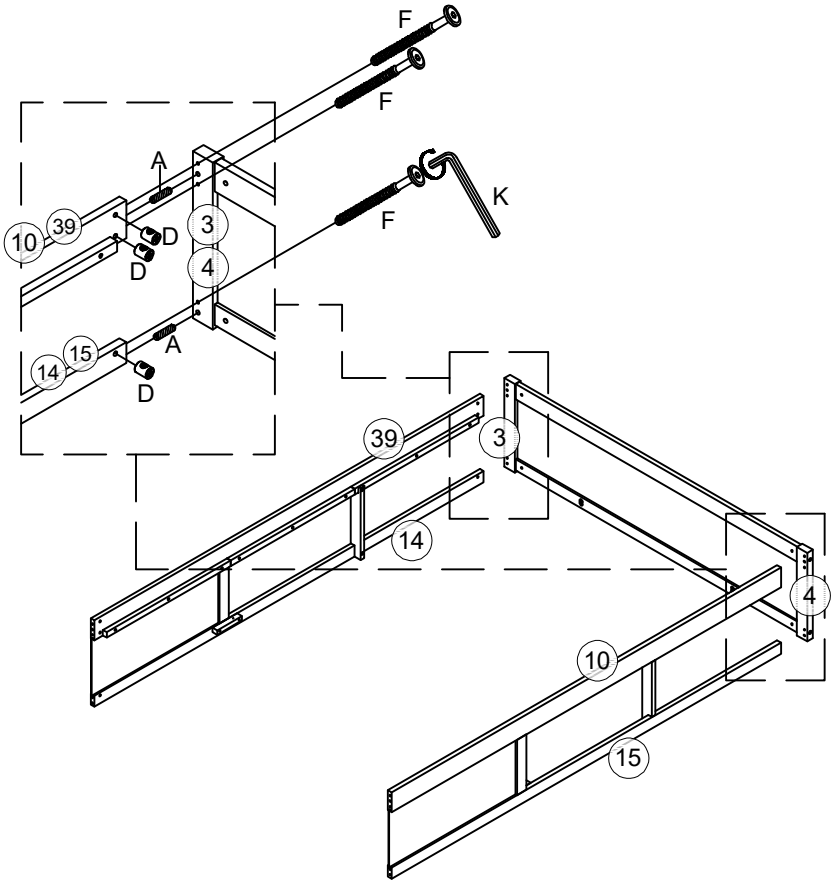

A 4pcs/pièces	K 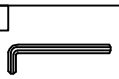
F 6pcs/pièces	D 6pcs/pièces

Step/Étape 13

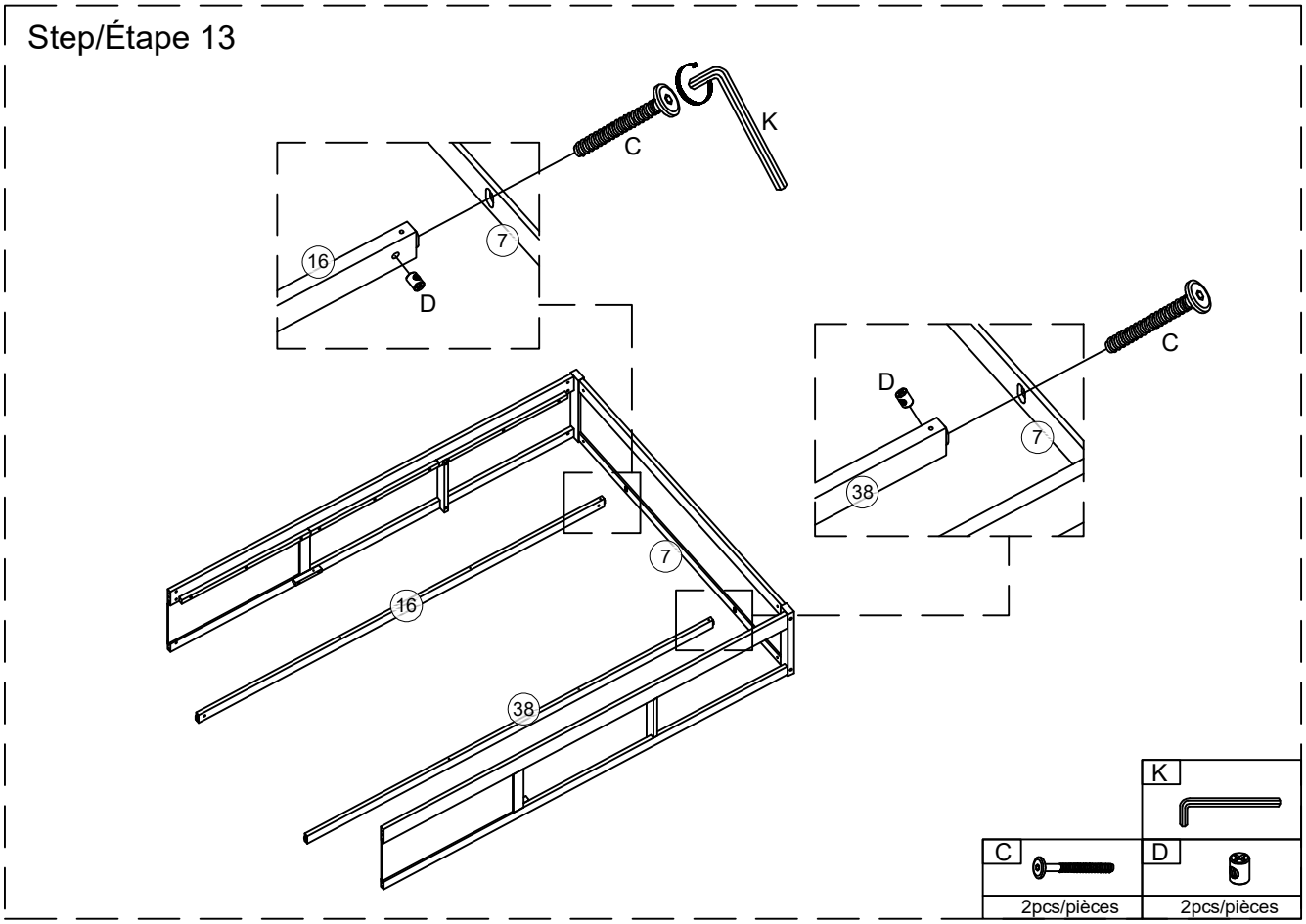

Step/Étape 14

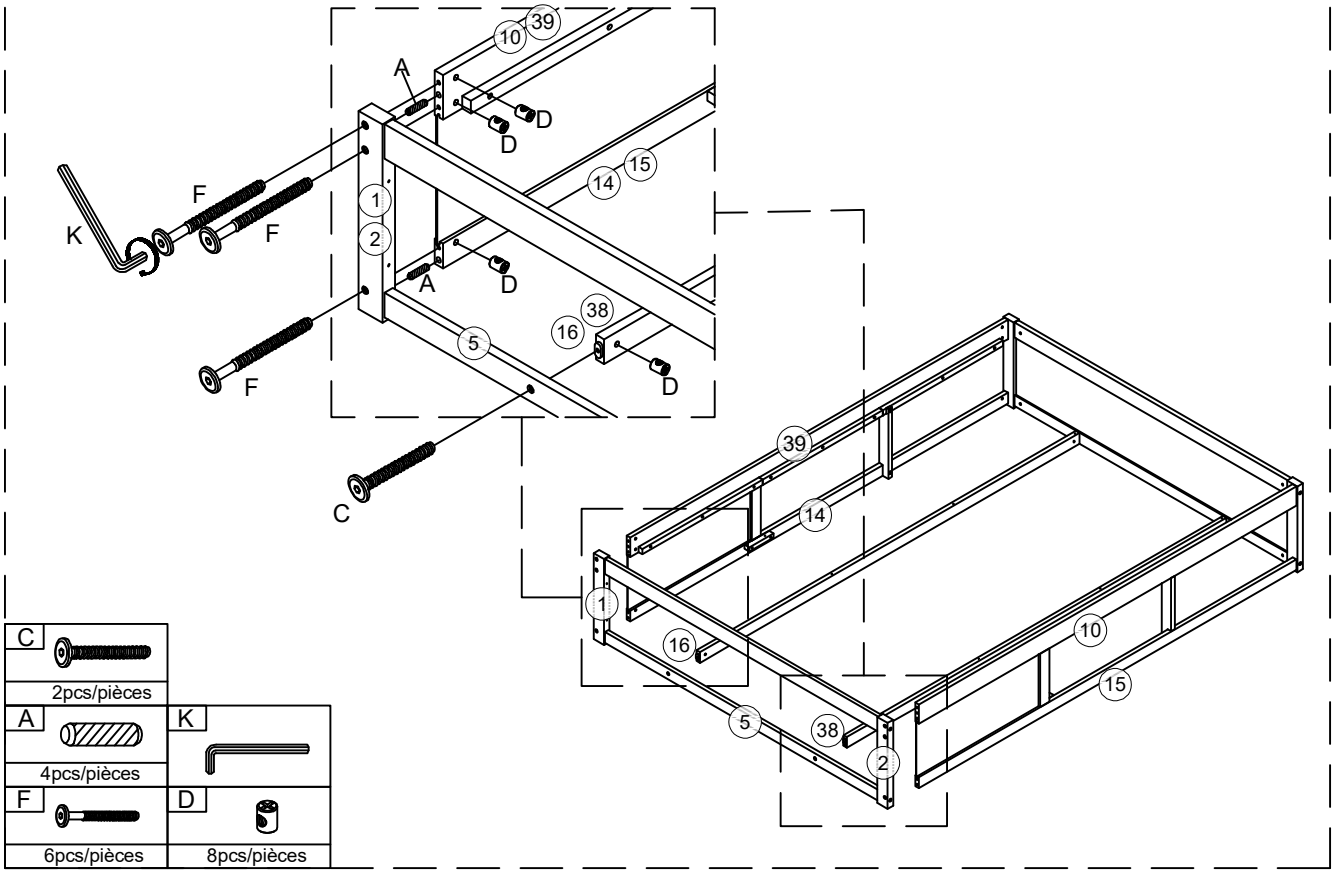

Step/Étape 15

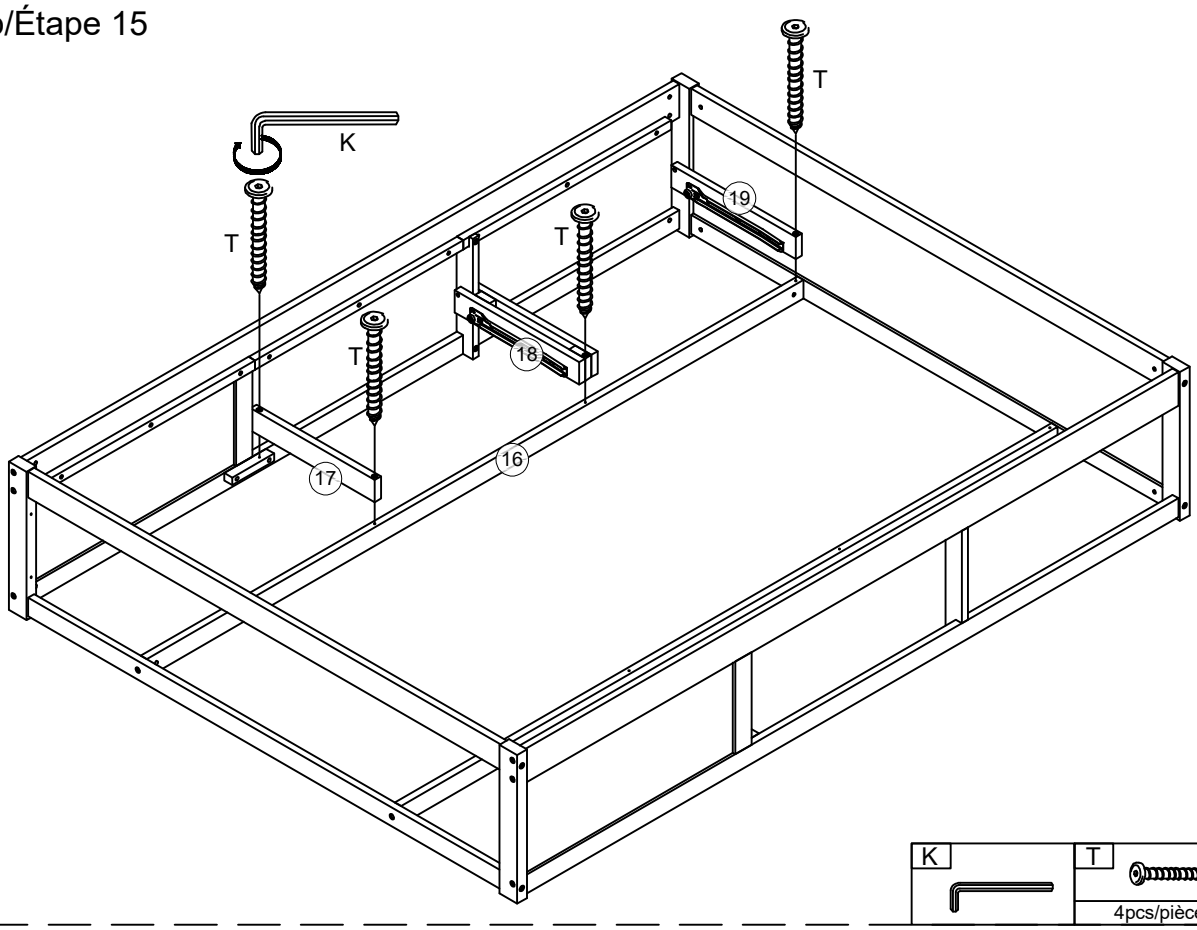

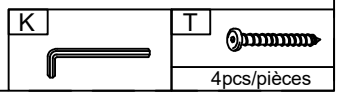

Step/Étape 16

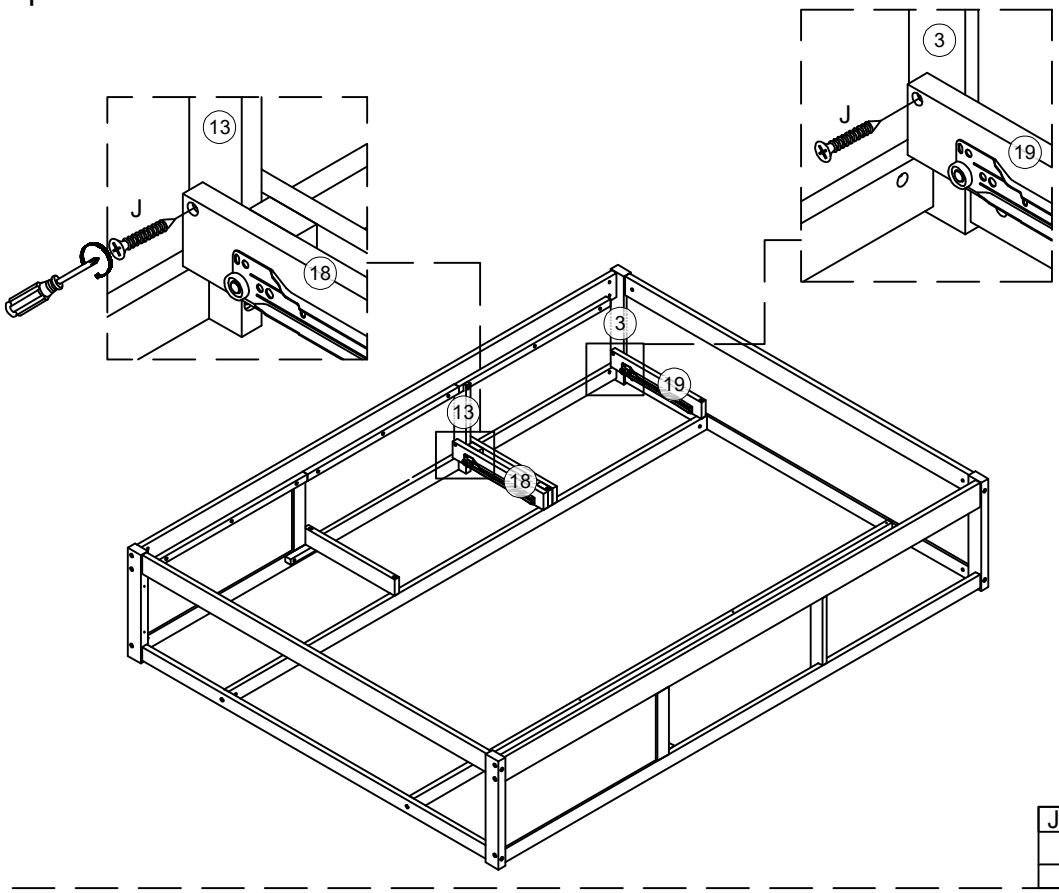

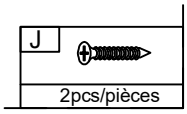

Step/Étape 17

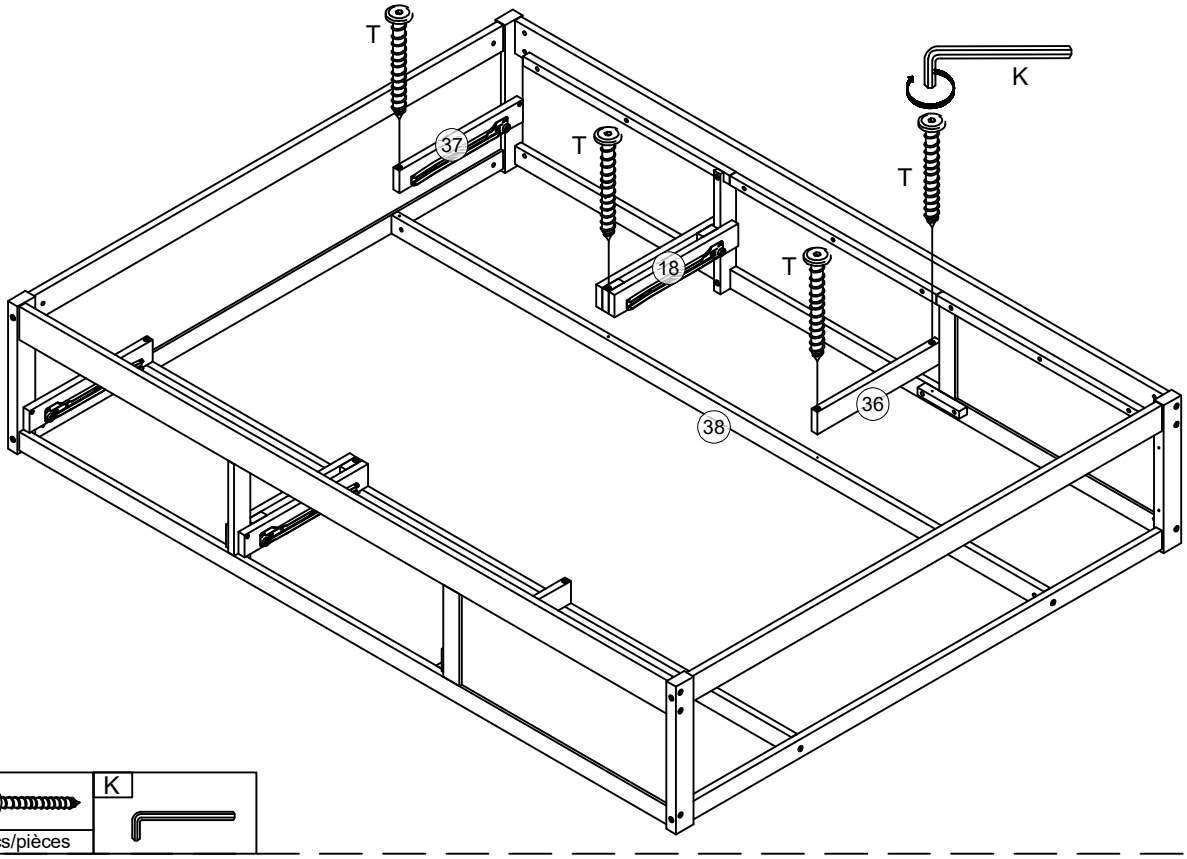

T	K
4pcs/pièces	

Step/Étape 18

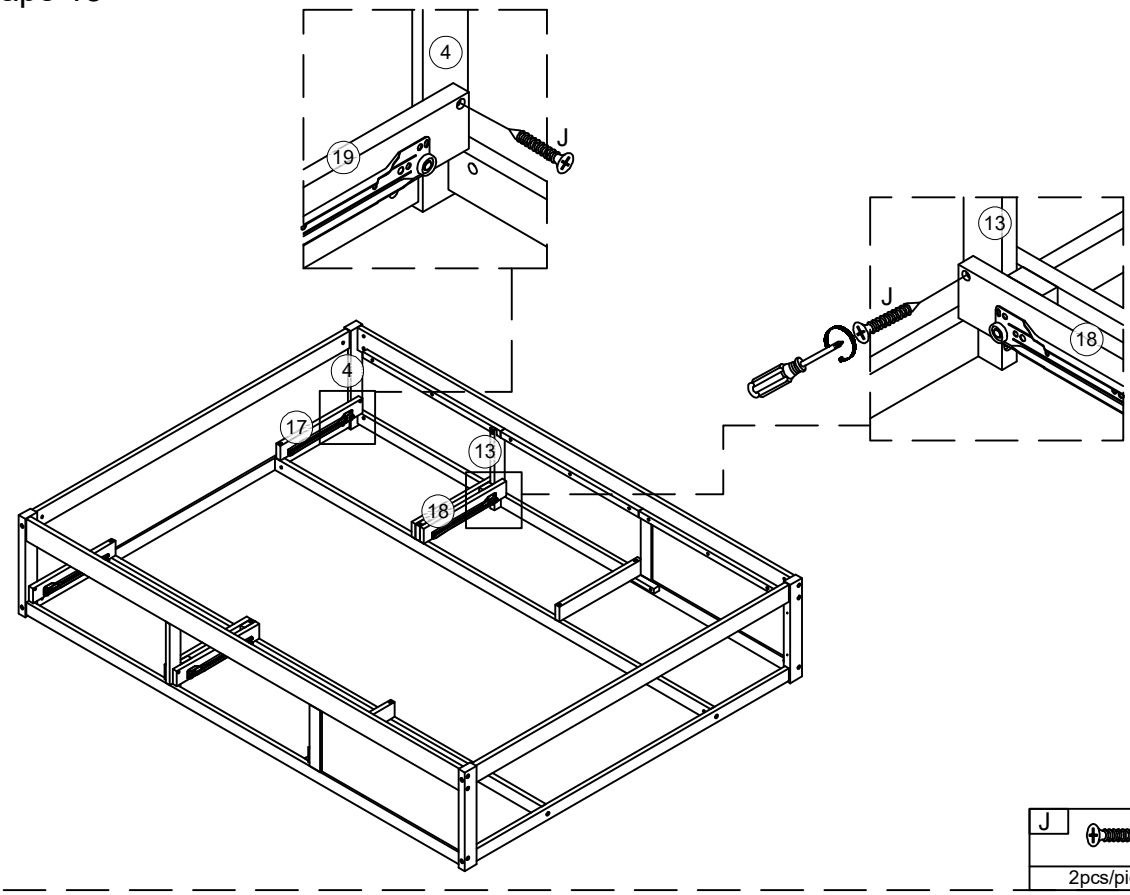

J
2pcs/pièces

Step/Étape 19

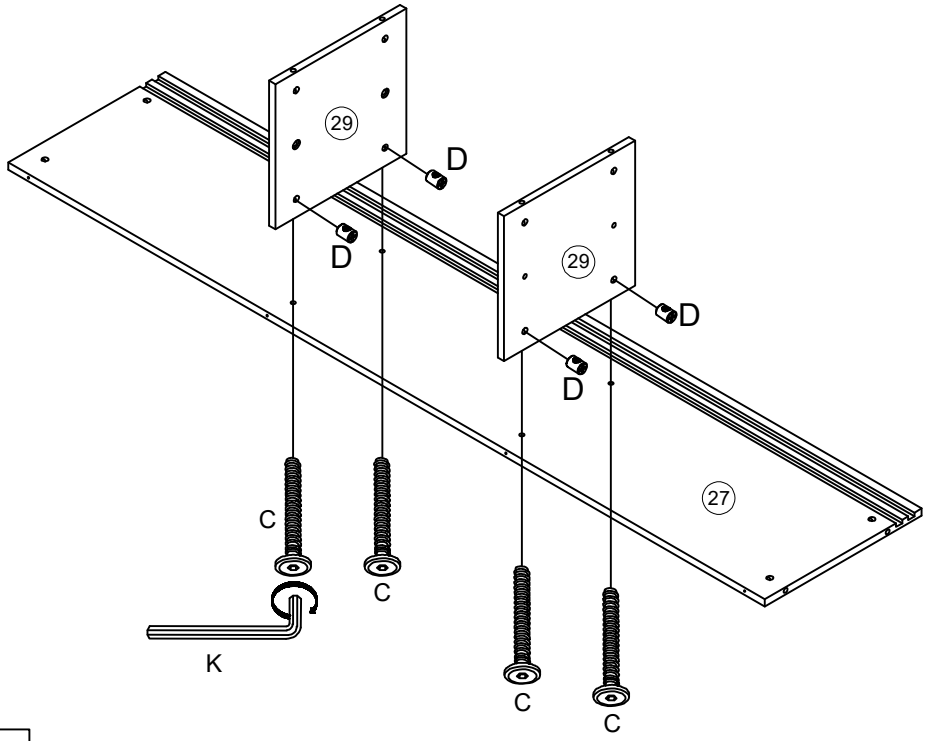

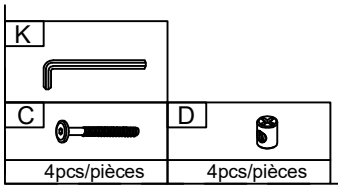

Step/Étape 20

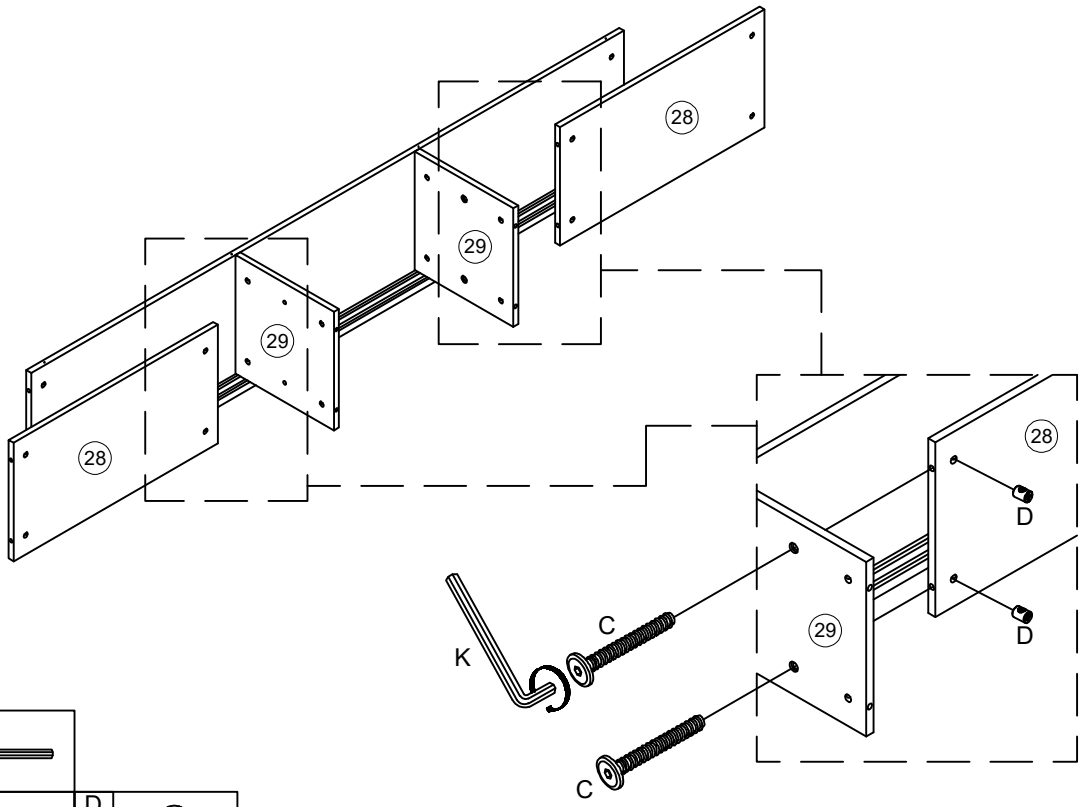

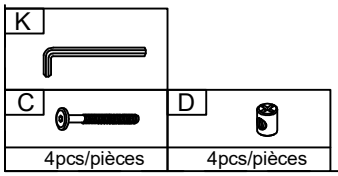

Step/Étape 21

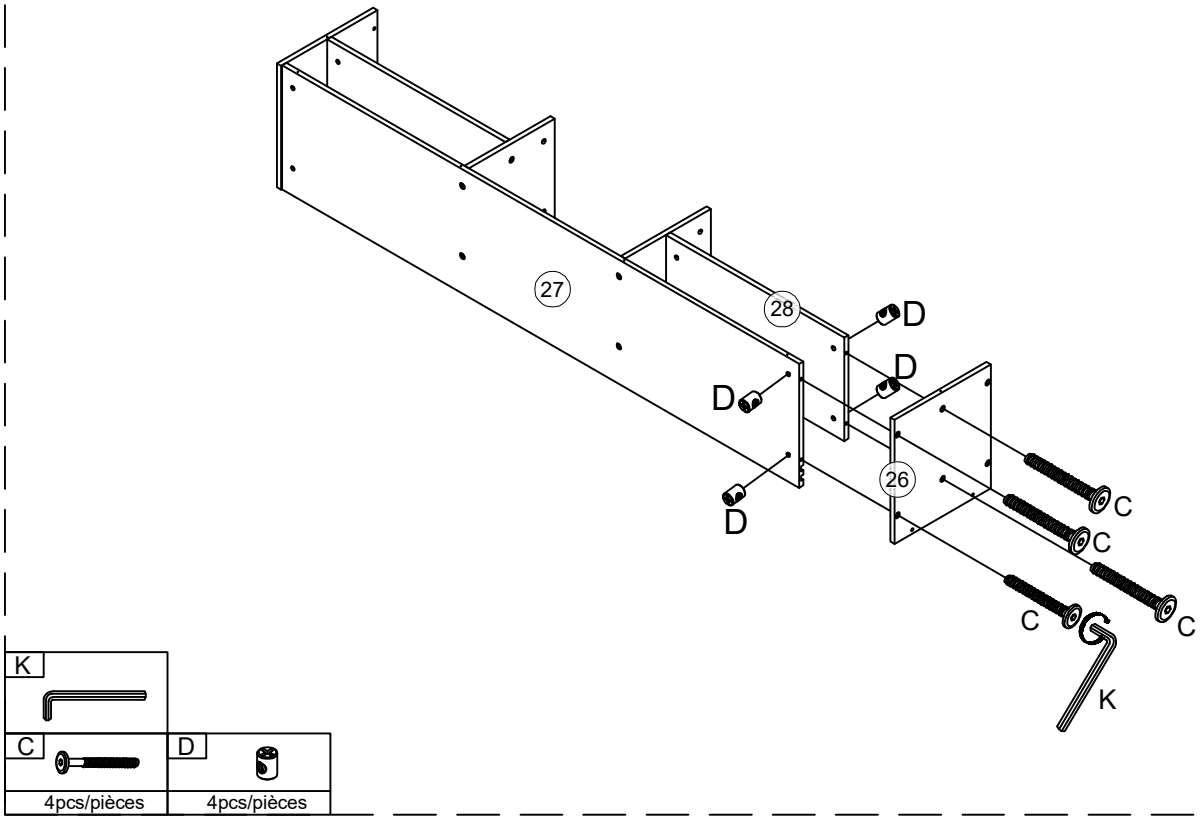

Step/Étape 22

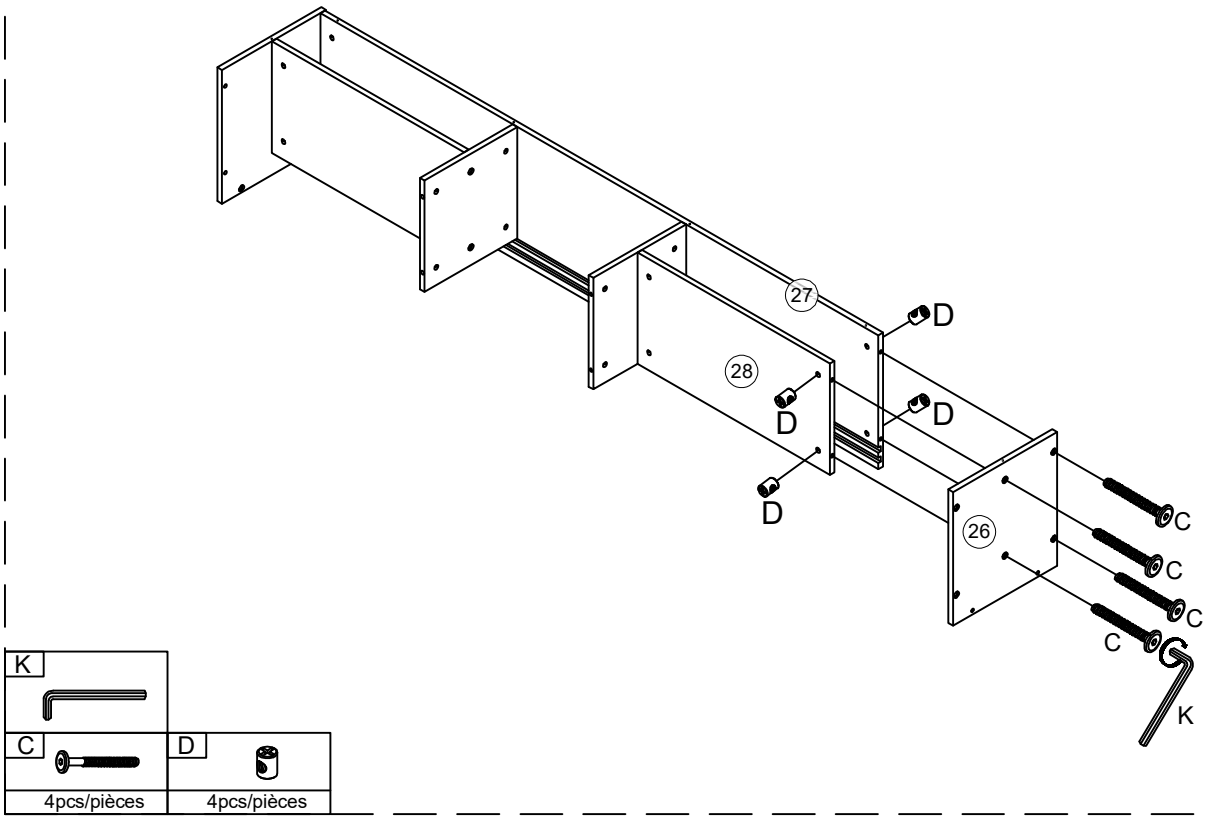

Step/Étape 23

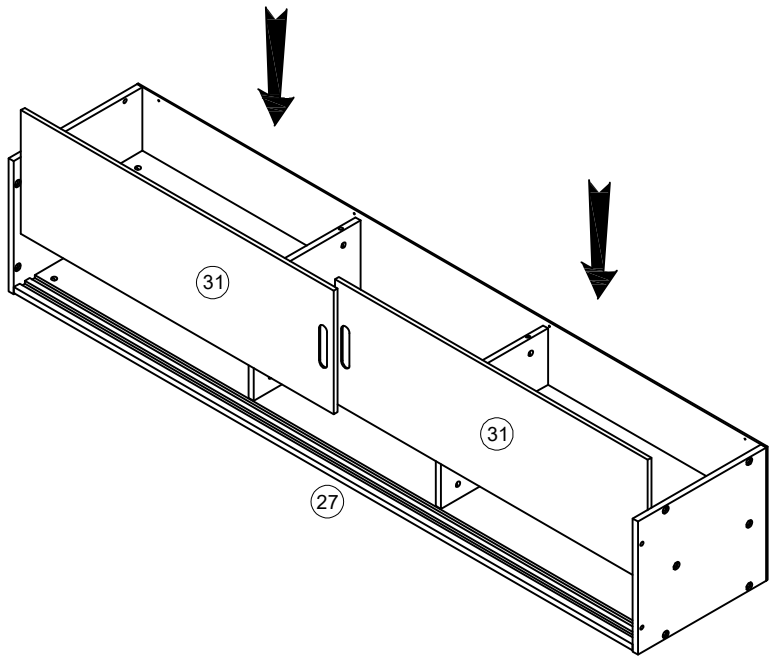

Step/Étape 24

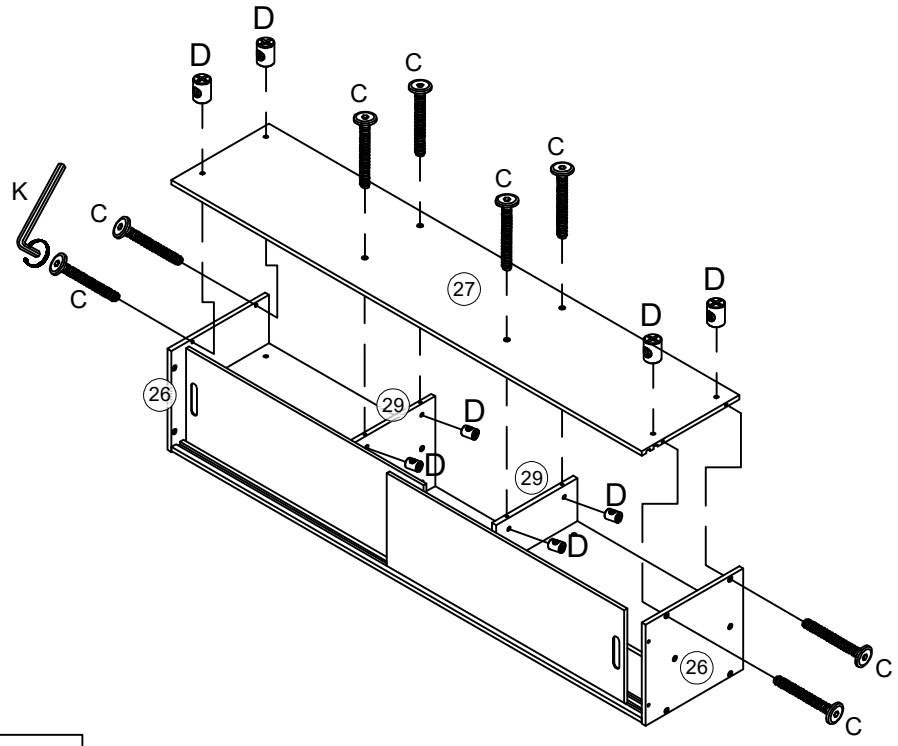

K	C	D
	8pcs/pièces	8pcs/pièces

Step/Étape 25

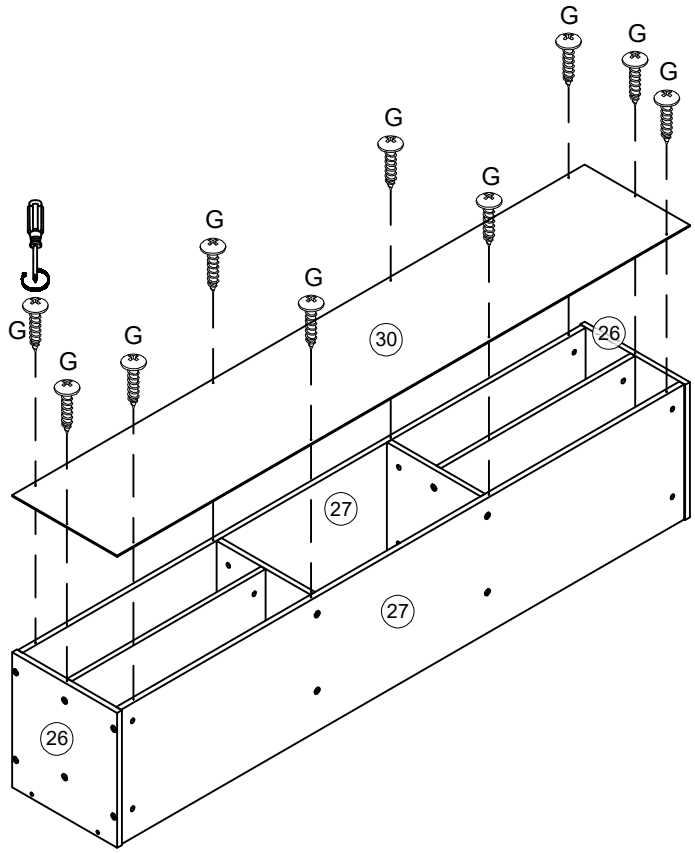

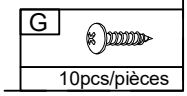

Step/Étape 26

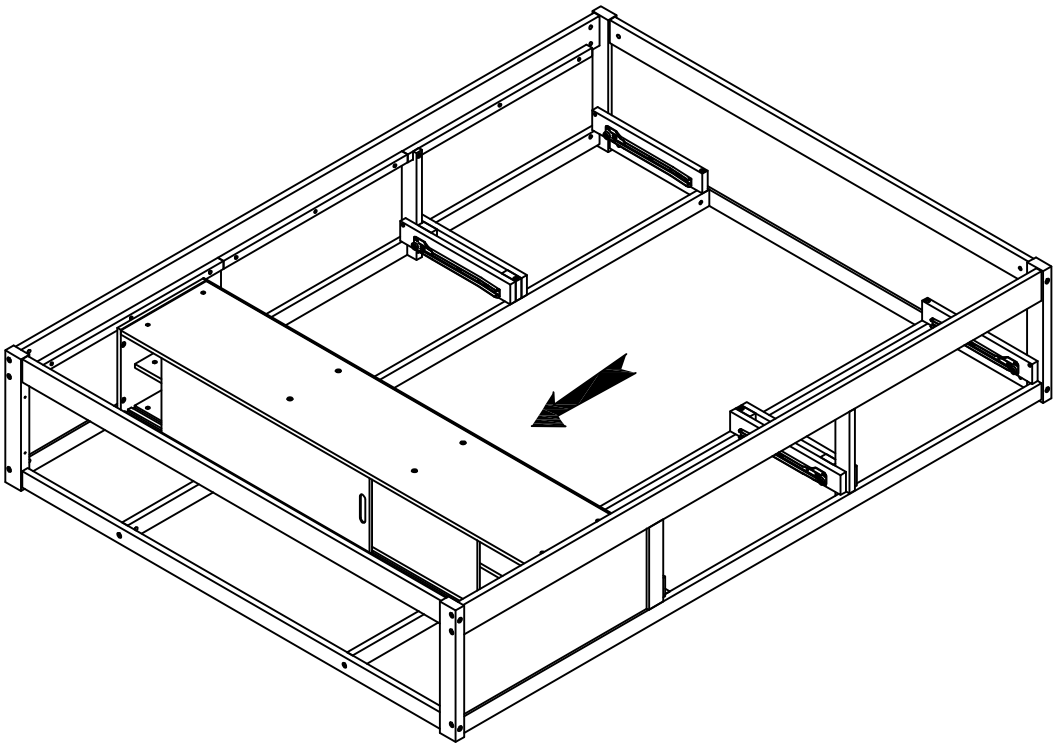

Step/Étape 27

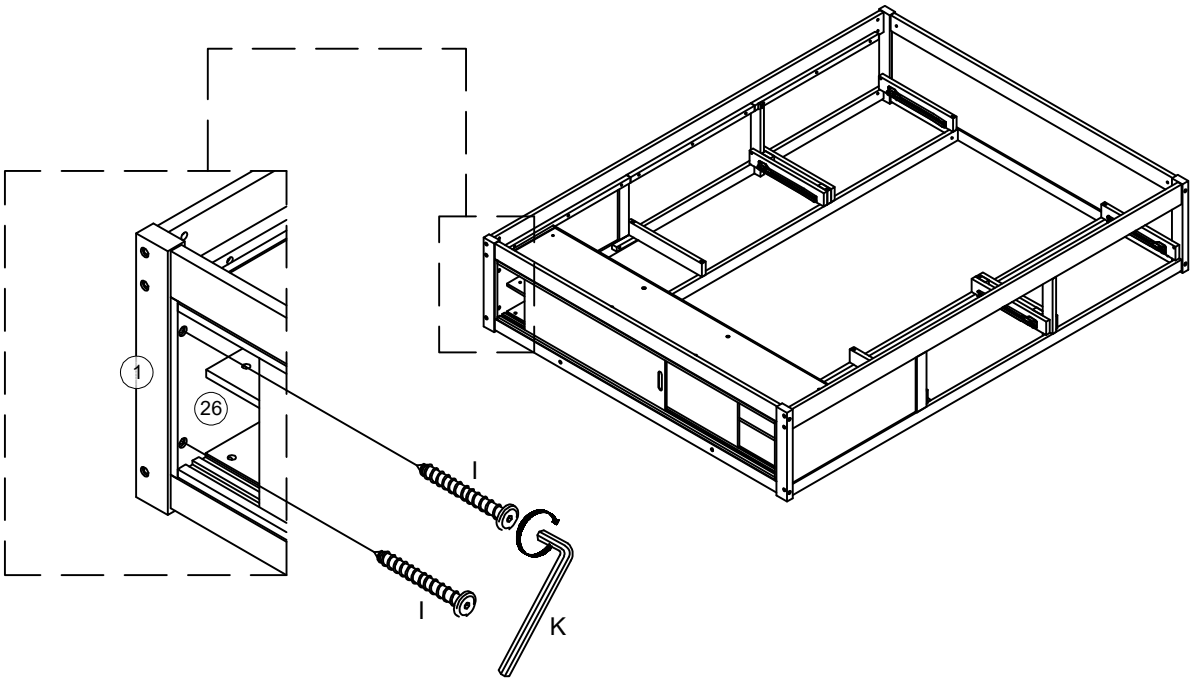

I	K
2pcs/pièces	

Step/Étape 28

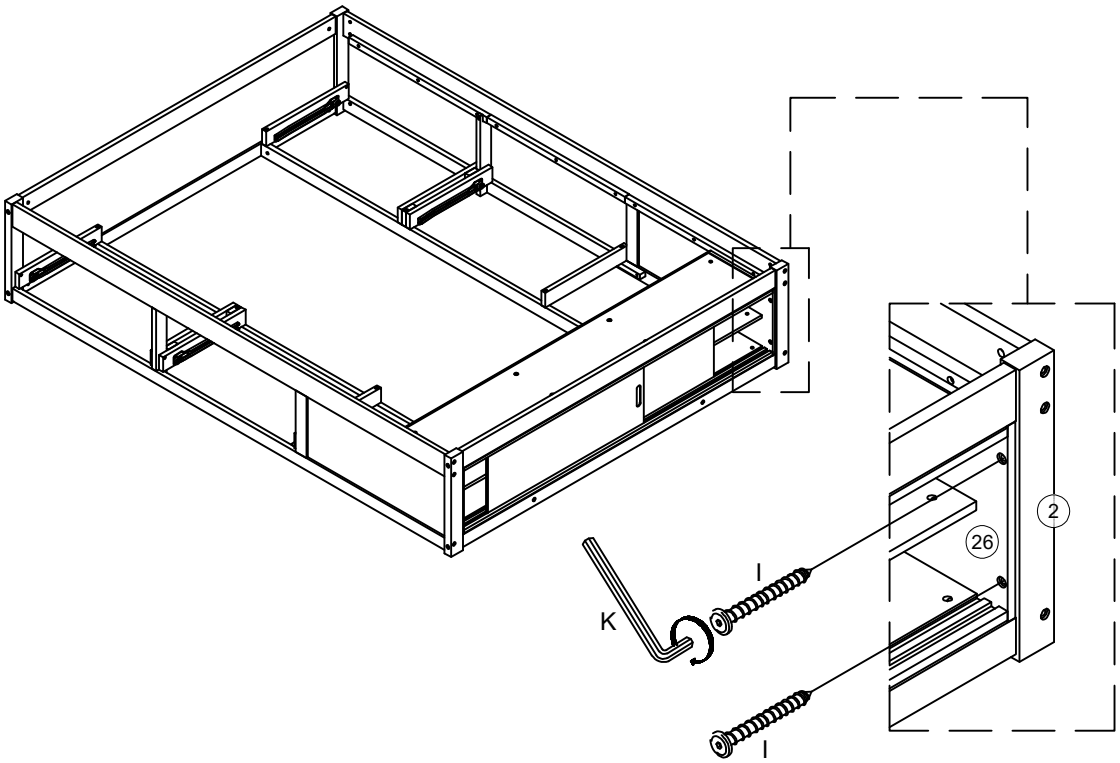

I	K
2pcs/pièces	

Step/Étape 29

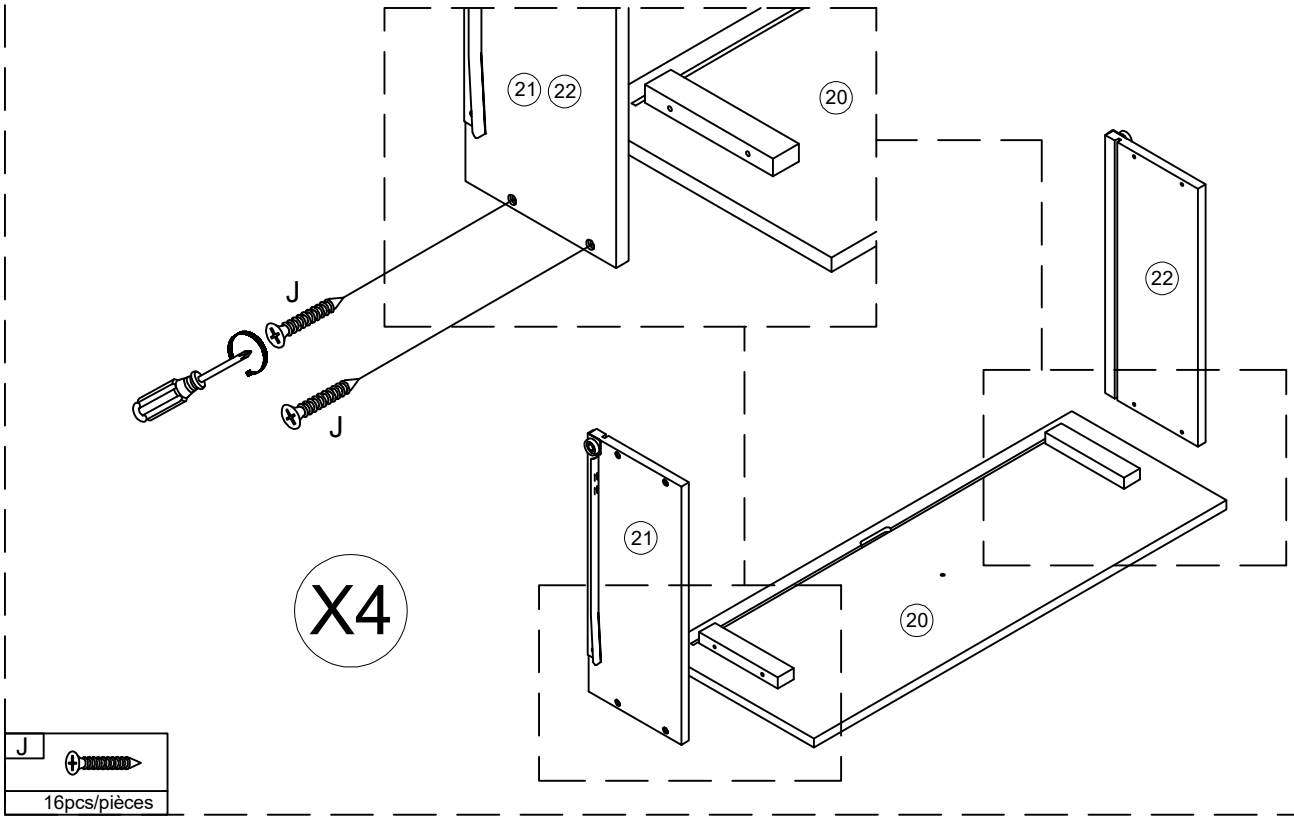

Step/Étape 30

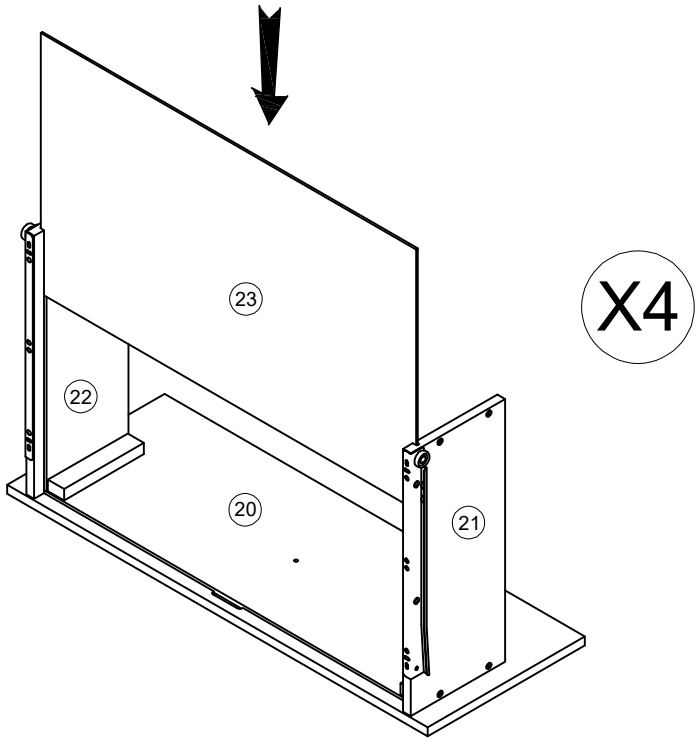

Step/Étape 31

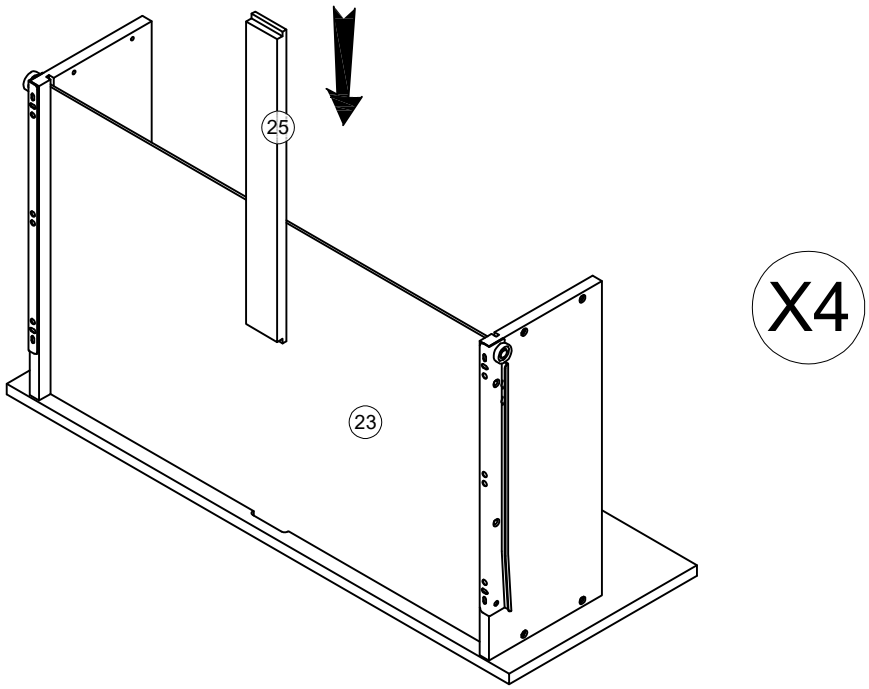

Step/Étape 32

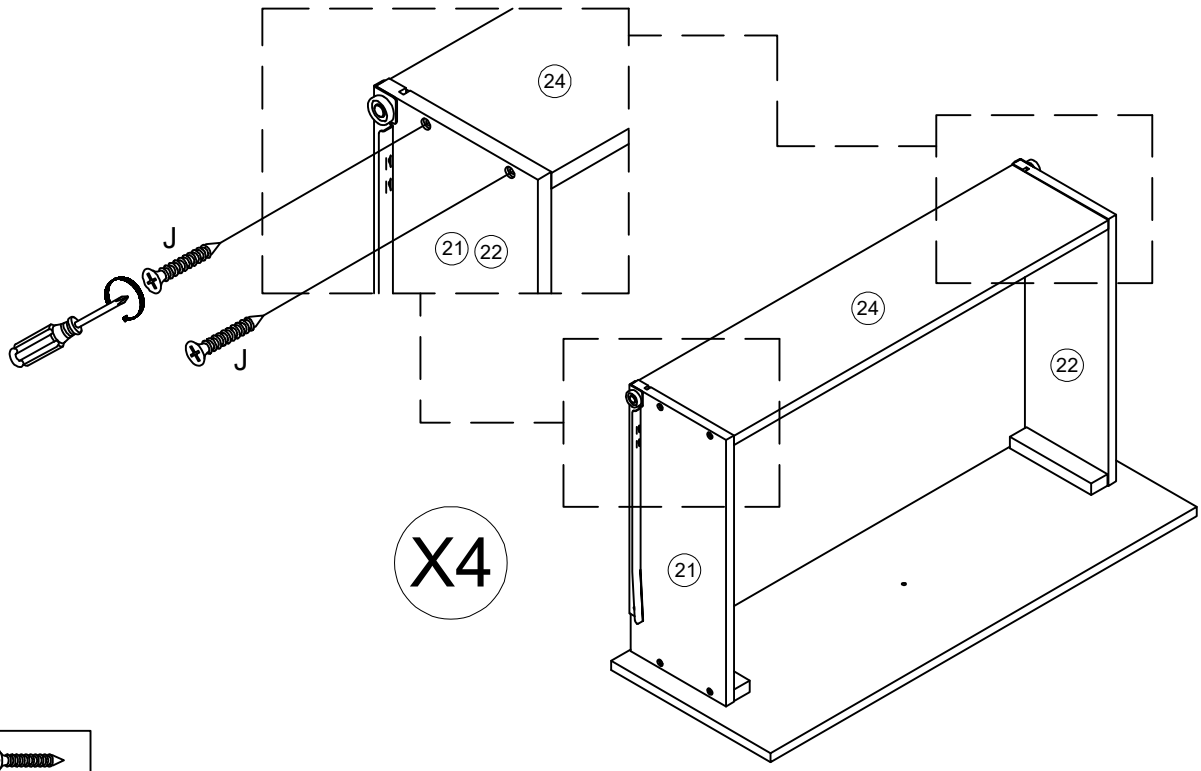

J	
	16pcs/pièces

Step/Étape 33

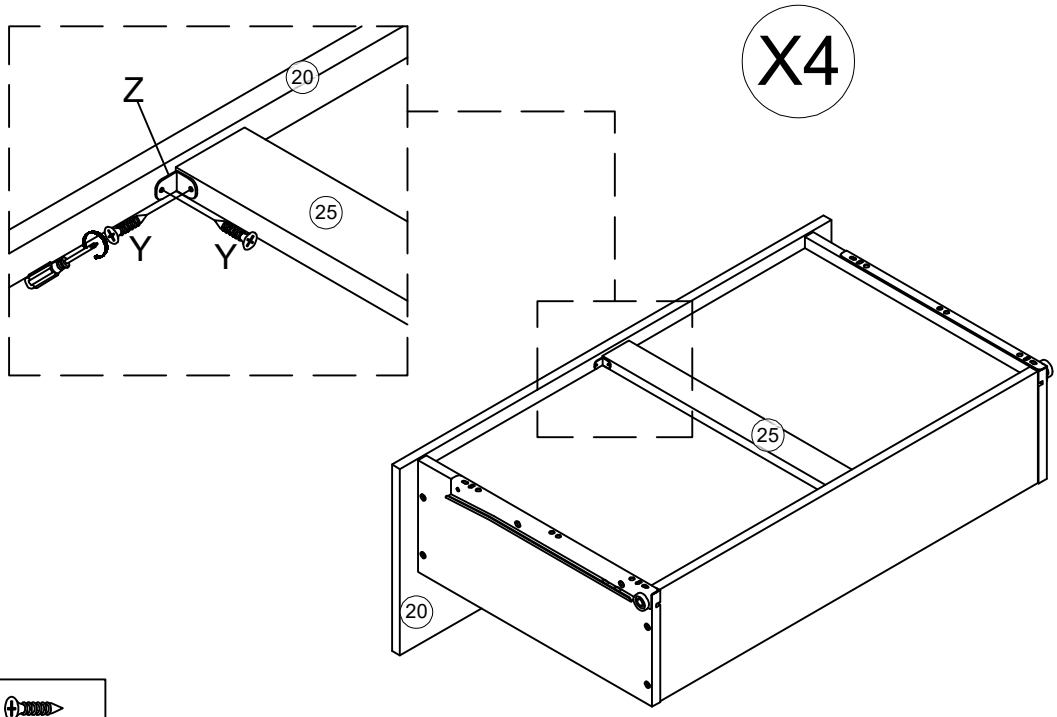

Z	Y
4pcs/pièces	8pcs/pièces

Step/Étape 34

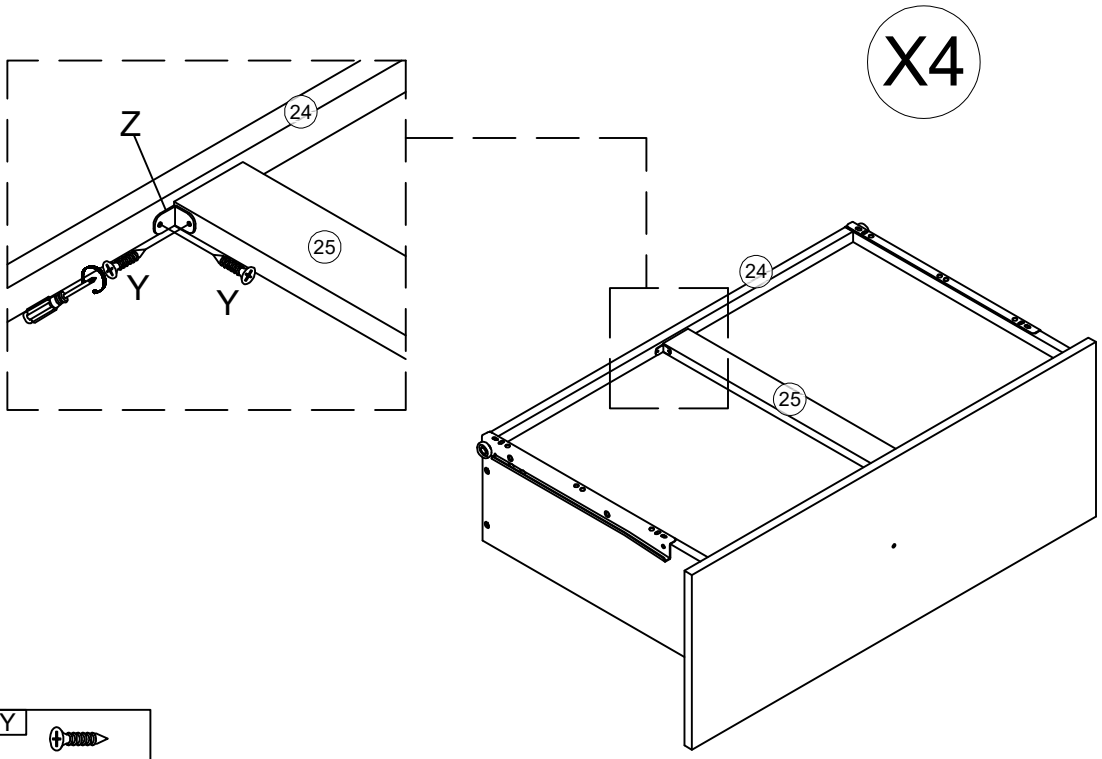

Z	Y
4pcs/pièces	8pcs/pièces

Step/Étape 35

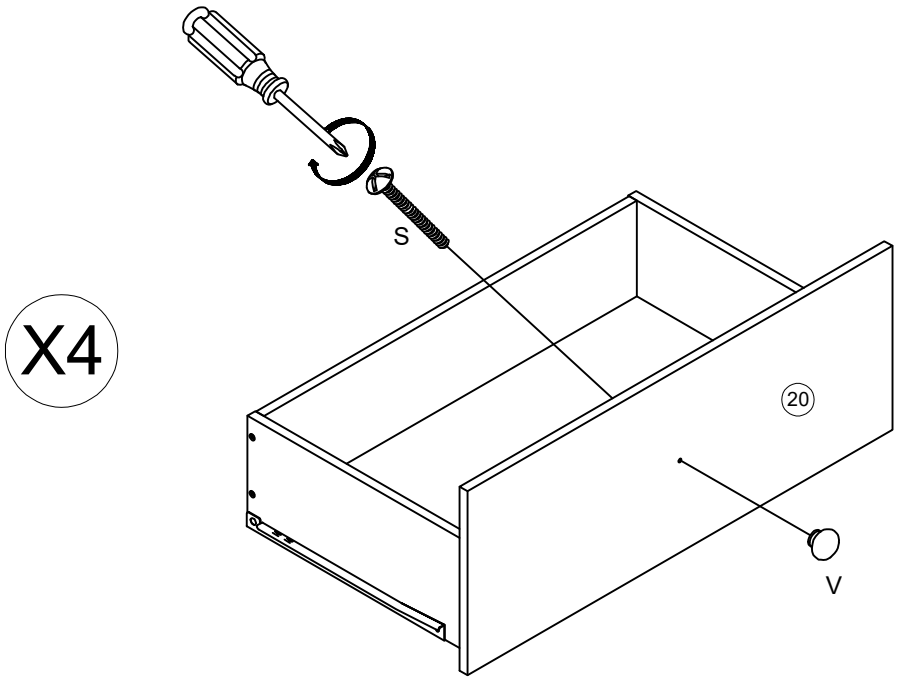

V	S
4pcs/pièces	4pcs/pièces

Step/Étape 36

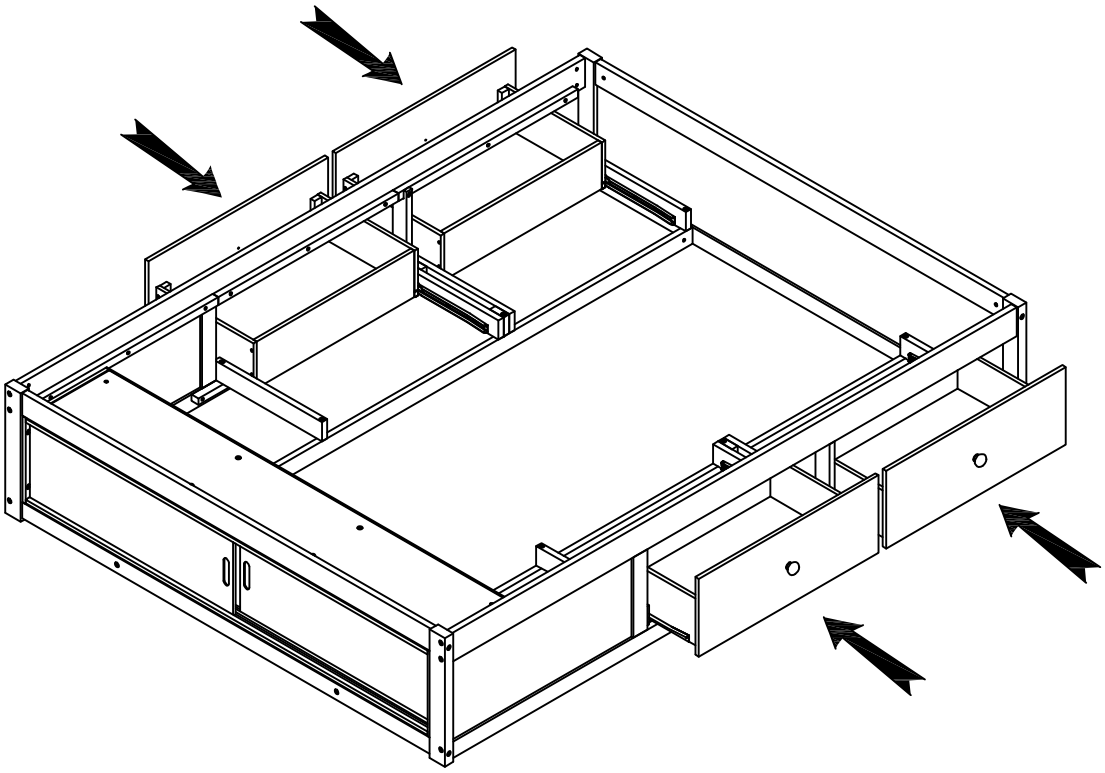

Step/Étape 37

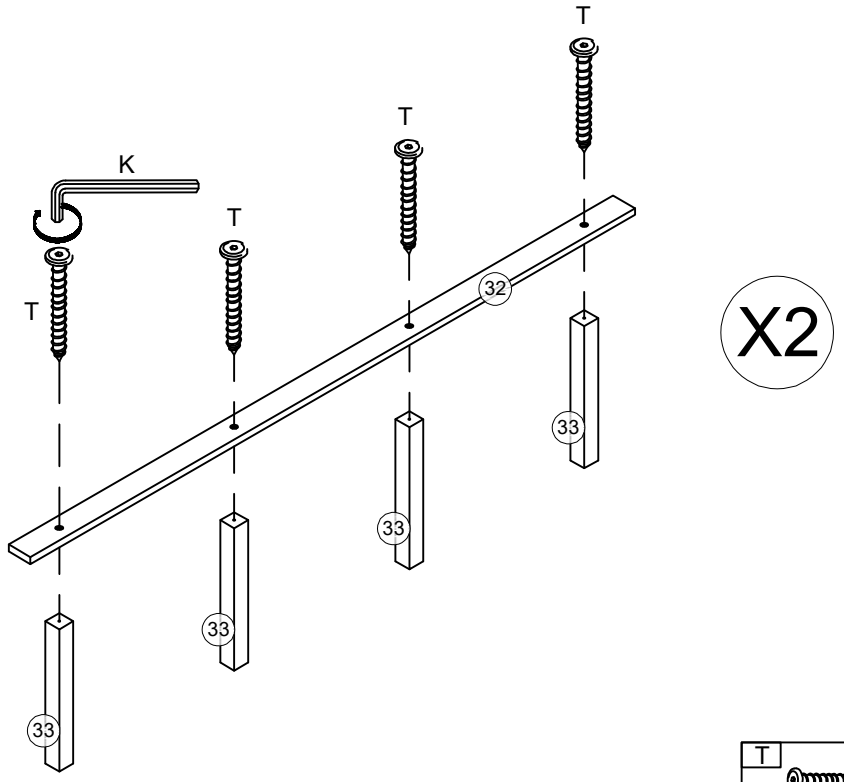

T	K
8pcs/pièces	

Step/Étape 38

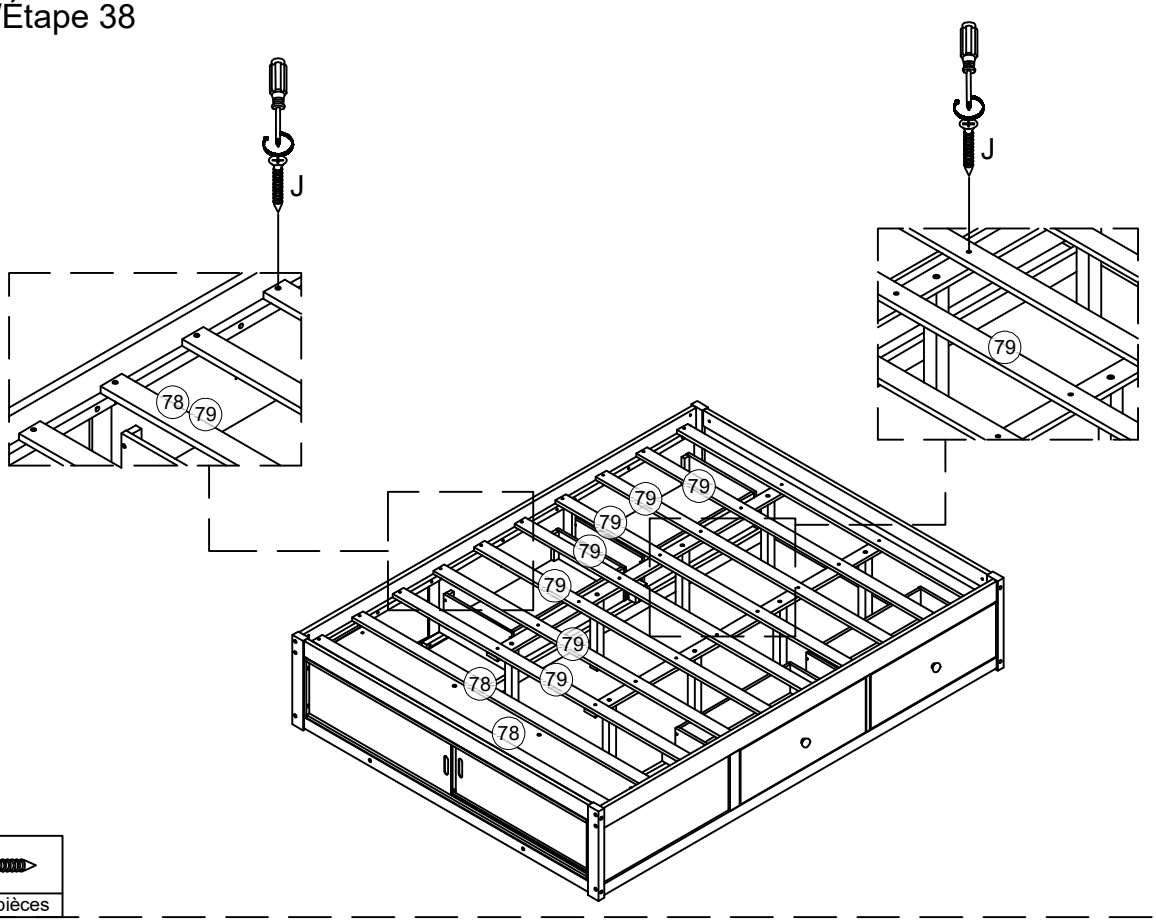

J
36pcs/pièces
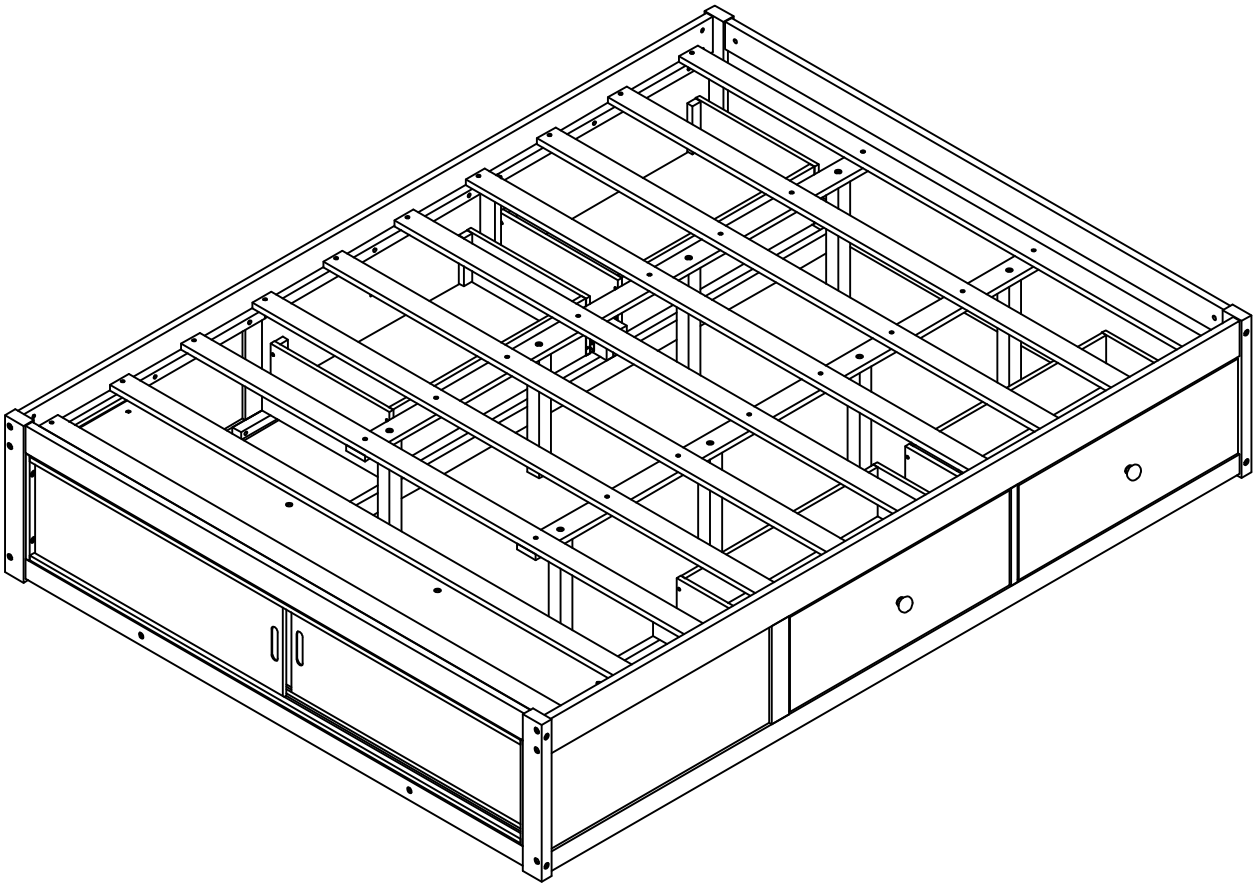
COMPLETE/ACHEVER