INSTRUCTIONS D'ASSEMBLAGE
ASSEMBLY INSTRUCTIONS

MONARCH
SPECIALTIES INC.

I 7912P-1

ENS DE TABLES -
3PCS / TAUPE FONCE

TABLE SET -
3PCS SET / DARK TAUPE

POUR DE L'ASSISTANCE OU POUR COMMANDER DES PIÈCES CONTACTEZ NOTRE DÉPARTEMENT DE SERVICE À LA CLIENTÈLE.

FOR ASSISTANCE OR TO ORDER PARTS CONTACT OUR CUSTOMER SERVICE DEPARTMENT

WWW.MONARCHSERVICE.COM

LISTE DES PIÈCES
PARTS LIST

PIÈCE / PART #	IMAGE	DESCRIPTION	QTY / QTÉ
1	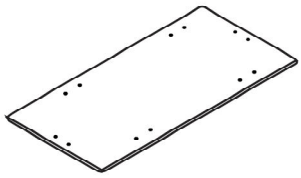	COFFEE TABLE TOP (BIG) SURFACE TABLE À CAFE (GRANDE)	1
2	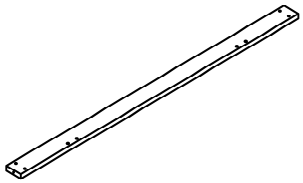	SIDE PANEL PANNEAU DE CÔTÉ	2
3	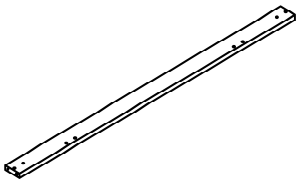	SIDE PANEL PANNEAU DE CÔTÉ	2
4	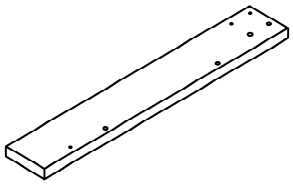	FRONT FACING LEFT LEG PATTE AVANT GAUCHE	2
5	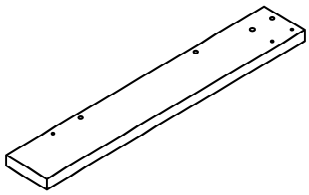	FRONT FACING RIGHT LEG PATTE AVANT DROITE	2

LISTE DES PIÈCES
PARTS LIST

PIÈCE / PART #	IMAGE	DESCRIPTION	QTY / QTÉ
6	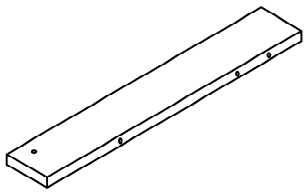	FRONT FACING LEFT LEG SUPPORT SUPPORT DE PATTE AVANT GAUCHE	2
7	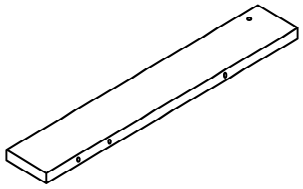	FRONT FACING RIGHT LEG SUPPORT SOUTIEN DE PATTE AVANT DROITE	2
8	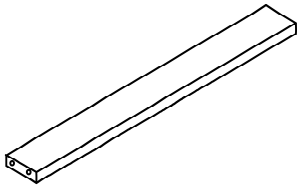	SUPPORT PANEL PANNEAU DE SOUTIENT	1
9	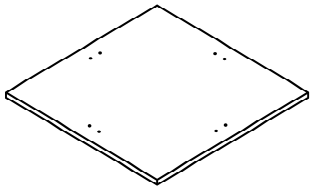	END TABLE TOP (SMALL) SURFACE TABLE D'APPOINT (PETITE)	2
10	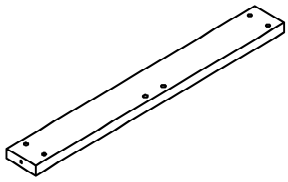	SIDE PANEL PANNEAU DE CÔTÉ	4

LISTE DES PIÈCES
PARTS LIST

PIÈCE / PART #	IMAGE	DESCRIPTION	QTY / QTÉ
11	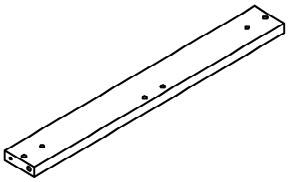	SIDE PANEL PANNEAU DE CÔTÉ	4
12	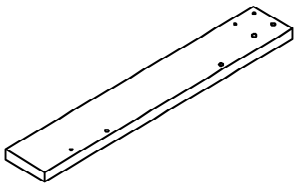	FRONT FACING LEFT LEG PATTE AVANT GAUCHE	4
13	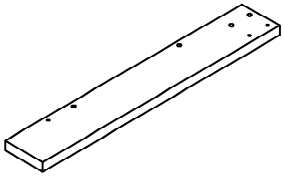	FRONT FACING RIGHT LEG PATTE AVANT DROITE	4
14	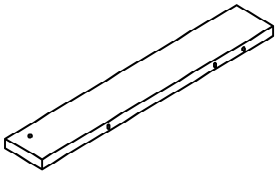	FRONT FACING LEFT LEG SUPPORT SUPPORT DE PATTE AVANT GAUCHE	4
15	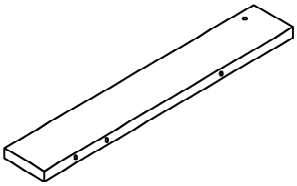	FRONT FACING RIGHT LEG SUPPORT SOUTIEN DE PATTE AVANT DROITE	4

LISTE DES PIÈCES DE MONTAGE
HARDWARE LIST

PIÈCE / PART #	IMAGE	DESCRIPTION	QTY / QTÉ
A	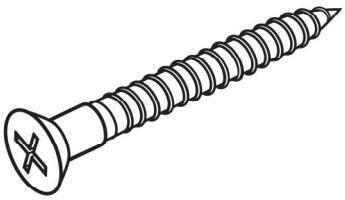	ASSEMBLING SCREW - Ø 1/4" X 1 3/4" VIS D'ASSEMBLAGE - Ø 1/4" X 1 3/4"	38
B	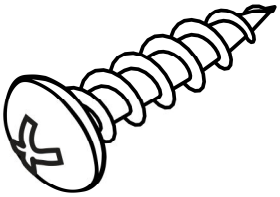	ASSEMBLING SCREW - Ø 1/4" X 1" VIS D'ASSEMBLAGE - Ø 1/4" X 1"	36
C	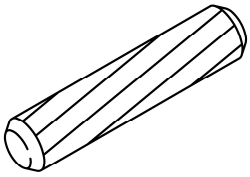	WOOD DOWEL - Ø 1/4" X 1" GOUJON DE BOIS - Ø 1/4" X 1"	38
D	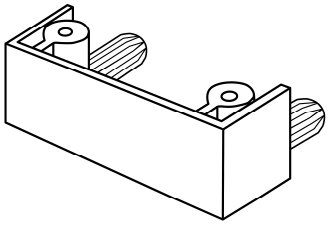	PLASTIC BRACKET - 1 3/4" SUPPORT EN PLASTIQUE - 1 3/4"	16
E	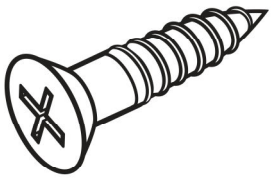	ASSEMBLING SCREW - Ø 1/4" X 1 1/8" VIS D'ASSEMBLAGE - Ø 1/4" X 1 1/8"	32

LISTE DES PIÈCES DE MONTAGE
HARDWARE LIST

PIÈCE / PART #	IMAGE	DESCRIPTION	QTY / QTÉ
F	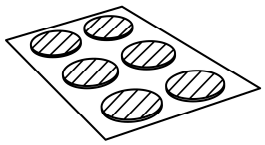	FINISHING STICKER COLLANT DE FINITION	26
G	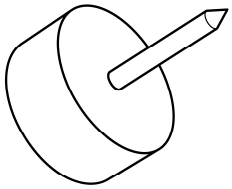	FLOOR PROTECTOR PROTECTEUR DE PLANCHER	24
H	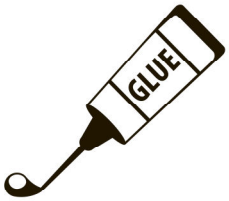	GLUE COLLE	2
I	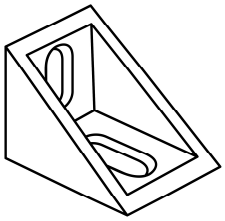	PLASTIC CORNER COIN EN PLASTIQUE	4
J	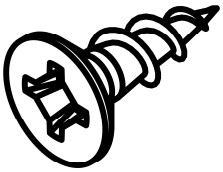	ASSEMBLING SCREW - Ø 1/8" X 3/8" VIS D'ASSEMBLAGE - Ø 1/8" X 3/8"	8

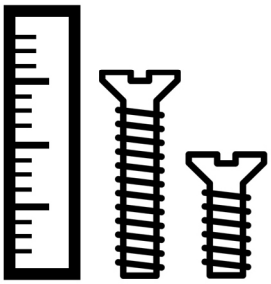

OUTIL DE VÉRIFICATION DE DIMENSIONS DES PIÈCES
HARDWARE DIMENSIONS VERIFICATION TOOL

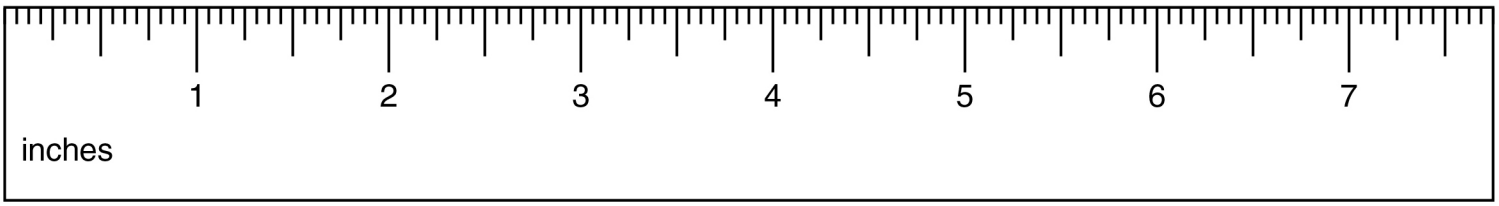

ÉTAPE / STEP 1

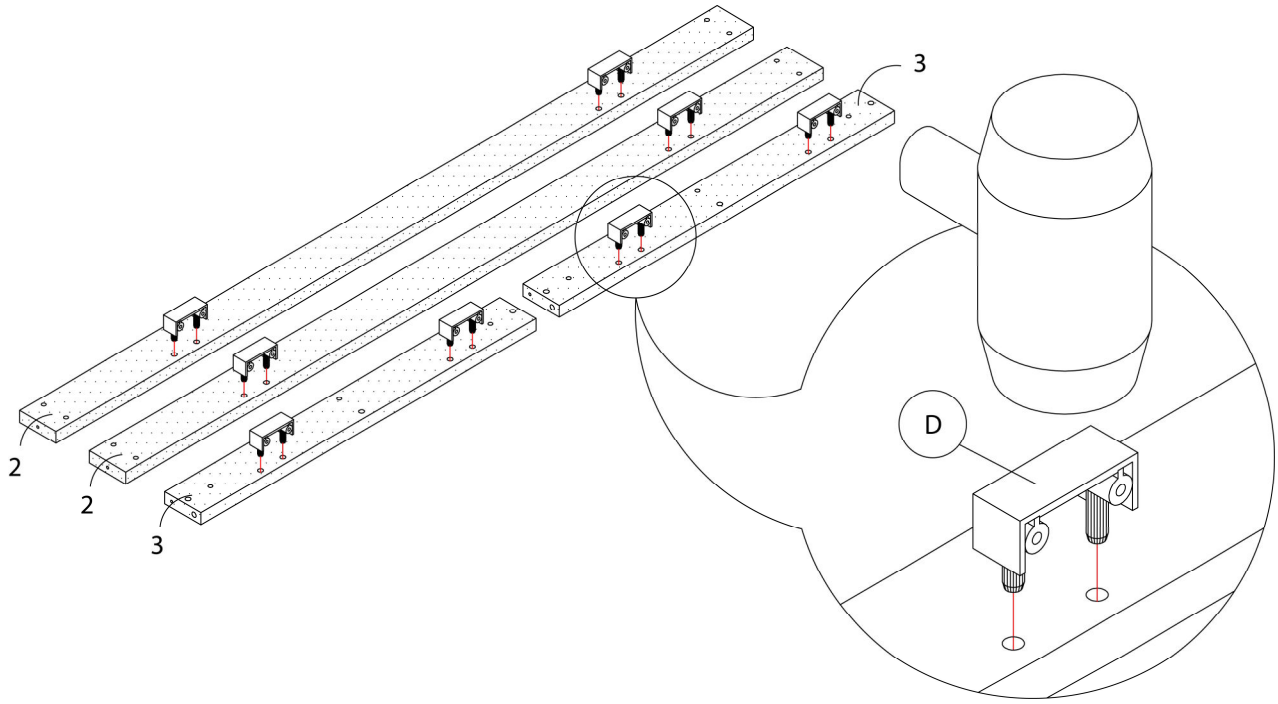

ÉTAPE / STEP 2

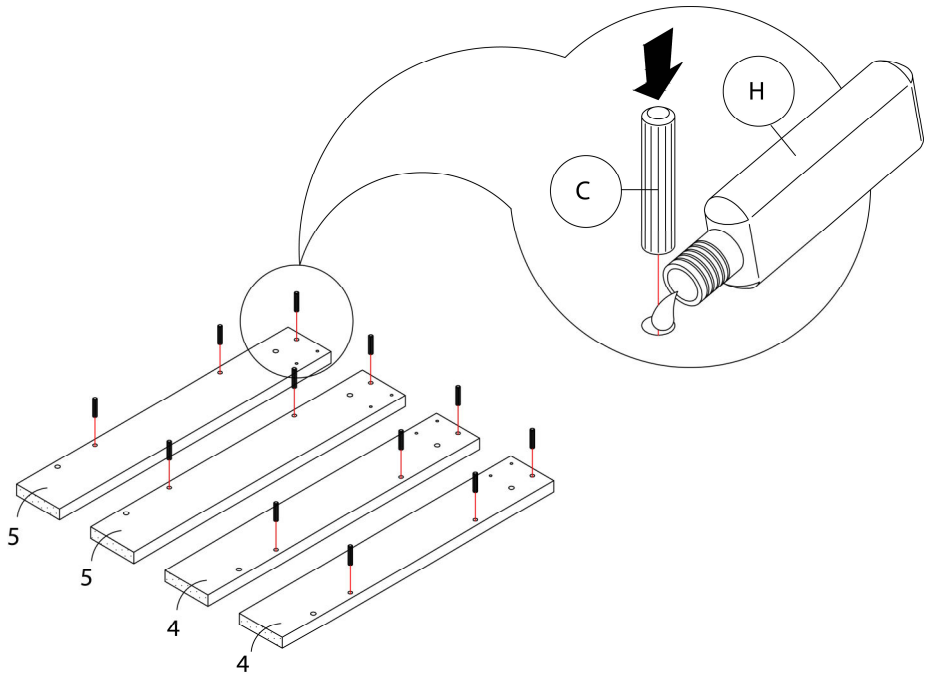

ÉTAPE / STEP 3

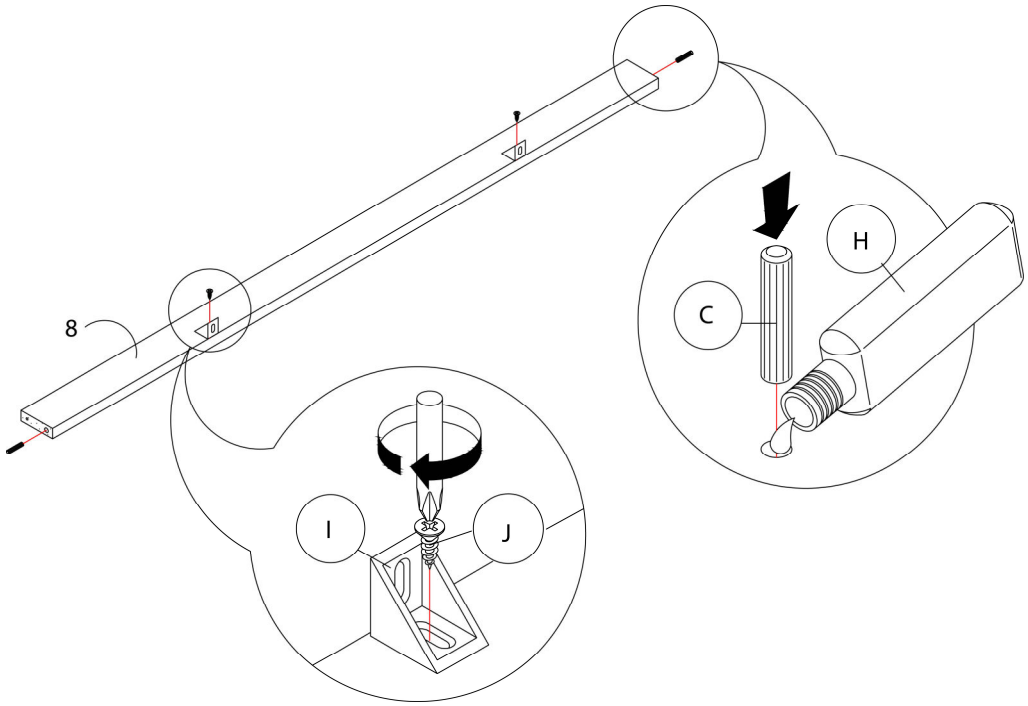

ÉTAPE / STEP 4

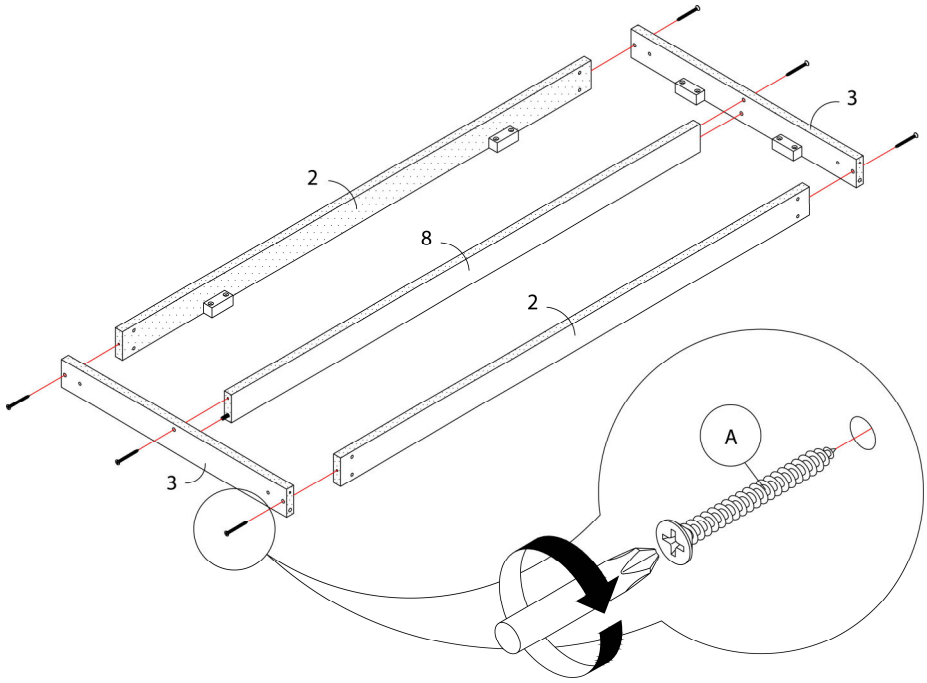

ÉTAPE / STEP 5

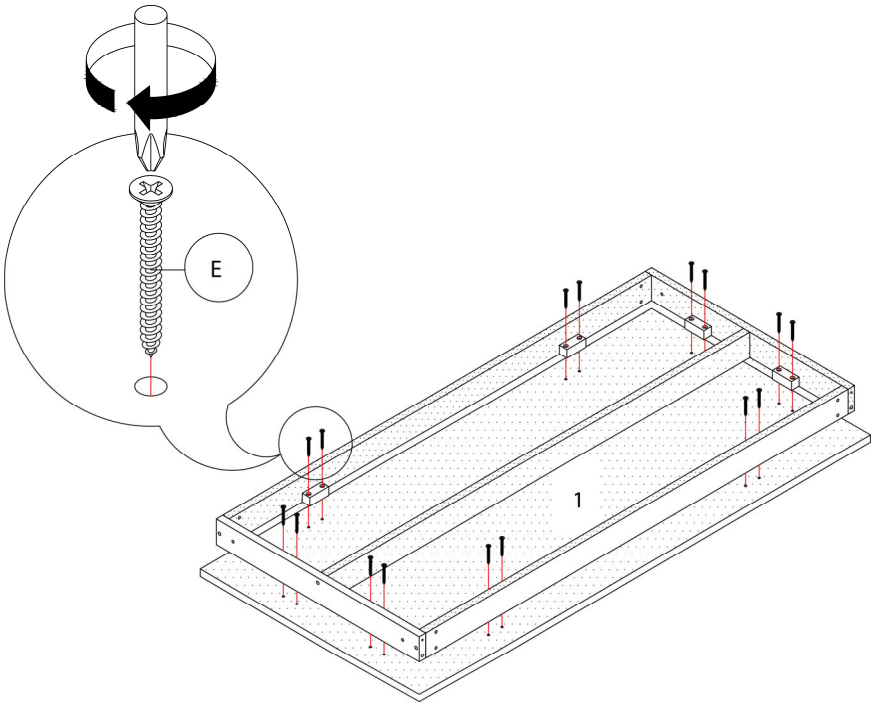

ÉTAPE / STEP 6

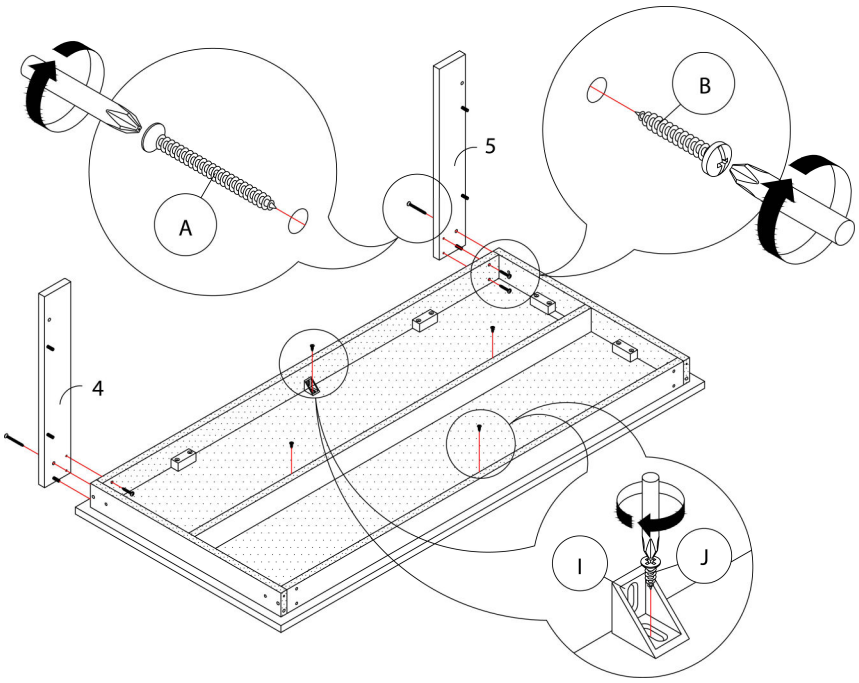

ÉTAPE / STEP 7

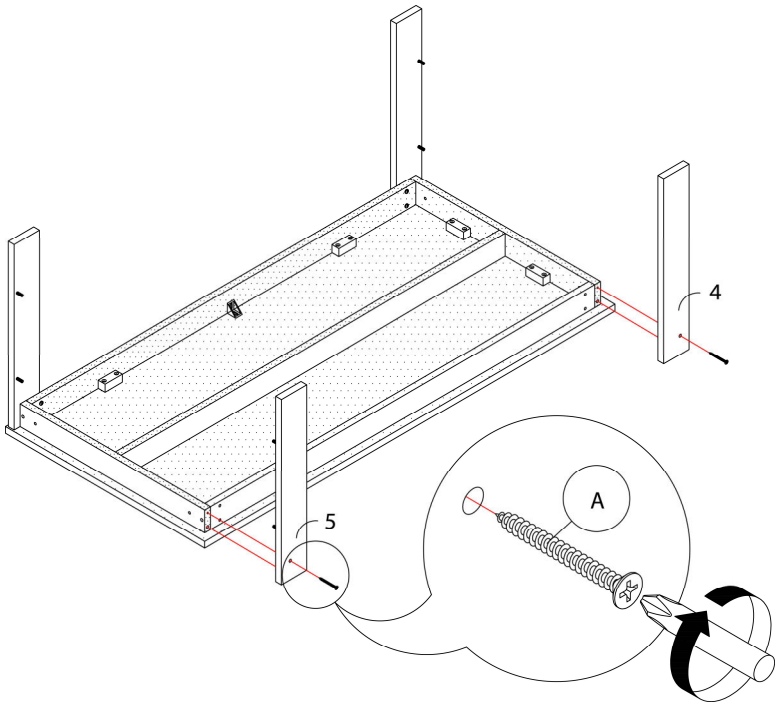

ÉTAPE / STEP 8

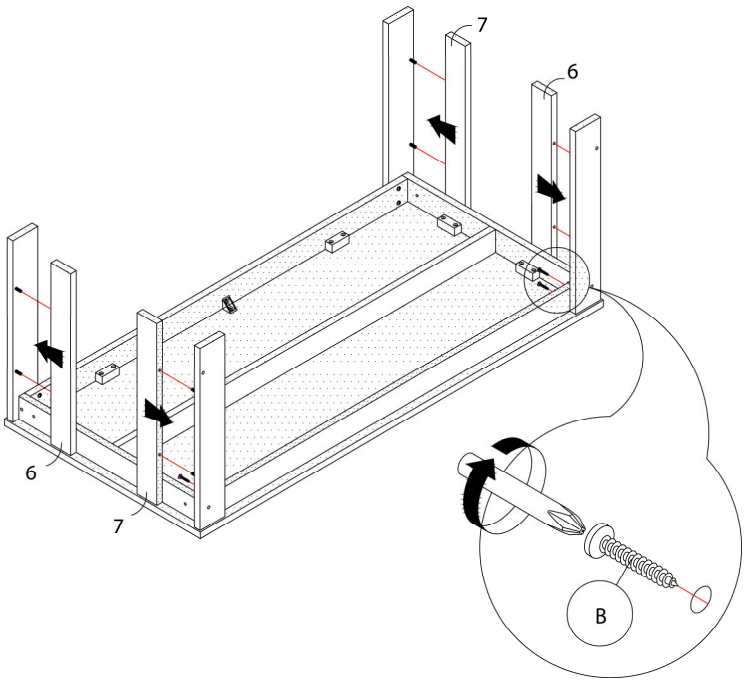

ÉTAPE / STEP 9

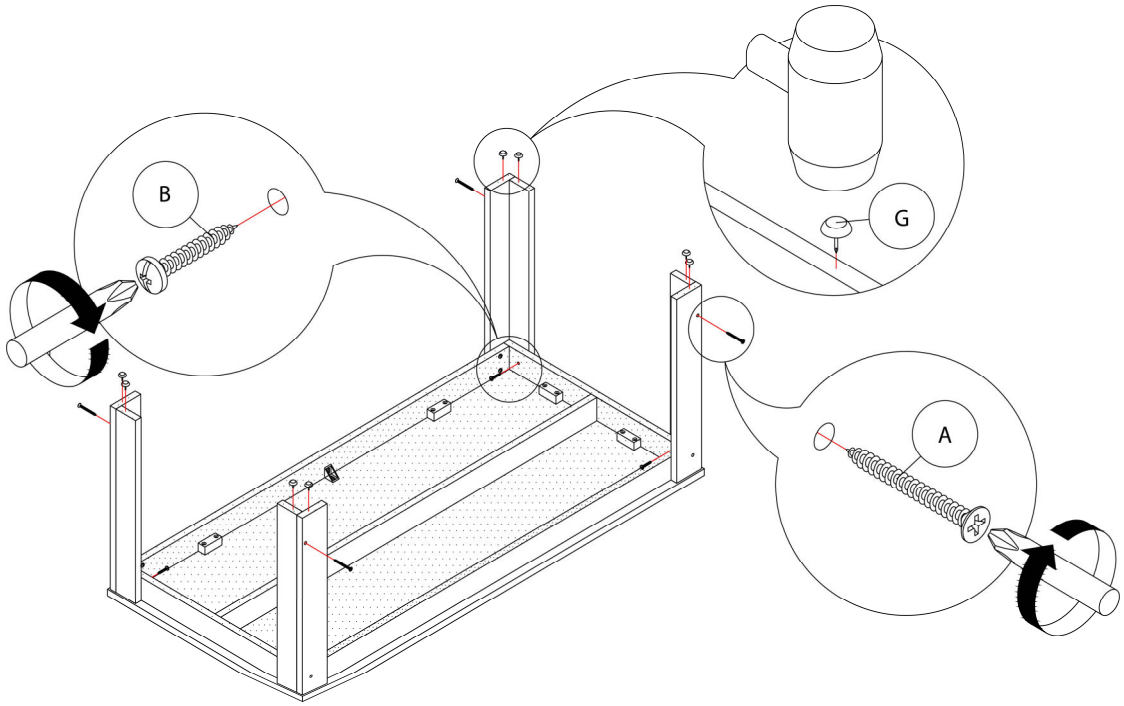

ÉTAPE / STEP 10

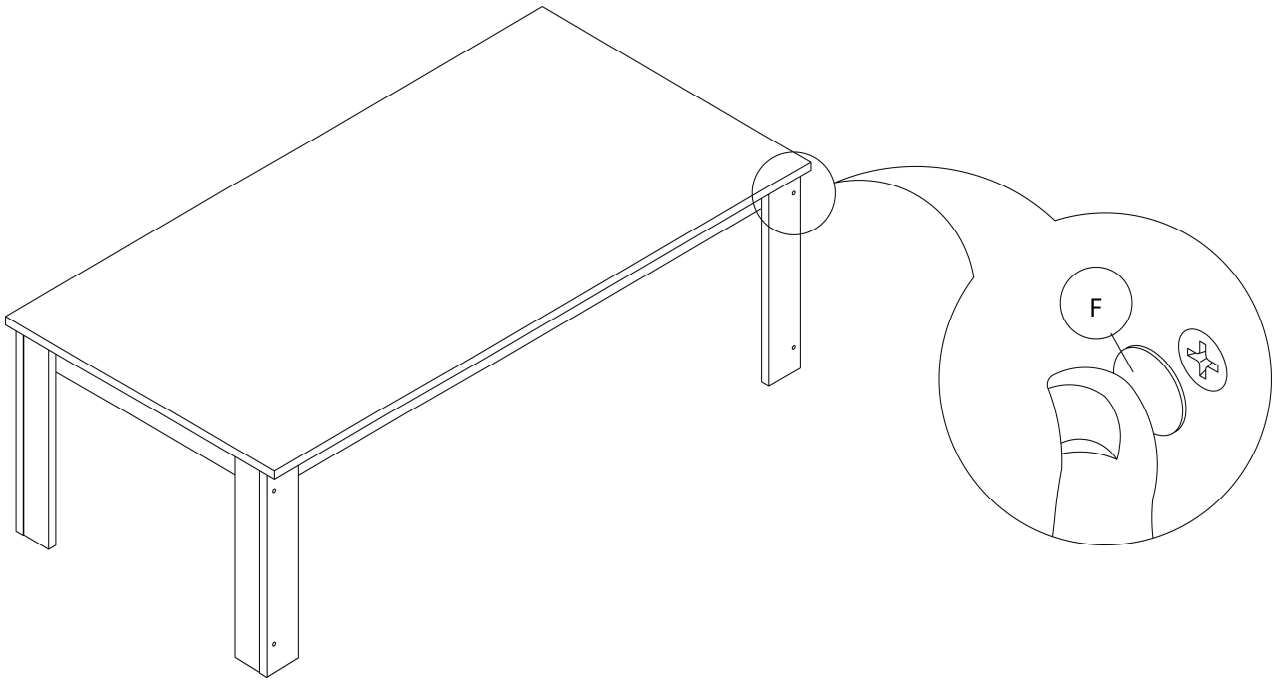

ÉTAPE / STEP 11

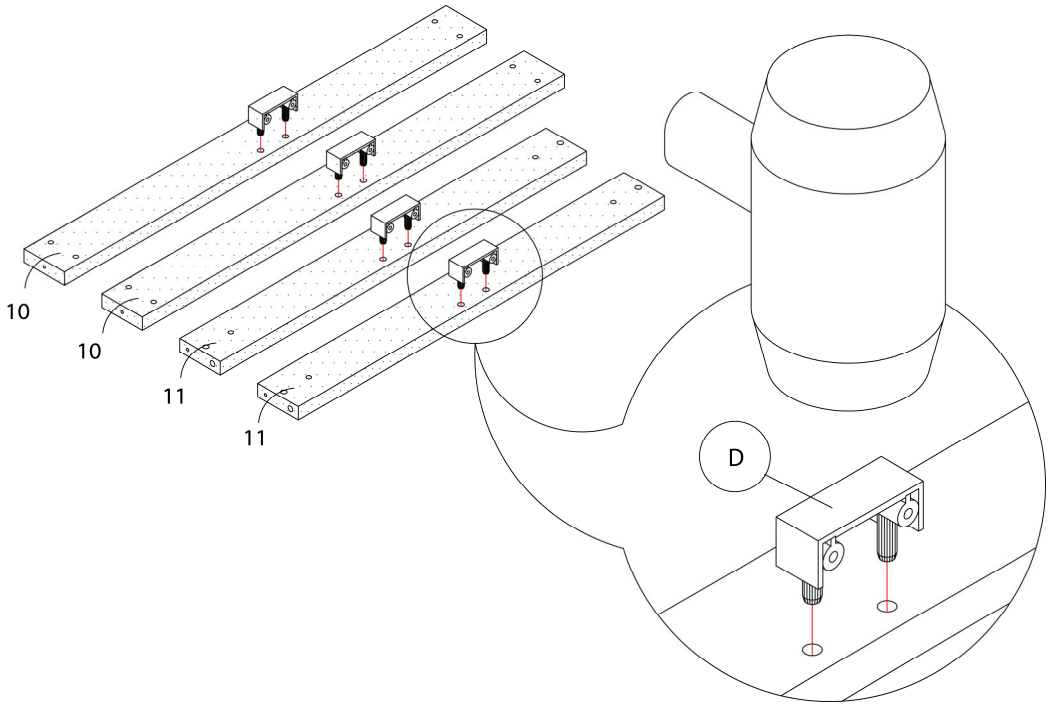

ÉTAPE / STEP 12

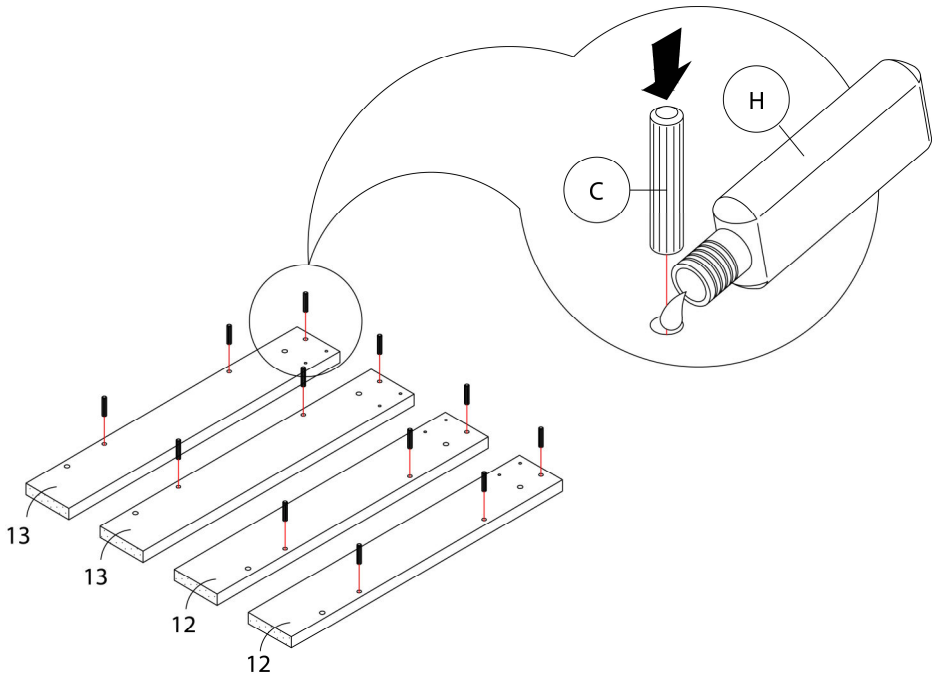

ÉTAPE / STEP 13

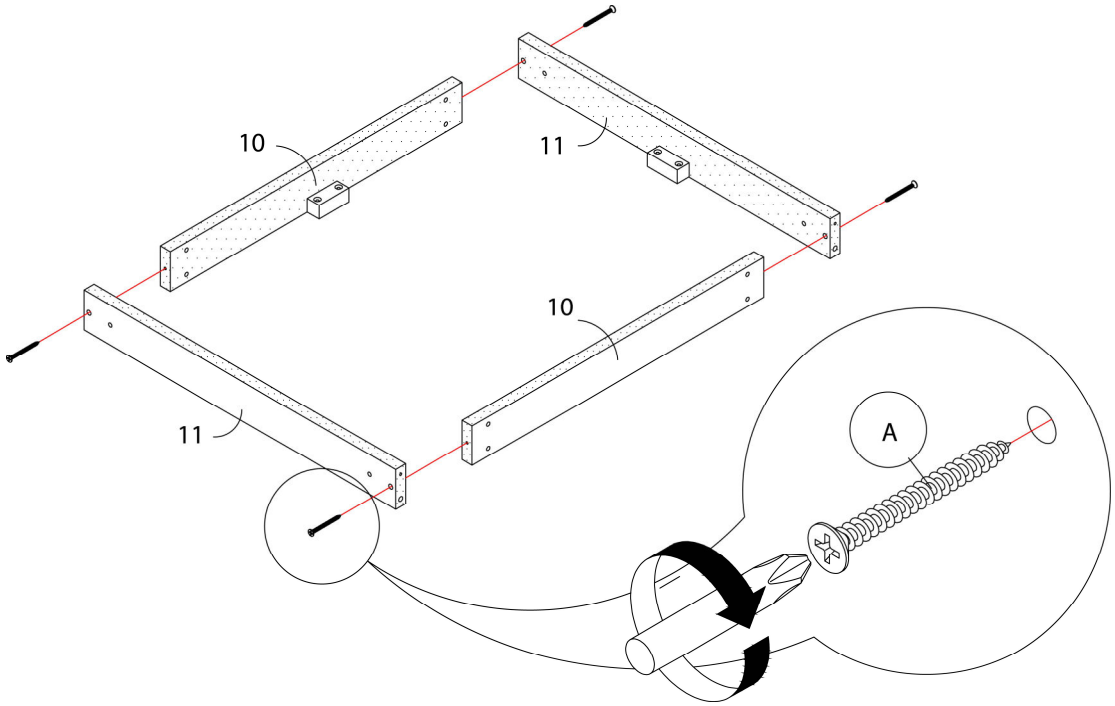

ÉTAPE / STEP 14

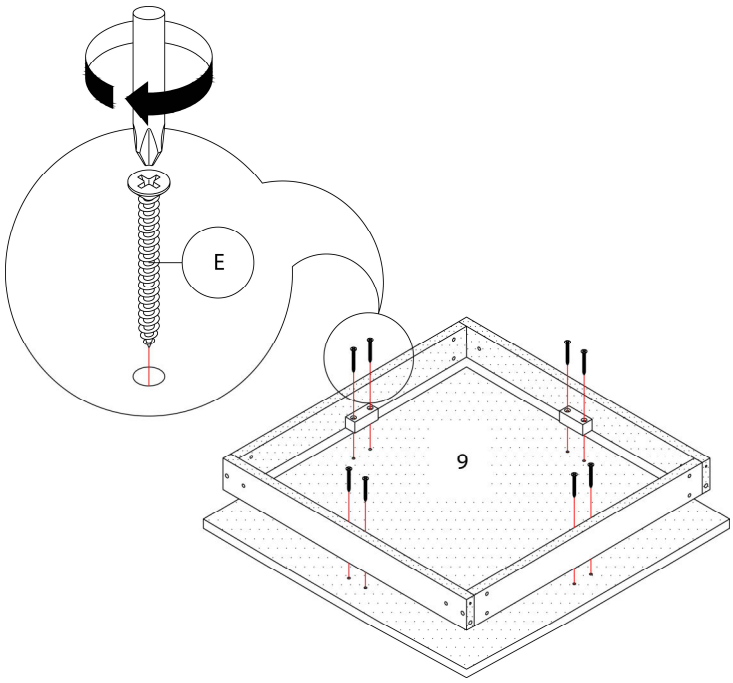

ÉTAPE / STEP 15

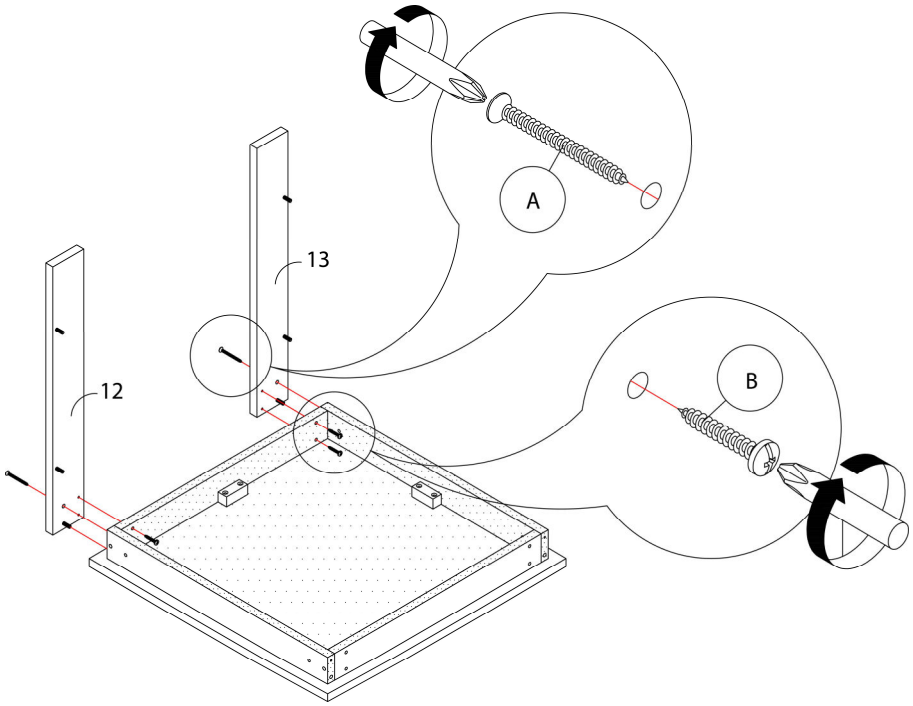

ÉTAPE / STEP 16

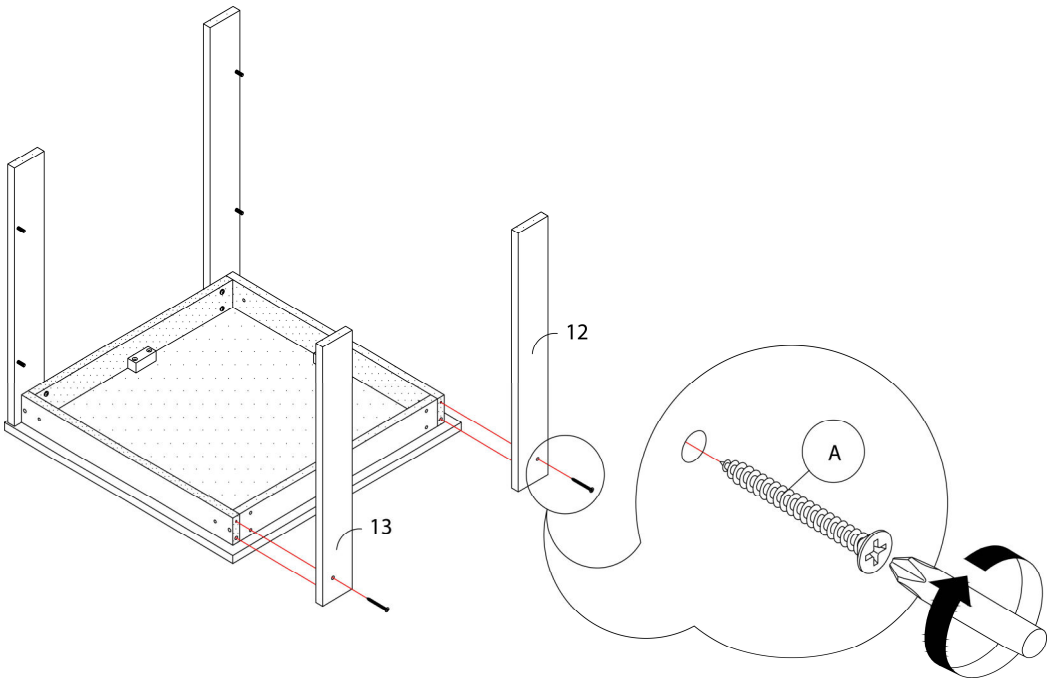

ÉTAPE / STEP 17

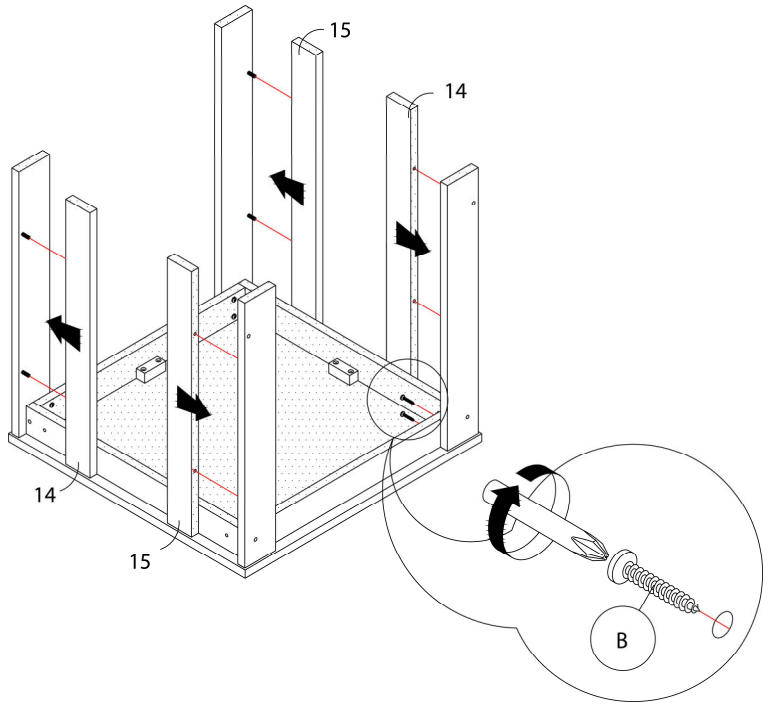

ÉTAPE / STEP 18

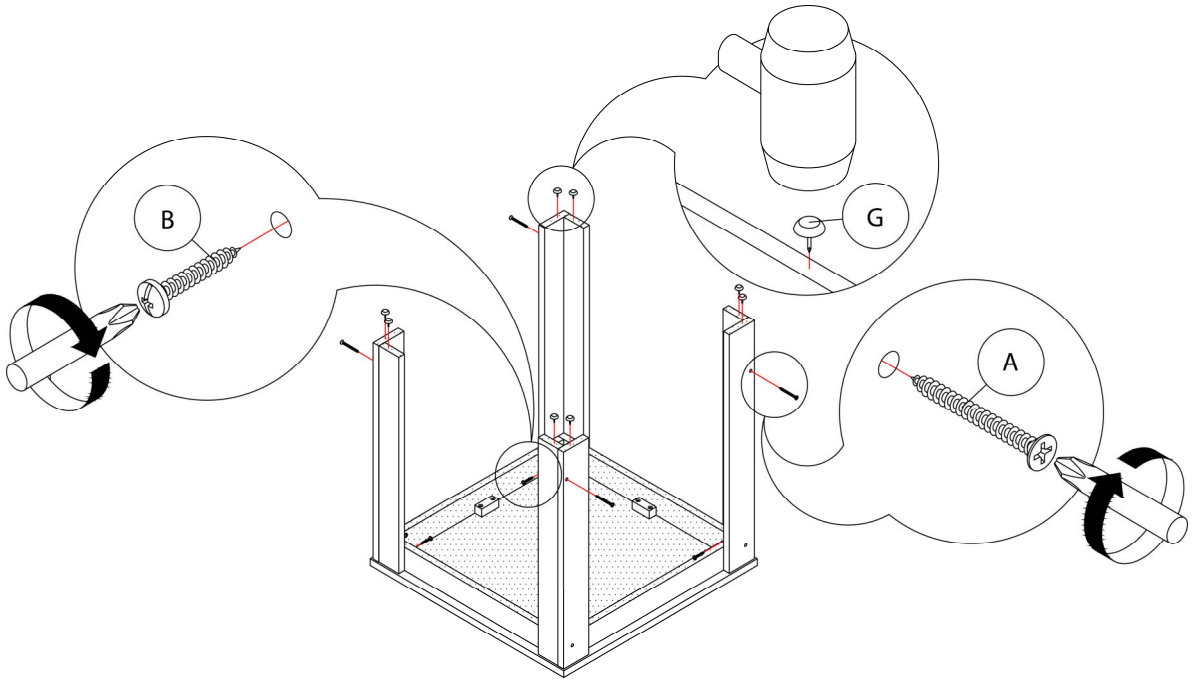

ÉTAPE / STEP 19

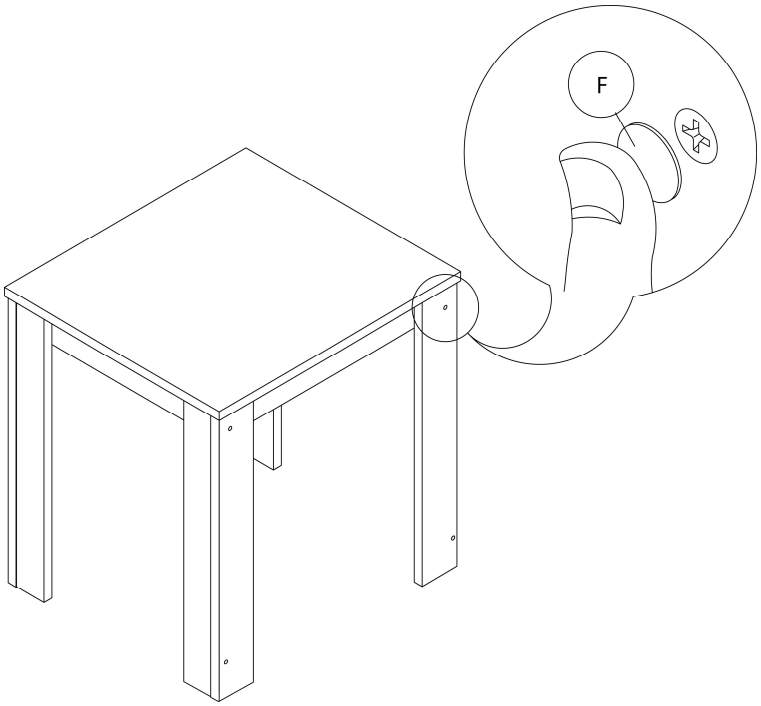
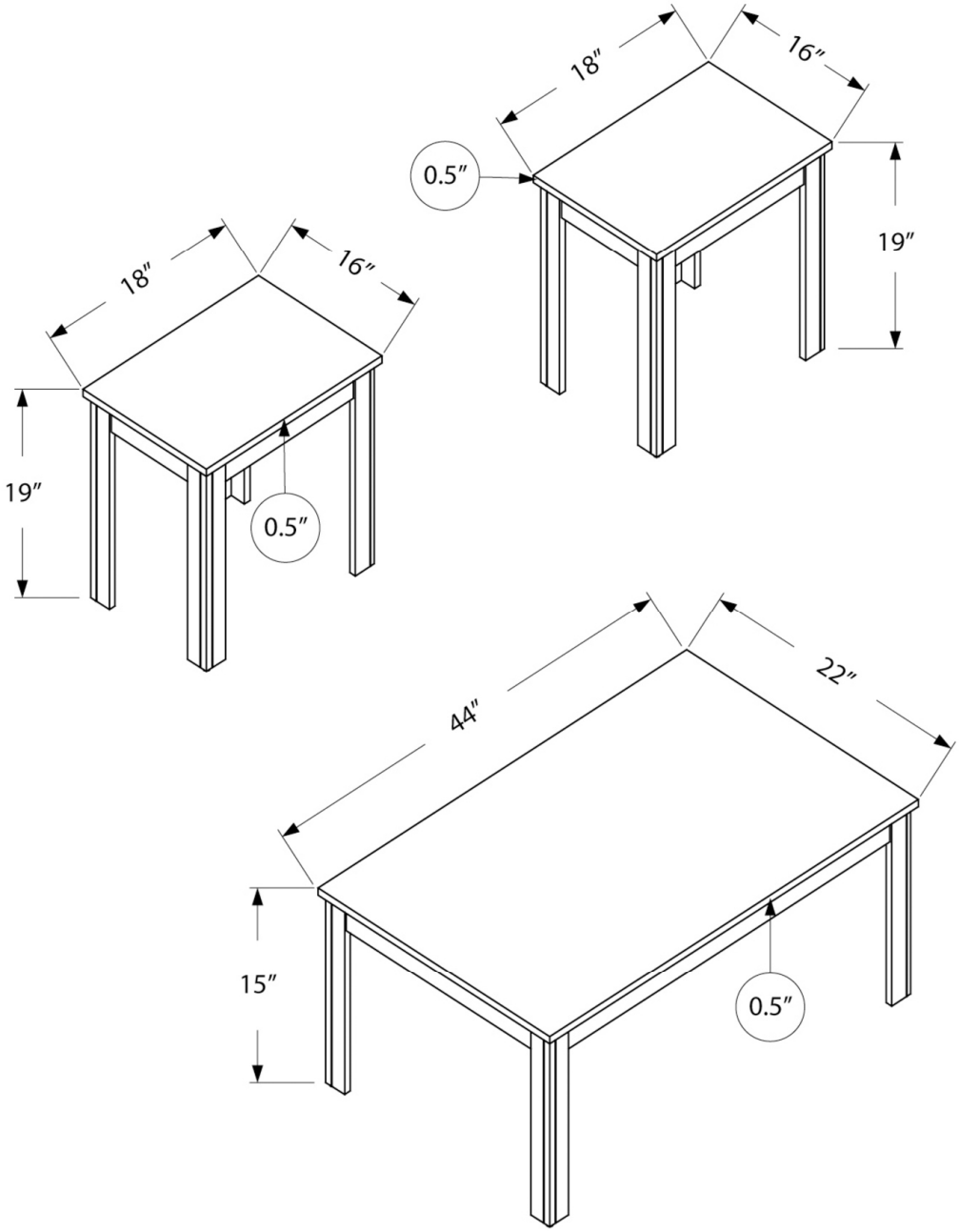
ÉTAPE / STEP 20