INSTRUCTION MANUAL

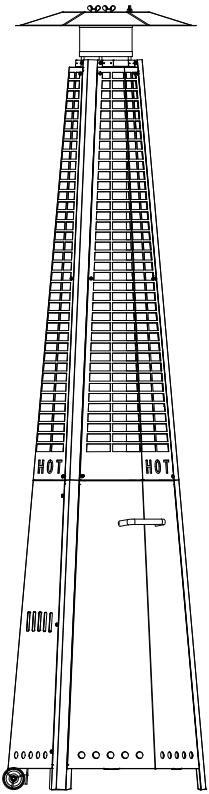

48,000 BTU Pyramid Propane Patio Heater

Intertek
5020959

English

Safety Information

Beforeyouassembleoroperatethisunit,pleasecarefullyreadthisentiremanual.Failuretodosomayresultin afire,explosion,injury or death.

WARNING

- The installation of this unit must adhere to local codes or Propane Storage and Handling Code, CSA B149.2.
- THIS UNIT IS INTENDED FOR OUTDOOR USE ONLY! This product shall be used outdoors, in a ventilated space and shall not be used in any enclosed area.
- This unit is to be used with propane gas only! (sold separately)
- Do not attach a remote gas supply to this unit.
- Only use propane gas for this unit.
- This unit is not intended for natural gas.
- Converting this unit to natural gas is dangerous and not recommended. The conversion of this unit will void the manufacturer warranty.
- Do not use any solid fuel or charcoal for this unit.
- If the propane gas tank is leaking gas, you may hear, see, or smell a hiss. Do the following:
  1. Disconnect the propane gas tank. 2. Do not attempt to fix the problem yourself. 3. contact your gas supplier or fire department for help.
- Applying too much propane may result in gas pooling and will not burn. Allow fresh air into the unit so that the remaining gas may escape.
- Do not use aflame to check for gas leaks.
- The max. inlet supply pressure: max. Gas supply 11 in w.c. (2.74kPa)
- Use LP propane tanks with the following dimensions: diameter 12 in, height 18 in,20lbs.
- You must use a propane tank that has a collar to protect the gas valve.
- DO NOT fill tank over80 percent full.
- The tank system must be set up for vapor withdrawal.
- Discontinue use if any part of the propane tank is damaged. Rust and dents may be hazardous and should be inspected by a gas supplier.
- Do not burn anything other than the provided materials for this patio heater.
- Do not operate unit until all parts are fully assembled.
- Do not paint or color any part of this heating unit.
- Unit may be hot while in use, do not attempt to move it while in use.
- Never leave this heating unit unattended while in use.
- This unit is not intended for cooking.
- keep any flammable items away.
- Keep a safe distance to avoid burning skin or clothing.
- Do not sit or rest hands or feet on this heating unit.
- Never place hands or fingers on upper portion of this unit while in use.
- Keep all electrical cords and fuel supply hose away from heated surfaces.
- Combustible material should not be within 48 inches of the top of the unit, or within 48 inches around the entire unit.
- keep the appliance area clear and free from combustible material, gasoline and other flammable vapors and liquids.

Safety Information

- Ift he flame goes out while burning, turn the gas valve off. wait 5 minutes before repeating the initial lighting procedure. once you have aflame started, hold down the control knob for 1 minute.
- Do not add water into the unit.
- Do not operate unit if any part has been under water. Call a service technician to replace any damaged parts should this occur.
- Do not disconnect any part while unit is in use.
- Do not store a spare propane tank on or near this unit.
- If the heating unit is indoors, detach the propane tank and leave outdoors.
- Do not operate on a boat or vehicle. This unit must be use don a flat surface and outdoors oNLY.
- Always remove protective cover before operating (if applicable).
- Check for leaks after not using the unit for long periods of time.
- Children should never operate this unit. Children must be supervised while near this unit.
- Keep gas tank at least 5 feet away from unit when lit. (if external tank)
- The maximum gas supply pressure is 250psi.
- All installation and repair should be done by a qualified professional. This unit should be inspected annually and cleaned regularly.
- Inspect all elements of this heating unit before each use. If there is damage, the burner must be replaced.
- Be aware of the hazards of high temperatures and stay away from the unit to avoid any burns or injury.
- The gas supply tank should be constructed and marked with the specifications fort he Lp gas tanks of the U.S. Department of Transportation or the National Standard of Canada CAN/CSA-B339, LP gas tanks, spheres and tubes for Transportation of Dangerous Goods; and Commission.
- For appliances designed to use a CGA No. 791 Connection: “Place the dust cap on the cylinder valve outlet whenever the cylinder is not in use. Only install the type of dust cap on the cylinder valve that is provided with the cylinder valve. Other types of caps or plugs may result in leakage of propane”.
- This heating appliance should not be used on plastic or artificial wood decks.
- Children and adults should be alerted to the hazards of high surface temperatures and should stay away to avoid burns or clothing ignition.
- Young children should be carefully supervised when they are in the area of the appliance.
- clothing or other flammable materials should not be hung from the appliance or place d onor near the appliance.
- Any guard or other protective device removed for servicing the appliance shall be replaced prior to operating the appliance.
- Installation and repair should be done by a qualified service person. The appliance should be
- inspected before use and at least annually by a qualified service person. More frequent cleaning
- may be required as necessary. It is imperative that the control compartment, burners and circulating airways of the appliance are kept clean.
- Not obstructing the flow of combustion and ventilation air.
- Keeping the ventilation opening(s) of the cylinder enclosure free and clear from debris.
- Visually checking burner flames, with pictorial representations.
- Cleaning the appliance, including special surfaces, with recommended cleaning agents, if necessary.
- Lubrication of moving parts and the type and amount of lubricant to be used.
- When applicable, visually checking portions of the hose assembly located within the confines of the heater post.

NOTE: You must follow all steps to properly assemble this heating item. Make sure the gas valve is turned “OFF” before assembling. Do NOT attempt to assemble without proper tools.

English

Safety Information

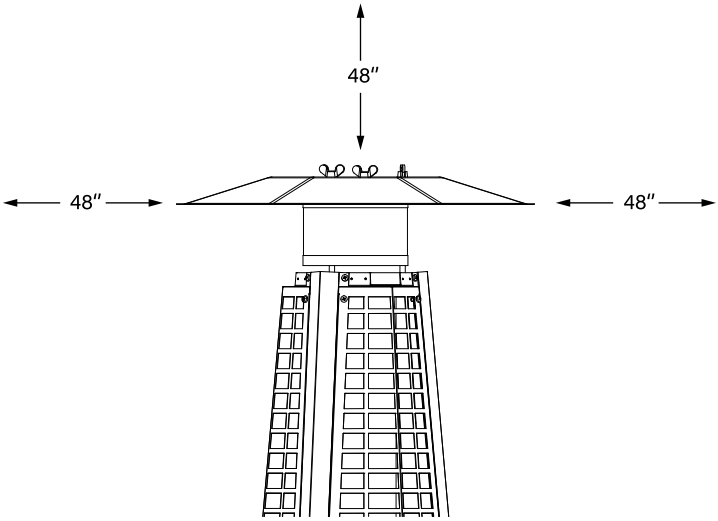

BE CAREFUL: WHEN CERTAIN MATERIALS OR ITEMS ARE STORED ABOVE, BESIDE OR UNDER THIS HEATER WHILE IN USE, THEY WILL BE SUBJECT TO RADIANT HEAT AND COULD BE SERIOUSLY DAMAGED.

Combustible materials should not be within 48 inches of the top of the unit, or within 48 inches around the entire unit.

Caution: Please refrain from using this product during high winds (exceeds 9.6Mph) to reduce the risk of fire.

General Preparations

- When installing the patio heater, you need to choose a fairly solid ground.
- The room for assembling the heater should be 10FT x 10FT for assembly convenience.
- The heater should be placed on a flat ground in case it will tip over and harm people passing by.
- Do not discard the paper box immediately after taking out the heater. The paper box could be used as cushion in case of damage of components during assembly.
- Please lay out all components before assembly and check with the manual list. If there is any component missing, please contact ***customerservice@lausaint.com*** immediately for replacement.
- Please read this manual carefully before assembly to familiarize yourself with the process flow.

Version française

INSTALLATEURS

Laissez ce manuel avec l'appareil.

CONSOMMATEURS

Conservez ce manuel pour référence future.

⚠ DANGER

Si vous sentez une odeur de gaz:

1. Coupez l'alimentation en gaz de l'appareil.
2. Éteignez toute flamme nue.
3. Si l'odeur persiste, éloignez-vous de l'appareil et appelez immédiatement votre fournisseur de gaz ou les pompiers.

⚠ AVERTISSEMENT

Ne stockez ni n'utilisez d'essence ou autres vapeurs et liquides inflammables à proximité de cet appareil ou de tout autre appareil.
Un cylindre de GPL non connecté à un appareil ne doit pas être stocké à proximité de cet appareil ou de tout autre appareil.

⚠ AVERTISSEMENT

Utilisation en extérieur uniquement.

⚠ AVERTISSEMENT

Une installation, un réglage, une modification, une maintenance ou une réparation incorrects peuvent causer des blessures ou des dommages matériels.
Lisez attentivement le manuel d'installation avant d'installer ou de réparer cet équipement.
Si les instructions de ce manuel ne sont pas suivies à la lettre, un incendie ou une explosion pourrait se produire, entraînant des dommages matériels, des blessures ou la perte de vie.

C ETL LISTED US
Intertek
5020959

⚠ DANGER



RISQUE DE MONOXYDE DE CARBONE

Cet appareil peut produire du monoxyde de carbone, un gaz inodore.
Son utilisation dans un espace clos peut être fatale.
N'utilisez jamais cet appareil dans un espace clos tel qu'un camping-car, une tente, une voiture ou une maison.

Français

Informations de sécurité

Avant d'assembler ou d'utiliser cette unité, veuillez lire attentivement tout ce manuel.
Le défaut peut entraîner un incendie, une explosion, une blessure ou la mort.

⚠ WARNING

- L'installation de cet appareil doit se conformer aux codes locaux ou au Code de stockage et de manipulation du propane, CSA B149.2.
- CET APPAREIL EST DESTINÉ UNIQUEMENT À UN USAGE EXTÉRIEUR ! Ce produit doit être utilisé en extérieur, dans un espace ventilé, et ne doit pas être utilisé dans un espace clos.
- Cet appareil ne doit être utilisé qu'avec du gaz propane ! (vendu séparément)
- Ne branchez pas une alimentation en gaz à distance à cet appareil.
- N'utilisez que du gaz propane pour cet appareil.
- Cet appareil n'est pas conçu pour le gaz naturel.
- La conversion de cet appareil au gaz naturel est dangereuse et déconseillée. Elle annulera la garantie du fabricant.
- N'utilisez pas de combustible solide ou de charbon de bois pour cet appareil.
- Si la bouteille de gaz propane fuit, vous pouvez entendre un sifflement, le voir ou sentir une odeur. Faites ce qui suit : 1. Débranchez la bouteille de gaz propane. 2. Ne tentez pas de résoudre le problème vous-même. 3. Contactez votre fournisseur de gaz ou les pompiers pour obtenir de l'aide.
- Une trop grande quantité de propane peut entraîner une accumulation de gaz qui ne brûlera pas. Laissez entrer de l'air frais dans l'appareil pour que le gaz restant s'échappe.
- N'utilisez pas de flamme pour vérifier les fuites de gaz.
- Pression d'alimentation maximale à l'entrée : alimentation en gaz maximale 11 pouces de colonne d'eau (2,74 kPa).
- Utilisez des bouteilles de propane LP avec les dimensions suivantes : diamètre 12 pouces, hauteur 18 pouces, 20 livres.
- Vous devez utiliser une bouteille de propane équipée d'un collier pour protéger la vanne de gaz.
- NE REMPLISSEZ PAS LA BOUCHE À PLUS DE 80 % DE SA CAPACITÉ.
- Le système de bouteille doit être configuré pour le retrait de vapeur.
- Cessez d'utiliser la bouteille si une partie de celle-ci est endommagée. La rouille et les bosses peuvent être dangereuses et doivent être inspectées par un fournisseur de gaz.
- Ne brûlez rien d'autre que les matériaux fournis pour cet appareil de chauffage de patio.
- N'utilisez pas l'appareil tant que toutes les pièces ne sont pas complètement assemblées.
- Ne peignez ni ne coloriez aucune partie de cet appareil de chauffage.
- L'appareil peut être chaud pendant son utilisation ; ne tentez pas de le déplacer en cours d'utilisation.
- Ne laissez jamais cet appareil de chauffage sans surveillance pendant son utilisation.
- Cet appareil n'est pas conçu pour la cuisson.
- Éloignez tous les objets inflammables.
- Maintenez une distance sécuritaire pour éviter de brûler la peau ou les vêtements.
- Ne vous asseyez pas, ne posez pas les mains ou les pieds sur cet appareil de chauffage.
- Ne placez jamais les mains ou les doigts sur la partie supérieure de l'appareil pendant son utilisation.
- Éloignez tous les cords électriques et le tuyau d'alimentation en carburant des surfaces chauffées.
- Les matériaux combustibles ne doivent pas être situés à moins de 48 pouces du sommet de l'appareil, ni à moins de 48 pouces autour de l'ensemble de l'appareil.
- Gardez la zone de l'appareil propre et exempte de matériaux combustibles, d'essence et d'autres vapeurs et liquides inflammables.
- Si la flamme s'éteint pendant la combustion, fermez la vanne de gaz. Attendez 5 minutes avant de répéter la procédure d'allumage initiale. Une fois la flamme allumée, maintenez le bouton de commande enfoncé pendant 1 minute.

Informations de sécurité

- Ne versez pas d'eau dans l'appareil.
- N'utilisez pas l'appareil si une partie a été immergée. Appelez un technicien pour remplacer les pièces endommagées si cela se produit.
- Ne débranchez aucune partie pendant l'utilisation de l'appareil.
- Ne stockez pas de bouteille de propane de rechange sur ou à proximité de cet appareil.
- Si l'appareil de chauffage est à l'intérieur, détachez la bouteille de propane et laissez-la à l'extérieur.
- N'utilisez pas l'appareil sur un bateau ou un véhicule. Cet appareil doit être utilisé uniquement sur une surface plane et à l'extérieur.
- Retirez toujours le couvercle protecteur avant utilisation (le cas échéant).
- Vérifiez les fuites après une longue période d'inutilisation.
- Les enfants ne doivent jamais utiliser cet appareil. Les enfants doivent être supervisés lorsqu'ils sont à proximité de l'appareil.
- Gardez la bouteille de gaz à au moins 1,5 mètres de l'appareil lorsque celui-ci est allumé (si la bouteille est externe).
- La pression d'alimentation en gaz maximale est de 250 psi.
- Toute installation et réparation doivent être effectuées par un professionnel qualifié. Cet appareil doit être inspecté annuellement et nettoyé régulièrement.
- Inspectez tous les éléments de cet appareil de chauffage avant chaque utilisation. En cas de dommages, le brûleur doit être remplacé.
- Soyez conscient des risques liés aux températures élevées et éloignez-vous de l'appareil pour éviter toute brûlure ou blessure.
- La bouteille d'alimentation en gaz doit être construite et marquée conformément aux spécifications pour les bouteilles de gaz LP du ministère des Transports des États-Unis ou de la norme nationale du Canada CAN/CSA-B339 (bouteilles, sphères et tubes de gaz LP pour le transport de marchandises dangereuses) et de la Commission.
- Pour les appareils conçus pour utiliser un raccord CGA n° 791 : « Placez le capuchon anti-poussière sur la sortie de la vanne de la bouteille chaque fois que la bouteille n'est pas utilisée. Installez uniquement le type de capuchon anti-poussière fourni avec la vanne de la bouteille. D'autres types de capuchons ou bouchons peuvent entraîner des fuites de propane ».
- Cet appareil de chauffage ne doit pas être utilisé sur des terrasses en plastique ou en bois artificiel.
- Les enfants et les adultes doivent être avertis des risques liés aux températures élevées des surfaces et doivent s'éloigner pour éviter les brûlures ou l'ignition des vêtements.
- Les jeunes enfants doivent être étroitement supervisés lorsqu'ils se trouvent dans la zone de l'appareil.
- Les vêtements ou autres matériaux inflammables ne doivent pas être accrochés à l'appareil ou placés sur ou à proximité de celui-ci.
- Toute barrière ou autre dispositif de protection retiré pour l'entretien de l'appareil doit être remplacé avant de l'utiliser.
- L'installation et la réparation doivent être effectuées par un technicien qualifié. L'appareil doit être inspecté avant utilisation et au moins annuellement par un technicien qualifié. Un nettoyage plus fréquent peut être nécessaire selon les cas. Il est impératif que le compartiment de commande, les brûleurs et les voies d'aération de l'appareil soient maintenus propres.
- Ne pas obstruer le flux d'air de combustion et de ventilation.
- Garder les ouvertures de ventilation du logement de la bouteille libres de tout débris.
- Vérifier visuellement les flammes du brûleur, avec des représentations picturales.
- Nettoyer l'appareil, y compris les surfaces spéciales, avec des agents de nettoyage recommandés, si nécessaire.
- Lubrification des pièces mobiles, ainsi que le type et la quantité de lubrifiant à utiliser.
- Le cas échéant, vérifier visuellement les parties de l'ensemble tuyau situées à l'intérieur du poteau du chauffage.

REMARQUE: Vous devez suivre toutes les étapes pour assembler correctement cet appareil de chauffage. Assurez-vous que la vanne de gaz est en position "OFF" (arrêt) avant l'assemblage. N'essayez pas d'assembler l'appareil sans les outils appropriés.

Français

Informations de sécurité

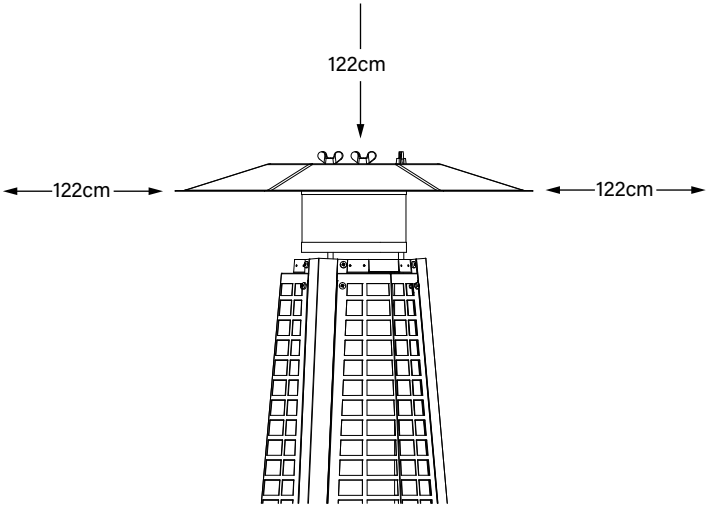

ATTENTION: Lorsque certains matériaux ou objets sont stockés au-dessus, à côté ou en dessous de cet appareil de chauffage pendant son utilisation, ils seront exposés à de la chaleur radiante et pourraient être gravement endommagés.

Les matériaux combustibles ne doivent pas être situés à moins de 121,92 centimètres du sommet de l'appareil, ni à moins de 121,92 centimètres autour de l'ensemble de l'appareil.

Attention: Veuillez vous abstenir d'utiliser ce produit par temps de vents forts (dépassant 15,45 km/h) pour réduire le risque d'incendie

Préparations générales

- Lors de l'installation de l'appareil de chauffage extérieur, vous devez choisir un sol assez solide.
- L'espace pour l'assemblage de l'appareil doit mesurer 10 pieds × 10 pieds pour faciliter l'assemblage.
- L'appareil doit être placé sur un sol plat pour éviter qu'il bascule et ne blesse les passants.
- Ne jetez pas immédiatement la boîte en carton après avoir sorti l'appareil. La boîte peut servir de coussin pour éviter les dommages aux composants pendant l'assemblage.
- Veuillez déposer tous les composants avant l'assemblage et vérifier avec la liste du manuel. Si un composant manque, veuillez contacter immédiatement customerservice@lausaint.com pour un remplacement.
- Veuillez lire ce manuel attentivement avant l'assemblage pour vous familiariser avec le flux de processus.

Requirements Tools / Exigences Outils

PACKAGE NOT INCLUDED / PACKAGE NON INCLUDÉ



Electric Screwdriver
Tournevis électrique



+ Manual Screwdriver
+ Tournevis manuel



Ladder
Escalier

PACKAGE INCLUDED TOOLS / PACKAGE INCLUD AUTOULIENTS

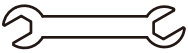

Spanner × 1
Tenseur × 1

Component List / Liste des composants

Before beginning assembly of product, make sure all parts are present. Compare parts with package contents list and hardware contents list. If any parts are missing or damaged, do not attempt to assemble the product. / Vérifiez la complétude des pièces avant assemblage. En cas de pièce manquante/endommagée, n'assemblez pas l'appareil.

ESTIMATED ASSEMBLY TIME: 90 MINUTES. / TEMPS D'ASSEMBLAGE ESTIMÉ : 90 MINUTES.

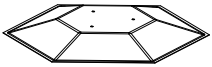

A x 1



F x 1

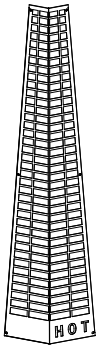

E x 3



B x 1

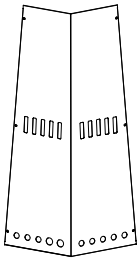

G x 2

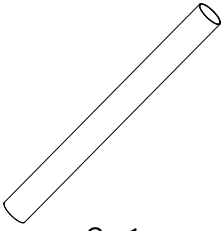

C x 1

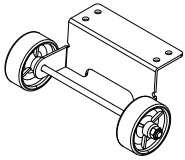

M x 1

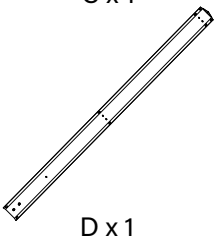

D x 1

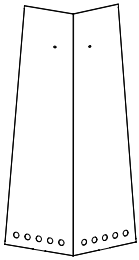

H x 1

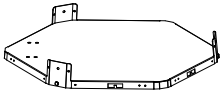

N x 1

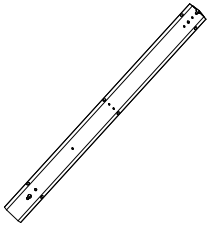

L x 1

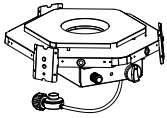

J&K x 1

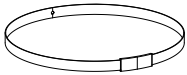

O x 1

Component List / Liste des composants



AA x 4
(Bolt M6x10)



BB x 4
(M6 nut)



CC x 51
(Screw M5x10)



DD x 3
(Stud)



EE x 3
(Wing nut)



FF x 7
(Flat washer)



GG x 1
(Wrench)



HH x 1
(AA Battery (1.5 V))



I I x 3
(Ground fixer)



J J x 3
(Ground fixer screws)

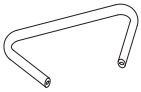

KK x 1
(Handle)

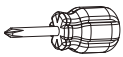

LL x 1
(Philips screwdriver)

DO NOT FULLY TIGHTEN ALL SCREWS UNTIL ASSEMBLY PROCESS IS COMPLETE.
NE PAS SERREZ COMPLÈTEMENT TOUS LES VIS JUSQU'À LA FIN DU PROCESSUS D'ASSEMBLAGE.

Parts/Pièces

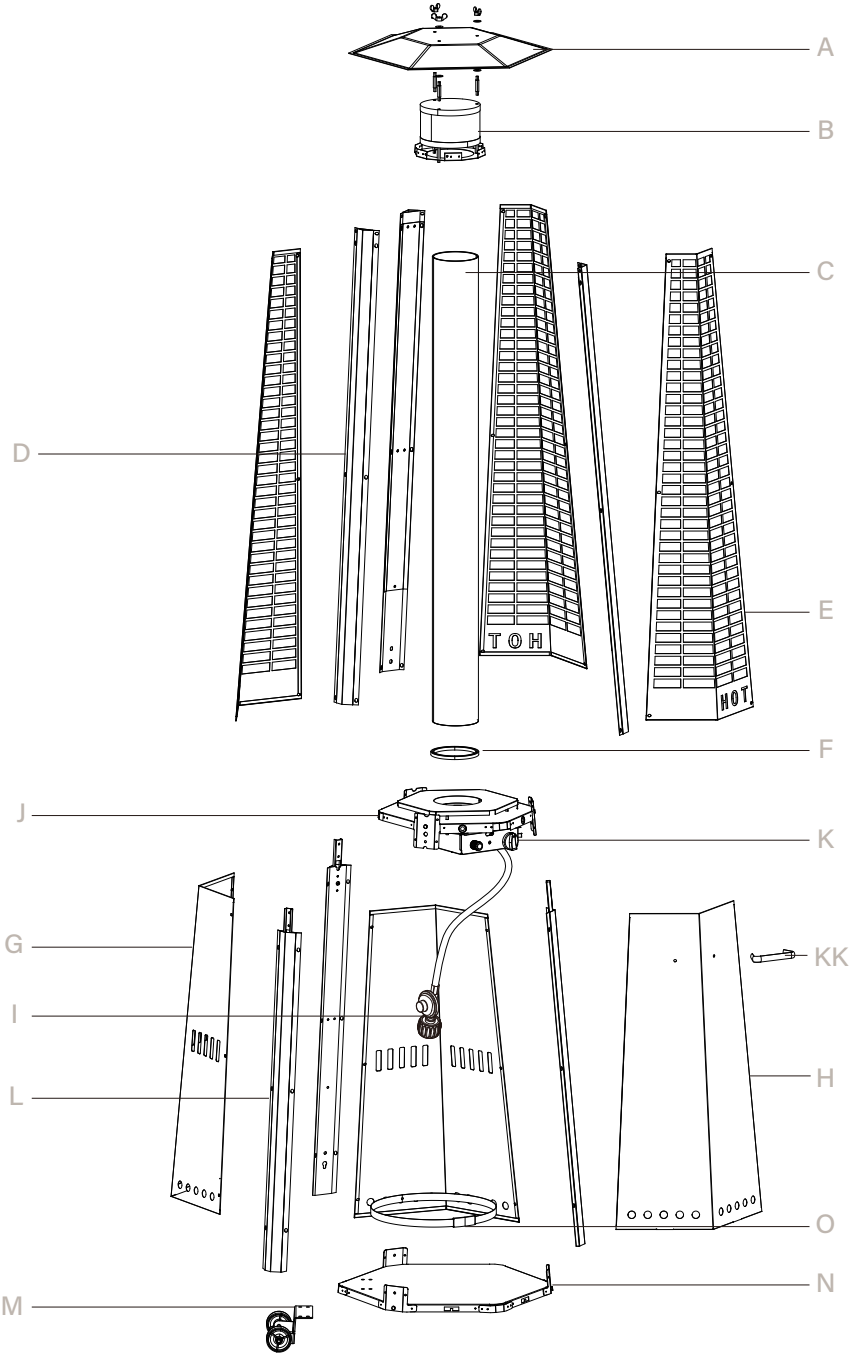

1

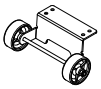
M

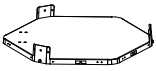
N


Bolt M6x10 AA (x4)


M6 nut BB (x4)

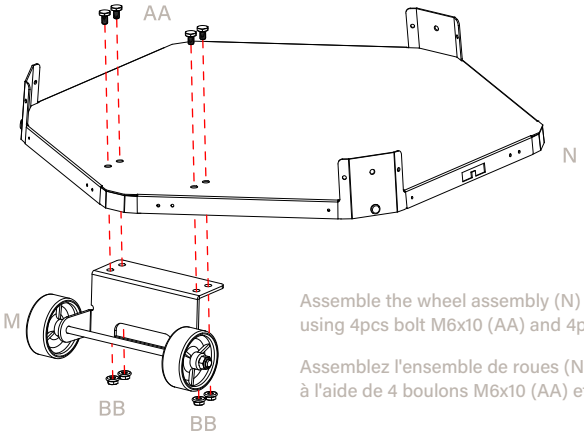

Assemble the wheel assembly (N) to the bottom plate (M) using 4pcs bolt M6x10 (AA) and 4pcs M6 nut (BB) .

Assemblez l'ensemble de roues (N) à la plaque inférieure (M) à l'aide de 4 boulons M6x10 (AA) et 4 écrous M6 (BB).

2

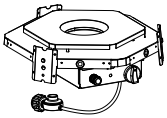
K


AA Battery (1.5 V) HH

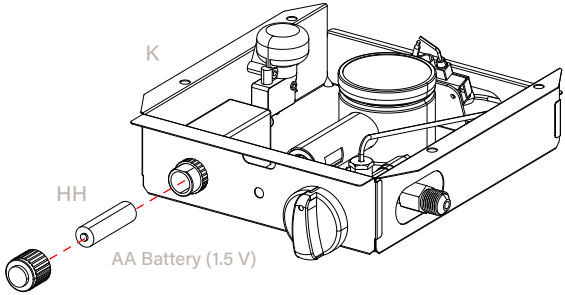

Unscrew the ignition, load small battery, tighten the ignition .

Dévissez l'allumeur, insérez une petite pile, puis resserrez l'allumeur.

3

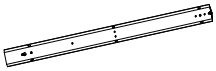

L (x3)



I I (x3)



J J (x3)

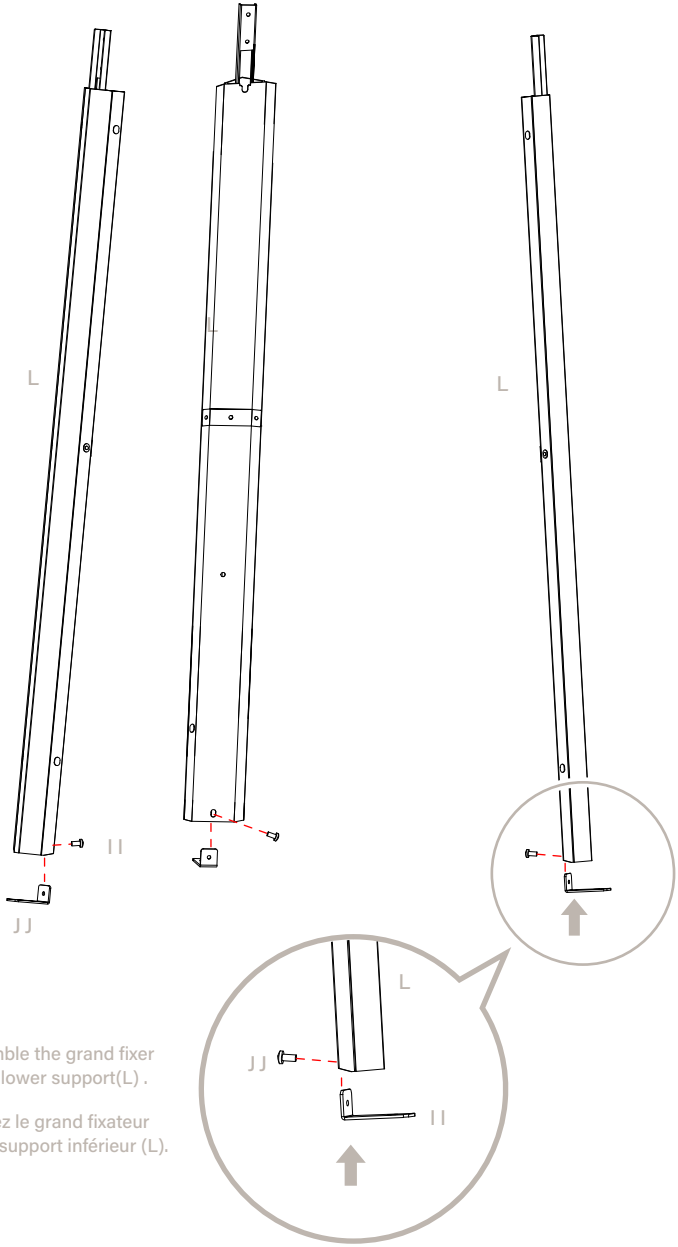

Assemble the grand fixer to the lower support(L) .

Montez le grand fixateur sur le support inférieur (L).

4



Screw M5x10 CC (x3)

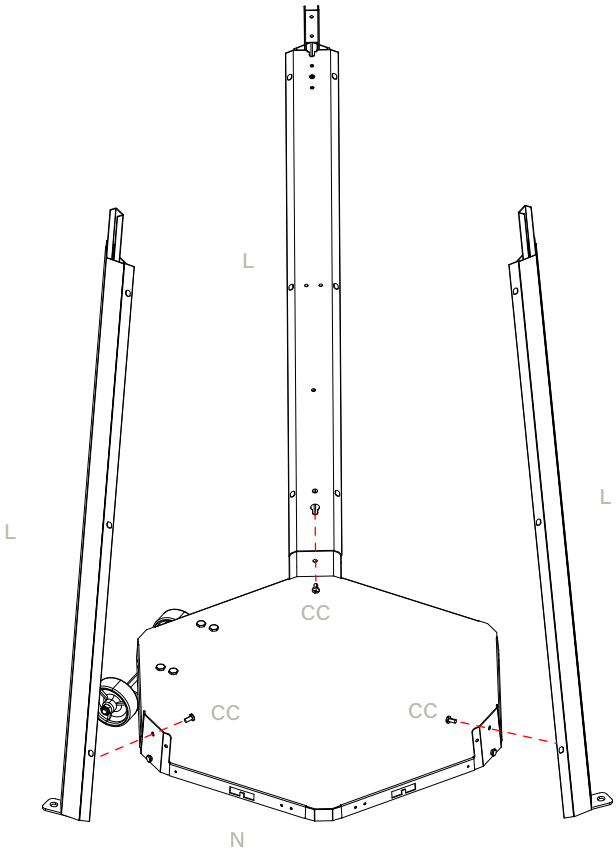

Insert the pins of t he bottom plate (N) to the holes of lower support (L), press to secure the pins. using 3pcs screw M5x10 to secure the bottom plate and lower support.

Insérez les broches de la plaque inférieure (N) dans les trous du support inférieur (L), appuyez pour fixer les broches. Utilisez 3 vis M5x10 pour fixer la plaque inférieure et le support inférieur.

5

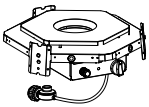

J&K



Screw M5x10 CC (x3)

Insert the pins of t he control box assy (K) to the holes of lower support (L), press to secure the pins. using 3pcs screw M5x10 to secure the lower support and control box assy.

Insérez les broches de l'ensemble de boîte de commande (K) dans les trous du support inférieur (L), appuyez pour fixer les broches. Utilisez 3 vis M5x10 pour fixer le support inférieur et l'ensemble de boîte de commande.

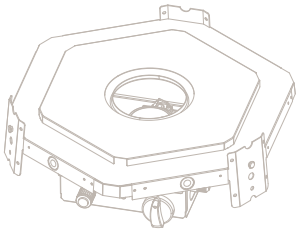

J&K

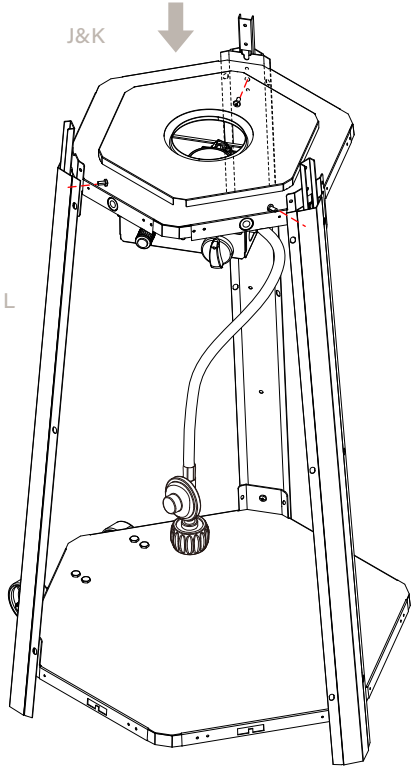

L

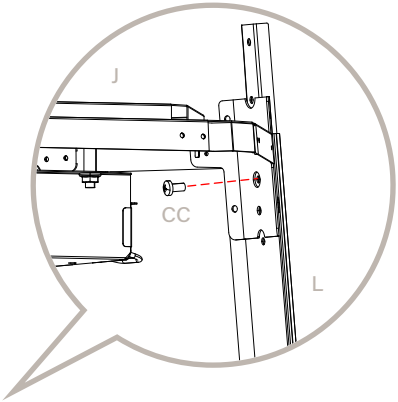

ATTENTION: Ensure control box and front panel are on opposite side to wheels.

ATTENTION: Veillez à ce que la boîte de commande et le panneau avant soient du côté opposé aux roues.

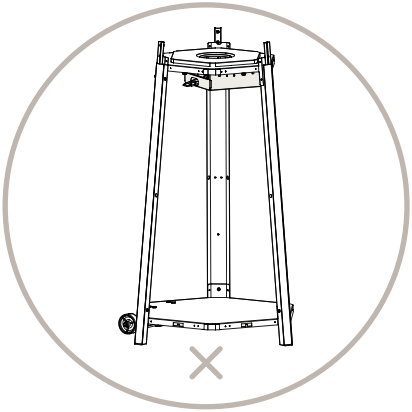

6

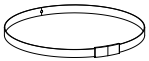

O



Screw M5x10 CC



FF

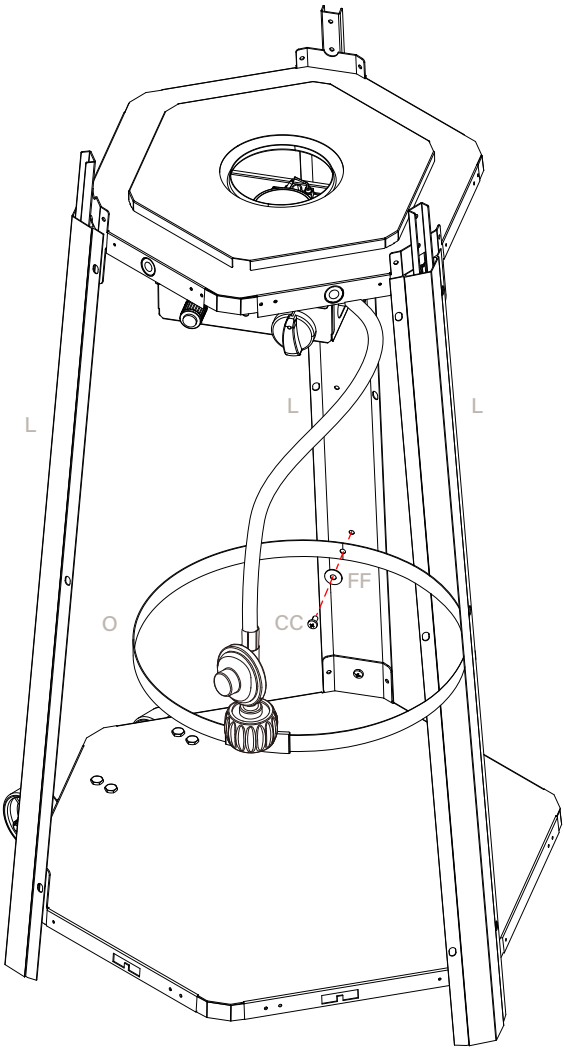

Using 1pc screw M5x10 ssemble the block belt(O) to lower support(L).
Noted:assemble the block belt above wheels.

Utilisez 1 vis M5x10 pour monter la ceinture de blocage (O) sur le support inférieur (L).
Remarque: montez la ceinture de blocage au-dessus des roues.

7

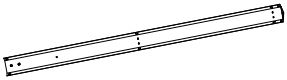

D (x3)



Screw M5x10 CC (x6)

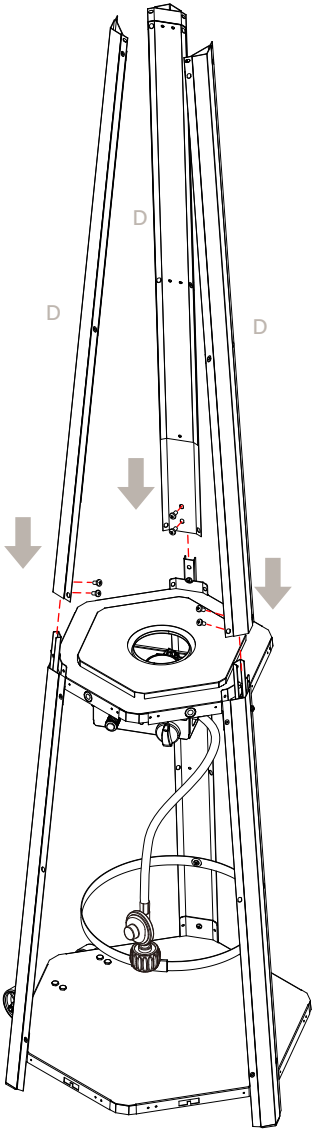

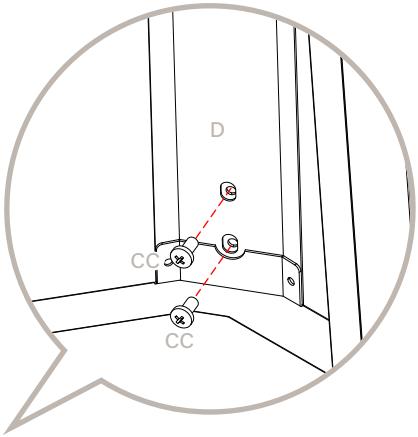

Insert upper support (D) to lower support (L) using 6 pcs screws M5x10.

Insérez le support supérieur (D) dans le support inférieur (L) à l'aide de 6 vis M5x10.

8



B



Screw M5x10 CC (x6)

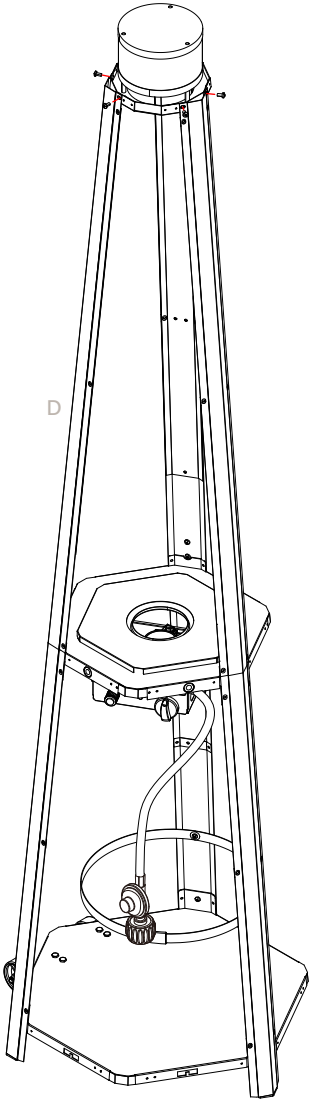

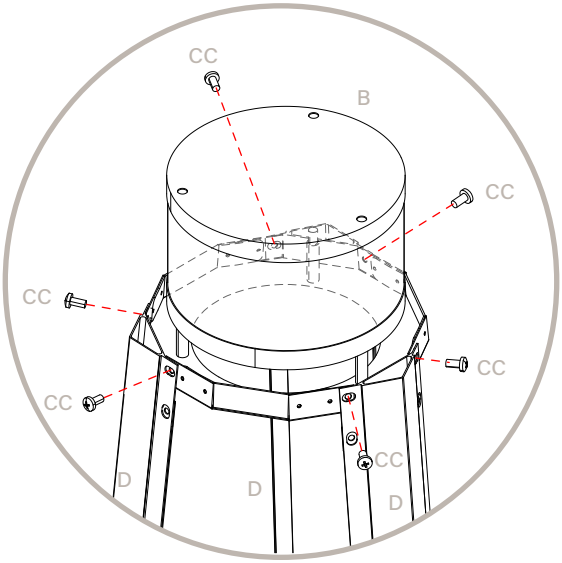

Assemble top plate assy (B) to upper support (D) using 6pcs screws M5x10.

Assemblez l'ensemble de plaque supérieure (B) au support supérieur (D) à l'aide de 6 vis M5x10.

9

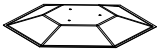
A


DD (x3)


EE (x3)


FF (x6)

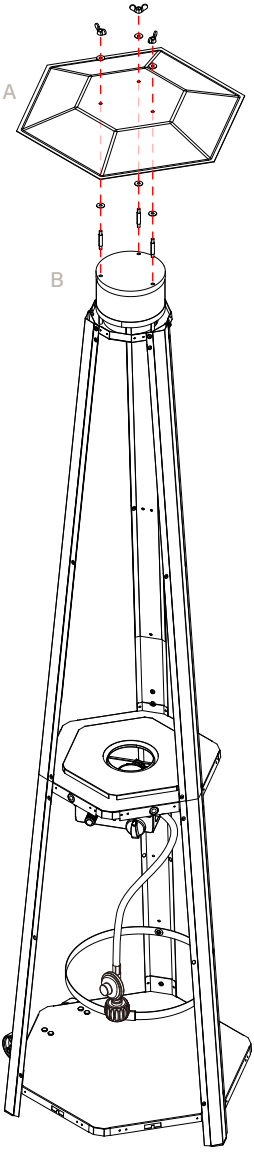

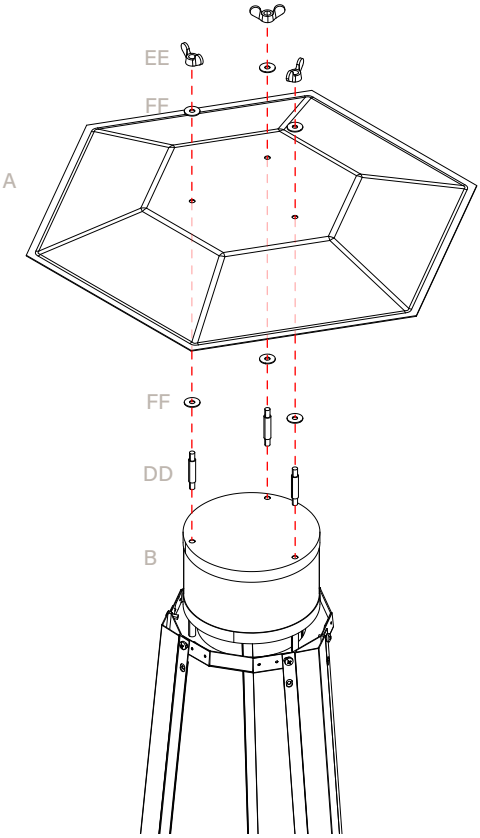

Assemble the reflector (A) onto the top plate assy (B).
Screw the 3pcs stud (DD) on the top plate assy (B), put 3pcs flat washer (FF) onto the top of stud (DD), then put the reflector on the the stud (DD), secure them with 3pcs flat washer (FF) and 3pcs wing nut (EE).

Montez le réflecteur (A) sur l'ensemble de plaque supérieure (B). Vissez les 3 goujons (DD) sur l'ensemble de plaque supérieure (B), placez 3 rondelles plates (FF) sur le sommet des goujons (DD), puis posez le réflecteur sur les goujons (DD) et fixez-les avec 3 rondelles plates (FF) et 3 écrous à ailettes (EE).

10

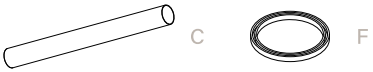

WARNING! The black silicone ring must be in place prior to operating the heater.

AVERTISSEMENT! L'anneau en silicone noir doit être en place avant de mettre le chauffage en marche.



BLACK SILICONE RING
ANNEAU EN SILICONE NOIR

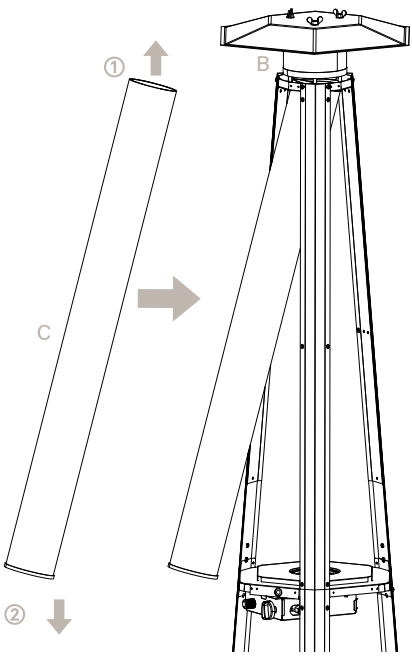

To aid in installation, place the black silicone ring on the middle plate and then install glass tube. Ensure the rim of the glass tube sits firmly in the black silicone ring.

Pour faciliter l'installation, placez l'anneau en silicone noir sur la plaque médiane, puis installez le tube en verre. Veillez à ce que le rebord du tube en verre repose solidement dans l'anneau en silicone noir.

Carefully install the glass tube (C) by lifting up and inserting through the center hole in the top plate assy (B). Ensure the black silicone ring (F) is attached to the lower edge of the glass tube (C) as illustrated. Slide the glass tube (C) through the hole of the lower plate cover and onto the middle plate. Check and ensure that the glass tube (C) is positioned properly and is completely covering the center hole of the middle plate.

Installez soigneusement le tube en verre (C) en le soulevant et en l'insérant à travers le trou central de l'ensemble plaque supérieure (B). Veillez à ce que l'anneau en silicone noir (F) soit fixé au bord inférieur du tube en verre (C) comme illustré. Faites glisser le tube en verre (C) à travers le trou du couvercle de la plaque inférieure et jusqu'à la plaque médiane. Vérifiez et assurez-vous que le tube en verre (C) est correctement positionné et recouvre complètement le trou central de la plaque médiane.

11

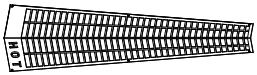

E (x3)



Screw M5x10 CC (x18)

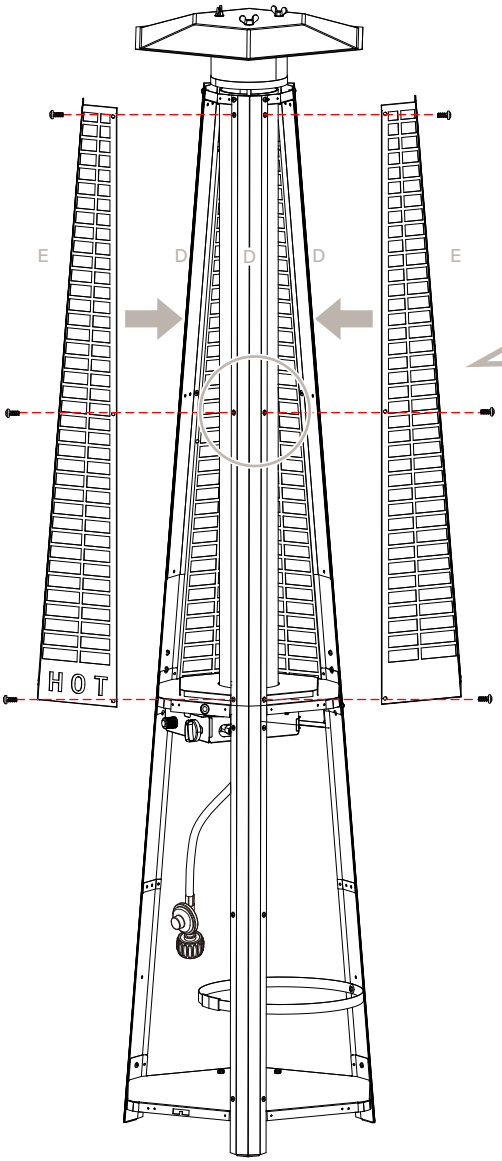

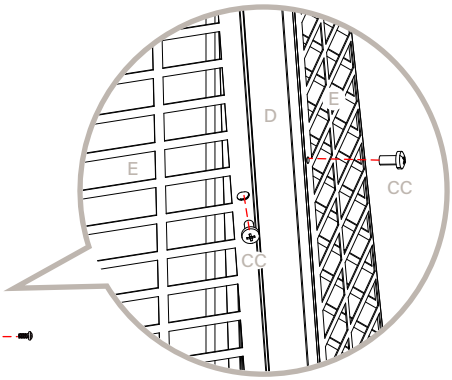

Assembly the protective guard (E). Using 18 pcs screws M5x10 to fix the guard(E) to upper support leg (D).

Assemblez la barrière de protection (E). Utilisez 18 vis M5x10 pour fixer la barrière (E) à la jambe du support supérieur (D).

12

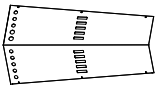

G (x2)



Screw M5x10 CC (x12)

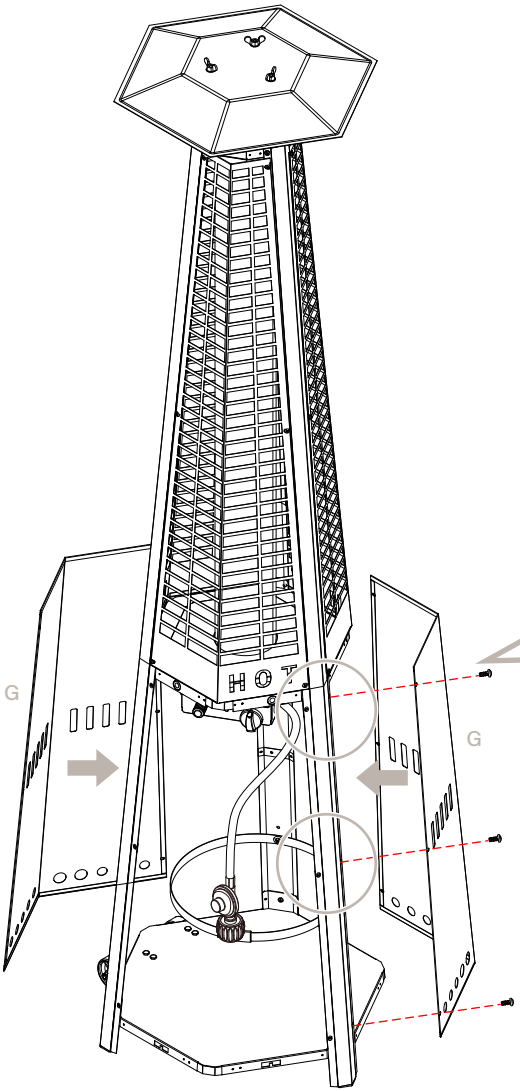

ATTENTION:
Do not cover the front side where the control knob is.

ATTENTION:
Ne couvrez pas le côté avant où se trouve le bouton de commande.

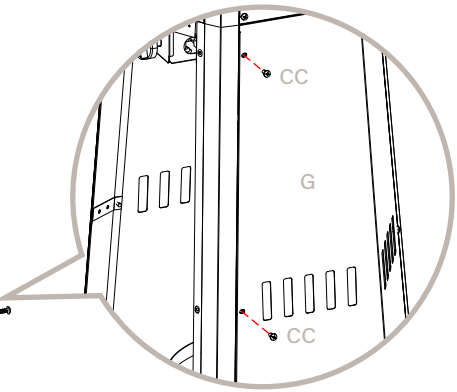

Assemble three side panels (G) to heater using 12pcs screws M5x10.

Assemblez les trois panneaux latéraux (G) au chauffage à l'aide de 12 vis M5x10.

13



H

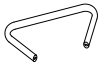

KK



Screw M5x10 CC (x2)

Install the handle to front door with 2pcs screws M5x10.

Installez la poignée sur la porte avant à l'aide de 2 vis M5x10.

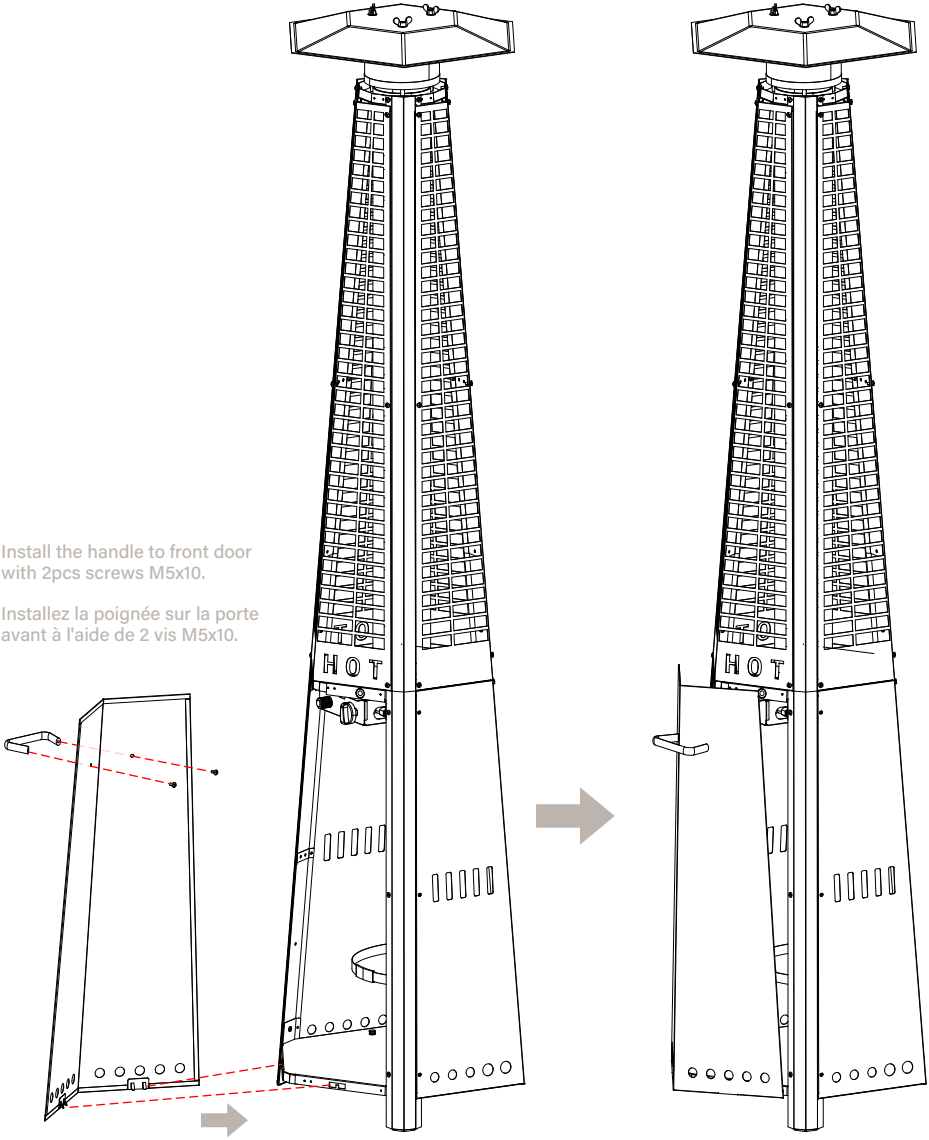

14

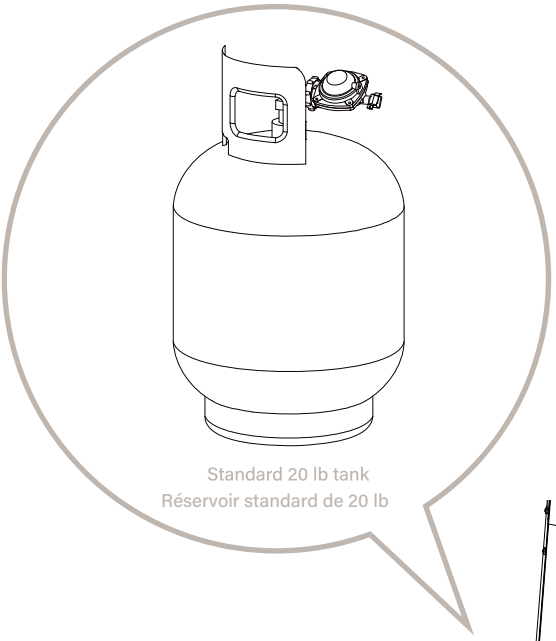

Standard 20 lb tank
Réservoir standard de 20 lb

Place the propane gas tank (not included) on the base.
And fix the gas cylinder with block belt.

Placez la bouteille de propane (non incluse) sur la base.
Et fixez la bouteille de gaz avec la ceinture de blocage.

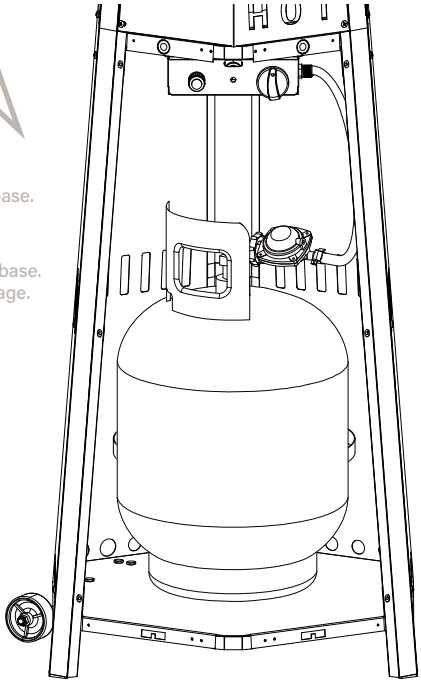

15

Turn the cylinder valve on the tank clockwise to close the propane tank.
Attach the regulator (J) to the cylinder valve by turning the regulator coupling nut clockwise. Make sure it is fastened securely and tighten connections by hand only.

Tournez la vanne de la bouteille dans le sens des aiguilles d'une montre pour fermer la bouteille de propane. Fixez le régulateur (J) sur la vanne de la bouteille en tournant l'écrou d'accouplement du régulateur dans le sens des aiguilles d'une montre. Assurez-vous qu'il est solidement fixé et serrez les connexions uniquement à la main.

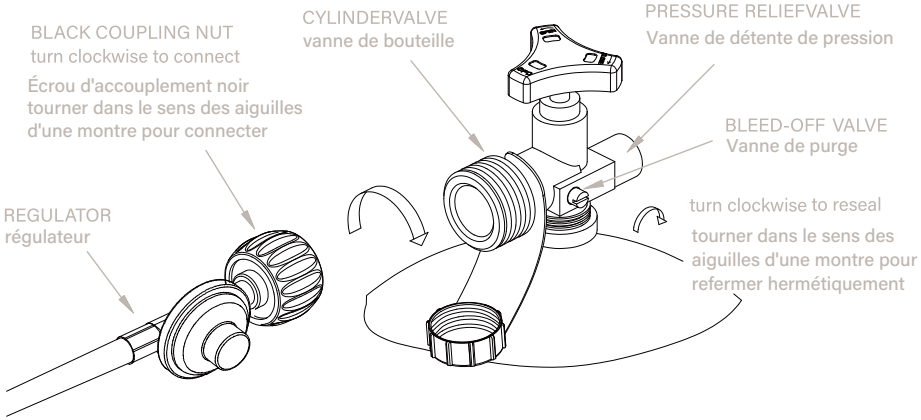

Operation

Before performing a leak test, be sure that no sparks can occur and you are in a spacious outdoor area. Connect the propane gas tank to the regulator and turn the valve on the unit to the “off” position. Brush a soap and water mixture on all connections. Turn the gas supply on; if bubbles occur on any connection there may be a leak. If you smell gas or a leak is discovered turn the gas valve off, disconnect propane gas tank and do not use the appliance until the leak is repaired. Do not use the heating unit without inspecting the gas hose. If the re are signs of wear or abrasion you must replace the hose (if applicable).

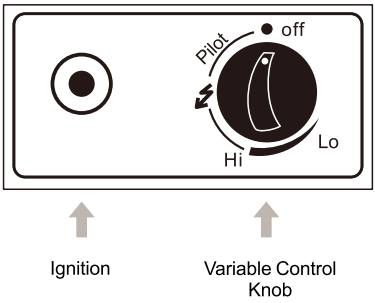

Off: the heater stop work
Hi: maximum temperature position
Lo: minimum temperature position

TO TURN THE HEATER ON

WARNING: Please ensure the glas s tube has not been damaged before op eration

1. Ensure the variable control knob is at the OFF position.
2. Connect the gas regulator to a compatible gas cylinder.
3. Push and turn the variable control knob to the "Pilot " position and hold for 60 seconds. Whilst still holding the control knob down, press the ignition button. A pilot flame should appear.
4. Once the blue pilot flame stays alight constantly, let go of the variable knob.
5. Turn the variable control knob to the desired temperature position – Lo to Hi.

IMPORTANT NOTE

- When lighting the heater for the first time or a new cylinder is connected, the air inside the hose must be purged. This process will take a few minutes as liquefied petroleum gas is heavier than air.
- As a result the variable control knob should be pressed down at the Pilot position for 3 Minutes instead of the normal 60 second period.
- This ensures the gas purges the air in the hose and passes from the cylinder through to the main burner.

TO TURN THE HEATER OFF

1. Turn the variable control to the PILOT position.
2. Push and turn the variable control knob to the OFF position.
3. Turn the regulator connected to the gas cylinder to the OFF position.

English

Maintenance

- Before performing any maintenance always disconnect propane gas tank.
- Keep the heating item free and clear from combustible materials.
- Visually inspect burner for obstructions and keep tank enclosure free and clear from debris.
- Use a soft brush to get rid of the mild stains, loose dirt and soil after the burner is completely cooled down. Wipe down with a soft cloth.
- Harsh weather conditions may cause stubborn stains, discoloration and possibly rust pitting.
- Permanent damage may occur if powder or solvent comes in contact with painted or plastic components on this heating unit.
- Keep the heating unit stored away from direct sunlight.
- If storing this unit inside, disconnect the propane gas tank from the gas valve.
- Not using manufacturer approved or supplied parts/accessories may result in a defective condition and void the warranty of this heating unit.
- Always place lid (if applicable) or protective cover on heating item when not in use.

Troubleshooting

Problem	Cause	Solution
The burner will not light.	The burner injector is clogged.	Clean the burner injector.
	There is low gas supply pressure.	Call your gas supplier.
The burner flame goes off immediately after ignition.	There is low gas pressure.	Call your gas supplier.
The ignition is delayed.	The main burner carryover ports are clogged.	Clean the main burner ports.
	There is low gas pressure.	Call your gas supplier.
The combustion on the burner is inadequate.	There is not enough air.	Check the air passageways and burners for dirt and debris, and clean with compressed air.
The burner flame is low.	The supply hose is bent or twisted.	Straighten the hose and perform a leak test.
	There is blockage in the burner injector.	Clean or replace the burner injector.
The emitter glows uneven.	There is blockage in the burner injector.	Clean or replace the burner injector.
	The base is not on a level surface.	Place the heater on a level surface.
	The gas p essure is low.	Replace the cylinder with a new cylinder.
There is slight smoke and odor during initial operation.	This is residue from the manufacturing process.	This will stop after approximately 30 minutes of operation.
There is thick black smoke.	There is blockage in the burner.	Turn off the heater and let it cool. Remove the blockage and clean the inside and outside of the burner.
The heater produces a whistling noise when the burner is lit.	Air passageways are blocked.	Check the minimum installation clearances and air passageways for debris.
	There is air in the gas line.	Operate the burner until the air is completely purged.
The heater p roduces a clicking noise just after the burner is lit or turned off.	The metal is expanding and contracting.	This is common with heaters. If noise is excessive, contact a qualified service person.
There is a gas odor even when the control knob is in the OFF position.	There is a gas leak.	Locate and correct the leak immediately.
	The gas control is defective.	Replace the gas control.
There is a gas odor during combustion.	There is foreign matter in the gas or on the burner ports.	Check the gas passageway and bur ner.
	The heater is burning vapors from paint or impurities in the air.	Stop storing and using odor causing products near the heater.
	There is gas leaking from the regulator and hose connection, the valve and pipe connections, and the pipes.	Stop storing and using odor causing products near the heater.
There is carbon build-up.	There is dirt or film on the reflector and flame screen.	Clean the reflector and flame screen.

Français

opération

Avant de réaliser un test de fuite, assurez-vous qu'aucune étincelle ne peut se produire et que vous vous trouvez dans un espace extérieur spacieux. Connectez la bouteille de propane au régulateur et placez la vanne de l'appareil en position "arrêt". Appliquez un mélange de savon et d'eau sur toutes les connexions. Ouvrez l'alimentation en gaz ; si des bulles apparaissent sur l'une des connexions, il peut y avoir une fuite. Si vous sentez une odeur de gaz ou si une fuite est découverte, fermez la vanne de gaz, déconnectez la bouteille de propane et n'utilisez pas l'appareil tant que la fuite n'a pas été réparée. N'utilisez pas l'appareil de chauffage sans inspecter le tuyau de gaz. S'il y a des signes d'usure ou d'abrasion, vous devez remplacer le tuyau (le cas échéant).

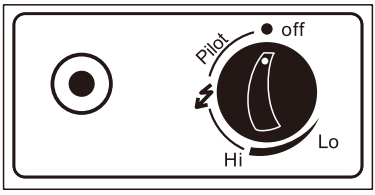

Off: le chauffage arrête de fonctionner
Hi: position de température maximale
Lo: position de température minimale

allumage

Bouton de commande variable

POUR ALLUMER LE CHAUFFAGE

ATTENTION: Veuillez vérifier que le tube en verre n'est pas endommagé avant utilisation.

1. Assurez-vous que le bouton de commande variable est en position OFF (arrêt).
2. Connectez le régulateur de gaz à une bouteille de gaz compatible.
3. Appuyez et tournez le bouton de commande variable jusqu'à la position "Pilot" (allumeur) et maintenez-le en place pendant 60 secondes. Tout en maintenant le bouton de commande enfoncé, appuyez sur le bouton d'allumage. Une flamme d'allumeur devrait apparaître.
4. Une fois que la flamme bleue de l'allumeur brûle constamment, relâchez le bouton variable.
5. Tournez le bouton de commande variable jusqu'à la position de température souhaitée - de Lo (basse) à Hi (haute).

NOTE IMPORTANTE

- Lors de la première allumage du chauffage ou lorsque une nouvelle bouteille est connectée, l'air dans le tuyau doit être purgé. Ce processus prendra quelques minutes, car le gaz de pétrole liquéfié est plus lourd que l'air.
- Par conséquent, le bouton de commande variable doit être enfoncé en position Pilot pendant 3 minutes au lieu de la durée normale de 60 secondes.
- Cela garantit que le gaz purge l'air du tuyau et passe de la bouteille au brûleur principal.

POUR ÉTEINDRE LE CHAUFFAGE

1. Tournez le bouton de commande variable jusqu'à la position PILOT (allumeur).
2. Appuyez et tournez le bouton de commande variable jusqu'à la position OFF (arrêt).
3. Tournez le régulateur connecté à la bouteille de gaz jusqu'à la position OFF (arrêt).

Français

dépannage

Problème	Cause	Solution
Le brûleur ne s'allume pas.	L'injecteur du brûleur est bouché.	Nettoyez l'injecteur du brûleur.
	La pression d'alimentation en gaz est faible.	Appelez votre fournisseur de gaz.
La flamme du brûleur s'éteint immédiatement après l'allumage.	La pression du gaz est faible.	Appelez votre fournisseur de gaz.
L'allumage est en retard.	Les orifices de transfert du brûleur principal sont bouchés.	Nettoyez les orifices du brûleur principal.
	La pression du gaz est faible.	Appelez votre fournisseur de gaz.
La combustion du brûleur est inadéquate.	Il n'y a pas assez d'air.	Vérifiez les passages d'air et les brûleurs pour détecter la saleté et les débris, puis nettoyez-les avec de l'air comprimé.
La flamme du brûleur est faible.	Le tuyau d'alimentation est tordu ou enroulé.	Détournez le tuyau et effectuez un test de fuite.
	L'injecteur du brûleur est bouché.	Nettoyez ou remplacez l'injecteur du brûleur.
L'émetteur brille de manière inégale.	L'injecteur du brûleur est bouché.	Nettoyez ou remplacez l'injecteur du brûleur.
	La base n'est pas sur une surface plane.	Placez le chauffage sur une surface plane.
	La pression du gaz est faible.	Remplacez la bouteille par une nouvelle.
Il y a une légère fumée et une odeur lors du premier fonctionnement.	Il s'agit de résidus du processus de fabrication.	Cela s'arrêtera après environ 30 minutes de fonctionnement.
Il y a une épaisse fumée noire.	Le brûleur est bouché.	Éteignez le chauffage et laissez-le refroidir. Retirez l'obstruction et nettoyez l'intérieur et l'extérieur du brûleur.
Le chauffage émet un sifflement lorsque le brûleur est allumé.	Les passages d'air sont bouchés.	Vérifiez les distances d'installation minimales et les passages d'air pour détecter les débris.
	Il y a de l'air dans la conduite de gaz.	Faites fonctionner le brûleur jusqu'à ce que l'air soit complètement purgé.
Le chauffage émet un bruit de clic juste après que le brûleur est allumé ou éteint.	Le métal se dilate et se contracte.	C'est courant pour les chauffages. Si le bruit est excessif, contactez un technicien qualifié.
Il y a une odeur de gaz même lorsque le bouton de commande est en position OFF.	Il y a une fuite de gaz.	Localisez et corrigez immédiatement la fuite.
	Le régulateur de gaz est défectueux.	Remplacez le régulateur de gaz.

Français

dépannage

Problème	Cause	Solution
Il y a une odeur de gaz pendant la combustion.	Il y a des corps étrangers dans le gaz ou sur les orifices du brûleur.	Vérifiez le passage de gaz et le brûleur.
	Le chauffage brûle des vapeurs de peinture ou des impuretés dans l'air.	Arrêtez de stocker et d'utiliser des produits à odeur près du chauffage.
	Il y a une fuite de gaz au niveau de la connexion du régulateur et du tuyau, des connexions de la vanne et des tuyaux, ainsi que des tuyaux.	Vérifiez et réparez les connexions remplacez les pièces défectueuses si nécessaire.
Il y a une accumulation de carbone.	Il y a de la saleté ou une pellicule sur le réflecteur et le écran anti-flamme.	Nettoyez le réflecteur et l'écran anti-flamme.

entretien

- Avant de réaliser tout entretien, déconnectez toujours la bouteille de propane.
- Gardez l'appareil de chauffage à l'abri de tout matériau combustible.
- Inspectez visuellement le brûleur pour détecter tout obstacle et assurez-vous que l'enveloppe de la bouteille est exempte de débris.
- Utilisez une brosse douce pour éliminer les taches légères, la saleté et la terre une fois le brûleur complètement refroidi. Essuyez avec un chiffon doux.
- Les conditions météorologiques intempestives peuvent causer des taches tenaces, une décoloration et éventuellement des piqûres de rouille.
- Des dommages permanents peuvent survenir si de la poudre ou un solvant entre en contact avec les composants peints ou en plastique de cet appareil de chauffage.
- Rangez l'appareil de chauffage à l'abri de la lumière solaire directe.
- Si vous rangez cet appareil à l'intérieur, déconnectez la bouteille de propane de la vanne de gaz.
- L'utilisation de pièces/accessoires non approuvés ou non fournis par le fabricant peut entraîner un défaut et annuler la garantie de cet appareil de chauffage.
- Lorsqu'il n'est pas utilisé, placez toujours le couvercle (le cas échéant) ou un couvercle protecteur sur l'appareil de chauffage.