VEVOR

Upgrade · The Home Creator Way

Chairs Cart

MODEL: VV69

VEVOR | Upgrade
The Home Creator Way

Thanks for purchasing one of our products. Please read the assembly instructions carefully before installation.

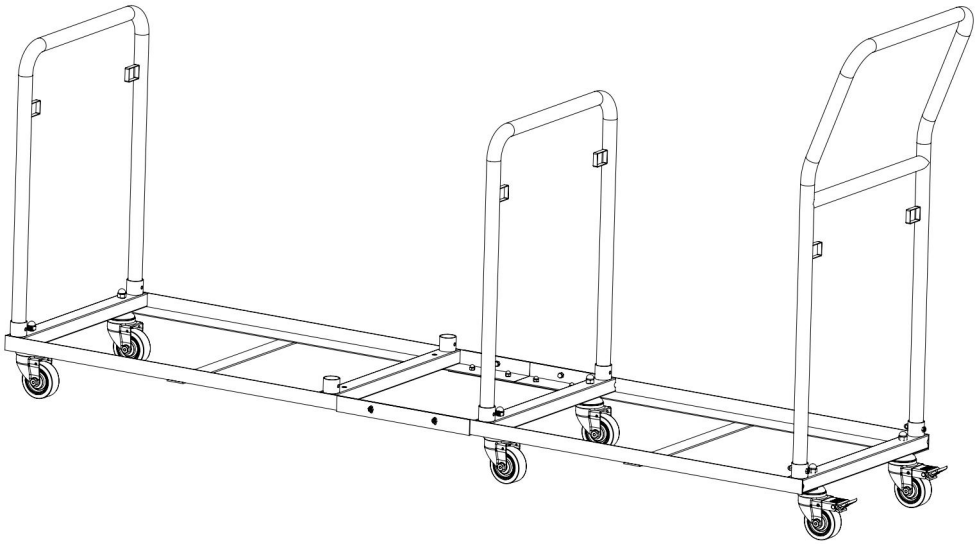

Model:VV69 (Photo for reference)

This is the original instruction, please read all manual instructions carefully before operating. VEVOR reserves a clear interpretation of our user manual. The appearance of the product shall be subject to the product you received. Please forgive us that we won't inform you again if there are any technology or software updates on our product.

PRODUCT PARAMETERS

Model	Product Size/cm	Maximum number of carrying	Accessory
VV69	50.5*109*210	35pcs （Max:227kg）	1.M6×12 Bolt×12 pcs 2.M6×40 Bolt×2 pcs 3.M6 Nut×14 pcs 4.M10 Nut×6 pcs 5.10/17mm Wrench×2 pcs 6.1m Elastic Rope ×2 pcs 7.User Manual ×1 pcs 8.Casters with brake x2pcs 9.Casters with brake x4pcs

WARNING:

1.Please read this manual carefully before using the product. Failure to do so may result in serious injury.

2.The product complies with relevant standards and regulations. Installation of this device must comply with all applicable regulations, and it should only be operated in well-ventilated areas. Please read the user manual before installing and using this equipment.

3.This appliance is not intended for use by persons (including children) with reduced physical, sensory or mental capabilities, or lack of experience and knowledge, unless they have been given supervision or instruction concerning use of the appliance by a person responsible for their safety.

4.Children shall not play with the appliance.

5.This appliance shall not be used by children. Keep the appliance and its cord out of reach of children.

6.This appliance is intended to be used in household and similar applications such as restaurant.

7.Please properly keep product. Check whether the product is abnormal before use. If it is abnormal, please stop using it.

8.Please use the product according to the intended use, warn of potential injury from misuse.

ASSEMBLY PRECAUTIONS

1. Assemble needs to follow these instructions. Incorrect assembly can be a hazard.
2. Wear safety goggles and heavy-duty work gloves during assembly.
3. Do not assemble when tired or under the influence of alcohol, drugs, or medication.
4. Weight capacity and other product capabilities only apply to a wholly and correctly assembled product.
5. Keep the assembly area clean and well-lit.
6. Keep bystanders out of the area during assembly.
7. The weight of the plate is heavy; pay attention to the installation to avoid hurting it, and if necessary, find someone to assist with the installation.

USE PRECAUTIONS

⚠ WARNING: TO PREVENT SERIOUS INJURY AND DEATH FROM TIPPING:

1. This product is not a toy. Do not allow children to play with or approach this item.
2. Use as intended only. Do not sit or stand on the product.
3. Inspect before every use. Do not use it if parts are loose or damaged.
4. Use on flat, level, and hard surfaces only.
5. Do not exceed the listed weight capacity. Tighten all knobs securely before applying load. Be aware of dynamic loading! The sudden load movement may briefly create an excess load, causing product failure.
6. When the heavy load is moving for a long time, it is necessary to check whether the screw is loose to avoid the body shaking when moving.

SAVE THESE INSTRUCTIONS

Exploded Drawing

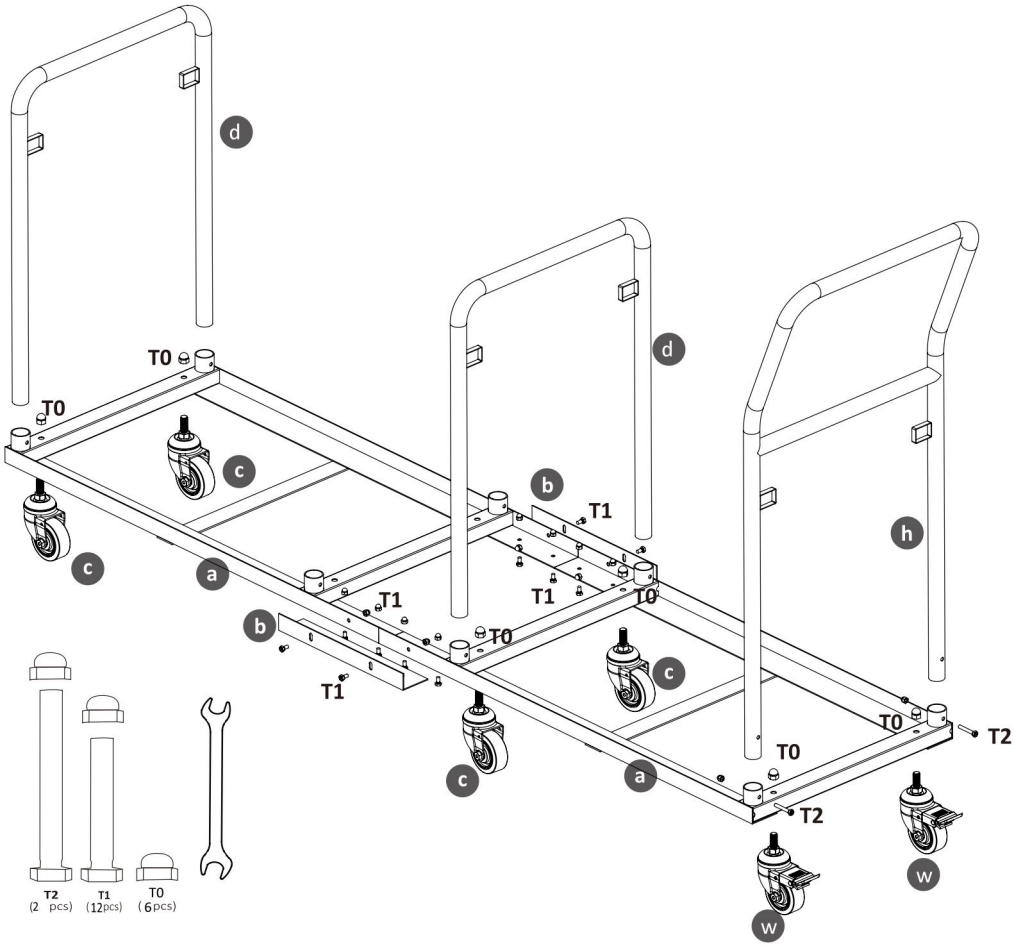

PARTS LIST

NO.	Description	Quantity
a	Base frame	2
b	L bracket	2
b	Handle Cross Bar	2
c	Wheel	4
d	Handle -small	2
h	Handle-large	1
w	Wheel Brake	4
T0	M10 nut	6
T1	Hex screw (M6*12) with nut	12
T2	Hex screw (M6*40) with nut	2
Tools	Wrench Key 10-17mm	2

Cleaning

-For cleaning, wipe the surface with a damp (not wet) cloth or wipe dry with a clean lint-free cotton cloth.





VEVOR

Upgrade · The Home Creator Way

Chariot de chaises

MODÈLE : VV69

VEVOR | Upgrade
The Home Creator Way

Merci d'avoir acheté l'un de nos produits. Veuillez lire attentivement les instructions de montage avant l'installation.

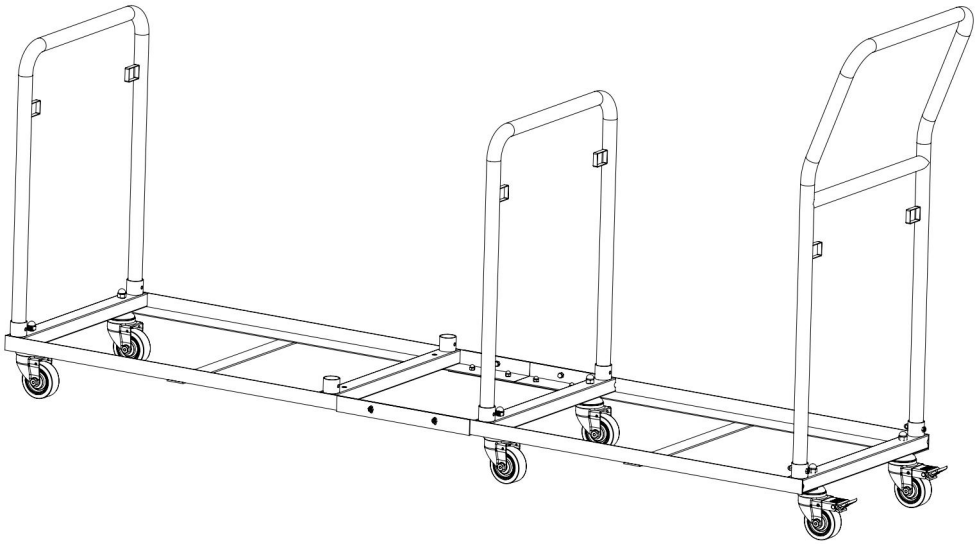

Modèle : VV 69 (Photo à titre de référence)

Voici le mode d'emploi original. Veuillez lire attentivement toutes les instructions du manuel avant utilisation. VEVOR se réserve le droit d'interpréter ce manuel à sa guise. L'apparence du produit que vous recevrez peut différer. Nous vous prions de nous excuser si nous ne vous informons pas des mises à jour techniques ou logicielles concernant notre produit.

PARAMÈTRES DU PRODUIT

Modèle	Taille du produit/cm	Nombre maximal de porteurs	Un accessoire
VV 69	5 0,5 *10 9 * 210	3 à 5 pièces (Max : 227 kg)	1.Boulon M6×12×12 pièces 2.M6×40 Boulon × 2 pièces 3.Écrous M6 × 14 pièces 4.Écrous M10 × 6 pièces 5.10/17 mm Clés à molette ×2 pièces 6.Corde élastique de 1 m × 2 pièces 7.d'utilisation ×1 pc s 8.Roulettes avec frein x2 pièces 9.Roulettes avec frein x4 pièces

AVERTISSEMENT:

1. Veuillez lire attentivement ce manuel avant d'utiliser le produit. Le non-respect de cette consigne peut entraîner des blessures graves.
2. Ce produit est conforme aux normes et réglementations en vigueur. Son installation doit respecter toutes les réglementations applicables et son utilisation doit se faire uniquement dans des zones bien ventilées. Veuillez lire attentivement le manuel d'utilisation avant d'installer et d'utiliser cet équipement.
3.Cet appareil n'est pas destiné à être utilisé par des personnes (y compris les enfants) dont les capacités physiques, sensorielles ou mentales sont réduites, ou qui manquent d'expérience et de connaissances, à moins qu'elles n'aient reçu la surveillance ou les instructions concernant

l'utilisation de l'appareil de la part d'une personne responsable de leur sécurité.
4. Les enfants ne doivent pas jouer avec l'appareil.
5. Cet appareil ne doit pas être utilisé par des enfants. Gardez l'appareil et son cordon hors de portée des enfants.
6.Cet appareil est destiné à être utilisé dans les foyers et dans des applications similaires telles que les restaurants.
7. Veuillez conserver le produit correctement. Vérifiez son état avant utilisation. En cas d'anomalie, cessez immédiatement l'utilisation.
8. Veuillez utiliser le produit conformément à son usage prévu et prendre connaissance des risques de blessures liés à une mauvaise utilisation.

PRÉCAUTIONS D'ASSEMBLAGE

1. L'assemblage doit être effectué en suivant ces instructions. Un assemblage incorrect peut être dangereux.
2. Portez des lunettes de sécurité et des gants de travail robustes pendant l'assemblage.
3. Ne vous rassemblez pas si vous êtes fatigué ou sous l'influence de l'alcool, de drogues ou de médicaments.
4. La capacité de poids et les autres capacités du produit ne s'appliquent qu'à un produit entièrement et correctement assemblé.
5. Maintenez la zone de rassemblement propre et bien éclairée.
6. Tenez les curieux à l'écart de la zone pendant le rassemblement.
7. La plaque est lourde ; faites attention à l'installation pour éviter de l'endommager et, si nécessaire, trouvez quelqu'un pour vous aider à l'installation.

PRENDRE DES PRÉCAUTIONS

⚠ AVERTISSEMENT: POUR ÉVITER LES BLESSURES GRAVES ET LES MORTELLES DUE AU BASCULEMENT :

1. Ce produit n'est pas un jouet. Ne laissez pas les enfants jouer avec cet

objet ou s'en approcher.
2. Utiliser uniquement comme prévu. Ne pas s'asseoir ni se tenir debout sur le produit.
3. Inspectez l'appareil avant chaque utilisation. Ne l'utilisez pas si des pièces sont desserrées ou endommagées.
4. À utiliser uniquement sur des surfaces planes, de niveau et dures .
5. Ne pas dépasser la capacité de charge indiquée. Serrer fermement tous les boutons avant d'appliquer la charge. Attention aux charges dynamiques ! Un mouvement brusque de la charge peut engendrer une surcharge temporaire et provoquer une défaillance du produit.
6. Lorsqu'une charge lourde est déplacée pendant une longue période, il est nécessaire de vérifier si la vis est desserrée afin d'éviter les vibrations de la structure pendant le déplacement.

CONSERVEZ CES INSTRUCTIONS

Vue éclatée

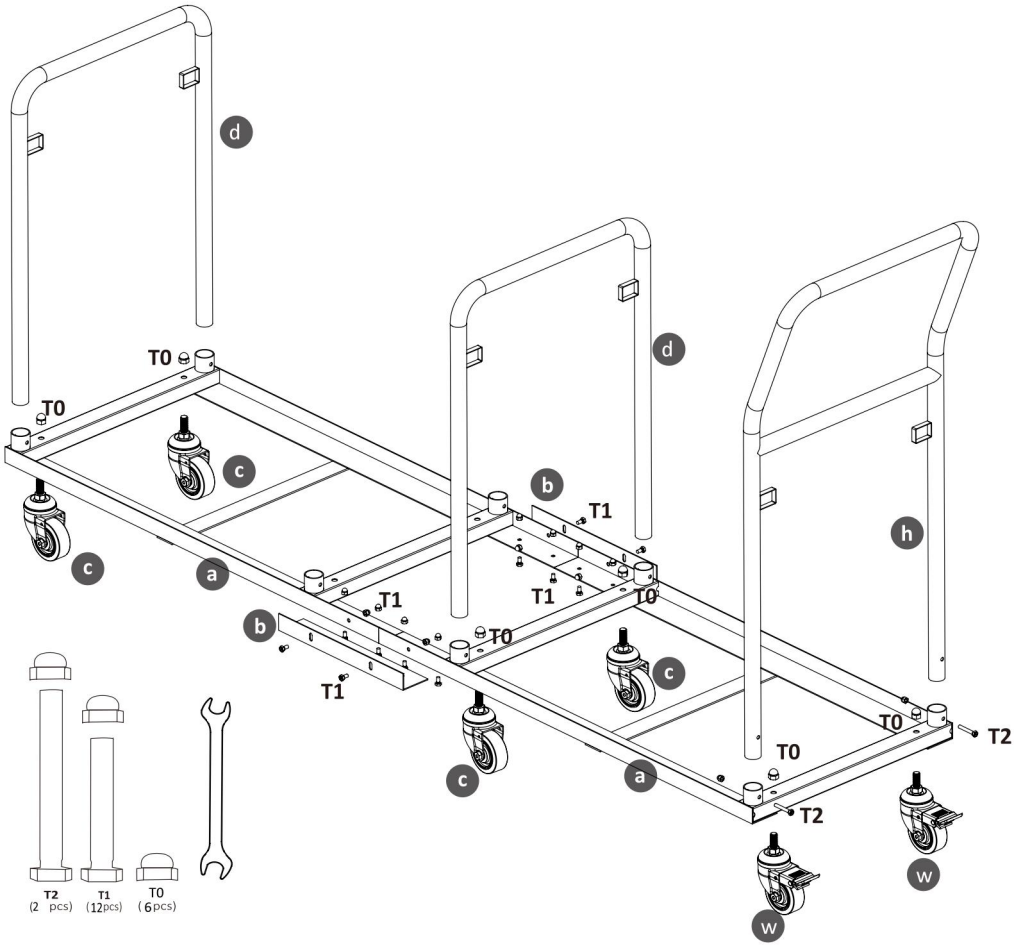

LISTE DES PIÈCES

NON.	Description	Quantité
un	Cadre de base	2
b	support en L	2
b	Barre transversale de poignée	2
c	Roue	4
d	Poignée - petite	2
h	Poignée large	1
w	Frein de roue	4
T0	Écrou M10	6
T1	Hex vis (M 6 * 12) avec écrou	12
T2	Hex vis (M 6 * 40) avec écrou	2
Outils	Clé à molette 10-17 mm	2

Nettoyage

-Pour le nettoyage, essuyez la surface avec un chiffon humide (non mouillé) ou essuyez-la à sec avec un chiffon en coton propre non pelucheux.





VEVOR

Upgrade · The Home Creator Way

Stühlewagen

MODELL: VV69

VEVOR | Upgrade
The Home Creator Way

Vielen Dank für den Kauf eines unserer Produkte. Bitte lesen Sie die Montageanleitung vor der Installation sorgfältig durch.

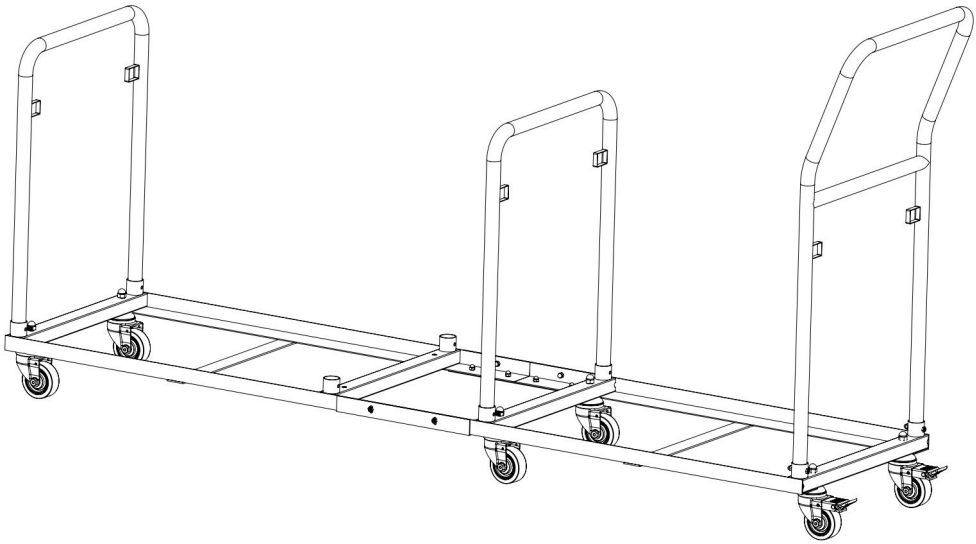

Modell: VV 69 (Foto dient nur als Referenz)

Dies ist die Originalanleitung. Bitte lesen Sie die gesamte Bedienungsanleitung vor der Inbetriebnahme sorgfältig durch. VEVOR behält sich die Auslegung der Bedienungsanleitung vor. Das Aussehen des Produkts kann von dem gelieferten Produkt abweichen. Wir bitten um Verständnis, dass wir Sie nicht erneut über etwaige Technologie- oder Software-Updates informieren werden .

PRODUKTPARAMETER

Modell	Produktgröße/cm	Maximale Anzahl an Überträgen	Zubehör
VV 69	5 0,5 * 10 9 * 210	3 5 Stück (Max.: 227 kg)	1.M6×12 Schrauben à 12 Stück 2.M6×40 2 Stück Bolzen 3.M6-Muttern × 14 Stück 4.M10-Mutter × 6 Stück 5.10/17 mm Schraubenschlüssel ×2 Stück 6.1 m elastisches Seil ×2 Stück 7.Benutzerhandbuch ×1 Stück 8.Lenkrollen mit Bremse (2 Stück) 9.Lenkrollen mit Bremse (4 Stück)

WARNUNG:

1. Bitte lesen Sie diese Bedienungsanleitung vor der Verwendung des Produkts sorgfältig durch. Andernfalls kann es zu schweren Verletzungen kommen.
2. Das Produkt entspricht den geltenden Normen und Vorschriften. Die Installation dieses Geräts muss allen anwendbaren Vorschriften entsprechen und es darf nur in gut belüfteten Bereichen betrieben werden. Bitte lesen Sie die Bedienungsanleitung vor der Installation und Inbetriebnahme des Geräts.
3. Dieses Gerät ist nicht für die Verwendung durch Personen (einschließlich Kinder) mit eingeschränkten physischen, sensorischen oder

geistigen Fähigkeiten oder mangelnder Erfahrung und Kenntnis bestimmt, es sei denn, sie werden von einer für ihre Sicherheit verantwortlichen Person beaufsichtigt oder in die Verwendung des Geräts eingewiesen.
4. Kinder dürfen nicht mit dem Gerät spielen.
5. Dieses Gerät darf nicht von Kindern benutzt werden. Bewahren Sie das Gerät und das Netzkabel außerhalb der Reichweite von Kindern auf.
6. Dieses Gerät ist für den Einsatz im Haushalt und in ähnlichen Bereichen wie Restaurants bestimmt.
7. Bitte bewahren Sie das Produkt ordnungsgemäß auf. Prüfen Sie vor Gebrauch, ob das Produkt Mängel aufweist. Sollte es Mängel aufweisen, stellen Sie die Verwendung bitte ein.
8. Bitte verwenden Sie das Produkt nur gemäß dem vorgesehenen Verwendungszweck. Wir weisen auf mögliche Verletzungen durch unsachgemäße Verwendung hin.

VORSICHTSMASSNAHMEN BEI DER MONTAGE

1. Die Montage muss gemäß dieser Anleitung erfolgen. Eine fehlerhafte Montage kann gefährlich sein.
2. Tragen Sie während der Montage eine Schutzbrille und robuste Arbeitshandschuhe.
3. Die Versammlung sollte nicht stattfinden, wenn man müde ist oder unter dem Einfluss von Alkohol, Drogen oder Medikamenten steht.
4. Die Tragfähigkeit und andere Produkteigenschaften gelten nur für ein vollständig und korrekt montiertes Produkt.
5. Halten Sie den Montagebereich sauber und gut beleuchtet.
6. Halten Sie Unbeteiligte während der Versammlung vom Versammlungsort fern.
7. Die Platte ist schwer; achten Sie bei der Montage darauf, sie nicht zu beschädigen, und suchen Sie sich gegebenenfalls Hilfe bei der Montage.

VORSICHTSMASSNAHMEN BEACHTEN

⚠ WARNUNG: UM SCHWERE VERLETZUNGEN UND TODE DURCH UMKIPPEN ZU VERHINDERN:

1. Dieses Produkt ist kein Spielzeug. Kinder dürfen nicht damit spielen oder sich diesem Artikel nähern.
2. Nur bestimmungsgemäß verwenden. Nicht auf dem Produkt sitzen oder stehen.
3. Vor jedem Gebrauch prüfen. Nicht verwenden, wenn Teile lose oder beschädigt sind.
4. Nur auf flachen, ebenen und harten Oberflächen verwenden .
5. Die angegebene Tragfähigkeit darf nicht überschritten werden. Alle Knöpfe vor dem Aufbringen der Last fest anziehen. Dynamische Belastung beachten! Plötzliche Lastbewegungen können kurzzeitig zu einer Überlastung und damit zu Produktschäden führen.
6. Wenn die schwere Last über einen längeren Zeitraum bewegt wird, muss überprüft werden, ob die Schraube locker ist, um ein Wackeln des Körpers während der Bewegung zu vermeiden.

BEWAHREN SIE DIESE ANWEISUNGEN AUF

Explosionszeichnung

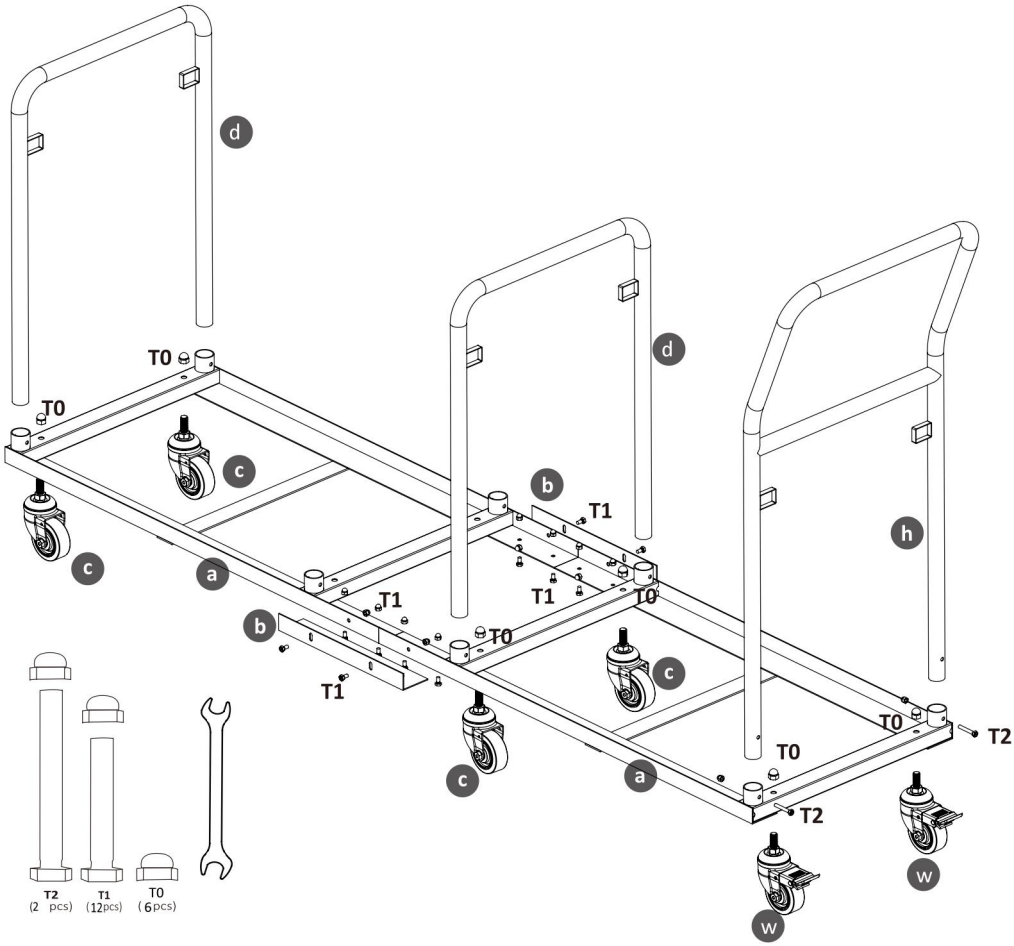

TEILELISTE

NEIN.	Beschreibung	Menge
A	Grundrahmen	2
B	L-Winkel	2
B	Griff-Querstange	2
C	Rad	4
D	Griff - klein	2
H	Griff-groß	1
w	Radbremse	4
T	M10-Mutter	6
T1	Verhexen schrauben (M 6 * 12) mit Mutter	12
T2	Verhexen schrauben (M 6 * 40) mit Mutter	2
Werkzeuge	Schraubenschlüssel 10-17 mm	2

Reinigung

Zur Reinigung die Oberfläche mit einem feuchten (nicht nassen) Tuch abwischen oder mit einem sauberen, fusselfreien Baumwolltuch trockenreiben.





VEVOR

Upgrade · The Home Creator Way

Carrello delle sedie

MODELLO: VV69

VEVOR | Upgrade
The Home Creator Way

Grazie per aver acquistato uno dei nostri prodotti. Si prega di leggere attentamente le istruzioni di montaggio prima dell'installazione.

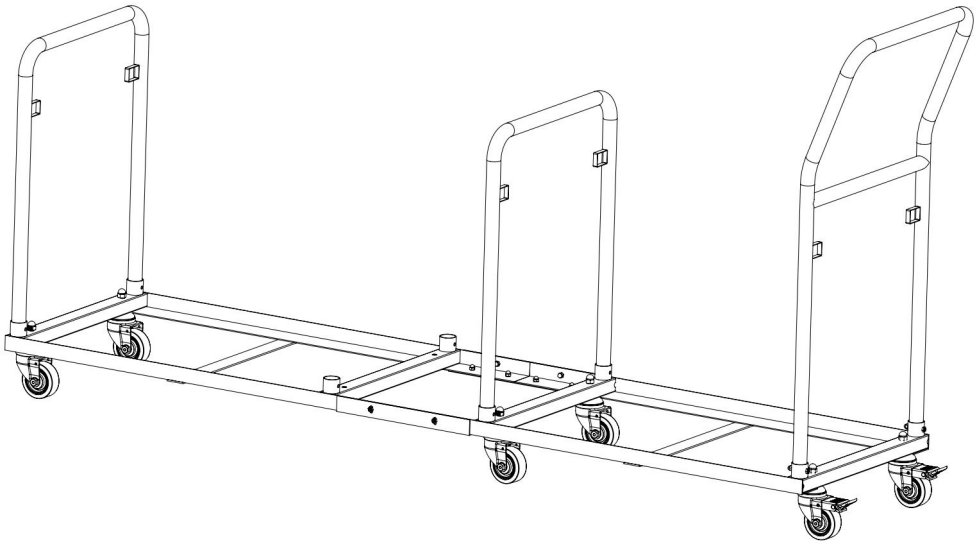

Modello: VV 69 (Foto a scopo illustrativo)

Queste sono le istruzioni originali, si prega di leggere attentamente tutte le istruzioni del manuale prima dell'uso. VEVOR si riserva il diritto di interpretare a proprio piacimento il presente manuale d'uso. L'aspetto del prodotto potrebbe differire leggermente da quello del prodotto ricevuto. Ci scusiamo se non vi informeremo tempestivamente di eventuali aggiornamenti tecnologici o software del nostro prodotto.

PARAMETRI DEL PRODOTTO

Modello	Dimensioni del prodotto/cm	Numero massimo di trasporto	Un accessorio
VV 69	5 0,5 *10 9 * 210	3 5 pezzi (Max: 227 kg)	1.Bullone M6×12×12 pezzi 2.M6×40 Bullone × 2 pezzi 3.Dadi M6 × 14 pezzi 4.Dado M10 × 6 pezzi 5.10/17 mm Chiave inglese × 2 pezzi 6.Corda elastica da 1 m × 2 pezzi 7.utente ×1 pz s 8.Ruote con freno (2 pezzi) 9.Ruote con freno x4 pezzi

AVVERTIMENTO:

1. Si prega di leggere attentamente questo manuale prima di utilizzare il prodotto. La mancata osservanza di queste istruzioni può causare gravi lesioni.
2. Il prodotto è conforme agli standard e alle normative vigenti. L'installazione di questo dispositivo deve essere conforme a tutte le normative applicabili e il suo utilizzo deve avvenire esclusivamente in aree ben ventilate. Si prega di leggere il manuale d'uso prima di installare e utilizzare l'apparecchiatura.
3. Questo apparecchio non è destinato all'uso da parte di persone (compresi i bambini) con ridotte capacità fisiche, sensoriali o mentali, o prive di esperienza e conoscenza, a meno che non siano state supervisionate o istruite sull'uso dell'apparecchio da una persona responsabile della loro sicurezza.

4. I bambini non devono giocare con l'apparecchio.
5. Questo apparecchio non deve essere utilizzato dai bambini. Tenere l'apparecchio e il relativo cavo fuori dalla portata dei bambini.
6. Questo apparecchio è destinato all'uso domestico e ad applicazioni simili, come ad esempio nei ristoranti.
7. Conservare il prodotto in modo appropriato. Prima dell'uso, verificare che il prodotto non presenti anomalie. In caso di anomalie, interromperne immediatamente l'utilizzo.
8. Si prega di utilizzare il prodotto secondo le istruzioni previste; si sconsiglia l'uso improprio per evitare potenziali lesioni.

PRECAUZIONI PER IL MONTAGGIO

1. Il montaggio deve essere eseguito seguendo queste istruzioni. Un montaggio errato può essere pericoloso.
2. Durante l'assemblaggio, indossare occhiali di sicurezza e guanti da lavoro resistenti.
3. Non assemblare se si è stanchi o sotto l'effetto di alcol, droghe o farmaci.
4. La capacità di carico e le altre caratteristiche del prodotto si applicano solo a un prodotto completamente e correttamente assemblato.
5. Mantieni l'area di assemblaggio pulita e ben illuminata.
6. Durante l'assemblaggio, tenere gli astanti lontani dall'area.
7. La piastra è pesante; prestare attenzione durante l'installazione per evitare di danneggiarla e, se necessario, chiedere aiuto a qualcuno.

PRECAUZIONI D'USO

⚠ **AVVERTIMENTO: PER PREVENIRE LESIONI GRAVI E MORTI CAUSATE DAL RIBALTAMENTO:**

1. Questo prodotto non è un giocattolo. Non permettere ai bambini di giocare con questo oggetto o di avvicinarsi ad esso.
2. Utilizzare esclusivamente per lo scopo previsto. Non sedersi né stare in

piedi sul prodotto.
3. Ispezionare prima di ogni utilizzo. Non utilizzare se le parti sono allentate o danneggiate.
4. Utilizzare solo su superfici piane, livellate e dure .
5. Non superare la capacità di carico indicata. Serrare saldamente tutte le manopole prima di applicare il carico. Prestare attenzione al carico dinamico! Lo spostamento improvviso del carico può creare momentaneamente un carico eccessivo, causando il guasto del prodotto.
6. Quando un carico pesante viene spostato per lungo tempo, è necessario verificare che le viti non siano allentate per evitare vibrazioni del corpo durante il trasporto.

CONSERVARE QUESTE ISTRUZIONI

Disegno esploso

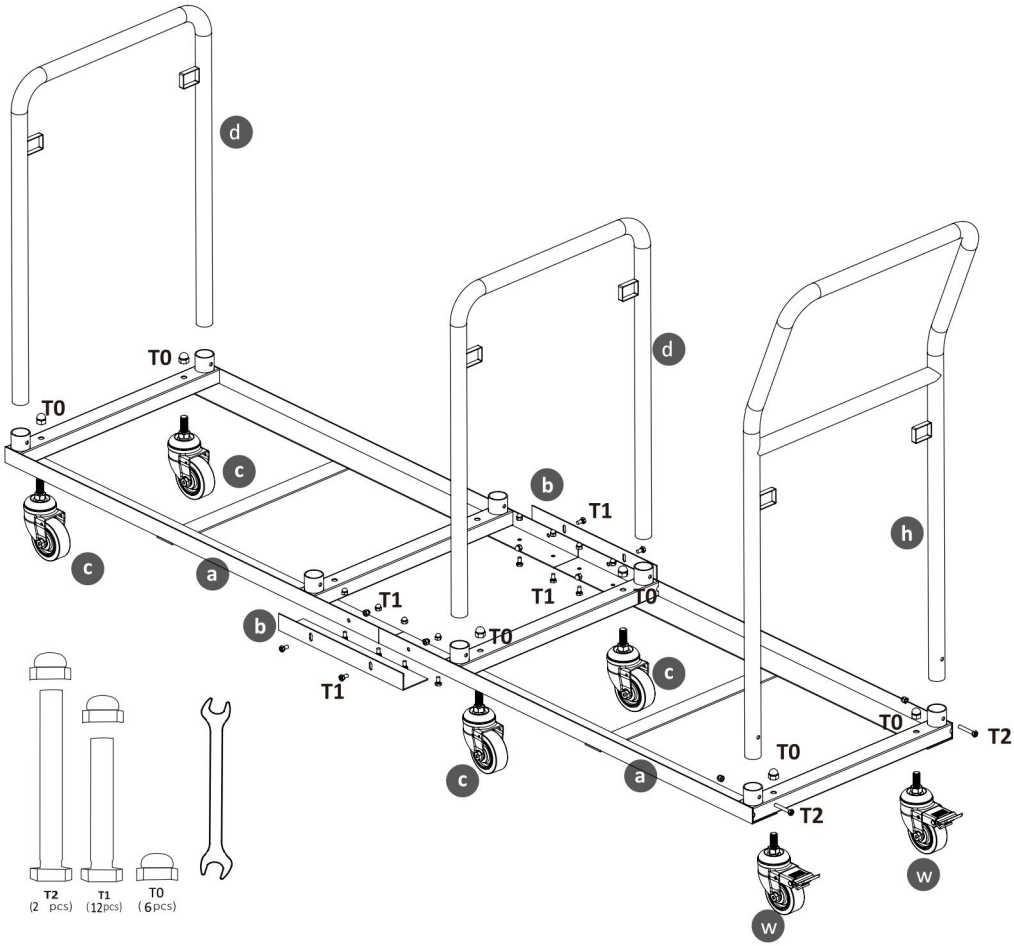

ELENCO DEI COMPONENTI

NO.	Descrizione	Quantità
UN	Telaio di base	2
B	staffa a L	2
B	Barra trasversale della maniglia	2
C	Ruota	4
D	Maniglia - piccola	2
H	Maniglia grande	1
w	Freno ruota	4
T0	Dado M10	6
T1	Esadecimale vite (M 6 * 12) con dado	12
T2	Esadecimale vite (M 6 * 40) con dado	2
Utensili	Chiave inglese 10-17 mm	2

Pulizia

-Per la pulizia, pulire la superficie con un panno umido (non bagnato) oppure asciugare con un panno di cotone pulito e privo di lanugine.





VEVOR

Upgrade · The Home Creator Way

Carro de sillas

MODELO: VV69

VEVOR | Upgrade
The Home Creator Way

Gracias por adquirir uno de nuestros productos. Lea atentamente las instrucciones de montaje antes de la instalación.

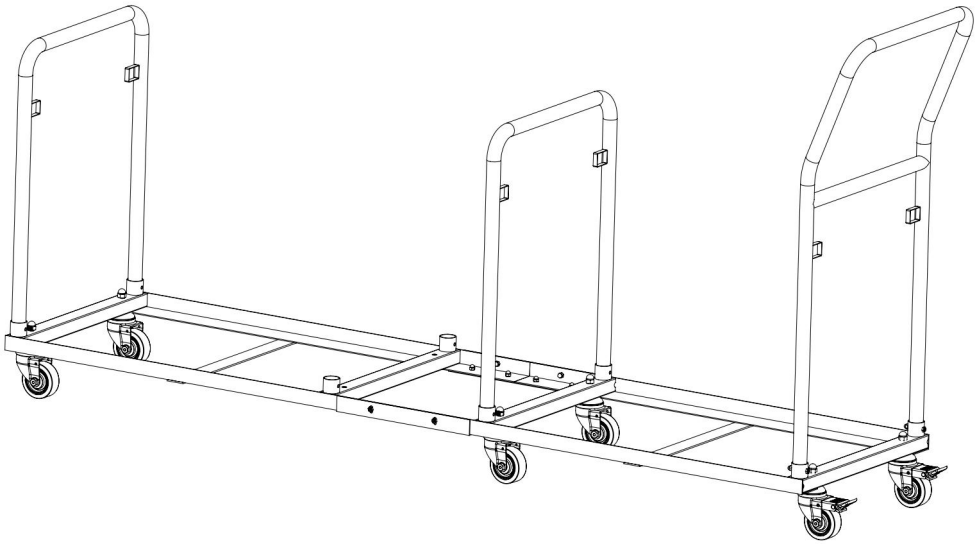

Modelo: VV 69 (Foto de referencia)

Estas son las instrucciones originales. Lea atentamente todo el manual antes de usar el producto. VEVOR se reserva el derecho de interpretar el manual de usuario. El aspecto del producto puede variar con respecto al que reciba. Le pedimos disculpas si no le informamos nuevamente sobre actualizaciones de tecnología o software.

PARÁMETROS DEL PRODUCTO

Modelo	Tamaño del producto/cm	Número máximo de porte	Un accesorio
VV 69	5 0.5 *10 9 * 210	3-5 piezas (Máx.: 227 kg)	1.Tornillo M6×12×12 unidades 2.M6×40 Tornillo × 2 piezas 3.Tuerca M6 × 14 unidades 4.Tuerca M10 × 6 unidades 5.10/17 mm Llave inglesa × 2 unidades 6.Cuerda elástica de 1 m × 2 unidades 7.de usuario ×1 unidad 8.Ruedas giratorias con freno (2 unidades) 9.Ruedas giratorias con freno (4 unidades)

ADVERTENCIA:

1. Lea atentamente este manual antes de usar el producto. De lo contrario, podría sufrir lesiones graves.
2. El producto cumple con las normas y reglamentos pertinentes. La instalación de este dispositivo debe cumplir con todas las normativas aplicables y solo debe utilizarse en áreas bien ventiladas. Lea el manual de usuario antes de instalar y utilizar este equipo.
3. Este aparato no está diseñado para ser utilizado por personas (incluidos niños) con capacidades físicas, sensoriales o mentales reducidas, o falta de experiencia y conocimiento, a menos que una persona responsable de

su seguridad les haya supervisado o instruido sobre el uso del aparato.
4. Los niños no deben jugar con el aparato.
5. Este aparato no debe ser utilizado por niños. Mantenga el aparato y su cable fuera del alcance de los niños.
6. Este aparato está diseñado para ser utilizado en el hogar y en aplicaciones similares, como restaurantes.
7. Por favor, conserve el producto adecuadamente. Compruebe si el producto presenta alguna anomalía antes de usarlo. Si detecta alguna anomalía, deje de usarlo.
8. Utilice el producto de acuerdo con el uso previsto; tenga en cuenta que un uso indebido puede ocasionar lesiones.

PRECAUCIONES DE MONTAJE

1. Para el montaje es necesario seguir estas instrucciones. Un montaje incorrecto puede ser peligroso.
2. Utilice gafas de seguridad y guantes de trabajo resistentes durante el montaje.
3. No se reúnan si están cansados o bajo los efectos del alcohol, las drogas o los medicamentos.
4. La capacidad de carga y otras características del producto solo se aplican a un producto ensamblado de forma completa y correcta.
5. Mantenga la zona de montaje limpia y bien iluminada.
6. Mantenga a los curiosos fuera del área durante la reunión.
7. El peso de la placa es considerable; preste atención a la instalación para evitar dañarla y, si es necesario, busque a alguien que le ayude con la instalación.

TOME PRECAUCIONES

⚠ **ADVERTENCIA: PARA PREVENIR LESIONES GRAVES Y LA MUERTE POR VUELCOS:**

1. Este producto no es un juguete. No permita que los niños jueguen con

este artículo ni se acerquen a él.
2. Úselo únicamente según las instrucciones. No se siente ni se pare sobre el producto.
3. Inspeccione el producto antes de cada uso. No lo utilice si alguna pieza está suelta o dañada.
4. Utilizar únicamente sobre superficies planas, niveladas y duras .
5. No exceda la capacidad de carga indicada. Apriete bien todos los pomos antes de aplicar la carga. ¡Tenga cuidado con las cargas dinámicas! Un movimiento brusco de la carga puede generar una sobrecarga momentánea y provocar la falla del producto.
6. Cuando la carga pesada se mueve durante mucho tiempo, es necesario comprobar si el tornillo está flojo para evitar que la estructura vibre durante el movimiento.

GUARDE ESTAS INSTRUCCIONES

Dibujo explosionado

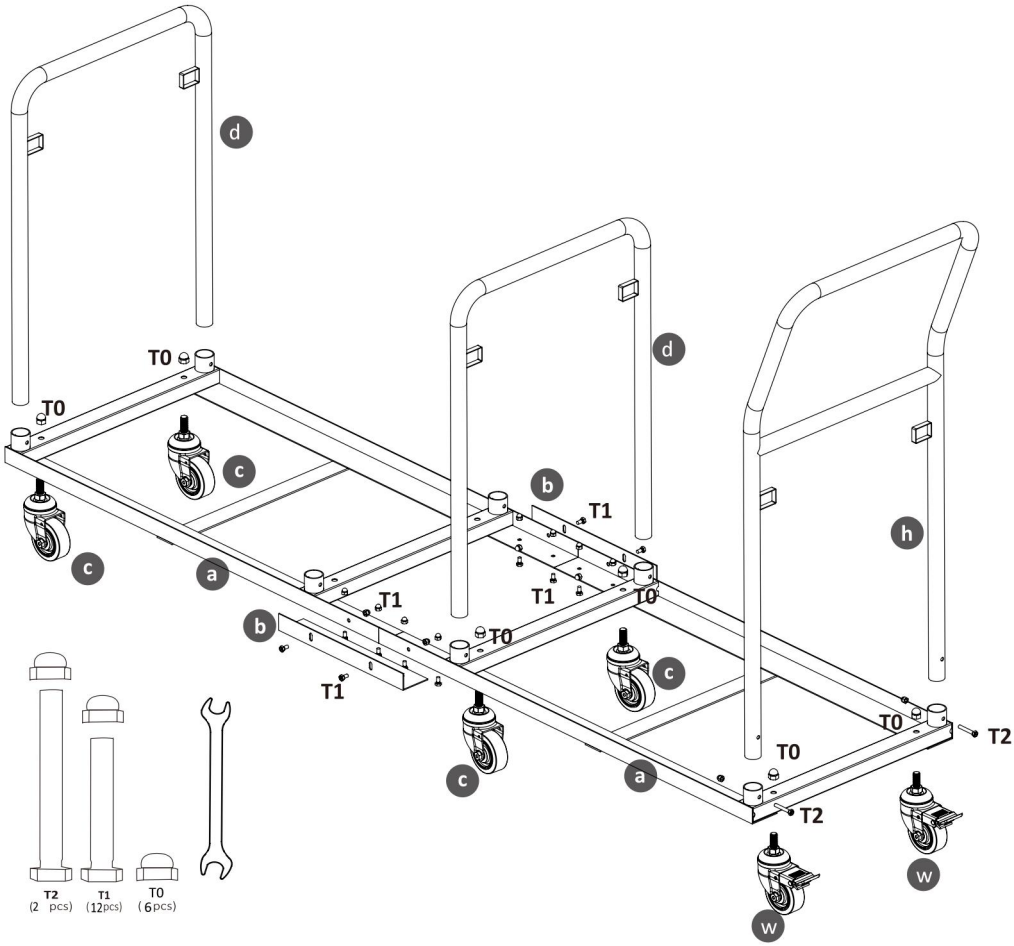

LISTA DE PIEZAS

NO.	Descripción	Cantidad
a	Marco base	2
b	soporte en L	2
b	Barra transversal del manillar	2
do	Rueda	4
d	Mango pequeño	2
h	Mango grande	1
w	Freno de rueda	4
T0	Tuerca M10	6
T1	Maleficio tornillo (M 6 * 12) con tuerca	12
T2	Maleficio tornillo (M 6 * 40) con tuerca	2
Herramientas	Llave inglesa de 10-17 mm	2

Limpieza

Para limpiarla, pase un paño húmedo (no mojado) por la superficie o séquela con un paño de algodón limpio que no suelte pelusa.





VEVOR

Upgrade · The Home Creator Way

Wózek na krzesła

MODEL: VV69

VEVOR | Upgrade
The Home Creator Way

Dziękujemy za zakup jednego z naszych produktów. Przed instalacją prosimy o dokładne zapoznanie się z instrukcją montażu.

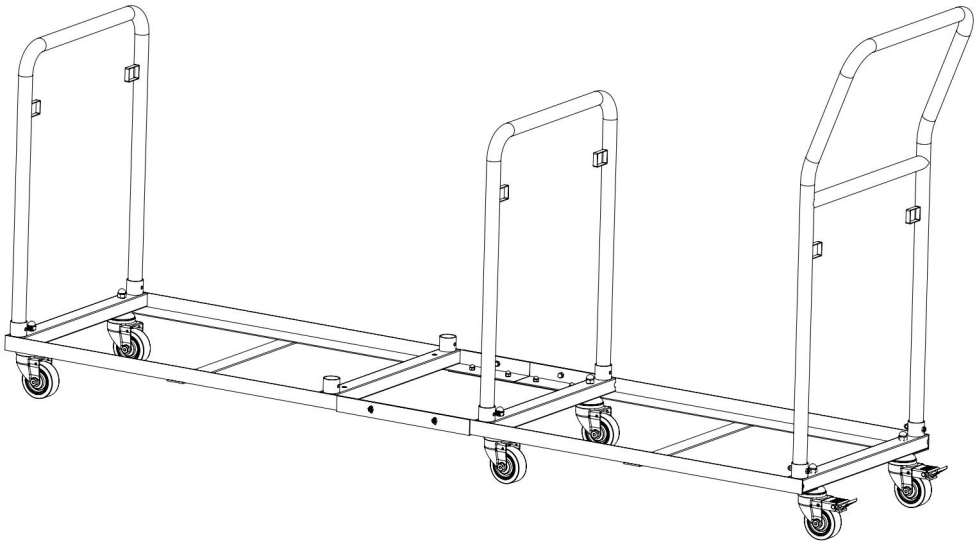

Model: VV 69 (Zdjęcie w celach informacyjnych)

To jest oryginalna instrukcja obsługi. Przed użyciem prosimy o dokładne zapoznanie się z treścią instrukcji. Firma VEVOR zastrzega sobie prawo do jednoznacznej interpretacji niniejszej instrukcji obsługi. Wygląd produktu zależy od stanu, w jakim go otrzymali Państwo. Prosimy o wyrozumiałość, ale nie będziemy Państwa ponownie informować o aktualizacjach technologicznych lub oprogramowania naszego produktu.

PARAMETRY PRODUKTU

Model	Rozmiar produktu/cm	Maksymalna liczba niosących	Akcesorium
WW 69	5 0,5 * 10 9 * 210	3 5 szt. (maks.: 227 kg)	1.Śruba M6×12×12 szt. 2.M6×40 Śruba×2 szt. 3.Nakrętka M6×14 szt. 4.Nakrętka M10×6 szt. 5.10/17 mm Klucz × 2 szt. 6.Lina elastyczna 1m ×2 szt. 7.obsługi ×1 szt . 8.Kółka z hamulcem x2szt 9.Kółka z hamulcem x4szt.

OSTRZEŻENIE:

1. Przed użyciem produktu należy uważnie przeczytać niniejszą instrukcję. Nieprzestrzeganie jej może spowodować poważne obrażenia.
2. Produkt jest zgodny z odpowiednimi normami i przepisami. Instalacja tego urządzenia musi być zgodna ze wszystkimi obowiązującymi przepisami i powinno być ono użytkowane wyłącznie w dobrze wentylowanych pomieszczeniach. Przed instalacją i użytkowaniem urządzenia należy zapoznać się z instrukcją obsługi.
3. Urządzenie to nie jest przeznaczone do użytku przez osoby (w tym dzieci) o ograniczonej sprawności fizycznej, sensorycznej lub umysłowej, a także osoby nieposiadające odpowiedniego doświadczenia lub wiedzy, chyba że znajdują się pod nadzorem osoby odpowiedzialnej za ich bezpieczeństwo lub otrzymały od niej instrukcje dotyczące korzystania z urządzenia.
4. Dzieci nie mogą bawić się urządzeniem.

5. To urządzenie nie powinno być używane przez dzieci. Trzymaj urządzenie i jego przewód poza zasięgiem dzieci.
6. Urządzenie to przeznaczone jest do użytku domowego i podobnych zastosowań, np. w restauracjach.

7. Prosimy o prawidłowe przechowywanie produktu. Przed użyciem należy sprawdzić, czy produkt nie wykazuje oznak nieprawidłowości. W przypadku stwierdzenia nieprawidłowości, należy zaprzestać jego użytkowania.
8. Produkt należy używać zgodnie z przeznaczeniem, ostrzegając przed potencjalnymi obrażeniami spowodowanymi niewłaściwym użyciem.

ŚRODKI OSTROŻNOŚCI PODCZAS MONTAŻU

1. Montaż należy przeprowadzić zgodnie z poniższymi instrukcjami. Nieprawidłowy montaż może stanowić zagrożenie.
2. Podczas montażu należy nosić okulary ochronne i solidne rękawice robocze.
3. Nie przychodź na zgromadzenia, jeśli jesteś zmęczony lub pod wpływem alkoholu, narkotyków lub leków.
4. Podane parametry dotyczące nośności i innych parametrów produktu odnoszą się wyłącznie do produktu w całości i prawidłowo zmontowanego.
5. Utrzymuj miejsce zgromadzenia w czystości i dobrym oświetleniu.
6. Podczas montażu nie dopuść, aby osoby postronne znajdowały się w pobliżu miejsca montażu.
7. Płyta jest ciężka; należy zachować ostrożność podczas montażu, aby jej nie uszkodzić. W razie potrzeby należy poprosić kogoś o pomoc przy montażu.

ŚRODKI OSTROŻNOŚCI

⚠ **OSTRZEŻENIE: ABY ZAPOBIEC POWAŻNYM OBRAŻENIOM I**

ŚMIERCI SPOWODOWANEJ PRZEWRÓCENIEM:

1. Ten produkt nie jest zabawką. Nie pozwalaj dzieciom bawić się nim ani zbliżać się do niego.
2. Używaj wyłącznie zgodnie z przeznaczeniem. Nie siadaj ani nie stawaj na produkcie.
3. Przed każdym użyciem sprawdź urządzenie. Nie używaj go, jeśli części są luźne lub uszkodzone.
4. Używać wyłącznie na płaskich, równych i twardych powierzchniach .
5. Nie przekraczać podanego udźwigu. Przed obciążeniem dokładnie dokręcić wszystkie pokrętła. Należy pamiętać o obciążeniu dynamicznym! Nagły ruch ładunku może chwilowo spowodować nadmierne obciążenie, powodując awarię produktu.
6. Gdy ciężki ładunek porusza się przez dłuższy czas, należy sprawdzić,

czy śruba nie jest poluzowana, aby uniknąć drgań nadwozia podczas

ruchu.

ZACHOWAJ TE INSTRUKCJE

Rysunek wybuchowy

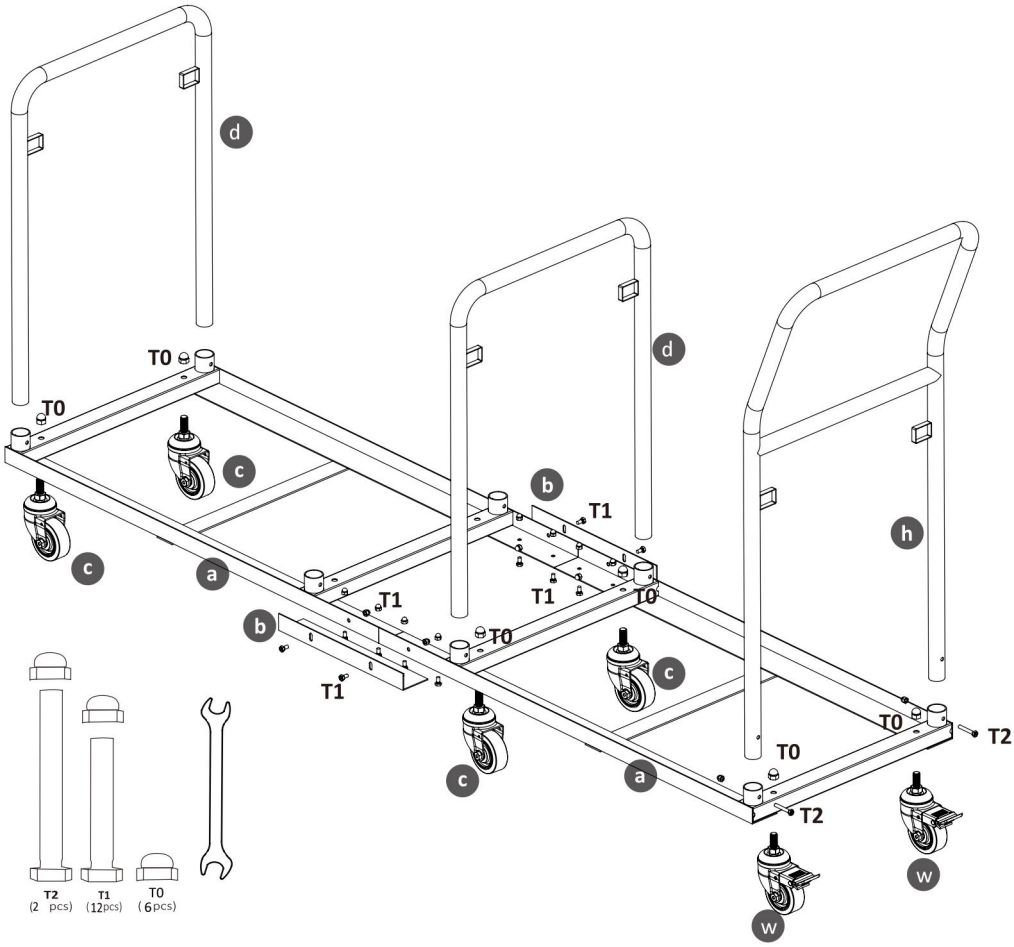

LISTA CZĘŚCI

NIE.	Opis	Ilość
A	Rama podstawowa	2
B	Wspornik L	2
B	Uchwyt poprzeczny	2
C	Koło	4
D	Uchwyt - mały	2
H	Uchwyt-duży	1
w	Hamulec koła	4
T0	Nakrętka M10	6
T1	Klątwa śruba (M 6 * 12) z nakrętką	12
T2	Klątwa śruba (M 6 * 40) z nakrętką	2
Narzędzia	Klucz płaski 10-17mm	2

Czyszczenie

- Aby wyczyścić powierzchnię, przetrzyj ją wilgotną (nie mokrą) szmatką lub wytrzyj do sucha czystą, niepylącą bawełnianą szmatką.





VEVOR

Upgrade · The Home Creator Way

Stoelen Kar

MODEL: VV69

VEVOR | Upgrade
The Home Creator Way

Bedankt voor de aanschaf van een van onze producten. Lees de montage-instructies zorgvuldig door voordat u het product installeert.

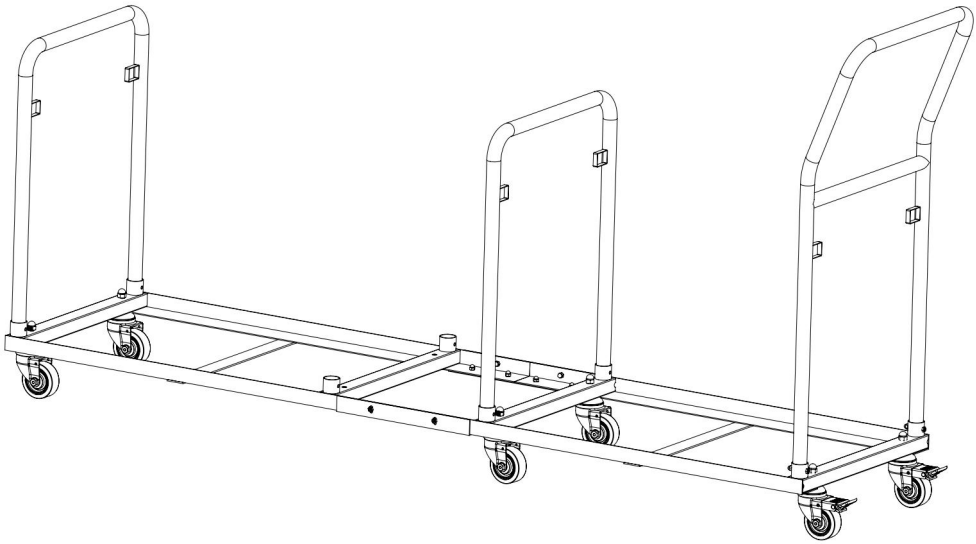

Model: VV 69 (Foto ter referentie)

Dit is de originele handleiding. Lees alle instructies in de handleiding zorgvuldig door voordat u het product in gebruik neemt. VEVOR behoudt zich het recht voor om de gebruikershandleiding anders te interpreteren. Het uiterlijk van het product kan afwijken van het product dat u ontvangt. Wij zullen u niet opnieuw informeren over eventuele technologische of software-updates voor ons product.

PRODUCTPARAMETERS

Model	Productafmetingen/cm	Maximaal aantal draagvermogens	Een accessoire
VV 69	5 0,5 *10 9 * 210	3 5 stuks (max.: 227 kg)	1.M6×12 Bout×12 2.M6×40 Bout × 2 stuks 3.M6-moer × 14 stuks 4.M10 moer × 6 stuks 5.10/17 mm Sleutel ×2 stuks 6.2 stuks elastisch touw van 1 meter 7.Gebruikershandleiding ×1 stuk 8.Zwenkwielen met rem (2 stuks) 9.Zwenkwielen met rem x4 stuks

WAARSCHUWING:

1. Lees deze handleiding aandachtig door voordat u het product gebruikt. Het niet nalezen hiervan kan ernstig letsel tot gevolg hebben.
2. Het product voldoet aan de relevante normen en voorschriften. De installatie van dit apparaat moet voldoen aan alle geldende voorschriften en het mag alleen worden gebruikt in goed geventileerde ruimtes. Lees de gebruikershandleiding voordat u dit apparaat installeert en gebruikt.
3. Dit apparaat is niet bedoeld voor gebruik door personen (inclusief kinderen) met beperkte fysieke, zintuiglijke of mentale vermogens, of gebrek aan ervaring en kennis, tenzij zij onder toezicht staan of instructies hebben gekregen over het gebruik van het apparaat van een persoon die verantwoordelijk is voor hun veiligheid.
4. Kinderen mogen niet met het apparaat spelen.

5. Dit apparaat mag niet door kinderen worden gebruikt. Houd het apparaat en het snoer buiten het bereik van kinderen.
6. Dit apparaat is bedoeld voor gebruik in huishoudens en soortgelijke toepassingen, zoals restaurants.
7. Bewaar het product op de juiste manier. Controleer vóór gebruik of het product niet defect is. Stop het gebruik als er een defect is.
8. Gebruik het product volgens het beoogde gebruik. Er bestaat een waarschuwing voor mogelijk letsel door verkeerd gebruik.

VOORZORGSMAATREGELEN BIJ MONTAGE

1. Volg deze instructies voor de montage. Onjuiste montage kan gevaarlijk zijn.
2. Draag tijdens de montage een veiligheidsbril en stevige werkhandschoenen.
3. Monteer de onderdelen niet wanneer u moe bent of onder invloed bent van alcohol, drugs of medicijnen.
4. Het draagvermogen en andere producteigenschappen gelden alleen voor een volledig en correct gemonteerd product.
5. Zorg ervoor dat de montageruimte schoon en goed verlicht is.
6. Houd omstanders uit de buurt tijdens de bijeenkomst.
7. De plaat is zwaar; let goed op tijdens de installatie om beschadiging te voorkomen en vraag indien nodig iemand om te helpen bij de installatie.

NEEM DE VOORZORGSMAATREGELEN IN ACHT

⚠ **WAARSCHUWING: OM ERNSTIG LETSEL EN OVERLIJDEN DOOR OMKANTELEN TE VOORKOMEN:**

1. Dit product is geen speelgoed. Laat kinderen niet met dit product spelen

of het benaderen.
2. Gebruik het product uitsluitend zoals bedoeld. Ga niet op het product zitten of staan.
3. Controleer het apparaat vóór elk gebruik. Gebruik het niet als onderdelen loszitten of beschadigd zijn.
4. Alleen gebruiken op vlakke, horizontale en harde oppervlakken .
5. Overschrijd de aangegeven maximale belasting niet. Draai alle knoppen goed vast voordat u de belasting aanbrengt. Wees alert op dynamische belasting! Plotselinge bewegingen van de belasting kunnen kortstondig een overbelasting veroorzaken, wat tot productfalen kan leiden.
6. Bij langdurig transport van zware lasten is het belangrijk te controleren of de schroeven goed vastzitten om trillingen tijdens het transport te voorkomen.

BEWAAR DEZE INSTRUCTIES

Exploded tekening

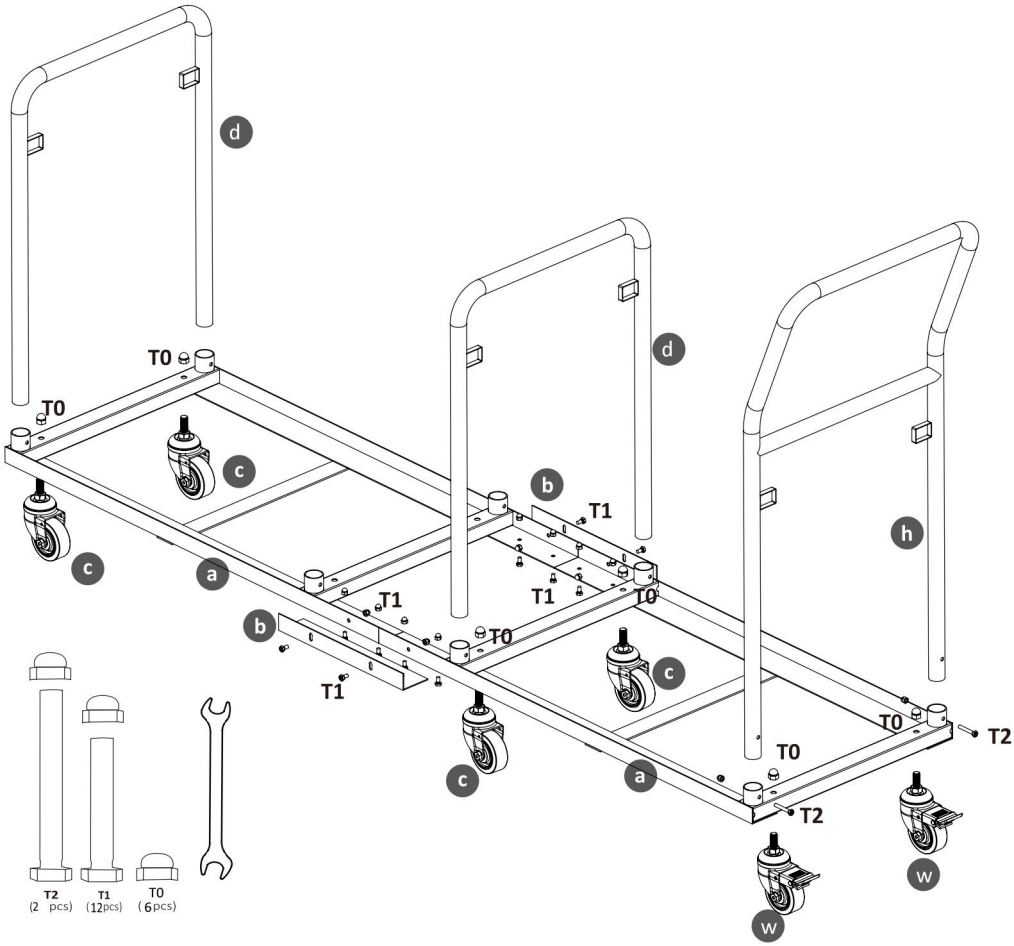

ONDERDELENLIJST

NEE.	Beschrijving	Hoeveelheid
A	Basisframe	2
B	L-beugel	2
B	Dwarsstang van het handvat	2
C	Wiel	4
D	Handvat - klein	2
H	Handvat-groot	1
w	Wielrem	4
T0	M10 moer	6
T1	Hex schroef (M 6 * 12) met moer	12
T2	Hex schroef (M 6 * 40) met moer	2
Hulpmiddelen	Steeksleutel 10-17 mm	2

Schoonmaak

-Voor het schoonmaken kunt u het oppervlak afvegen met een vochtige (niet natte) doek of droogwrijven met een schone, pluisvrije katoenen doek.





VEVOR

Upgrade · The Home Creator Way

Stolar Kundvagn

MODELL: VV69

VEVOR | Upgrade
The Home Creator Way

Tack för att du köpt en av våra produkter. Läs monteringsanvisningarna noggrant före installation.

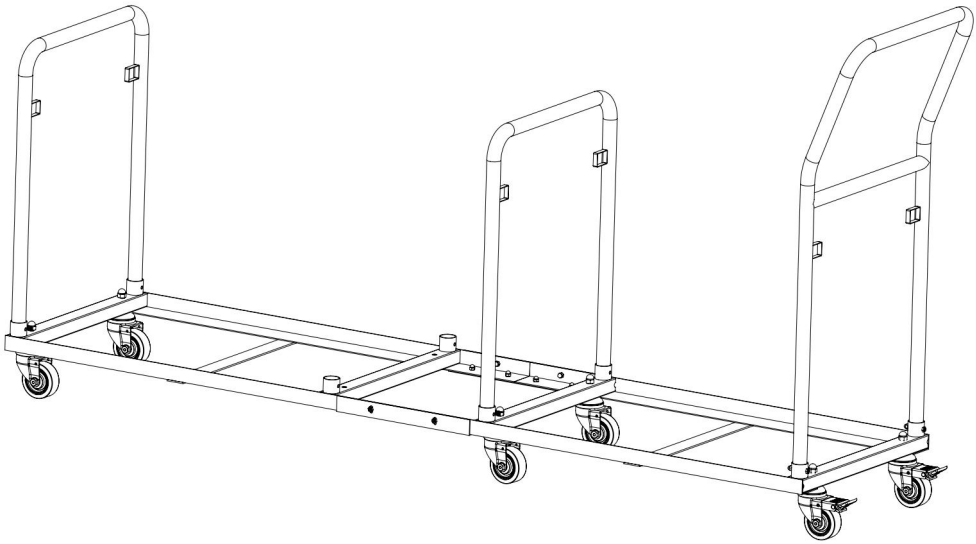

Modell: VV 69 (Foto för referens)

Detta är originalinstruktionerna, vänligen läs alla instruktioner noggrant innan du använder produkten. VEVOR förbehåller sig en tydlig tolkning av vår användarmanual. Produktens utseende ska vara beroende av den produkt du mottagit. Vi ber om ursäkt för att vi inte kommer att informera dig igen om det finns några teknik- eller programuppdateringar för vår produkt.

PRODUKTPARAMETRAR

Modell	Produktstorlek/ cm	Maximalt antal bärbara	Ett tillbehör
VV 69	5 0,5 * 10 9 * 210	3 5 st (Max: 227 kg)	1.M6×12 Bult×12 st 2.M6×40 Bult×2 st 3.M6-mutter × 14 st 4.M10-mutter × 6 st 5.10/17mm Skiftnyckel × 2 st 6.1 m elastiskt rep × 2 st 7.Bruksanvisning ×1 st 8.Hjul med broms x2 st 9.Hjul med broms x4 st

VARNING:

1. Läs noggrant igenom denna manual innan du använder produkten. Underlåtenhet att göra det kan leda till allvarliga skador.
2. Produkten uppfyller relevanta standarder och föreskrifter. Installationen av denna enhet måste uppfylla alla tillämpliga föreskrifter och den bör endast användas i välventilerade utrymmen. Läs användarmanualen innan du installerar och använder denna utrustning.
3. Denna apparat är inte avsedd att användas av personer (inklusive barn) med nedsatt fysisk, sensorisk eller mental förmåga, eller bristande erfarenhet och kunskap, såvida de inte har övervakats eller fått instruktioner om användningen av apparaten av en person som ansvarar för deras säkerhet.
4. Barn får inte leka med apparaten.
5. Denna apparat får inte användas av barn. Förvara apparaten och dess sladd utom räckhåll för barn.
6. Denna apparat är avsedd att användas i hushållet och liknande tillämpningar, såsom restauranger.

7. Förvara produkten ordentligt. Kontrollera om produkten är avvikande före användning. Om den är avvikande, sluta använda den.
8. Använd produkten enligt avsedd användning. Varna för potentiella skador vid felaktig användning.

FÖRSIKTIGHETSÅTGÄRDER VID MONTERING

1. Monteringen måste följa dessa instruktioner. Felaktig montering kan vara en fara.
2. Använd skyddsglasögon och kraftiga arbetshandskar under monteringen.
3. Montera inte när du är trött eller påverkad av alkohol, droger eller mediciner.
4. Viktkapacitet och annan produktkapacitet gäller endast för en helt och korrekt monterad produkt.
5. Håll samlingsområdet rent och väl upplyst.
6. Håll åskådare borta från området under monteringen.
7. Plattans vikt är tung; var noggrann med installationen för att undvika att skada den, och om det behövs, hitta någon som kan hjälpa till med installationen.

ANVÄND FÖRSIKTIGHETSÅTGÄRDER

⚠ **VARNING: FÖR ATT FÖRHINDRA ALLVARLIGA SKADOR OCH DÖDSFALL GENOM TIPPNING:**

1. Denna produkt är inte en leksak. Låt inte barn leka med eller komma i närheten av denna produkt.
2. Använd endast enligt avsikten. Sitt eller stå inte på produkten.
3. Kontrollera före varje användning. Använd inte om delar är lösa eller skadade.
4. Använd endast på plana, jämna och hårda ytor .

5. Överskrid inte den angivna viktkapaciteten. Dra åt alla vred ordentligt innan lasten appliceras. Var uppmärksam på dynamisk belastning! Den plötsliga laströrelsen kan tillfälligt skapa en överbelastning, vilket kan orsaka produktfel.
6. När den tunga lasten rör sig under en längre tid är det nödvändigt att kontrollera om skruven är lös för att undvika att kroppen skakar under rörelse.

SPARA DESSA INSTRUKTIONER

Sprängteckning

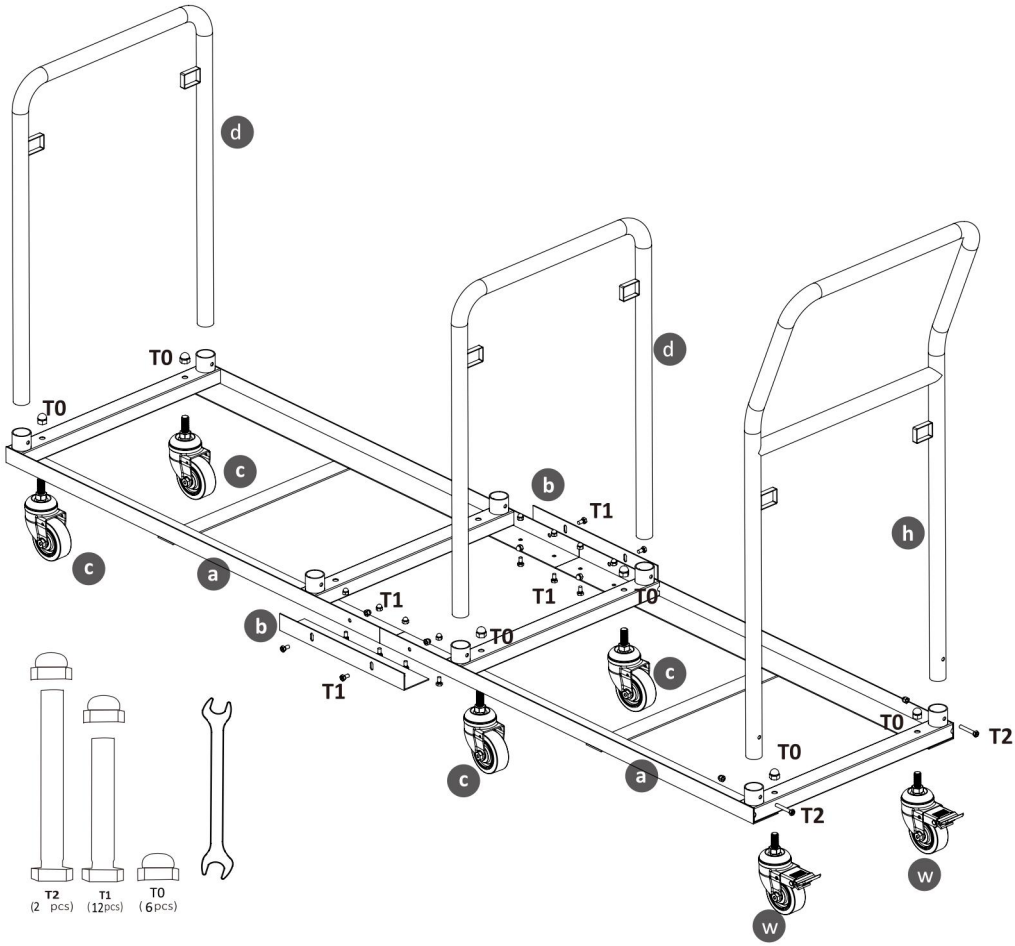

DELLISTA

INGA.	Beskrivning	Kvantitet
en	Basram	2
b	L-fäste	2
b	Handtag Tvärstång	2
c	Hjul	4
d	Handtag - litet	2
h	Handtag-stort	1
v	Hjulbroms	4
T0	M10-mutter	6
T1	Hexagon skruva (M 6 * 12) med mutter	12
T2	Hexagon skruva (M 6 * 40) med mutter	2
Verktyg	Skiftnyckel 10-17mm	2

Rengöring

- För rengöring, torka av ytan med en fuktig (inte våt) trasa eller torka torrt med en ren luddfri bomullstrasa.



