单位：mm	
公差尺寸	
要求	公差值
破板	±0.25
孔位误差	±0.5

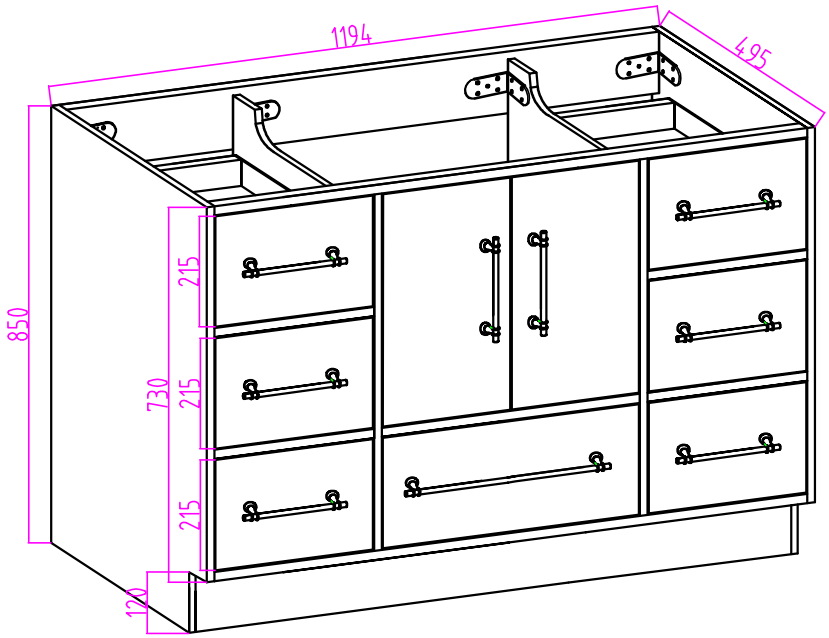

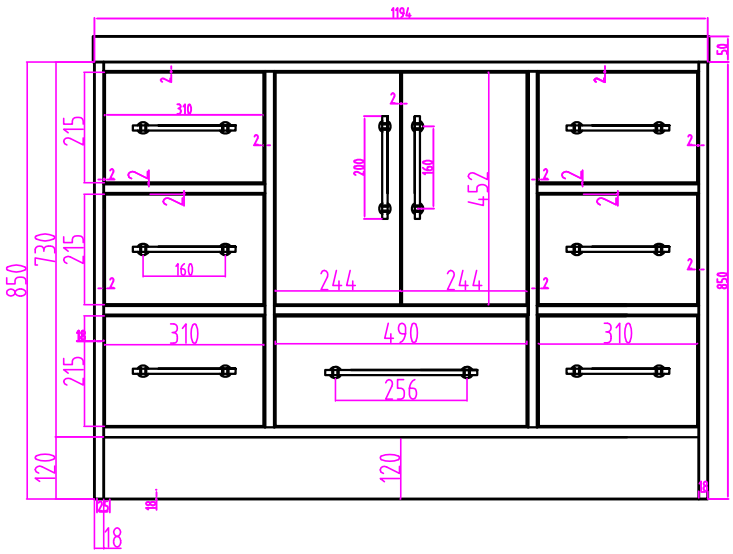

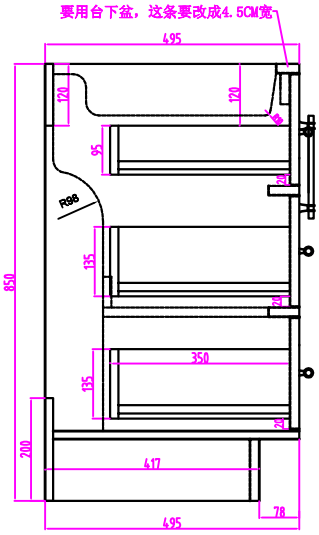

型号：48S

	（签名）	（年月日）	阶 段 标 记	产品名称：新款48S
制 图				型号：48英寸
审 核			比 例	材料：
批 准			共 张,第 页	产品代码：