VEVOR

Upgrade · The Home Creator Way

VACUUM PUMP

Model: VP125,VP135,VP145,VP150,VP245,VP280

VEVOR | Upgrade The Home Creator Way

Model：VP125,VP135,VP145,VP150,VP245,VP280

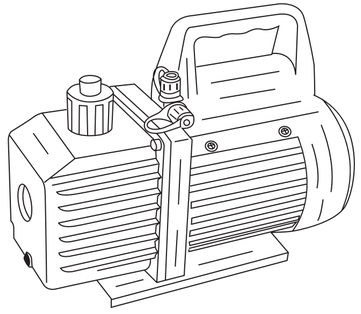

(The picture is for reference only, please refer to the actual object)

This is the original instruction, please read all manual instructions carefully before operating. VEVOR reserves a clear interpretation of our user manual. The appearance of the product shall be subject to the product you received. Please forgive us that we won't inform you again if there are any technology or software updates on our product.

I. Pump components

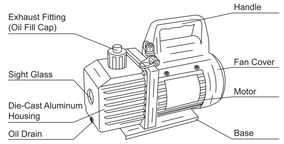

II. Operating Manual

1. Before using your vacuum pump

In all cases, motors are designed for operating voltages plus or minus 10% of the normal rating. Single voltage motors are supplied fully connected and ready to operate.

(1)Check to be sure the voltage and frequency at the outlet match the specifications on the pump motor decal. Check the ON-OFF switch to be sure it is in the OFF position before you plug the pump into an outlet.Remove and discard the exhaust cap from the end of the pump's handle.

(2)The pump is shipped without oil in the reservoir. Before starting the pump, fill it with oil. Remove the Exhaust Fitting cap and add oil until oil just shows in the bottom of the sight glass. The approximate oil capacity of the pump is 180~800ml(reference the technical data).

(3)Replace the Exhaust Fitting cap and remove the cap from one of the inlet ports. Turn the motor switch to ON. When the pump runs smoothly, replace the cap on the inlet port. This may take from two to 30 seconds depending on the ambient temperature. After the pump runs for approximately one minute check the sight glass for proper oil level. The level should be even with the sight glass oil level line. Add oil if necessary.

Note:When the pump is running, the oil level should be even with the line on the sight glass. Under filling will result in poor vacuum performance.Over filling can result in oil blowing from the exhaust.

2.To shut down your pump after use

To help prolong pump life and promote easy starting. Follow these procedures for shutdown.

(1)Close the manifold valve between the pump and the system.

(2)Remove the hose from the pump inlet.

(3)Cap the inlet port to prevent any contamination or loose particles from entering the port.

III.To maintain your high vacuum pump

1.Vacuum pump oil:

The condition and type of oil used in any high vacuum pump are extremely important in determining the ultimate attainable vacuum. We recommend the use of High Vacuum Pump Oil. This oil has been specifically blended to maintain maximum viscosity at normal running temperatures and to improve cold weather starts.

2.Oil Change Procedure

(1)Be sure the pump is warmed up.

(2)Remove the OIL DRAIN cap. Drain contaminated oil into a suitable container and dispose of properly. Oil can be forced from the pump by opening the inlet and partially blocking the exhaust with a cloth while
the pump is running. Do not operate the pump for more than 20 seconds
using this method.

(3)When the flow of oil has stopped,tilt the pump forward to drain residual oil.

(4)Replace the OIL DRAIN cap.Remove the exhaust fitting and fill the reservoir with new vacuum pump oil until the oil just shows at the bottom of the sight glass.The approximate oil capacity of the pump is 180-800ml (reference the technical data).

(5)Be sure the inlet ports are capped then turn on the pump. Allow it to run for one minute then check the oil level space. If the oil is below the sight glass OIL LEVEL line add oil slowly (with the pump running) until the oil reaches the OIL LEVEL line. Replace the exhaust fitting, making sure the inlet is capped and the drain cap is tight.

(6)a)If the oil is badly contaminated with sludge that forms when water is allowed to collect in the oil, you may need to remove the oil reservoir cover and wipe it out.

b)Another method of dealing with heavily contaminated oil is to force the oil from the pump reservoir. To do this, allow the pump to run until it is warmed up. While the pump is still running remove the oil drain cap.Slightly restrict the exhaust. This will backpressure the oil reservoir and force the oil from it, carrying more contamination. When the oil ceases to flow, turn off the pump.

Repeat this procedure as required until the contaminatin is removed.

Replace the OIL DRAIN cap and refill the reservoir to the proper level with fresh pump oil.

IV.Troubleshooting Guide

Your pump has been for dependable use and long life. If something should go wrong, the following guide will help you get the pump back into service as quickly as possible.

If diassembly of the pump is required, please check your warranty.The warranty may be voided by misuse or customer tampering which results in the pump being inoperable.

1.Failure To Start

Check the line voltage. The pump ned to start at ±10% line voltage (loaded) at 32ºF. At extremes, switching between the startand run windings may occur.

2.Oil leakage

(1)Be sure the oil is not a residual accumulation from spillage, etc.

(2)If leakage exists the module cover gasket or the shaft seal may need replacing. If leakage exists in the area of the oil drain plug you may need to reseal the plug using a commercial pipe thread sealer.

3.Failure To Pull A Good Vacuum

(1)Be sure the vacuum gauge and all connections are in good condition and leak free. You can confirm leakage by monitoring the vacuum with a thermistor gauge while applying vacuum pump oil at connections or suspected leak points. The vacuum

will improve briefly while the oil is sealing the leak.

(2)Be sure the pump oil is clean. A badly contaminated pump may require several oil flushes.

(3)Be sure the oil is at the proper level. For maximum pump operation,the oil must be even with OIL LEVEL line on the sight glass when the pump is running. Do not overfill---- operating temperatures will cause the oil expand, so it will appear at a higher level than when the pump is not running. To check the oil level, start the pump with the inlet capped, Check the oil level in the sight glass. Add oil if necessary.

V.Technical Parameter

		Single Stage Vacuum Pump				
Model		VP125	VP135	VP135(R32)	VP145	VP150
Voltage		110~120V/60Hz	110~120V/60Hz	110~120V/60Hz	110~120V/60Hz	110~120V/60Hz
Free Air Displacement	CFM	3.5	4	4	4.5	5
	L/min	100	114	114	128	142
Ultimate Vacuum	Pa	5	5	5	5	5
	mbar	0.05	0.05	0.05	0.05	0.05
Motor		1/4	1/3	1/3	1/3	1/2
Intake Fitting		1/4"SAE	1/4"SAE	1/4"SAE	1/4"SAE	1/4"SAE
Oil Capacity(ml)		330	330	330	330	330
Dimensions(mm)		270x120x225	270x120x225	270x120x225	270x120x225	280x120x235
Net Weight(kg)		5.1	5.2	5.2	5.5	6

		Dual Stage Vacuum Pump	
Model		VP245	VP280
Voltage		110~120V/60Hz	110~120V/60Hz
Free Air Displacement	CFM	6	9
	L/min	170	283
Ultimate Vacuum	Pa	$2x10^{-1}$	$2x10^{-1}$
	mbar	0.002	0.002
Motor		1/2	1
Intake Fitting		1/4"SAE&1/2"Acme	1/4"SAE&1/2"Acme+3/8"SAE
Oil Capacity(ml)		330	600
Dimensions(mm)		293x120x240	390x140x250
Net Weight(kg)		7.6	15.7

VI.Exploded Drawing

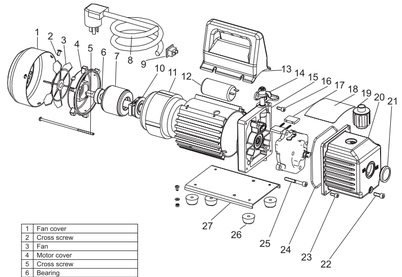

1	Fan cover
2	Cross screw
3	Fan
4	Motor cover
5	Cross screw
6	Bearing
7	Motor rotor
8	Power supply cords
9	Power switch
10	Centrifugal switch
11	Motor stator
12	Capacitor
13	Handle
14	Inlet fitting
15	Trestle
16	Screw
17	Rotary-vane

18	Cap board
19	Exhaust fitting
20	Die cast aluminum housing
21	Sight glass
22	Oil drain cap
23	Screw
24	Seal
25	Scren
26	Rubber foot
27	Base

Warning-To reduce the risk of injury, user must read instructions manual carefully.
The product complies with relevant standards and regulations.
Installation of this device must comply with all applicable regulations, and it should only be operated in well-ventilated areas. Please read the user manual before installing and using this equipment.
This appliance is not intended for use by persons (including children) with reduced physical, sensory or mental capabilities, or lack of experience and knowledge, unless they have been given supervision or instruction concerning use of the appliance by a person responsible for their safety.
Children shall not play with the appliance.
Please use the product according to the intended use, warn of potential injury from misuse.
Switch off the appliance and disconnect from supply before changing accessories or approaching parts that move in use.
always disconnect the appliance from the supply if it is left unattended and before assembling, disassembling or cleaning
WARNING: Only use the supply unit provided with this appliance.
+The method of fixing stated is not to depend on the use of adhesives since they are not considered to be a reliable fixing means.
Read and understand this manual before use.
Use only for refrigeration system evacuation and vacuum pumping.
Do not inhale or expose to refrigerant gases, oil mist or harmful vapors. Use only recommended vacuum pump oil. Do not run without oil or with insufficient oil. Keep the pump in well-ventilated area.
Do not touch hot surfaces during or after operation to avoid burns.
Before maintenance, oil change or disconnection, turn off power and relieve pressure completely.
Do not exceed rated voltage or frequency.
Do not run the pump continuously beyond the rated duty cycle.
Check oil level and oil color before each use.
Keep flammable materials, sparks and open flames away from the pump.
Do not operate in explosive, flammable or corrosive environment.
Keep hands, hair and clothing away from rotating parts and fan.
Stop the pump immediately if abnormal noise, vibration, overheating or oil leakage occurs.
Do not disassemble or repair the pump unless you are qualified personnel.

VEVOR

Upgrade · The Home Creator Way

POMPE À VIDE

Modèles : VP125, VP135, VP145, VP150, VP245, VP280

VEVOR | Upgrade The Home Creator Way

Modèles : VP125, VP135, VP145, VP150, VP245, VP280

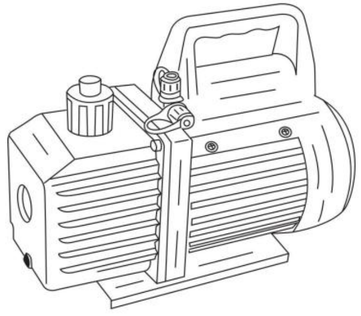

(Photo non contractuelle, veuillez vous référer au produit réel)

Voici le mode d'emploi original. Veuillez lire attentivement toutes les instructions du manuel avant utilisation. VEVOR se réserve le droit d'interpréter ce manuel à sa guise. L'apparence du produit que vous recevrez peut différer. Nous vous prions de nous excuser si nous ne vous informons pas des mises à jour techniques ou logicielles concernant notre produit.

I. Composants de la pompe

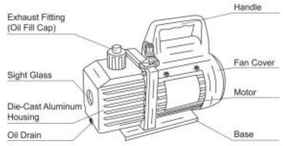

II. Manuel d'utilisation

1. Avant d'utiliser votre pompe à vide

Dans tous les cas, les moteurs sont conçus pour fonctionner avec une tension de plus ou moins 10 % de la tension nominale.

Puissance nominale normale. Les moteurs monophasés sont livrés entièrement connectés et prêts à l'emploi.

(1) Vérifiez que la tension et la fréquence à la prise correspondent aux spécifications

sur l'autocollant du moteur de la pompe. Vérifiez que l'interrupteur MARCHE/ARRÊT est bien en position ARRÊT.

Lisez attentivement avant de brancher la pompe sur une prise de courant. Retirez et jetez le capuchon d'échappement.

l'extrémité de la poignée de la pompe.

(2) La pompe est livrée sans huile dans le réservoir. Avant de mettre la pompe en marche, remplissez-le.

Ajoutez de l'huile. Retirez le bouchon du raccord d'échappement et ajoutez de l'huile jusqu'à ce qu'elle soit visible au fond.

du voyant. La capacité d'huile approximative de la pompe est de 180 à 800 ml (référence).

les données techniques).

(3) Remettez le bouchon du raccord d'échappement et retirez le bouchon de l'un des ports d'entrée.

Mettez l'interrupteur du moteur sur ON. Lorsque la pompe fonctionne correctement, remettez le bouchon sur le

orifice d'entrée. Cela peut prendre de deux à 30 secondes selon la température ambiante.

Après environ une minute de fonctionnement de la pompe, vérifiez le niveau d'huile dans le voyant.

Niveau. Le niveau doit être aligné avec le repère de niveau d'huile du voyant. Ajoutez de l'huile si nécessaire.

Remarque : Lorsque la pompe fonctionne, le niveau d'huile doit être au même niveau que le repère sur le dessus.

Voyant de niveau. Un remplissage insuffisant entraînera de mauvaises performances de vide. Un remplissage excessif peut entraîner…

ce qui provoque des projections d'huile par le pot d'échappement.

2. Pour éteindre votre pompe après utilisation

Pour prolonger la durée de vie de la pompe et faciliter son démarrage, suivez ces instructions.

pour l'arrêt.

(1) Fermez la vanne du collecteur entre la pompe et le système.

(2) Retirez le tuyau de l'entrée de la pompe.

(3) Boucher l'orifice d'entrée pour empêcher toute contamination ou l'entrée de particules libres.

tering the port.

III. Pour entretenir votre pompe à vide poussé

1. Huile de pompe à vide :

L'état et le type d'huile utilisée dans une pompe à vide poussé sont extrêmement importants.

important pour déterminer le vide ultime atteignable. Nous recommandons l'utilisation de

Huile pour pompe à vide poussé. Cette huile a été spécialement formulée pour maintenir un rendement maximal.

viscosité du méthane à des températures de fonctionnement normales et pour améliorer les démarrages par temps froid.

2. Procédure de vidange d'huile

(1) Assurez-vous que la pompe est chaude.

(2) Retirez le bouchon de vidange d'huile. Vidangez l'huile contaminée dans un récipient approprié.

Vidangez le récipient et éliminez-le correctement. L'huile peut être expulsée de la pompe en ouvrant le

l'entrée et en bloquant partiellement l'échappement avec un tissu pendant

La pompe est en marche. Ne la faites pas fonctionner pendant plus de 20 secondes.

en utilisant cette méthode.

(3) Lorsque le flux d'huile s'est arrêté, inclinez la pompe vers l'avant pour vidanger l'huile résiduelle.

(4) Remettez le bouchon de vidange d'huile. Retirez le raccord d'échappement et remplissez le réservoir.

Vérifier avec de l'huile neuve pour pompe à vide jusqu'à ce que l'huile apparaisse au fond du voyant.

Le réservoir d'huile de la pompe est en verre. Sa capacité approximative est de 180 à 800 ml (voir la fiche technique).

données).

(5) Assurez-vous que les orifices d'entrée sont bouchés, puis mettez la pompe en marche. Laissez-la fonctionner pendant

Attendez une minute, puis vérifiez le niveau d'huile. Si l'huile est en dessous du voyant, vérifiez le niveau d'huile.

Ajoutez de l'huile lentement (pompe en marche) jusqu'à ce que le niveau atteigne le repère « Niveau d'huile ».

Ligne de niveau. Remplacez le raccord d'échappement en vous assurant que l'entrée est bouchée et que le

Le bouchon de vidange est bien serré.

(6)a) Si l'huile est fortement contaminée par des boues qui se forment lorsque l'eau est al-

Si des résidus s'accumulent dans l'huile, vous devrez peut-être retirer le couvercle du réservoir d'huile et l'essuyer.

le sortir.

b) Une autre méthode de traitement du pétrole fortement contaminé consiste à forcer le pétrole à sortir de

le réservoir de la pompe. Pour ce faire, laissez la pompe fonctionner jusqu'à ce qu'elle soit chaude. Pendant ce temps,

La pompe fonctionne toujours, retirez le bouchon de vidange d'huile. Réduisez légèrement l'échappement. Cela empêchera le retour de pression.

pressuriser le réservoir d'huile et forcer l'huile à en sortir, transportant ainsi davantage de contaminants.

Lorsque l'huile cesse de couler, éteignez la pompe.

Répétez cette procédure autant de fois que nécessaire jusqu'à ce que la contamination soit éliminée.

Remettez le bouchon de vidange d'huile et remplissez le réservoir jusqu'au niveau approprié.

Huile de pompe neuve.

IV. Guide de dépannage

Votre pompe a été conçue pour une utilisation fiable et une longue durée de vie. En cas de problème, veuillez nous contacter.

Si vous vous trompez, le guide suivant vous aidera à remettre la pompe en service le plus rapidement possible.

autant que possible.

Si le démontage de la pompe est nécessaire, veuillez consulter votre garantie.

peut être annulée en cas de mauvaise utilisation ou de manipulation par le client entraînant le dysfonctionnement de la pompe

inopérable.

1. Défaut de démarrage

Vérifiez la tension secteur. La pompe doit démarrer à ±10 % de la tension secteur (en charge).

à 0°C. Dans les cas extrêmes, une commutation entre les enroulements de démarrage et de fonctionnement peut se produire.

2. Fuite d'huile

(1) Assurez-vous que l'huile n'est pas une accumulation résiduelle provenant d'un déversement, etc.

(2) En cas de fuite, le joint du couvercle du module ou le joint d'arbre peut devoir être remplacé.

En cas de fuite au niveau du bouchon de vidange d'huile, il peut être nécessaire de refaire l'étanchéité du bouchon.

en utilisant un produit d'étanchéité commercial pour filetage de tuyaux.

3. Échec de l'aspiration efficace

(1) Assurez-vous que le manomètre à vide et tous les raccords sont en bon état et étanches.

gratuit. Vous pouvez confirmer l'étanchéité en contrôlant le vide à l'aide d'un manomètre à thermistance.

tout en appliquant de l'huile pour pompe à vide aux raccords ou aux points de fuite suspectés. Le vide

La situation s'améliorera brièvement le temps que l'huile colmate la fuite.

(2) Assurez-vous que l'huile de la pompe est propre. Une pompe fortement contaminée peut nécessiter un nettoyage en profondeur.

rinçages à l'huile générale.

(3) Assurez-vous que le niveau d'huile est correct. Pour un fonctionnement optimal de la pompe, l'huile

Le niveau d'huile doit être aligné avec le repère sur le voyant lorsque la pompe fonctionne.

Ne pas trop remplir – les températures de fonctionnement provoquent la dilatation de l'huile, qui apparaîtra donc à un niveau trop élevé.

un niveau plus élevé que lorsque la pompe ne fonctionne pas. Pour vérifier le niveau d'huile, démarrez la pompe.

Pompe avec l'orifice d'entrée bouché. Vérifiez le niveau d'huile dans le voyant. Ajoutez de l'huile si nécessaire.

V. Paramètres techniques

		Single Stage Vacuum Pump				
Modèle		VP125	VP135	VP135(2S)	VP145	VP150
Tension		110~120 V/60 Hz	110~120 V/60 Hz	110~120 V/60 Hz	110~120 V/60 Hz	110~120 V/60 Hz
Air libre Déplacement	CFM	3.5	4	4	4.5	5
	L/min	100	114	114	128	142
Ultime Vide	Pa=	5	5	5	5	5
	mbar	0,05	0,05	0,05	0,05	0,05
Moteur		1/4	1/3	1/3	1/3	1/2
Raccord d'entrée/sortie		1/4" SAE	1/4"SAE	1/4"SAE	1/4"SAE	1/4"SAE
Capacité d'huile (ml)		330	330	330	330	330
Dimensions (mm)		270x120x225	270x120x225	270x120x225	270x120x225	280x120x235
Poids net (kg)		5.1	5.2	5.2	5.5	6

		Dual Stage Vacuum Pump	
Modèle		VP245	VP280
Tension		110~120 V/60 Hz	110~120 V/60 Hz
Air libre Déplacement	CFM	6	9
	L/min	170	283
Ultime Vide	Pa=	2x10-1	2x10-1
	mbar	0,002	0,002
Moteur		1/2	1
Raccord d'entrée/sortie		1/4" SAE et 1/2" Acme	1/4" SAE et 1/2" Acme + 3/8" SAE
Capacité d'huile (ml)		330	600
Dimensions (mm)		283x235x240	390x440x250
Poids net (kg)		7.8	15.7

VI. Vue éclatée

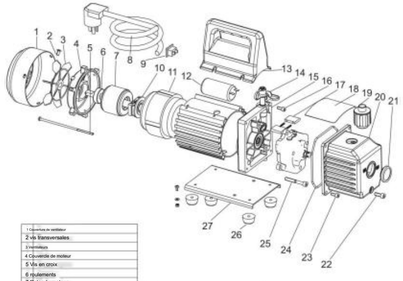

1 Couvercle de ventilateur	
2 Vis transversales	
3 Ventilateur	
4 Couvercle de moteur	
5 Vis en croix	
6 Joint	
7 Rotor du moteur	
8 Cordons d'alimentation	
9 Interrupteur d'alimentation	
10 Interrupteur centrifuge	
11 Stator du moteur	
Condensateur 12	
13 Poignée	
14 Boulon central	
15 T-niveaux	
16 Vis	
17 Aubes rotatives	

Corps en 10 morceaux	
19 Raccord d'échappement	
Boîtier en aluminium moulé sous pression en 20 pouces	
21 Voyant	
22 Pied en caoutchouc chute	
23 Vis	
24 Écrou	
25 écrans	
26 Pieds en caoutchouc	
27 Base	

Avertissement – Afin de réduire les risques de blessure, l'utilisateur doit lire attentivement le manuel d'instructions.

Le produit est conforme aux normes et réglementations en vigueur.
L'installation de cet appareil doit être conforme à toutes les réglementations applicables.
Cet appareil doit être utilisé uniquement dans des endroits bien ventilés. Veuillez lire le manuel d'utilisation avant d'installer et d'utiliser cet équipement.
Cet appareil n'est pas destiné à être utilisé par des personnes (y compris les enfants) dont les capacités physiques, sensorielles ou mentales sont réduites, ou qui manquent d'expérience et de connaissances, à moins qu'elles n'aient été supervisées ou qu'elles n'aient reçu des instructions concernant l'utilisation de l'appareil de la part d'une personne responsable de leur sécurité.
Les enfants ne doivent pas jouer avec cet appareil.
Veuillez utiliser le produit conformément à son usage prévu et prendre connaissance des risques de blessures liés à une mauvaise utilisation.
Mettez l'appareil hors tension et débranchez-le avant de changer d'accessoires ou d'approcher les pièces mobiles en cours d'utilisation.
Débranchez toujours l'appareil de l'alimentation électrique s'il est laissé sans surveillance et avant de le monter, de le démonter ou de le nettoyer.
AVERTISSEMENT : Utilisez uniquement le bloc d'alimentation fourni avec cet appareil.
«La méthode de fixation indiquée ne doit pas dépendre de l'utilisation d'adhésifs.
Ils ne sont pas considérés comme un moyen de réparation fiable.
Veuillez lire et comprendre ce manuel avant utilisation.

À utiliser uniquement pour la mise sous vide des systèmes de réfrigération et le pompage sous vide.
Ne pas inhaler ni s'exposer aux gaz réfrigérants, aux brouillards d'huile ou aux vapeurs nocives.
Seule l'huile pour pompe à vide recommandée est recommandée. Ne pas faire fonctionner sans huile ou avec une huile non recommandée.
Niveau d'huile insuffisant. Conservez la pompe dans un endroit bien ventilé.
Ne touchez pas les surfaces chaudes pendant ou après l'opération afin d'éviter les brûlures.
Avant toute opération de maintenance, de vidange d'huile ou de déconnexion, coupez l'alimentation et relâchez la pression. pression complète.
Ne pas dépasser la tension ou la fréquence nominale.
Ne faites pas fonctionner la pompe en continu au-delà du cycle de service nominal.
Vérifiez le niveau et la couleur de l'huile avant chaque utilisation.
Tenez les matériaux inflammables, les étincelles et les flammes nues éloignés de la pompe.
Ne pas utiliser dans un environnement explosif, inflammable ou corrosif.
Tenez vos mains, vos cheveux et vos vêtements éloignés des pièces rotatives et du ventilateur.
Arrêtez immédiatement la pompe en cas de bruit anormal, de vibrations, de surchauffe ou de présence d'huile.
Une fuite se produit.
Ne démontez ni ne réparez la pompe sauf si vous êtes un personnel qualifié.



VEVOR

Upgrade · The Home Creator Way

VAKUUMPUMPE

Modell: VP125, VP135, VP145, VP150, VP245, VP280

VEVOR | Upgrade
The Home Creator Way

Modell: VP125, VP135, VP145, VP150, VP245, VP280

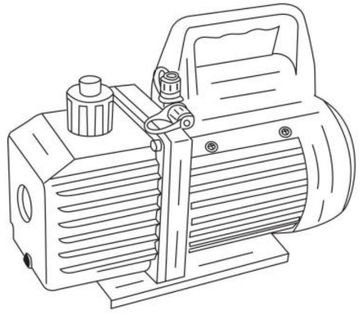

(Das Bild dient nur als Referenz, bitte beachten Sie das tatsächliche Produkt.)

Dies ist die Originalanleitung. Bitte lesen Sie die gesamte Bedienungsanleitung vor der Inbetriebnahme sorgfältig durch. VEVOR behält sich die Auslegung der Bedienungsanleitung vor. Das Aussehen des Produkts kann von dem gelieferten Produkt abweichen. Wir bitten um Verständnis, dass wir Sie nicht erneut über etwaige Technologie- oder Software-Updates informieren werden.

I. Pumpenkomponenten

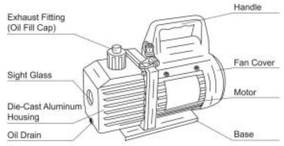

II. Bedienungsanleitung

1. Vor der Verwendung Ihrer Vakuumpumpe

Motoren sind in allen Fällen für Betriebsspannungen plus/minus 10 % der Nennspannung ausgelegt.

Normale Nennleistung. Motoren für Einzelspannung werden komplett angeschlossen und betriebsbereit geliefert.

(1) Prüfen Sie, ob Spannung und Frequenz an der Steckdose den Spezifikationen entsprechen.

auf dem Aufkleber am Pumpenmotor. Prüfen Sie, ob sich der EIN-/AUS-Schalter in der AUS-Position befindet.

Bevor Sie die Pumpe an eine Steckdose anschließen, entfernen und entsorgen Sie die Auslasskappe.

das Ende des Pumpengriffs.

(2) Die Pumpe wird ohne Öl im Reservoir geliefert. Füllen Sie es vor Inbetriebnahme der Pumpe.

mit Öl. Entfernen Sie die Auspuffanschlusskappe und füllen Sie Öl ein, bis der Boden gerade so mit Öl bedeckt ist.

des Schauglases. Die ungefähre Ölkapazität der Pumpe beträgt 180–800 ml (Referenzwert).

die technischen Daten).

(3) Bringen Sie die Kappe des Abgasanschlusses wieder an und entfernen Sie die Kappe von einem der Einlassanschlüsse.

Schalten Sie den Motorschalter auf EIN. Wenn die Pumpe reibungslos läuft, setzen Sie die Kappe wieder auf den Motor.

Einlassöffnung. Dies kann je nach Umgebungstemperatur zwei bis 30 Sekunden dauern.

Nachdem die Pumpe etwa eine Minute lang gelaufen ist, überprüfen Sie den Ölstand im Schauglas.

Der Ölstand sollte mit der Ölstandsmarkierung im Schauglas übereinstimmen. Bei Bedarf Öl nachfüllen.

Hinweis: Bei laufender Pumpe sollte der Ölstand mit der Markierung auf der...

Schauglas. Unterfüllung führt zu schlechter Vakuumleistung. Überfüllung kann erneut auftreten.

führt dazu, dass Öl aus dem Auspuff austritt.

2. Um Ihre Pumpe nach Gebrauch abzuschalten

Um die Lebensdauer der Pumpe zu verlängern und ein problemloses Starten zu ermöglichen, befolgen Sie diese Schritte.

zum Herunterfahren.

(1) Schließen Sie das Verteilerventil zwischen Pumpe und System.

(2) Den Schlauch vom Pumpeneinlass entfernen.

(3) Verschließen Sie die Einlassöffnung, um Verunreinigungen oder das Eindringen von losen Partikeln zu verhindern.

Einlaufen in den Hafen.

III. Zur Wartung Ihrer Hochvakuumpumpe

1. Vakuumpumpenöl:

Zustand und Art des in einer Hochvakuumpumpe verwendeten Öls sind extrem wichtig.

Wichtig für die Bestimmung des maximal erreichbaren Vakuums. Wir empfehlen die Verwendung von

Hochvakuumpumpenöl. Dieses Öl wurde speziell für die Aufrechterhaltung maximaler Vakuumleistung entwickelt.

Die Viskosität des Motors bei normalen Betriebstemperaturen und zur Verbesserung des Kaltstarts wird erhöht.

2. Ölwechselprozedur

(1) Stellen Sie sicher, dass die Pumpe vorgewärmt ist.

(2) Den Ölablassdeckel entfernen. Das verunreinigte Öl in einen geeigneten Behälter ablassen.

Behälter auffüllen und ordnungsgemäß entsorgen. Öl kann durch Öffnen der Pumpe aus dieser herausgedrückt werden.

Einlass und teilweises Blockieren des Auslasses mit einem Tuch, während

Die Pumpe läuft. Betreiben Sie die Pumpe nicht länger als 20 Sekunden.

mit dieser Methode.

(3) Wenn der Öffluss gestoppt ist, kippen Sie die Pumpe nach vorne, um das restliche Öl abzulassen.

(4) Den Ölablassdeckel wieder aufsetzen. Den Auspuffanschluss entfernen und den Behälter füllen.

Mit neuem Vakuumpumpenöl nachfüllen, bis das Öl gerade noch am unteren Rand des Sichtfensters sichtbar ist.

Glas. Die ungefähre Ölkapazität der Pumpe beträgt 180–800 ml (siehe technische Daten).

Daten).

(5) Stellen Sie sicher, dass die Einlassöffnungen verschlossen sind, und schalten Sie dann die Pumpe ein. Lassen Sie sie laufen für

Eine Minute warten, dann den Ölstand prüfen. Wenn der Ölstand unterhalb des Schauglases liegt, ÖL

Füllen Sie langsam Öl nach (bei laufender Pumpe), bis der Ölstand die Markierung OIL erreicht.

LEVEL-Leitung. Ersetzen Sie den Abgasanschluss und achten Sie darauf, dass der Einlass verschlossen ist.

Der Ablassverschluss ist fest.

(6)a)Wenn das Öl stark mit Schlamm verunreinigt ist, der sich bildet, wenn Wasser al-

Falls sich im Öl Ablagerungen bilden, müssen Sie möglicherweise den Deckel des Ölbehälters entfernen und ihn abwischen.

es heraus.

b) Eine weitere Methode zur Behandlung stark verunreinigten Öls besteht darin, das Öl mit Gewalt aus dem Öl zu pressen.

den Pumpenbehälter. Lassen Sie die Pumpe dazu laufen, bis sie warmgelaufen ist.

Die Pumpe läuft noch. Ölablassdeckel entfernen. Abgaszufuhr leicht drosseln. Dadurch wird der Rückfluss...

Der Druck auf das Ölreservoir verstärkt sich und presst das Öl heraus, wodurch noch mehr Verunreinigungen mitgerissen werden.

Wenn kein Öl mehr fließt, schalten Sie die Pumpe aus.

Wiederholen Sie diesen Vorgang bei Bedarf, bis die Verunreinigung entfernt ist.

Setzen Sie den Ölablassdeckel wieder auf und füllen Sie den Behälter bis zum richtigen Füllstand auf mit

frisches Pumpenöl.

IV. Leitfaden zur Fehlerbehebung

Ihre Pumpe zeichnet sich durch zuverlässigen Einsatz und lange Lebensdauer aus. Sollte etwas ausfallen,

Falsch, die folgende Anleitung hilft Ihnen, die Pumpe schnellstmöglich wieder in Betrieb zu nehmen.

so weit wie möglich.

Falls eine Demontage der Pumpe erforderlich ist, prüfen Sie bitte Ihre Garantiebestimmungen.

kann durch Missbrauch oder Manipulation durch den Kunden erlöschen, was dazu führt, dass die Pumpe

nicht funktionsfähig.

1. Startprobleme

Prüfen Sie die Netzspannung. Die Pumpe muss bei ±10 % Netzspannung (unter Last) anlaufen.

bei 0 °C. Bei extremen Temperaturen kann es zu einem Umschalten zwischen Anlauf- und Betriebswicklung kommen.

2. Öleckage

(1) Stellen Sie sicher, dass es sich bei dem Öl nicht um eine Restansammlung aufgrund von Verschüttungen usw. handelt.

(2) Falls eine Undichtigkeit vorliegt, muss möglicherweise die Moduldeckeldichtung oder die Wellendichtung ausgetauscht werden.

Sollte im Bereich der Ölablassschraube Öl austreten, muss die Schraube möglicherweise neu abgedichtet werden.

unter Verwendung eines handelsüblichen Gewindedichtmittels.

3. Unzureichendes Vakuumieren

(1) Stellen Sie sicher, dass das Vakuummeter und alle Anschlüsse in einwandfreiem Zustand und dicht sind.

Kostenlos. Sie können ein Leck durch Überwachung des Vakuums mit einem Thermistor-Manometer bestätigen.

beim Auftragen von Vakuumpumpenöl an den Anschlüssen oder vermuteten Leckstellen. Das Vakuum

ÿ

Die Besserung wird sich kurzzeitig bessern, solange das Öl das Leck abdichtet.

(2) Stellen Sie sicher, dass das Pumpenöl sauber ist. Eine stark verschmutzte Pumpe kann mehrere Reinigungszyklen erfordern.

regelmäßige Ölspülungen.

(3) Stellen Sie sicher, dass der Ölstand korrekt ist. Für einen optimalen Pumpenbetrieb muss der Ölstand korrekt sein.

Der Ölstand muss bei laufender Pumpe mit der Ölstandsmarkierung im Schauglas übereinstimmen.

Nicht überfüllen – Betriebstemperaturen führen zu einer Ausdehnung des Öls, daher erscheint es bei

Der Ölstand sollte höher sein als im Stillstand der Pumpe. Um den Ölstand zu prüfen, starten Sie die Pumpe.

Pumpe mit verschlossenem Einlass. Ölstand im Schauglas prüfen. Gegebenenfalls Öl nachfüllen.

V. Technische Parameter

		Single Stage Vacuum Pump				
Modell		VP125	VP135	VP135(EU)	VP145	VP150
Stromversorgung		110–120 V / 60 Hz	110–120 V / 60 Hz	110–120 V / 60 Hz	110–120 V / 60 Hz	110–120 V / 60 Hz
Freie Luft	CFM	3,5	4	4	4,5	5
Verschiebung	l/min	100	114	114	128	142
Ultimativ	Pa	5	5	5	5	5
Leer	mbar	0,05	0,05	0,05	0,05	0,05
Motor		1/4	1/3	1/3	1/3	1/2
Ansaugstutzen		1/4" SAE	1/4" SAE	1/4" SAE	1/4" SAE	1/4" SAE
Ölkapazität (ml)		330	330	330	330	330
Abmessungen (mm)		270x135x225	270x135x225	270x135x225	270x135x225	280x135x235
Nettogewicht (kg)		5,1	5,2	5,2	5,5	6

		Dual Stage Vacuum Pump	
Modell		VP245	VP280
Stromversorgung		110–120 V / 60 Hz	110–120 V / 60 Hz
Freie Luft	CFM	6	9
Verschiebung	l/min	170	283
Ultimativ	Pa	3x10⁻¹	3x10⁻¹
Leer	mbar	0,002	0,002
Motor		1/2	1
Ansaugstutzen		1/4" SAE & 1/2" Acme	1/4" SAE & 1/2" Acme + 3/8" SAE
Ölkapazität (ml)		330	600
Abmessungen (mm)		285x230x240	380x140x200
Nettogewicht (kg)		7,8	15,7

VI. Explosionszeichnung

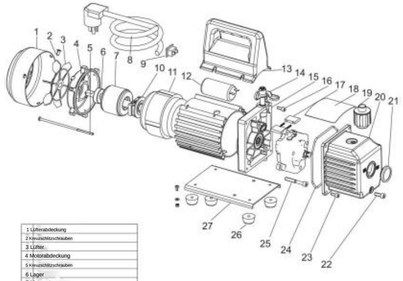

1 Lüfterabdeckung	18 Cap-Board
2 Kreuzschlitzschrauben	19 Auspuffanschluss
3 Lüfter	20 Gehäuse aus Aluminiumdruckguss
4 Motorabdeckung	21 Schauglas
5 Kreuzschlitzschrauben	22 Ölfilleinsatzkappe
6 Lager	23 Schraube
7 Motorrotor	24 Gegel
8 Netzkabel	25 Bildschirme
9 Netzschalter	26 Gummifuß
10 Zentrifugalschalter	27 Basis
11 Motorstator	
12 Kondensator	
13 Griff	
14 Endplattenschluss	
15 T-reifel	
16 Schrauben	
17 Drehflügel	

Warnung – Um das Verletzungsrisiko zu verringern, muss der Benutzer die Bedienungsanleitung sorgfältig lesen.

Das Produkt entspricht den geltenden Normen und Vorschriften.
Die Installation dieses Geräts muss allen geltenden Vorschriften entsprechen.
Das Gerät sollte nur in gut belüfteten Bereichen betrieben werden. Bitte lesen Sie die Bedienungsanleitung vor der Installation und Inbetriebnahme.
Dieses Gerät ist nicht für die Verwendung durch Personen (einschließlich Kinder) mit eingeschränkten physischen, sensorischen oder geistigen Fähigkeiten oder mangelnder Erfahrung und Kenntnis bestimmt, es sei denn, sie werden von einer für ihre Sicherheit verantwortlichen Person beaufsichtigt oder in die Verwendung des Geräts eingewiesen.
Kinder dürfen nicht mit dem Gerät spielen.
Bitte verwenden Sie das Produkt gemäß dem vorgesehenen Verwendungszweck. Wir weisen auf mögliche Verletzungen durch unsachgemäße Verwendung hin.
Schalten Sie das Gerät aus und trennen Sie es vom Stromnetz, bevor Sie Zubehörteile wechseln oder sich beweglichen Teilen nähern.
Trennen Sie das Gerät immer vom Stromnetz, wenn es unbeaufsichtigt bleibt, und vor dem Zusammenbau, der Demontage oder der Reinigung.
WARNUNG: Verwenden Sie ausschließlich das mit diesem Gerät gelieferte Netzteil.
Die angegebene Befestigungsmethode beruht nicht auf der Verwendung von Klebstoffen, da Sie gelten nicht als zuverlässiges Befestigungsmittel.
Lesen und verstehen Sie diese Bedienungsanleitung vor Gebrauch.
Nur zur Evakuierung und zum Vakuumpumpen von Kälteanlagen verwenden.
Kältemittelgase, Ölnebel oder schädliche Dämpfe nicht einatmen oder ihnen aussetzen.
Nur empfohlenes Vakuumpumpenöl verwenden. Nicht ohne Öl oder mit zu wenig Öl betreiben.
Unzureichendes Öl. Die Pumpe an einem gut belüfteten Ort aufbewahren.
Heiße Oberflächen während und nach dem Betrieb nicht berühren, um Verbrennungen zu vermeiden.
Vor Wartungsarbeiten, Ölwechsel oder Abklemmen die Stromzufuhr unterbrechen und den Motor entlasten.
vollständig unter Druck setzen.
Die Nennspannung und -frequenz dürfen nicht überschritten werden.
Die Pumpe darf nicht über den Nennbetriebszyklus hinaus kontinuierlich betrieben werden.
Vor jedem Gebrauch Ölstand und Ölfarbe prüfen.
Brennbare Materialien, Funken und offene Flammen dürfen nicht in die Nähe der Pumpe gelangen.
Nicht in explosionsgefährdeten, brennbaren oder korrosiven Umgebungen betreiben.
Halten Sie Hände, Haare und Kleidung von rotierenden Teilen und dem Ventilator fern.
Die Pumpe sofort abschalten, wenn ungewöhnliche Geräusche, Vibrationen, Überhitzung oder Öl austreten.
Es tritt eine Leckage auf.
Die Pumpe darf nur von qualifiziertem Fachpersonal zerlegt oder repariert werden.





VEVOR

Upgrade · The Home Creator Way

POMPA A VUOTO

Modello: VP125, VP135, VP145, VP150, VP245, VP280

Modello: VP125, VP135, VP145, VP150, VP245, VP280

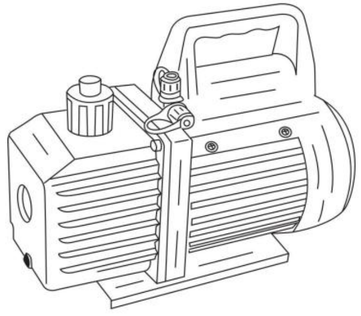

(L'immagine è solo a scopo illustrativo, si prega di fare riferimento all'oggetto reale)

Queste sono le istruzioni originali, si prega di leggere attentamente tutte le istruzioni del manuale prima dell'uso. VEVOR si riserva il diritto di interpretare a proprio piacimento il presente manuale d'uso. L'aspetto del prodotto potrebbe differire leggermente da quello del prodotto ricevuto. Ci scusiamo se non vi informeremo tempestivamente di eventuali aggiornamenti tecnologici o software del nostro prodotto.

I. Componenti della pompa

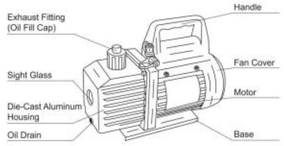

II. Manuale operativo

1. Prima di utilizzare la pompa a vuoto

In tutti i casi, i motori sono progettati per tensioni di esercizio pari o inferiori al 10% della tensione nominale. Potenza nominale normale. I motori a tensione singola vengono forniti completamente collegati e pronti all'uso.

(1) Verificare che la tensione e la frequenza alla presa corrispondano alle specifiche sull'etichetta del motore della pompa. Controllare l'interruttore ON-OFF per assicurarsi che sia in posizione OFF. prima di collegare la pompa a una presa. Rimuovere e gettare il tappo di scarico da l'estremità della maniglia della pompa.

(2) La pompa viene spedita senza olio nel serbatoio. Prima di avviare la pompa, riempirlo con olio. Rimuovere il tappo del raccordo di scarico e aggiungere olio fino a quando l'olio non si vede appena sul fondo. del vetro spia. La capacità approssimativa dell'olio della pompa è di 180–800 ml (riferimento) i dati tecnici).

(3) Riposizionare il tappo del raccordo di scarico e rimuovere il tappo da una delle porte di ingresso. Portare l'interruttore del motore su ON. Quando la pompa funziona senza intoppi, rimettere il tappo sull' porta di ingresso. Questa operazione può richiedere da due a 30 secondi a seconda della temperatura ambiente. Dopo che la pompa è in funzione da circa un minuto, controllare il livello dell'olio attraverso l'indicatore di livello. Livello. Il livello deve essere allineato con la linea del livello dell'olio sull'indicatore di livello. Aggiungere olio se necessario.

Nota: Quando la pompa è in funzione, il livello dell'olio dovrebbe essere uguale alla linea sulla vetro spia. Un riempimento insufficiente comporterà prestazioni di vuoto scadenti. Un riempimento eccessivo può causare... ciò ha provocato la fuoriuscita di olio dallo scarico.

2. Per spegnere la pompa dopo l'uso

Per contribuire a prolungare la durata della pompa e a facilitarne l'avviamento, seguire queste procedure. per arresto.

(1) Chiudere la valvola del collettore tra la pompa e il sistema.

(2) Rimuovere il tubo flessibile dall'ingresso della pompa.

(3) Chiudere la porta di ingresso per impedire l'ingresso di contaminanti o particelle libere. aprendo il porto.

III. Per la manutenzione della pompa per alto vuoto

1. Olio per pompe a vuoto:

Le condizioni e il tipo di olio utilizzato in qualsiasi pompa per alto vuoto sono estremamente importante per determinare il vuoto massimo raggiungibile. Si consiglia l'uso di Olio per pompe ad alto vuoto. Questo olio è stato specificamente miscelato per mantenere la massima efficienza. viscosità minima alle normali temperature di esercizio e per migliorare gli avviamenti a freddo.

2. Procedura di cambio olio

(1) Assicurarsi che la pompa sia riscaldata.

(2) Rimuovere il tappo di scarico dell'olio. Scaricare l'olio contaminato in un contenitore adatto. contenitore e smaltire correttamente. L'olio può essere espulso dalla pompa aprendo il ingresso e bloccando parzialmente lo scarico con un panno mentre La pompa è in funzione. Non azionare la pompa per più di 20 secondi. utilizzando questo metodo.

(3) Quando il flusso di olio si è arrestato, inclinare la pompa in avanti per scaricare l'olio residuo.

(4) Rimettere il tappo di scarico dell'olio. Rimuovere il raccordo di scarico e riempire il serbatoio. controllare con olio nuovo per la pompa del vuoto finché l'olio non appare appena sul fondo del livello vetro. La capacità approssimativa dell'olio della pompa è di 180-800 ml (fare riferimento alle specifiche tecniche) dati).

(5) Assicurarsi che le porte di ingresso siano tappate, quindi accendere la pompa. Lasciarla funzionare per un minuto quindi controllare lo spazio del livello dell'olio. Se l'olio è al di sotto del livello indicato OLIO LIVELLO linea aggiungere olio lentamente (con la pompa in funzione) fino a quando l'olio raggiunge l'OLIO Linea di LIVELLO. Sostituire il raccordo di scarico, assicurandosi che l'ingresso sia tappato e il Il tappo di scarico è ben stretto.

(6)a)Se l'olio è gravemente contaminato da funghi che si formano quando l'acqua è al- Se si accumula nell'olio, potrebbe essere necessario rimuovere il coperchio del serbatoio dell'olio e pulirlo. tirarlo fuori.

b) Un altro metodo per trattare il petrolio fortemente contaminato è quello di forzare il petrolio da il serbatoio della pompa. Per fare ciò, lasciare che la pompa funzioni finché non si riscalda. Mentre il La pompa è ancora in funzione, rimuovere il tappo di scarico dell'olio. Limitare leggermente lo scarico. Questo farà inversione- esercitare pressione sul giacimento petrolifero e forzarne l'estrazione, trasportando con sé ulteriori contaminanti. Quando il flusso d'olio si arresta, spegnere la pompa.

Ripetere questa procedura secondo necessità fino alla rimozione della contaminazione.

Riposizionare il tappo di scarico dell'olio e riempire il serbatoio fino al livello corretto con olio fresco per la pompa.

IV. Guida alla risoluzione dei problemi

La tua pompa è stata progettata per un utilizzo affidabile e una lunga durata. Se qualcosa dovesse andare storto Sbagliato, la seguente guida ti aiuterà a rimettere in funzione la pompa il più rapidamente possibile per quanto possibile.

Se è necessario smontare la pompa, si prega di verificare la garanzia. La garanzia può essere annullato da un uso improprio o da manomissioni da parte del cliente che comportano la pompa non funzionante.

1. Mancato avviamento

Verificare la tensione di rete. La pompa deve avviarsi con una variazione di tensione di rete di ±10% (a pieno carico). a 0°C. A temperature estreme, può verificarsi un passaggio tra gli avvolgimenti di avviamento e di funzionamento.

2. Perdita d'olio

(1) Assicurarsi che l'olio non sia un accumulo residuo dovuto a fuoriuscite, ecc.

(2) Se si verifica una perdita, potrebbe essere necessario sostituire la guarnizione del coperchio del modulo o la guarnizione dell'albero. Se si verificano perdite nella zona del tappo di scarico dell'olio, potrebbe essere necessario risigillare il tappo. utilizzando un sigillante commerciale per filettature di tubi.

3. Mancata aspirazione efficace

(1) Assicurarsi che il manometro del vuoto e tutti i collegamenti siano in buone condizioni e non presentino perdite Gratuito. È possibile verificare la presenza di perdite monitorando il vuoto con un misuratore a termistore. durante l'applicazione dell'olio della pompa del vuoto sui collegamenti o sui punti di perdita sospetti. Il vuoto

La situazione migliorerà brevemente finché l'olio non sigillerà la perdita.

(2) Assicurarsi che l'olio della pompa sia pulito. Una pompa molto contaminata potrebbe richiedere diversi interventi. lavaggi con olio minerale.

(3) Assicurarsi che l'olio sia al livello corretto. Per il funzionamento ottimale della pompa, l'olio deve essere allineato con la linea del LIVELLO OLIO sul vetro spia quando la pompa è in funzione. non riempire eccessivamente - le temperature di esercizio faranno espandere l'olio, quindi apparirà a un livello più alto rispetto a quando la pompa non è in funzione. Per controllare il livello dell'olio, avviare la Pompa con l'ingresso tappato. Controlla il livello dell'olio nell'indicatore di livello. Aggiungi olio se necessario.

V. Parametro tecnico

Single Stage Vacuum Pump

Modello		VP125	VP135	VP135B(EU)	VP145	VP150
Voltaggio		110~120V/60Hz	110~120V/60Hz	110~120V/50Hz	110~120V/60Hz	110~120V/60Hz
Aria libera Spostamento	CFM	3.5	4	4	4.5	5
	L/min	100	114	114	128	142
Definitivo Vuoto	mm	5	5	5	5	5
	mbar	0.05	0.05	0.05	0.05	0.05
Motore		1/4	1/3	1/3	1/3	1/2
Raccordo in ingresso		1/4" SAE	1/4" SAE	1/4" SAE	1/4" SAE	1/4" SAE
Capacità dell'olio (ml)		330	330	330	330	330
Dimensioni (mm)		270x135x225	270x135x225	270x135x225	270x135x225	280x135x235
Peso netto (kg)		5.1	5.2	5.2	5.5	6

Dual Stage Vacuum Pump

Modello		VP245	VP280
Voltaggio		110~120V/60Hz	110~120V/50Hz
Aria libera Spostamento	CFM	6	9
	L/min	170	283
Definitivo Vuoto	mm	3x10^-3	3x10^-3
	mbar	0.002	0.002
Motore		1/2	1
Raccordo in ingresso		1/4" SAE e 1/2"Acme	1/4" SAE e 1/2"Acme + 3/8"SAE
Capacità dell'olio (ml)		330	600
Dimensioni (mm)		285x235x240	385x440x295
Peso netto (kg)		7.8	16.7

VI. Disegno esploso

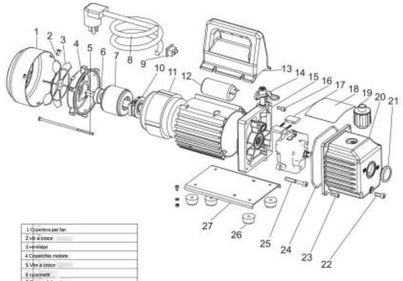

1 Coperchio per fan	18 Involucro del cassetto
2 vite a croce	19 Raccordo di scarico
3 Antivibo	20 Alloggiamento in alluminio pressofuso
4 Coperchio motore	21 Vetro spia
5 Vite a croce	22 Tappi di sicurezza antiolio
6 Ugelli	23 Vite
7 Rotore del motore	24 Guarnizione
8 Cavi di alimentazione	25 Ugelli
9 Interruttore centrifugo	26 Piedini in gomma
10 Interruttore centrifugo	27 Base
11 Statore del motore	
12 Condensatore	
13 Maniglia	
14 Guarnizione	
15 Cuscinetto	
16 viti	
17 Custodia rotante	

Attenzione: per ridurre il rischio di lesioni, l'utente deve leggere attentamente il manuale di istruzioni.

Il prodotto è conforme agli standard e alle normative pertinenti.
L'installazione di questo dispositivo deve essere conforme a tutte le normative applicabili,
Deve essere utilizzato esclusivamente in ambienti ben ventilati. Si prega di leggere il manuale d'uso prima di installare e utilizzare l'apparecchiatura.
Questo apparecchio non è destinato all'uso da parte di persone (compresi i bambini) con ridotte capacità fisiche, sensoriali o mentali, o prive di esperienza e conoscenza, a meno che non siano state supervisionate o istruite sull'uso dell'apparecchio da una persona responsabile della loro sicurezza.

I bambini non devono giocare con l'apparecchio.
Si prega di utilizzare il prodotto secondo le istruzioni d'uso. Attenzione ai potenziali rischi di lesioni derivanti da un uso improprio.
Spegnere l'apparecchio e scollegarlo dalla rete elettrica prima di sostituire gli accessori o di avvicinarsi a parti mobili.
Scollegare sempre l'apparecchio dalla rete elettrica se viene lasciato incustodito e prima di montarlo, smontarlo o pulirlo.
ATTENZIONE: Utilizzare esclusivamente l'alimentatore fornito con questo apparecchio.
«Il metodo di fissaggio indicato non dipende dall'uso di adesivi poiché
Non sono considerati un mezzo di riparazione affidabile.
Leggere e comprendere questo manuale prima dell'uso.
Da utilizzare esclusivamente per l'evacuazione degli impianti di refrigerazione e per il pompaggio del vuoto.
Non inalare né esporre a gas refrigeranti, nebbie oleose o vapori nocivi. Utilizzare
Solo olio per pompe a vuoto raccomandato. Non far funzionare senza olio o con
Olio insufficiente. Tenere la pompa in un'area ben ventilata.
Non toccare le superfici calde durante o dopo l'utilizzo per evitare ustioni.
Prima della manutenzione, del cambio dell'olio o dello scollegamento, spegnere l'alimentazione e rilasciare pressione completamente.
Non superare la tensione o la frequenza nominali.
Non far funzionare la pompa ininterrottamente oltre il ciclo di lavoro nominale.
Controllare il livello e il colore dell'olio prima di ogni utilizzo.
Tenere materiali infiammabili, scintille e fiamme libere lontani dalla pompa.
Non utilizzare in ambienti esplosivi, infiammabili o corrosivi.
Tenere mani, capelli e indumenti lontani dalle parti rotanti e dalla ventola.
Arrestare immediatamente la pompa in caso di rumori anomali, vibrazioni, surriscaldamento o olio
Si verificano perdite.
Non smontare o riparare la pompa se non si è personale qualificato.



VEVOR

Upgrade · The Home Creator Way

BOMBA DE VACÍO

Modelo: VP125, VP135, VP145, VP150, VP245, VP280

Modelo: VP125, VP135, VP145, VP150, VP245, VP280

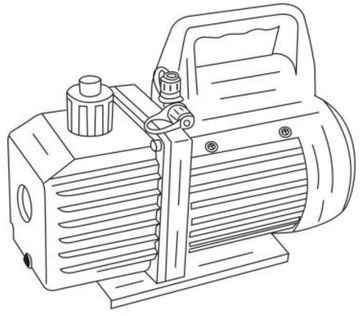

(La imagen es solo de referencia; consulte el producto real).

Estas son las instrucciones originales. Lea atentamente todo el manual antes de usar el producto. VEVOR se reserva el derecho de interpretar el manual de usuario. El aspecto del producto puede variar con respecto al que reciba. Le pedimos disculpas si no le informamos nuevamente sobre actualizaciones de tecnología o software.

I. Componentes de la bomba

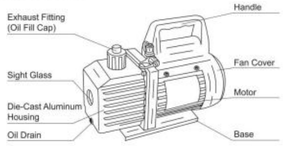

II. Manual de instrucciones

1. Antes de usar su bomba de vacío

En todos los casos, los motores están diseñados para voltajes de funcionamiento más o menos el 10% de la tensión nominal. Potencia nominal. Los motores de voltaje único se suministran completamente conectados y listos para funcionar.

(1) Compruebe que el voltaje y la frecuencia en la toma de corriente coincidan con las especificaciones. en la etiqueta del motor de la bomba. Compruebe que el interruptor de encendido/apagado esté en la posición de apagado. antes de enchufar la bomba a una toma de corriente. Retire y deseche la tapa de escape. el extremo del mango de la bomba.

(2) La bomba se envía sin aceite en el depósito. Antes de poner en marcha la bomba, llénelo. con aceite. Retire la tapa del racor de escape y agregue aceite hasta que apenas se vea aceite en el fondo. del visor. La capacidad aproximada de aceite de la bomba es de 180~800 ml (referencia) los datos técnicos).

(3) Vuelva a colocar la tapa del racor de escape y retire la tapa de uno de los puertos de entrada. Gire el interruptor del motor a la posición ON. Cuando la bomba funcione sin problemas, vuelva a colocar la tapa en el Puerto de entrada. Esto puede tardar entre dos y treinta segundos, dependiendo de la temperatura ambiente. Después de que la bomba funcione durante aproximadamente un minuto, compruebe el nivel de aceite en el visor. Nivel. El nivel debe coincidir con la línea indicadora del nivel de aceite en el visor. Añada aceite si es necesario.

Nota: Cuando la bomba esté en funcionamiento, el nivel de aceite debe estar alineado con la línea en el mirilla. El llenado insuficiente dará como resultado un rendimiento de vacío deficiente. El llenado excesivo puede provocar... provoca que salga aceite a presión por el escape.

2. Para apagar la bomba después de usarla

Para ayudar a prolongar la vida útil de la bomba y facilitar el arranque. Siga estos procedimientos. para cerrar.

(1) Cierre la válvula del colector entre la bomba y el sistema.

(2) Retire la manguera de la entrada de la bomba.

(3) Tape el puerto de entrada para evitar cualquier contaminación o partículas sueltas que puedan entrar. el puerto.

Enfermo. Para mantener su bomba de alto vacío

1. Aceite para bomba de vacío:

El estado y el tipo de aceite utilizado en cualquier bomba de alto vacío son extremadamente importantes. importante para determinar el vacío máximo alcanzable. Recomendamos el uso de Aceite para bombas de alto vacío. Este aceite ha sido mezclado específicamente para mantener el máximo vacío. viscosidad de la madre a temperaturas normales de funcionamiento y para mejorar los arranques en climas fríos.

2. Procedimiento de cambio de aceite

(1) Asegúrese de que la bomba esté caliente.

(2) Retire la tapa de DRENAJE DE ACEITE. Drene el aceite contaminado en un recipiente adecuado. Contenedor y desechar correctamente. El aceite se puede expulsar de la bomba abriendo el entrada y bloqueando parcialmente el escape con un paño mientras La bomba está en funcionamiento. No haga funcionar la bomba durante más de 20 segundos. utilizando este método.

(3) Cuando el flujo de aceite se haya detenido, incline la bomba hacia adelante para drenar el aceite residual.

(4) Vuelva a colocar la tapa de DRENAJE DE ACEITE. Retire el racor de escape y llene el depósito. ver con aceite nuevo para bomba de vacío hasta que el aceite apenas se vea en la parte inferior del objetivo vidrio. La capacidad aproximada de aceite de la bomba es de 180-800 ml (consulte la información técnica). datos).

(5) Asegúrese de que los puertos de entrada estén tapados y luego encienda la bomba. Déjela funcionar durante un minuto y luego verifique el nivel de aceite. Si el aceite está por debajo del nivel del visor de aceite Añada aceite lentamente (con la bomba en marcha) hasta que el aceite alcance la línea de NIVEL. Línea de NIVEL. Reemplace el racor de escape, asegurándose de que la entrada esté tapada y la

El tapón de drenaje está apretado.

(6)a)Si el petróleo está muy contaminado con lodo que se forma cuando el agua está... Si se acumula en el aceite, es posible que deba quitar la tapa del depósito de aceite y limpiarlo. sácalo.

b) Otro método para tratar con petróleo muy contaminado es forzar el petróleo desde el depósito de la bomba. Para ello, deje que la bomba funcione hasta que se caliente. Mientras tanto, La bomba sigue funcionando. Retire el tapón de drenaje de aceite. Restrinja ligeramente el escape. Esto hará que... Presionar el yacimiento petrolífero y forzar la extracción del petróleo, arrastrando consigo una mayor contaminación. Cuando deje de salir aceite, apague la bomba.

Repita este procedimiento tantas veces como sea necesario hasta que se elimine la contaminación.

Vuelva a colocar el tapón de drenaje de aceite y rellene el depósito hasta el nivel adecuado con Aceite nuevo para la bomba.

IV. Guía de solución de problemas

Su bomba ha sido para un uso confiable y una larga vida útil. Si algo fallara Incorrecto, la siguiente guía le ayudará a poner la bomba de nuevo en funcionamiento lo más rápido posible. en la medida de lo posible.

Si es necesario desmontar la bomba, consulte su garantía. puede quedar anulado por mal uso o manipulación por parte del cliente que dé como resultado que la bomba esté inoperable.

1. Fallo al arrancar

Compruebe la tensión de línea. La bomba debe arrancar con una tensión de línea de ±10% (con carga). a 0 °C. En condiciones extremas, puede producirse una conmutación entre los devanados de arranque y de funcionamiento.

2. Fuga de aceite

(1) Asegúrese de que el aceite no sea una acumulación residual de derrames, etc.

(2) Si existe una fuga, puede ser necesario reemplazar la junta de la tapa del módulo o el sello del eje. Si hay fugas en la zona del tapón de drenaje de aceite, es posible que deba volver a sellar el tapón. utilizando un sellador de roscas para tuberías comercial.

3. No se logra hacer un buen vacío.

(1) Asegúrese de que el manómetro de vacío y todas las conexiones estén en buen estado y no presenten fugas. Gratis. Puede confirmar la fuga monitorizando el vacío con un manómetro termistor. mientras se aplica aceite para bomba de vacío en las conexiones o puntos sospechosos de fuga. El vacío

Mejorará brevemente mientras el aceite sella la fuga.

(2) Asegúrese de que el aceite de la bomba esté limpio. Una bomba muy contaminada puede requerir varios servicios. lavados con aceite de gránulos.

(3) Asegúrese de que el aceite esté en el nivel adecuado. Para un funcionamiento óptimo de la bomba, el aceite Debe estar alineado con la línea de NIVEL DE ACEITE en el visor cuando la bomba esté funcionando. no sobrellenar: las temperaturas de funcionamiento harán que el aceite se expanda, por lo que aparecerá en un nivel más alto que cuando la bomba no está funcionando. Para comprobar el nivel de aceite, arranque el Bombee con la entrada tapada. Compruebe el nivel de aceite en el visor. Añada aceite si es necesario.

V. Parámetros técnicos

Single Stage Vacuum Pump						
Modelo		VP125	VP135	VP135(B2G)	VP145	VP150
Voltaje		110~120V/60Hz	110~120V/60Hz	110~120V/60Hz	110~120V/60Hz	110~120V/60Hz
Aire libre	CFM	3.5	4	4	4.5	5
Desplazamiento	L/min	100	114	114	128	142
Último Vacío	Pies	5	5	5	5	5
	mbar	0.05	0.05	0.05	0.05	0.05
Motor		1/4	1/3	1/3	1/2	1/2
Conexión de entrada		1/4" SAE	1/4" SAE	1/4" SAE	1/4" SAE	1/4" SAE
Cantidad de aceite (ml)		330	330	330	330	330
Dimensiones (mm)		270x120x225	270x120x225	270x120x225	270x120x225	280x120x235
Peso neto (kg)		5.1	5.2	5.2	5.5	6

Dual Stage Vacuum Pump			
Modelo		VP245	VP280
Voltaje		110~120V/60Hz	110~120V/60Hz
Aire libre	CFM	6	9
Desplazamiento	L/min	170	283
Último Vacío	Pies	2x10-3 T	2x10-3 T
	mbar	0.002	0.002
Motor		1/2	1
Conexión de entrada		1/4" SAE y 1/2" Acme	1/4" SAE y 1/2" Acme + 3/8"SAE
Cantidad de aceite (ml)		330	600
Dimensiones (mm)		285x120x240	380x144x200
Peso neto (kg)		7.8	15.7

VI. Dibujo explosionado

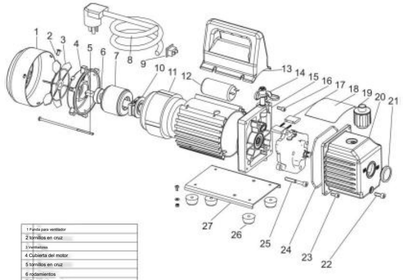

1 Perilla para ventilador	18 Tablero de tapas
2 Tornillos en cruz	19 Conexión de escape
3 Arandelas	Extracto de aluminio fundido a presión de 20 palpebras
4 Cubierta del motor	21 Emilia
5 Tornillos en cruz	22 Tapón de manija de aceite
6 Condensadores	23 Tornillo
7 Rotor del motor	24 Gafas
8 Cables de alimentación	25 pantallas
9 Interruptor de encendido	26 pies de goma
10 Interruptor centrífugo	27 Base
11 Estator del motor	
12 condensadores	
13 Mango	
14 Conexión de entrada	
15 cavidades	
16 Arandelas	
17 Ranuras roscadas	

Advertencia: Para reducir el riesgo de lesiones, el usuario debe leer atentamente el manual de instrucciones.
El producto cumple con las normas y reglamentos pertinentes.
La instalación de este dispositivo debe cumplir con todas las normativas aplicables,
Debe utilizarse únicamente en áreas bien ventiladas. Lea el manual de usuario antes de instalar y utilizar este equipo.
Este aparato no está diseñado para ser utilizado por personas (incluidos niños) con capacidades físicas, sensoriales o mentales reducidas, o con falta de experiencia y conocimiento, a menos que una persona responsable de su seguridad les haya supervisado o instruido sobre el uso del aparato.

Los niños no deben jugar con el aparato.
Utilice el producto de acuerdo con el uso previsto; tenga en cuenta que un uso indebido puede causar lesiones.
Apague el aparato y desconéctelo de la corriente eléctrica antes de cambiar los accesorios o acercarse a las piezas que se mueven durante el uso.
Desconecte siempre el aparato de la corriente si lo deja desatendido y antes de montarlo, desmontarlo o limpiarlo.
ADVERTENCIA: Utilice únicamente la fuente de alimentación suministrada con este aparato.
«El método de fijación indicado no depende del uso de adhesivos ya que
No se consideran un método de reparación fiable.
Lea y comprenda este manual antes de usarlo.
Utilizar únicamente para la evacuación de sistemas de refrigeración y el bombeo de vacío.
No inhale ni se exponga a gases refrigerantes, neblina de aceite o vapores nocivos.
Solo se recomienda el aceite para bombas de vacío. No lo haga funcionar sin aceite o con Nivel de aceite insuficiente. Mantenga la bomba en un área bien ventilada.
No toque las superficies calientes durante ni después de su uso para evitar quemaduras.
Antes de realizar el mantenimiento, el cambio de aceite o la desconexión, apague la alimentación y libere la tensión. presión completamente.
No exceda la tensión ni la frecuencia nominales.
No haga funcionar la bomba de forma continua más allá de su ciclo de trabajo nominal.
Compruebe el nivel y el color del aceite antes de cada uso.
Mantenga los materiales inflamables, las chispas y las llamas abiertas alejados de la bomba.
No lo utilice en entornos explosivos, inflamables o corrosivos.
Mantenga las manos, el cabello y la ropa alejados de las piezas giratorias y del ventilador.
Detenga la bomba inmediatamente si se produce ruido anormal, vibración, sobrecalentamiento o aceite.
Se produce una fuga.
No desmonte ni repare la bomba a menos que sea personal cualificado.

VEVOR

Upgrade · The Home Creator Way

POMPA PRÓŻNIOWA

Modele: VP125, VP135, VP145, VP150, VP245, VP280

Modele: VP125, VP135, VP145, VP150, VP245, VP280

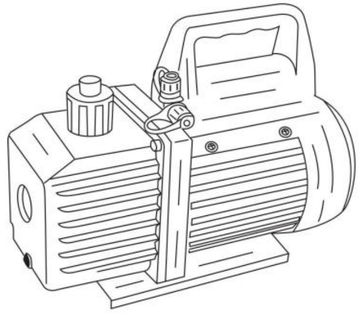

(Zdjęcie ma charakter poglądowy, prosimy odnosić się do rzeczywistego obiektu)

To jest oryginalna instrukcja obsługi. Przed użyciem prosimy o dokładne zapoznanie się z treścią instrukcji. Firma VEVOR zastrzega sobie prawo do jednoznacznej interpretacji niniejszej instrukcji obsługi. Wygląd produktu zależy od stanu, w jakim go otrzymali Państwo. Prosimy o wyrozumiałość, ale nie będziemy Państwa ponownie informować o aktualizacjach technologicznych lub oprogramowania naszego produktu.

I. Elementy pompy

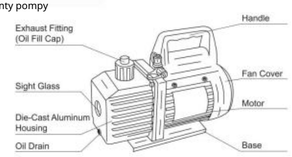

II. Instrukcja obsługi

1. Przed użyciem pompy próżniowej

We wszystkich przypadkach silniki są projektowane do pracy przy napięciu plus minus 10%

normalne parametry. Silniki jednonapięciowe są dostarczane w pełni podłączone i gotowe do pracy.

(1) Sprawdź, czy napięcie i częstotliwość na wyłocie są zgodne ze specyfikacją.

na naklejce silnika pompy. Sprawdź, czy przełącznik WŁ.-WYŁ. jest w pozycji WYŁ.

przed podłączeniem pompy do gniazdka należy zdjąć i wyrzucić zaślepkę wylotową

koniec uchwytu pompy.

(2) Pompa jest dostarczana bez oleju w zbiorniku. Przed uruchomieniem pompy należy go napełnić.

z olejem. Zdejmij zaślepkę króćca wydechowego i dolej oleju, aż będzie go widać na dole.

z poziomu wziernika. Przybliżona pojemność pompy oleju wynosi 180–800 ml (odniesienie)

(dane techniczne).

(3) Załóż z powrotem zaślepkę króćca wydechowego i zdejmij zaślepkę z jednego z portów wlotowych.

Przestaw przełącznik silnika w pozycję ON. Gdy pompa zacznie pracować płynnie, załóż z powrotem nakrętkę.

portu wlotowego. Może to potrwać od dwóch do 30 sekund, w zależności od temperatury otoczenia.

Po około jednej minucie pracy pompy sprawdź, czy na szkle kontrolnym znajduje się odpowiednia ilość oleju.

Poziom. Poziom powinien pokrywać się z linią poziomu oleju na wizjerze. W razie potrzeby dolej oleju.

Uwaga: Podczas pracy pompy poziom oleju powinien być równy linii na pompie.

wziernik. Niedopełnienie spowoduje słabą wydajność próżni. Przepełnienie może ponownie

w wyniku czego z wydechu wydobywa się olej.

2. Aby wyłączyć pompę po użyciu

Aby przedłużyć żywotność pompy i ułatwić rozruch, postępuj zgodnie z poniższymi procedurami.

do wyłączenia.

(1) Zamknij zawór rozdzielacza między pompą a systemem.

(2) Odłączyć wąż od wlotu pompy.

(3) Zakryj otwór wlotowy, aby zapobiec przedostawaniu się zanieczyszczeń lub luźnych cząstek do środka.

otwierając port.

III.Aby utrzymać pompę próżniową w dobrym stanie

1.Olej pompy próżniowej:

Stan i rodzaj oleju używanego w każdej pompie próżniowej są niezwykle

ważne przy określaniu ostatecznej, możliwej do osiągnięcia próżni. Zalecamy użycie

Olej do pomp wysokopróżniowych. Ten olej został specjalnie opracowany, aby utrzymać maksymalną

lepkość przy normalnych temperaturach roboczych i ułatwia rozruch w niskich temperaturach.

2. Procedura wymiany oleju

(1) Upewnij się, że pompa jest rozgrzana.

(2) Zdjąć korek spustowy oleju. Spuścić zanieczyszczony olej do odpowiedniego pojemnika.

pojemnika i zutylizować w odpowiedni sposób. Olej można wycisnąć z pompy, otwierając

wlot i częściowe zablokowanie wydechu szmatką, podczas gdy

Pompa pracuje. Nie uruchamiaj pompy dłużej niż 20 sekund.

stosując tę metodę.

(3) Po zatrzymaniu przepływu oleju należy przechylić pompę do przodu, aby spuścić resztki oleju.

(4) Załóż z powrotem korek SPUSTU OLEJU. Zdejmij złączkę wydechową i napełnij zbiornik.

zobacz z nowym olejem do pompy próżniowej. aż olej będzie widoczny na dole wziernika

szklanka. Przybliżona pojemność pompki na olej wynosi 180-800ml (patrz dane techniczne)

dane).

(5) Upewnij się, że otwory wlotowe są zaślepione, a następnie włącz pompę. Pozwól jej pracować przez

jedną minutę, a następnie sprawdź poziom oleju. Jeśli poziom oleju jest poniżej okienka kontrolnego, OLEJ

Linia POZIOMU - powoli dolewaj olej (przy pracującej pompie), aż olej osiągnie poziom OLEJU

Linia POZIOMU. Zamontuj ponownie złączkę wydechową, upewniając się, że wlot jest zaślepiony, a

korek spustowy jest dobrze dokręcony.

(6)a) Jeżeli olej jest silnie zanieczyszczony osadem, który powstaje, gdy woda jest już-

może gromadzić się w oleju, konieczne może być zdjęcie pokrywy zbiornika oleju i wytarcie

wnętrze za pomocą.

b) Inną metodą radzenia sobie z silnie zanieczyszczonym olejem jest wyciśnięcie oleju z

zbiornik pompy. Aby to zrobić, należy pozwolić pompie pracować, aż się nagrzeje. Podczas gdy

Jeśli pompa nadal pracuje, zdejmij korek spustowy oleju. Lekko ogranicz wylot. To spowoduje...

wywierać ciśnienie na zbiornik oleju i wypychać z niego olej, przenosząc ze sobą więcej zanieczyszczeń.

Gdy olej przestanie wypływać, wyłącz pompę.

Powtarzaj tę procedurę tak często, aż do usunięcia zanieczyszczeń.

Załóż z powrotem korek spustowy oleju i napełnij zbiornik do właściwego poziomu.

świeży olej pompowy.

IV. Przewodnik rozwiązywania problemów

Twoja pompa jest niezawodna i długowieczna. Jeśli coś się zepsuje,

źle, poniższy przewodnik pomoże Ci jak najszybciej przywrócić pompę do użytku

jak to możliwe.

Jeżeli wymagany jest demontaż pompy, prosimy o sprawdzenie warunków gwarancji.

może zostać unieważniona w wyniku niewłaściwego użycia lub ingerencji klienta, która spowoduje uszkodzenie pompy

nieoperacyjny.

1.Błąd uruchomienia

Sprawdź napięcie sieciowe. Pompa musi się uruchomić przy napięciu sieciowym ±10% (pod obciążeniem).

w temperaturze 32°F. W skrajnych przypadkach może wystąpić przełączanie pomiędzy uzwojeniem startowym i roboczym.

2. Wyciek oleju

(1) Upewnij się, że olej nie jest pozostałością po rozlaniu itp.

(2) W przypadku wycieku może być konieczna wymiana uszczelki pokrywy modułu lub uszczelnienia wału.

Jeżeli w okolicy korka spustowego oleju występuje wyciek, może być konieczne ponowne uszczelnienie korka.

stosując komercyjny środek uszczelniający gwinty rurowe.

3.Brak dobrego odkurzacza

(1) Upewnij się, że wskaźnik próżni i wszystkie połączenia są w dobrym stanie i nie ma wycieków.

bezpłatnie. Wyciek można potwierdzić, monitorując podciśnienie za pomocą czujnika termistorowego.

podczas nakładania oleju do pompy próżniowej na połączenia lub podejrzewane punkty wycieku. Podciśnienie

poprawi się na krótko, podczas gdy olej uszczelni wyciek.

(2) Upewnij się, że olej w pompie jest czysty. Silnie zanieczyszczona pompa może wymagać kilkukrotnej wymiany.

płukanie jamy ustnej olejem.

(3) Upewnij się, że poziom oleju jest prawidłowy. Aby zapewnić maksymalną wydajność pompy,

musi być równy linii POZIOMU OLEJU na wzierniku podczas pracy pompy.

nie przepełniać — temperatury robocze powodują rozszerzanie się oleju, co powoduje, że będzie on widoczny

wyższy poziom niż wtedy, gdy pompa nie pracuje. Aby sprawdzić poziom oleju, uruchom

Pompa z zatkanym wlotem. Sprawdź poziom oleju w okienku kontrolnym. W razie potrzeby dolej oleju.

V.Parametry techniczne

Single Stage Vacuum Pump						
Model		VP125	VP135	VP145(B2U)	VP145	VP150
Woltaż		110~120V/60Hz	110~120V/60Hz	110~120V/60Hz	110~120V/60Hz	110~120V/60Hz
Natężenie prądu	CNV.	3.5	4	4	4.5	5
Przemieszczenie	l/min	100	114	114	128	142
Oscylacyjny	stopa	5	5	5	5	5
Punkty	mBar	0,05	0,05	0,05	0,05	0,05
Silnik		1/4	1/3	1/3	1/3	1/2
Przyłącze wlotowe		1/4"SAE	1/4"SAE	1/4"SAE	1/4"SAE	1/4"SAE
Pojemność oleju (ml)		330	330	330	330	330
Wymiary (mm)		270x120x225	270x120x225	270x120x225	270x120x225	280x120x235
Waga netto (kg)		5.1	5.2	5.2	5.5	6

Dual Stage Vacuum Pump			
Model		VP245	VP280
Woltaż		110~120V/60Hz	110~120V/60Hz
Natężenie prądu	CNV.	6	9
Przemieszczenie	l/min	170	283
Oscylacyjny	stopa	2x10 T	2x10 T
Punkty	mBar	0,002	0,002
Silnik		1/2	1
Przyłącze wlotowe		1/4"SAE I 1/2"Acme	1/4"SAE I 1/2"Acme + 3/8"SAE
Pojemność oleju (ml)		330	600
Wymiary (mm)		280x120x240	390x440x200
Waga netto (kg)		7.8	16.7

VI. Rysunek rozstrzelony

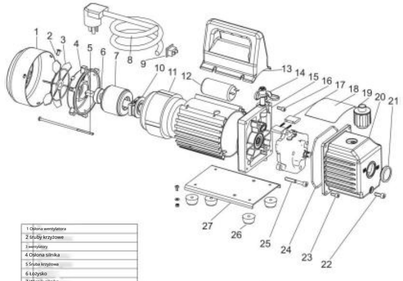

1 Osłona wentylatora	18 Śrubka na czapki
2 śruby krzyżowe	19 Króciec wylotowy
3 wentylator	20 Obudowa z odlewu aluminiowego
4 Osłona silnika	21 Łożysko wzornikowe
5 Śruba krzyżowa	22 Korek spustowy oleju
6 Łożysko	23 Śruba
7 Wirnik silnika	24 Pierścień
8 Przewodnik zasilających	25 okrągłe
9 Wyłącznik zwalania	26 Gumowa stopka
10 Wyłącznik odśrodkowy	27 Rama
11 Stojan silnika	
12 Kondensatorów	
13 Uchwyt	
14 Króciec wlotowe	
15 Łożysko	
16 Śrub	
17 Łożyskowy	

Ostrzeżenie: Aby zminimalizować ryzyko obrażeń, użytkownik powinien uważnie przeczytać instrukcję obsługi.

Produkt spełnia odpowiednie normy i przepisy.

Montaż tego urządzenia musi być zgodny ze wszystkimi obowiązującymi przepisami,

Należy go używać wyłącznie w dobrze wentylowanych pomieszczeniach. Przed instalacją i użytkowaniem urządzenia należy zapoznać się z instrukcją obsługi.

Urządzenie to nie jest przeznaczone do użytku przez osoby (w tym dzieci) o ograniczonej sprawności fizycznej, sensorycznej lub umysłowej, a także osoby nieposiadające odpowiedniego doświadczenia lub wiedzy, chyba że znajdują się pod nadzorem osoby odpowiedzialnej za ich bezpieczeństwo lub otrzymały od niej instrukcje dotyczące korzystania z urządzenia.

Dzieci nie mogą bawić się urządzeniem.

Używaj produktu zgodnie z jego przeznaczeniem, ostrzegając przed potencjalnymi obrażeniami na skutek niewłaściwego użycia.

Przed wymianą akcesoriów lub zbliżaniem się do części ruchomych wyłącz urządzenie i odłącz je od zasilania.

zawsze odłączaj urządzenie od zasilania, jeśli pozostawiasz je bez nadzoru oraz przed montażem, demontażem lub czyszczeniem

OSTRZEŻENIE: Używaj wyłącznie zasilacza dołączonego do tego urządzenia.

•Podana metoda mocowania nie polega na stosowaniu klejów, ponieważ

nie są uważane za niezawodny sposób mocowania.

Przed użyciem należy przeczytać i zrozumieć niniejszą instrukcję.

Stosować wyłącznie do opróżniania układów chłodniczych i pompowania próżniowego.

Nie wdychać ani nie wystawiać na działanie gazów chłodniczych, mgły olejowej ani szkodliwych oparów.

Tylko zalecany olej do pompy próżniowej. Nie uruchamiaj bez oleju lub z

niewystarczającą ilość oleju. Przechowuj pompę w dobrze wentylowanym pomieszczeniu.

Aby uniknąć oparzeń, nie należy dotykać gorących powierzchni podczas lub po zakończeniu pracy urządzenia.

Przed konserwacją, wymianą oleju lub odłączeniem zasilania należy wyłączyć zasilanie i odłączyć całkowicie obniżyć ciśnienie.

Nie przekraczać znamionowego napięcia i częstotliwości.

Nie należy uruchamiać pompy w sposób ciągły poza znamionowym cyklem pracy.

Przed każdym użyciem sprawdź poziom i kolor oleju.

Trzymać materiały łatwopalne, iskry i otwarty ogień z dala od pompy.

Nie należy używać urządzenia w środowisku zagrożonym wybuchem, łatwopalnym lub korozyjnym.

Trzymaj ręce, włosy i ubranie z dala od obracających się części i wentylatora.

W przypadku wystąpienia nietypowego hałasu, wibracji, przegrzania lub wycieku oleju należy natychmiast zatrzymać pompę.

nastąpi wyciek.

Nie rozbieraj i nie naprawiaj pompy, jeśli nie masz odpowiednich kwalifikacji.

VEVOR

Upgrade · The Home Creator Way

VACUÜMPOMP

Model: VP125, VP135, VP145, VP150, VP245, VP280

VEVOR | Upgrade The Home Creator Way

Model: VP125, VP135, VP145, VP150, VP245, VP280

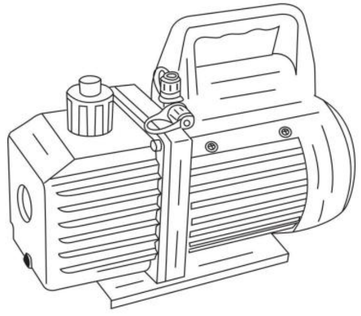

(De afbeelding dient slechts ter referentie; het daadwerkelijke product kan afwijken.)

Dit is de originele handleiding. Lees alle instructies in de handleiding zorgvuldig door voordat u het product in gebruik neemt. VEVOR behoudt zich het recht voor om de gebruikershandleiding anders te interpreteren. Het uiterlijk van het product kan afwijken van het product dat u ontvangt. Wij zullen u niet opnieuw informeren over eventuele technologische of software-updates voor ons product.

I. Pompcomponenten

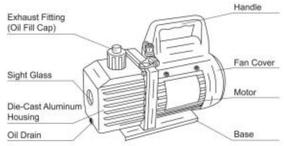

II. Bedieningshandleiding

1. Voordat u uw vacuümpomp gebruikt

In alle gevallen zijn motoren ontworpen voor bedrijfspanningen met een tolerantie van plus of minus 10% van de nominale spanning.

Normale nominale waarde. Motoren met één spanning worden volledig aangesloten en gebruiksklaar geleverd.

(1) Controleer of de spanning en frequentie van het stopcontact overeenkomen met de specificaties.

op de sticker op de pompmotor. Controleer of de aan/uit-schakelaar in de uit-stand staat.

voordat u de pomp op een stopcontact aansluit. Verwijder en gooi de uitlaatkap weg.

het uiteinde van de pomphendel.

(2) De pomp wordt geleverd zonder olie in het reservoir. Vul het reservoir voordat u de pomp in gebruik neemt.

met olie. Verwijder de dop van de uitlaatfitting en voeg olie toe tot de olie net zichtbaar is op de bodem.

van het kijkglas. De geschatte oliecapaciteit van de pomp is 180~800 ml (referentie).

de technische gegevens).

(3) Plaats de dop van de uitlaatfitting terug en verwijder de dop van een van de inlaatpoorten.

Zet de motorschakelaar op AAN. Wanneer de pomp soepel draait, plaatst u de dop terug op de pomp.

inlaatpoort. Dit kan twee tot dertig seconden duren, afhankelijk van de omgevingstemperatuur.

Controleer na ongeveer een minuut draaien van de pomp het kijkglas om te zien of er voldoende olie aanwezig is.

Het oliepeil moet gelijk zijn met de olieniveau-markering in het kijkglas. Vul indien nodig olie bij.

Let op: wanneer de pomp draait, moet het oliepeil gelijk zijn met de markering op de pomp.

Kijkglas. Ondervulling leidt tot slechte vacuümprestaties. Overvulling kan opnieuw...

olie die uit de uitlaat komt.

2. Om uw pomp na gebruik uit te schakelen

Om de levensduur van de pomp te verlengen en het starten te vergemakkelijken, dient u deze procedures te volgen.

voor afsluiting.

(1) Sluit de verdeelklep tussen de pomp en het systeem.

(2) Verwijder de slang van de pompinlaat.

(3) Sluit de inlaatpoort af om te voorkomen dat er verontreiniging of losse deeltjes in terechtkomen.

het overbrengen van de haven.

III. Om uw hoogvacuümpomp te onderhouden

1. Olie voor de vacuümpomp:

De conditie en het type olie dat in een vacuümpomp wordt gebruikt, zijn uiterst belangrijk.

belangrijk bij het bepalen van het uiteindelijk haalbare vacuüm. Wij raden het gebruik aan van

Olie voor hogevacuümpompen. Deze olie is speciaal samengesteld om maximale prestaties te garanderen.

De viscositeit van de moedermelk wordt verhoogd bij normale bedrijfstemperaturen en verbetert de startprestaties bij koud weer.

2. Procedure voor het verversen van de olie

(1) Zorg ervoor dat de pomp is opgewarmd.

(2) Verwijder de OLIE-AFTAPPAP. Tap de verontreinigde olie af in een geschikte opvangbak.

container en gooi deze op de juiste manier weg. Olie kan uit de pomp worden geperst door de

inlaat en gedeeltelijke blokkeering van de uitlaat met een doek terwijl

De pomp draait. Gebruik de pomp niet langer dan 20 seconden.

met behulp van deze methode.

(3) Wanneer de olietoevoer is gestopt, kantel de pomp naar voren om de resterende olie af te voeren.

(4) Plaats de oliefaftapdop terug. Verwijder de uitlaatfitting en vul het reservoir.

Vul de vacuümpomp bij met nieuwe olie totdat de olie net onderin het kijkglas zichtbaar is.

glas. De geschatte oliecapaciteit van de pomp is 180-800 ml (zie technische specificaties).

gegevens).

(5) Zorg ervoor dat de inlaatpoorten zijn afgedicht en zet vervolgens de pomp aan. Laat deze draaien gedurende

Wacht een minuut en controleer dan het oliepeil. Als het oliepeil onder het kijkglas komt, is het oliepeil laag.

Voeg bij het LEVEL-niveau langzaam olie toe (terwijl de pomp draait) totdat de olie het OIL-niveau bereikt.

NIVEAU-lijn. Vervang de uitlaatfitting en zorg ervoor dat de inlaat is afgedicht en de

De aftapdop zit goed vast.

(6)a) Indien de olie ernstig verontreinigd is met slib dat ontstaat wanneer water al-

Als er zich olie in het reservoir kan ophopen, moet u mogelijk het deksel van het oliereservoir verwijderen en het reservoir schoonvegen.

het eruit.

b) Een andere methode om met sterk vervuilde olie om te gaan, is door de olie eruit te persen.

het pompreservoir. Laat hiervoor de pomp draaien tot deze is opgewarmd. Terwijl de

De pomp draait nog steeds, verwijder de oliefaftapdop. Beperk de uitlaatgassen enigszins. Dit zal het probleem oplossen.

De druk op het oliereservoir wordt opgevoerd, waardoor de olie eruit geperst wordt en er meer verontreiniging meekomt.

Zodra de olie niet meer stroomt, zet u de pomp uit.

Herhaal deze procedure indien nodig totdat de verontreiniging is verwijderd.

Plaats de aftapdop terug en vul het reservoir bij tot het juiste niveau.

Verse pompolie.

IV. Handleiding voor probleemoplossing

Uw pomp is ontworpen voor betrouwbaar gebruik en een lange levensduur. Mocht er toch iets misgaan, neem dan contact met ons op.

Fout, de volgende handleiding helpt u de pomp zo snel mogelijk weer in gebruik te nemen.

zo veel mogelijk.

Als demontage van de pomp nodig is, raadpleeg dan uw garantie.

De garantie kan komen te vervallen bij misbruik of manipulatie door de klant, waardoor de pomp beschadigd raakt.

onbruikbaar.

1. Startprobleem

Controleer de netspanning. De pomp moet starten bij een netspanning van ±10% (onder belasting).

bij 0°C. Bij extreme temperaturen kan het voorkomen dat de start- en loopwikkeling omschakelen.

2. Olielekkage

(1) Zorg ervoor dat de olie geen restophoping is van een gemorste vloeistof, enz.

(2) Indien er lekkage optreedt, kan het nodig zijn de pakking van de modulekap of de asafdichting te vervangen.

Als er lekkage is bij de aftapplug, moet u de plug mogelijk opnieuw afdichten.

met behulp van een commercieel verkrijgbaar pijpschroefdraadafdichtmiddel.

3. Het niet goed kunnen zuigen

(1) Zorg ervoor dat de vacuümmeter en alle aansluitingen in goede staat verkeren en niet lekken.

Gratis. U kunt lekkage bevestigen door het vacuüm te meten met een thermistor.

tijdens het aanbrengen van vacuümpompolie op aansluitingen of vermoedelijke lekpunten. Het vacuüm

De situatie zal tijdelijk verbeteren terwijl de olie het lek dicht.

(2) Zorg ervoor dat de pompolie schoon is. Een sterk vervuilde pomp kan meerdere reinigingen vereisen.

algemene oliespoelingen.

(3) Zorg ervoor dat het oliepeil correct is. Voor een optimale werking van de pomp moet de olie

Het oliepeil moet gelijk zijn met de OLIEPEIL-lijn op het kijkglas wanneer de pomp draait.

Niet te vol vullen - door de bedrijfstemperatuur zet de olie uit, waardoor het er te heet uit zal zien.

een hoger niveau dan wanneer de pomp niet draait. Om het oliepeil te controleren, start u de pomp.

Pomp met de inlaat afgedicht. Controleer het oliepeil in het kijkglas. Vul indien nodig olie bij.

V. Technische parameter

Single Stage Vacuum Pump						
Model		VP125	VP135	VP135(B型)	VP145	VP150
Spanning		110~120V/60Hz	110~120V/60Hz	110~120V/60Hz	110~120V/60Hz	110~120V/60Hz
Vrije lucht	CFM	3.5	4	4	4.5	5
Vergistasnry	L/min	100	114	114	128	142
Uitlaten	mm	5	5	5	5	5
Leng	mter	0.05	0.05	0.05	0.05	0.05
Motor		1/4	1/3	1/3	1/3	1/2
Inlaatfitting		1/4"1/4E	1/4"SAE	1/4"SAE	1/4"1/4E	1/4"SAE
Olie-capaciteit (ml)		330	330	330	330	330
Afmetingen (mm)		270x135x225	270x135x225	270x135x225	270x135x225	280x135x235
Netto-gewicht (kg)		5.1	5.2	5.2	5.5	6

Dual Stage Vacuum Pump			
Model		VP245	VP280
Spanning		110~120V/60Hz	110~120V/50Hz
Vrije lucht	CFM	6	9
Vergistasnry	L/min	170	283
Uitlaten	mm	2x18'1	2x18'1
Leng	mter	0.002	0.002
Motor		1/2	1
Inlaatfitting		1/4"SAE & 1/2"Acme	1/4"SAE & 1/2"Acme + 3/8"SAE
Olie-capaciteit (ml)		330	600
Afmetingen (mm)		285x235x240	380x140x260
Netto-gewicht (kg)		7.8	15.7

VI. Explosietekening

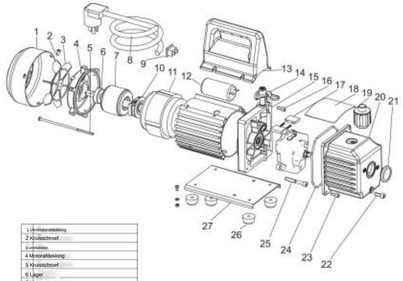

1 Ventilatorafdekking	
2 Koelluchtschoef	
3 Rotorlas	
4 Motorafdekking	
5 Koelluchtschoef	
6 Lager	
7 Motorrotor	
8 Statorspoelen	
9 Aan/uit-schakelaar	
10 Centrifugaalschakelaar	
11 Kondensator	
12 Condensator	
13 Handvat	
14 Inlaatfitting	
15 Schroeven	
16 Schroef	
17 Rubberen voet	

18 Cap board	
19 Uitlaatfitting	
20 Gegoten aluminium behuizing	
21 Kijkglas	
22 Oliedopdop	
23 Schroef	
24 Zegel	
25 Schermen	
26 Rubberen voet	
27 Basis	

Waarschuwing: Om het risico op letsel te verminderen, dient de gebruiker de gebruiksaanwijzing zorgvuldig te lezen.
Het product voldoet aan de relevante normen en voorschriften.
De installatie van dit apparaat moet voldoen aan alle geldende voorschriften.
Het apparaat mag alleen in goed geventileerde ruimtes worden gebruikt. Lees de gebruikershandleiding voordat u dit apparaat installeert en gebruikt.
Dit apparaat is niet bedoeld voor gebruik door personen (inclusief kinderen) met beperkte fysieke, zintuiglijke of mentale vermogens, of die onvoldoende ervaring en kennis hebben, tenzij zij onder toezicht staan of instructies hebben gekregen over het gebruik van het apparaat van een persoon die verantwoordelijk is voor hun veiligheid.
Kinderen mogen niet met het apparaat spelen.
Gebruik het product volgens het beoogde doel; wij waarschuwen voor mogelijk letsel door verkeerd gebruik.
Schakel het apparaat uit en haal de stekker uit het stopcontact voordat u accessoires verwisselt of onderdelen benadert die tijdens gebruik bewegen.
Koppel het apparaat altijd los van de stroomvoorziening als u het onbeheerd achterlaat en voordat u het monteert, demonteert of schoonmaakt.
WAARSCHUWING: Gebruik uitsluitend de voedingsadapter die bij dit apparaat is meegeleverd.
•De aangegeven bevestigingsmethode is niet afhankelijk van het gebruik van lijm, aangezien
Ze worden niet beschouwd als een betrouwbaar bevestigingsmiddel.
Lees en begrijp deze handleiding vóór gebruik.
Uitsluitend te gebruiken voor het evacueren en vacuümpompen van koelsystemen.
Adem de koelmiddelgassen, olienevel of schadelijke dampen niet in en stel uzelf er niet aan bloot. Gebruik Gebruik alleen de aanbevolen olie voor de vacuümpomp. Niet gebruiken zonder olie of met Onvoldoende olie. Bewaar de pomp in een goed geventileerde ruimte.
Raak tijdens of na gebruik geen hete oppervlakken aan om brandwonden te voorkomen.
Schakel vóór onderhoud, olieverversing of het loskoppelen van de motor de stroom uit en ontkoppel de motor. druk volledig.
Overschrijd de nominale spanning of frequentie niet.
Laat de pomp niet continu draaien na het overschrijden van de nominale inschakelduur.
Controleer voor elk gebruik het oliepeil en de kleur van de olie.
Houd brandbare materialen, vonken en open vuur uit de buurt van de pomp.
Niet gebruiken in een explosieve, ontvlambare of corrosieve omgeving.
Houd handen, haar en kleding uit de buurt van draaiende onderdelen en de ventilator.
Stop de pomp onmiddellijk als er abnormaal lawaai, trillingen, oververhitting of olielekkage optreedt.
Er treedt lekkage op.
Demonteer of repareer de pomp niet, tenzij u gekwalificeerd personeel bent.

VEVOR

Upgrade · The Home Creator Way

VAKUUMPUMP

Modell: VP125, VP135, VP145, VP150, VP245, VP280

VEVOR | Upgrade The Home Creator Way

Modell: VP125, VP135, VP145, VP150, VP245, VP280

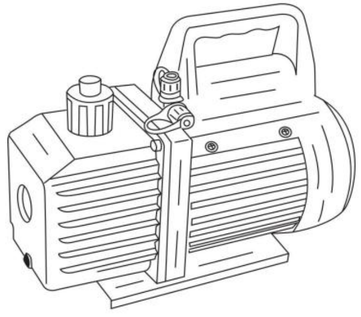

(Bilden är endast för referens, vänligen hänvisa till det faktiska objektet)

Detta är originalinstruktionerna, vänligen läs alla instruktioner noggrant innan du använder produkten. VEVOR förbehåller sig en tydlig tolkning av vår användarmanual. Produktens utseende ska vara beroende av den produkt du mottagit. Vi ber om ursäkt för att vi inte kommer att informera dig igen om det finns några teknik- eller programuppdateringar för vår produkt.

I. Pumpkomponenter

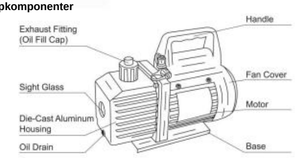

II. Bruksanvisning

1. Innan du använder din vakuumpump

I samtliga fall är motorer konstruerade för driftsspänningar plus eller minus 10 % av normal effekt. Enkelspänningsmotorer levereras fullt anslutna och driftklara.

(1) Kontrollera att spänningen och frekvensen vid uttaget överensstämmer med specifikationerna på pumpmotorns dekal. Kontrollera att PÅ-AV-brytaren är i AV-läge.

innan du ansluter pumpen till ett uttag. Ta bort och kassera avgaslocket från

änden av pumpens handtag.

(2) Pumpen levereras utan olja i behållaren. Fyll den innan pumpen startas med olja. Ta bort avgasrörets lock och fyll på olja tills oljan precis syns i botten av synglaset. Pumpens ungefärliga oljekapacitet är 180–800 ml (referens de tekniska uppgifterna).

(3) Sätt tillbaka avgaskopplingens lock och ta bort locket från en av inloppsportarna. Vrid motorströmbrytaren till ON. När pumpen går smidigt, sätt tillbaka locket på inloppsporten. Detta kan ta från två till 30 sekunder beroende på omgivningstemperaturen. Kontrollera att oljan är korrekt i synglaset efter att pumpen har gått i ungefär en minut. Nivån ska vara i jämnhöjd med oljenivålinjen i synglaset. Fyll på olja vid behov.

Obs: När pumpen är igång ska oljenivån vara i jämnhöjd med linjen på synglas. Underfyllning resulterar i dålig vakuumprestanda. Överfyllning kan orsaka resultera i att olja blåser ut från avgasröret.

2. För att stänga av pumpen efter användning

För att förlänga pumpens livslängd och underlätta start. Följ dessa procedurer. för avstängning.

(1) Stäng ventilen på grenröret mellan pumpen och systemet.

(2) Ta bort slangen från pumpens inlopp.

(3) Förslut inloppsporten för att förhindra att kontaminering eller lösa partiklar kommer in i beundrar hamnen.

III. För att underhålla din högvakuumpump

1. Vakuumpumpolja:

Oljans skick och typ i högvakuumpumpar är extremt viktigt för att bestämma det slutgiltiga uppnåeliga vakuumet. Vi rekommenderar användning av Högvakuumpumpolja. Denna olja har specialblandats för att bibehålla maximal minimeringsviskositet vid normala driftstemperaturer och för att förbättra starter i kallt väder.

2. Oljebytesprocedur

(1) Se till att pumpen är uppvärmd.

(2) Ta bort OLJETÖPPNINGSlocket. Töm ut förorenad olja i en lämplig behållare. behållaren och kassera den på rätt sätt. Olja kan tryckas ut ur pumpen genom att öppna inloppet och delvis blockera avgasröret med en trasa medan pumpen är igång. Kör inte pumpen i mer än 20 sekunder med hjälp av den här metoden.

(3) När oljeflödet har upphört, luta pumpen framåt för att tömma ut resterande olja.

(4) Sätt tillbaka OLJETÖPPNINGSKÅPET. Ta bort avgasröret och fyll på behållaren. Fyll på med ny vakuumpumpolja tills oljan precis syns längst ner på siktet glas. Pumpens ungefärliga oljekapacitet är 180-800 ml (se den tekniska informationen). data).

(5) Se till att inloppsportarna är täckta och slå sedan på pumpen. Låt den gå i en minut och kontrollera sedan oljenivåutrymmet. Om oljan är under nivåglaset OLJA NIVÅlinjen tillsätt olja långsamt (med pumpen igång) tills oljan når OLJENIVÅ-linjen. NIVÅ-linjen. Sätt tillbaka avgaskopplingen och se till att inloppet är täckt och att avtappningslocket är tätt.

(6)a) Om oljan är kraftigt förorenad med slam som bildas när vatten är all-samlas i oljan, kan du behöva ta bort oljebehållarens lock och torka av ut det.

b) En annan metod för att hantera kraftigt förorenad olja är att tvinga ut oljan pumpens behållare. För att göra detta, låt pumpen gå tills den har värmts upp. Medan pumpen fortfarande går, ta bort oljeavtappningslocket. Strö över avgasröret något. Detta kommer att backa-tryck på oljebehållaren och tvinga ut oljan, vilket medför mer föroreningar. När oljan slutar rinna, stäng av pumpen.

Upprepa denna procedur vid behov tills föroreningen är borta.

Sätt tillbaka OLJETÖPPNINGSlocket och fyll på behållaren till rätt nivå med ny pumpolja.

IV. Felsökningsguide

Din pump har varit avsedd för pålitlig användning och lång livslängd. Om något skulle gå sönder fel, hjälper följande guide dig att få pumpen i drift igen så snabbt som möjligt som möjligt.

Om demontering av pumpen krävs, vänligen kontrollera din garanti. Garantin kan ogiltigförklaras genom felaktig användning eller manipulering av kunden, vilket resulterar i att pumpen obrukbar.

1. Misslyckades med att starta

Kontrollera nätspänningen. Pumpen behöver starta vid ±10 % nätspänning (belastad). vid 0°C. I extrema fall kan växling mellan start- och körlindningarna ske.

2. Oljeläckage

(1) Se till att oljan inte är en restansamling från spill etc.

(2) Om det finns läckage kan modulkåpans packning eller axeltätning behöva bytas ut. Om det finns läckage i området kring oljeavtappningspluggen kan du behöva täta pluggen igen. med hjälp av en kommersiell rörgängtätningsmedel.

3. Underlåtenhet att dra en ordentlig dammsugare

(1) Se till att vakuummätaren och alla anslutningar är i gott skick och läcker. fritt. Du kan bekräfta läckage genom att övervaka vakuumet med en termistormätare vid applicering av vakuumpumpolja vid anslutningar eller misstänkta läckor. Vakuumet

kommer att förbättras kort medan oljan tätar läckan.

(2) Se till att pumpoljan är ren. En kraftigt förorenad pump kan kräva seriösa reparationer. flera oljespolningar.

(3) Se till att oljenivån är korrekt. För maximal pumpdrift är oljenivån måste vara i jämnhöjd med OLJENIVÅ-linjen på siktglaset när pumpen är igång. Gör inte överfyll inte – driftstemperaturer kommer att få oljan att expandera, så den kommer att synas vid en högre nivå än när pumpen inte är igång. För att kontrollera oljenivån, starta pump med inloppet stängt. Kontrollera oljenivån i synglaset. Fyll på olja vid behov.

V. Teknisk parameter

Single Stage Vacuum Pump						
Modell		VP125	VP135	VP145(B2Q)	VP145	VP150
Spänning		110~120V/60Hz	110~120V/60Hz	110~120V/60Hz	110~120V/60Hz	110~120V/60Hz
Fri luft	CFM	3.5	4	4	4.5	5
Flödyttring	l/min	100	114	114	128	142
Svalg	Vid	5	5	5	5	5
Tömma	mbar	0.05	0.05	0.05	0.05	0.05
Motor		1/4	1/3	1/3	1/3	1/2
Inloppsanslutning		1/4"SAE	1/4"SAE	1/4"SAE	1/4"SAE	1/4"SAE
Oljekapacitet (ml)		330	330	330	330	330
Mått (mm)		270x135x225	270x135x225	270x135x225	270x135x225	280x135x235
Nettovikt (kg)		5.1	5.2	5.2	5.5	6

Dual Stage Vacuum Pump			
Modell		VP245	VP280
Spänning		110~120V/60Hz	110~120V/60Hz
Fri luft	CFM	6	9
Flödyttring	l/min	170	283
Svalg	Vid	3x10-3	3x10-3
Tömma	mbar	0.002	0.002
Motor		1/2	1
Inloppsanslutning		1/4" SAE och 1/2" Acme	1/4" SAE och 1/2" Acme + 3/8"SAE
Oljekapacitet (ml)		330	600
Mått (mm)		285x135x240	380x140x260
Nettovikt (kg)		7.8	15.7

VI. Sprängskiss

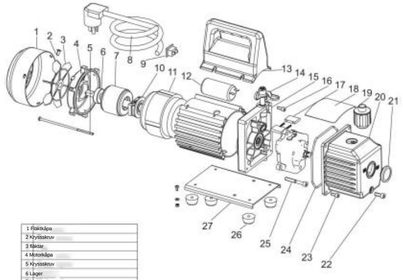

1 Fästklämma	18 Exploring
2 Kylsystem	19 Avgasrör
3 Ratt	20 Hölje i pressgjuten aluminium
4 Motorkåpa	21 Synglas
5 Kylsystem	22 Kondensatorpropp
6 Lager	23 Skruv
7 Motorstor	24 Sujal
8 Hjulnavbtor	25 Vikarmar
9 Strömbrytare	26 Gummifot
10 Centrifugalbrytare	27 Rot
11 Kondensorv	
12 Kondensator	
13 Handtag	
14 Inloppsanslutning	
15 Bock	
16 Skruv	
17 Roterande ving	

Varning – För att minska risken för skador måste användaren läsa instruktionsmanualen noggrant.
Produkten uppfyller relevanta standarder och föreskrifter.
Installationen av denna enhet måste uppfylla alla tillämpliga föreskrifter, och den bör endast användas i välventilerade utrymmen. Läs användarmanualen innan du installerar och använder denna utrustning.
Denna apparat är inte avsedd att användas av personer (inklusive barn) med nedsatt fysisk, sensorisk eller mental förmåga, eller bristande erfarenhet och kunskap, såvida de inte har övervakats eller fått instruktioner om användningen av apparaten av en person som ansvarar för deras säkerhet.
Barn får inte leka med apparaten.
Använd produkten enligt avsett ändamål. Varna för potentiella skador vid felaktig användning.
Stäng av apparaten och dra ur sladden innan du byter tillbehör eller närmar dig delar som rör sig under användning.
Koppla alltid bort apparaten från strömförsörjningen om den lämnas utan uppsikt och före montering, demontering eller rengöring
VARNING: Använd endast den försörjningsenhet som medföljer denna apparat.
+Den angivna fästmetoden ska inte vara beroende av användning av lim eftersom de anses inte vara ett pålitligt fixeringsmedel.
Läs och förstå denna manual före användning.
Använd endast för evakuering av kylsystem och vakuumpumpning.
Andas inte in eller utsätt inte för köldmediumgaser, oljedimma eller skadliga ångor.
endast rekommenderad vakuumpumpolja. Kör inte utan olja eller med otillräcklig olja. Förvara pumpen i ett välventilerat utrymme.
Rör inte heta ytor under eller efter användning för att undvika brännskador.
Före underhåll, oljebyte eller frånkoppling, stäng av strömmen och avlasta tryck helt.
Överskrid inte märkspänningen eller märkfrekvensen.
Kör inte pumpen kontinuerligt utöver den nominella arbetscykeln.
Kontrollera oljenivån och oljefärgen före varje användning.
Håll brandfarliga material, gnistor och öppen låga borta från pumpen.
Använd inte i explosiv, brandfarlig eller korrosiv miljö.
Håll händer, hår och kläder borta från roterande delar och fläkten.
Stoppa pumpen omedelbart om det uppstår onormala ljud, vibrationer, överhettning eller olja. läckage uppstår.
Demontera eller reparera inte pumpen om du inte är kvalificerad personal.