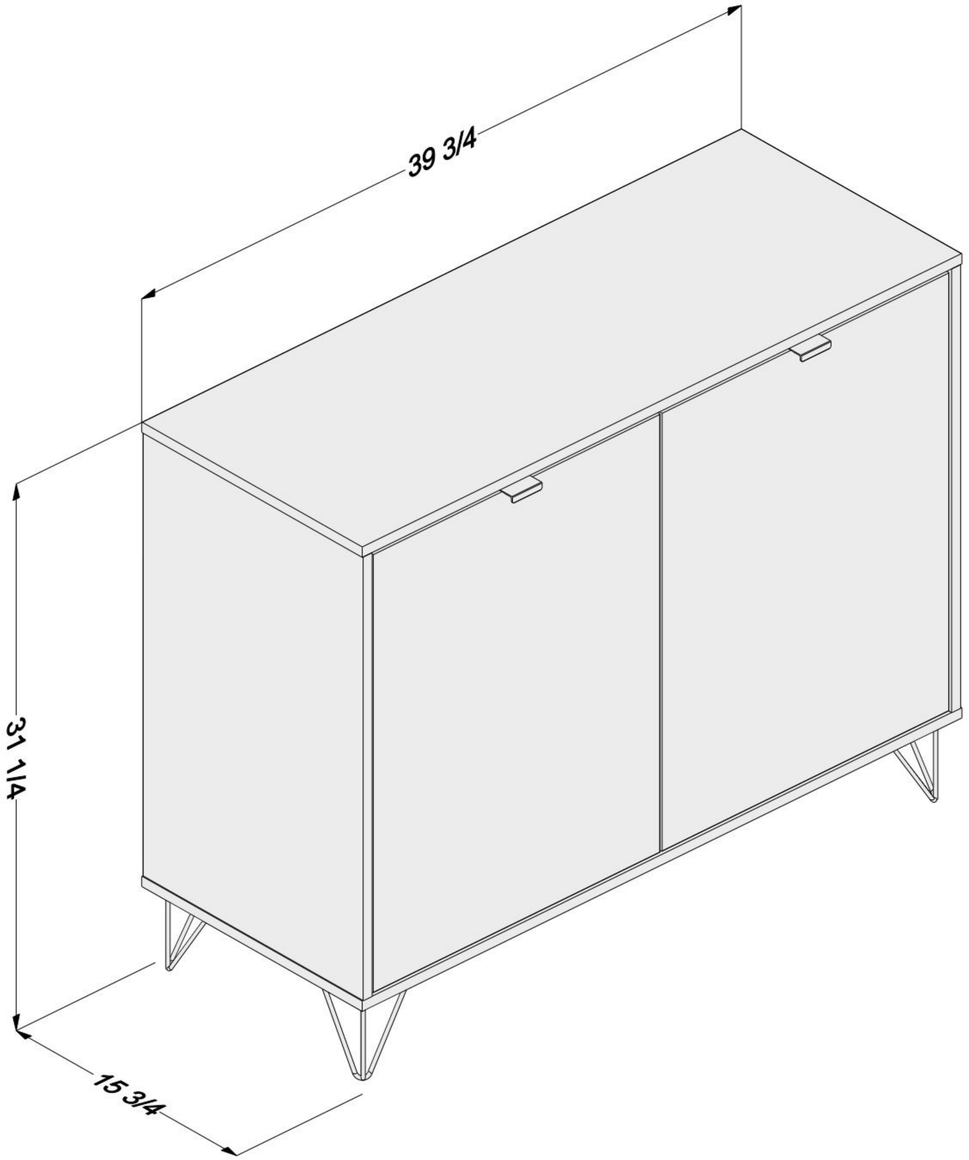

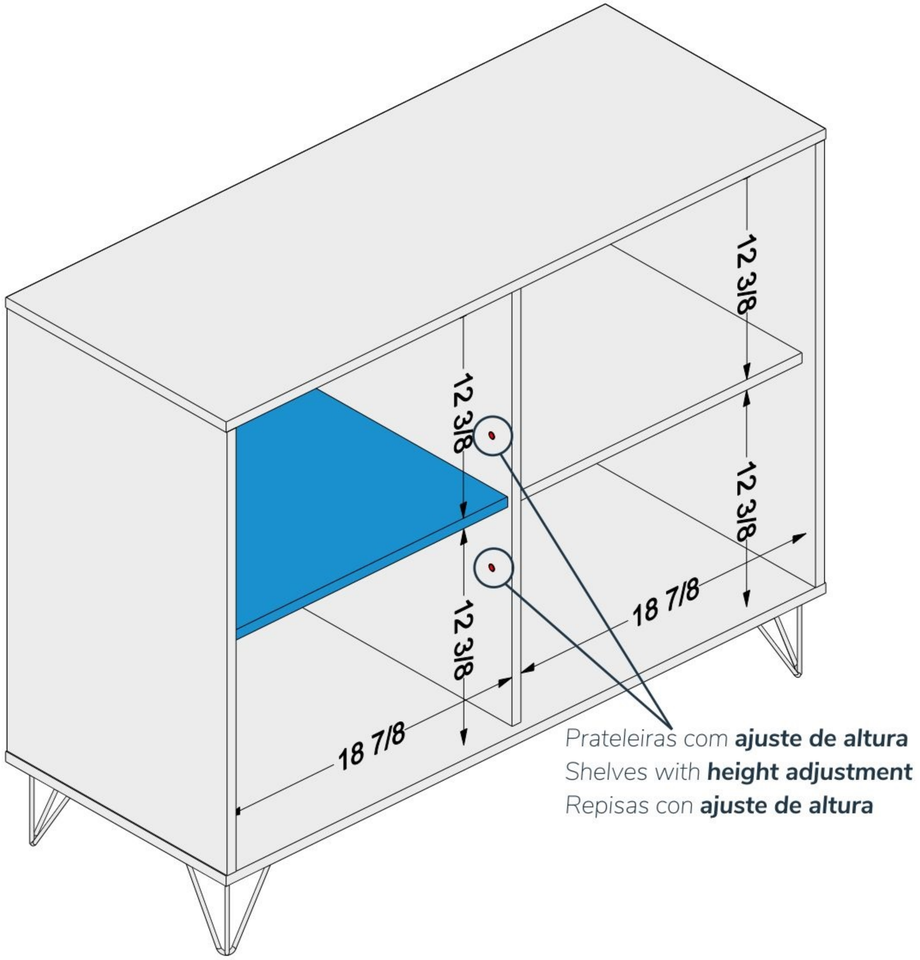

*Peças destacadas em **azul** são removíveis. / Items found in **blue** are removable. / Piezas destacadas en **azul** son extraíbles.*