Assembly | Asamblea | Assemblage

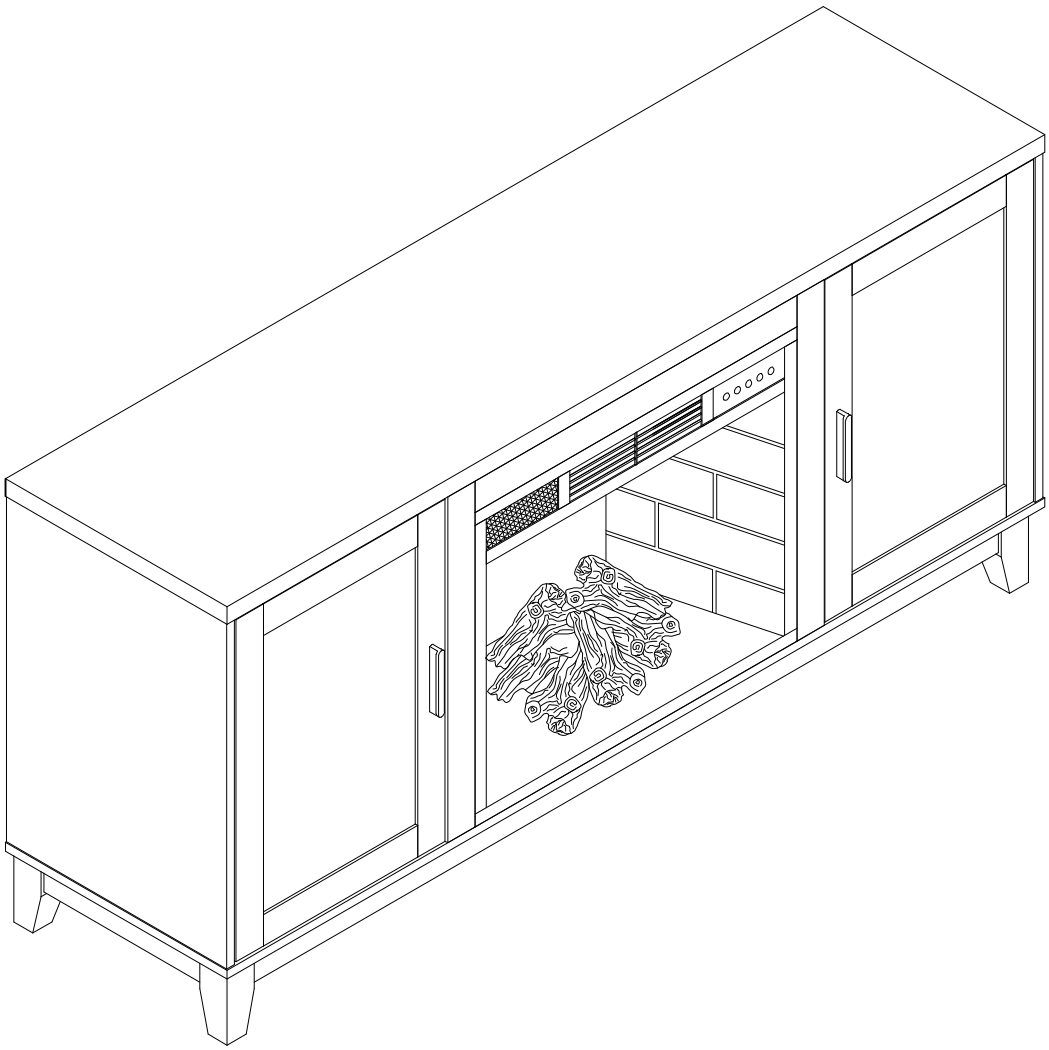

Gracias por tu compra!

Assembly | Asamblea | Assemblage

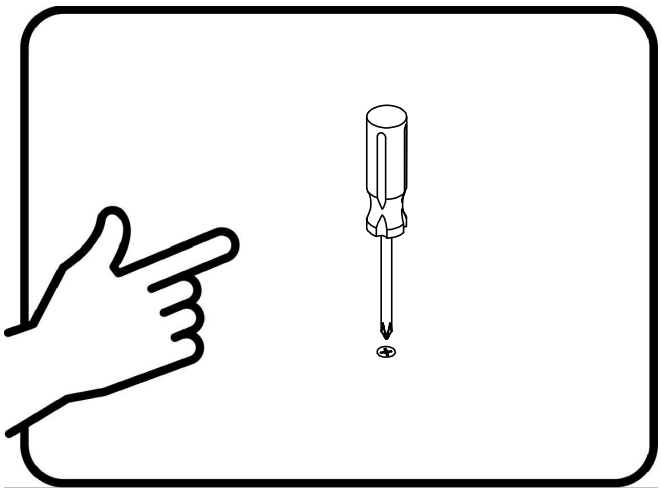

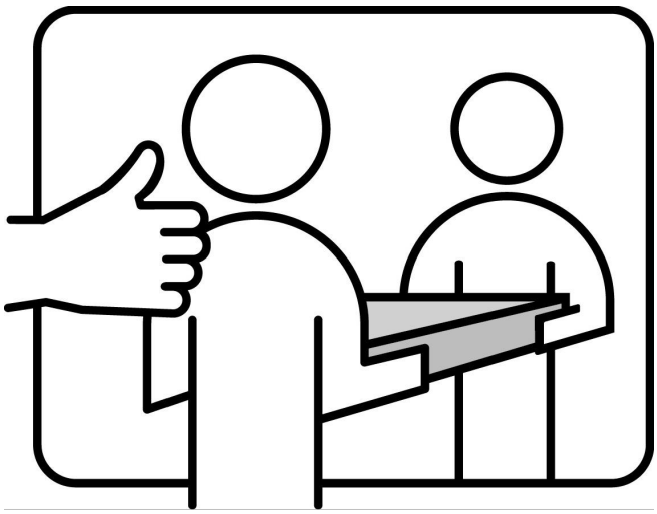

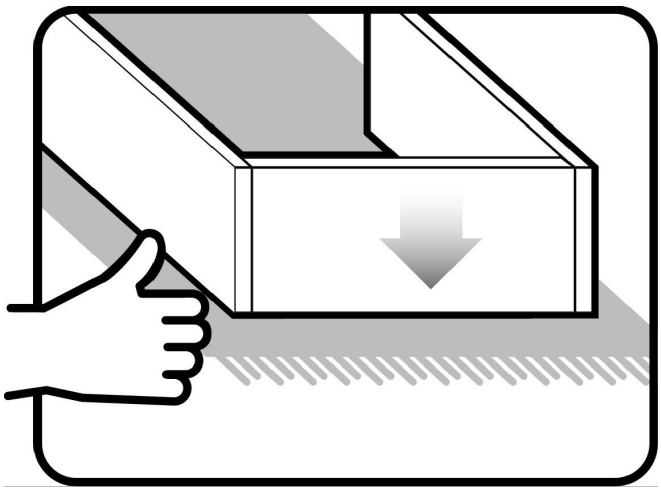

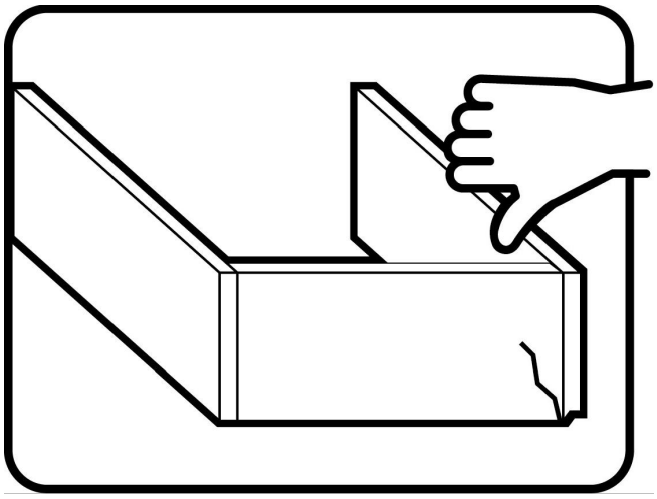

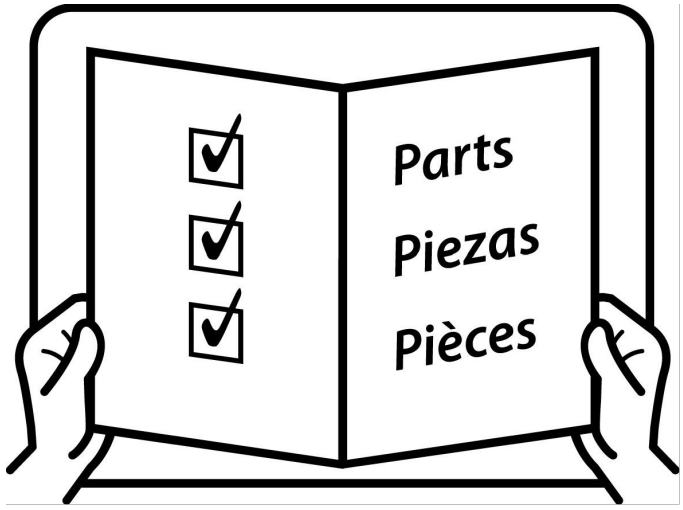



Assembly | Asamblea | Assemblage

Techniques | Técnicas | Techniques

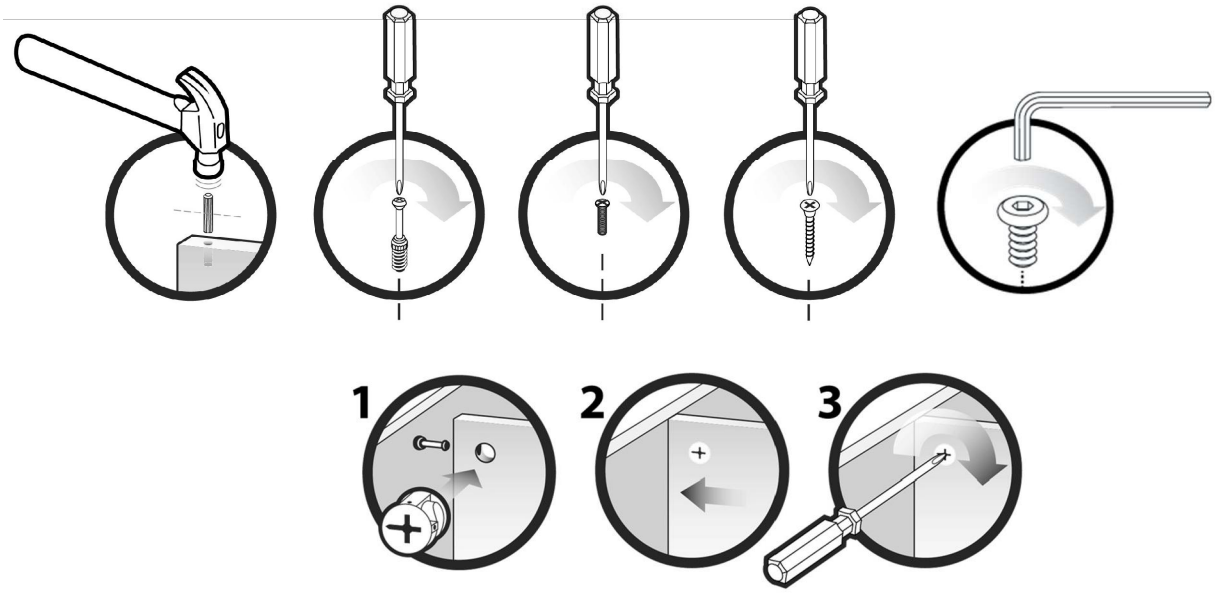

Care | Cuidado | Entretien

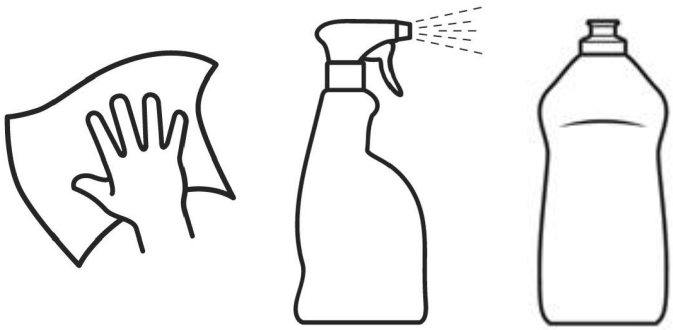

Safety | Seguridad | Sécurité



Note! | ¡Nota! | Remarque!



Assembly | Asamblea | Assemblage

① x1 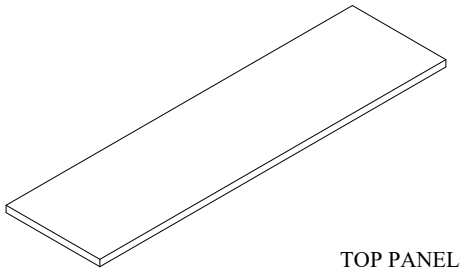 TOP PANEL PANEL SUPERIOR PANNEAU SUPÉRIEUR	② x1 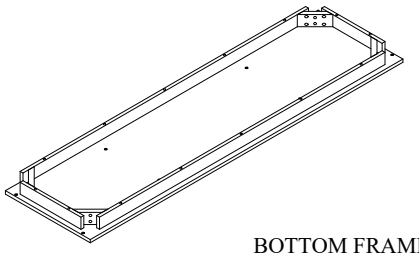 BOTTOM FRAME MARCO INFERIOR CADRE INFÉRIEUR	③ x1 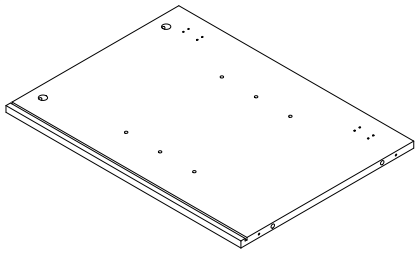 LEFT SIDE PANEL PANEL LATERAL IZQUIERDO PANNEAU LATÉRAL GAUCHE
④ x1 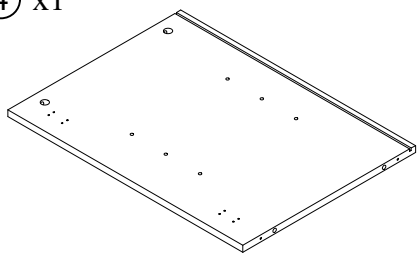 RIGHT SIDE PANEL PANEL LATERAL DERECHO PANNEAU LATÉRAL DROIT	⑤ x1 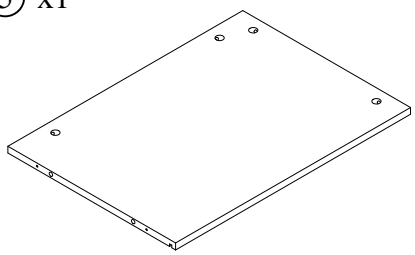 LEFT PARTITION PANEL PANEL DIVISOR IZQUIERDO PANNEAU DE SÉPARATION GAUCHE	⑥ x1 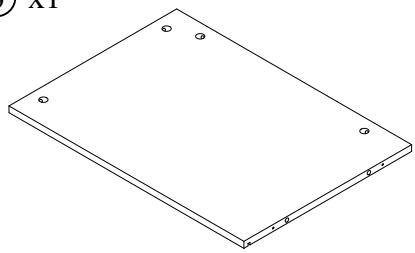 RIGHT PARTITION PANEL PANEL DIVISOR DERECHO PANNEAU DE SÉPARATION DROIT
⑦ x1 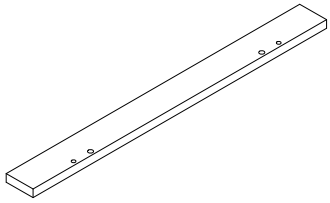 LEFT FRONT STILE MONTANTE FRONTAL IZQUIERDO MONTANT AVANT GAUCHE	⑧ x1 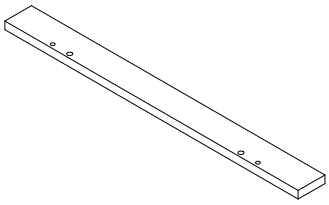 RIGHT FRONT STILE MONTANTE FRONTAL DERECHO MONTANT AVANT DROIT	⑨ x1 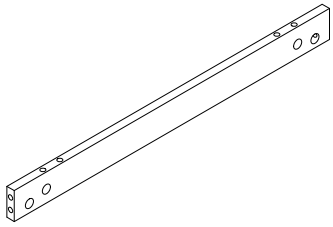 FRONT RAIL TRAVESAÑO FRONTAL TRAVERSE AVANT

Assembly | Asamblea | Assemblage

⑩ x2 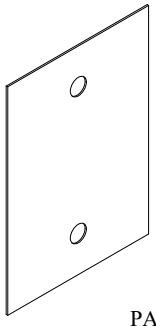 BACK PANEL PANEL TRASERO PANNEAU ARRIÈRE	⑪ x4 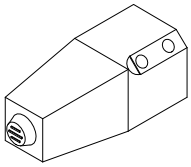 LEGS PATAS PIEDS	⑫ x2 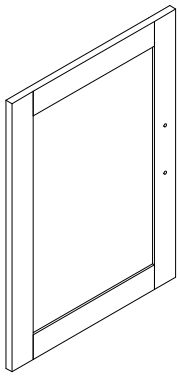 DOOR PUERTA PORTE
⑬ x2 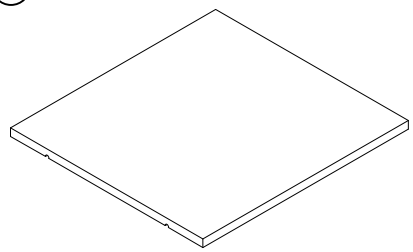 SHELF PANEL PANEL DE ESTANTE PANNEAU D'ÉTAGÈRE		

Assembly | Asamblea | Assemblage

Ⓐ x16 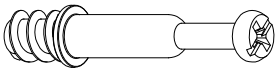 CAM BOLTS BOULONS DE CAME PERNOS DE LEVA	Ⓑ x16 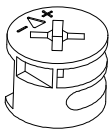 CAM LOCKS SERRURES À CAMES CERRADURAS DE LEVA	Ⓒ x24 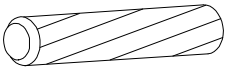 WOOD DOWEL CHEVILLE EN BOIS PASADOR DE MADERA	Ⓓ x8  Ø8x45mm HEX SCREW TORNILLO HEXAGONAL VIS HEXAGONALE
Ⓔ x4 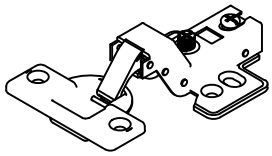 HINGE BISAGRA CHARNIÈRE	Ⓕ x24 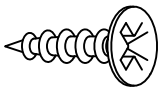 Ø7x12mm SCREWS VIS TORNILLOS	Ⓖ x8 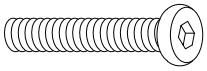 Ø6x50mm BOLTS BOULONS PERNOS	Ⓗ x8  Ø6xØ11mm SPRING WASHER RONDELLE À RESSORT ARANDELA DE RESORTE
Ⓘ x8 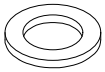 Ø6xØ16mm FLAT WASHER RONDELLE PLATE ARANDELA PLANA	Ⓙ x8 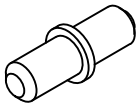 SHELF SUPPORT PIN PASADOR DE SOPORTE DE ESTANTE GOUJON DE SUPPORT D'ÉTAGÈRE	Ⓚ x2 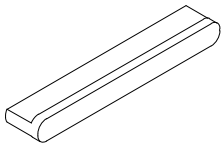 KNOB BOUTON PERILLA	Ⓛ x4 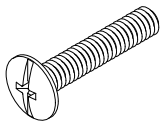 Ø8x19mm HANDLE BOLT TORNILLO DE MANIJA BOULON DE POIGNÉE
Ⓜ x8 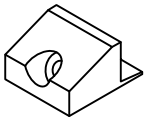 CORNER BLOCK BLOQUE DE ESQUINA BLOC D'ANGLE	Ⓝ x8 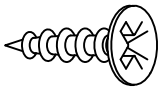 Ø6x19mm SCREWS VIS TORNILLOS	Ⓞ x4 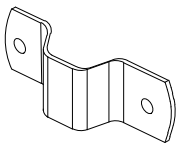 HOOK CROCHET GANCHO	Ⓟ x2 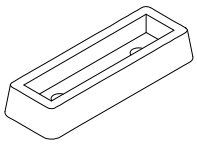 RUBBER DOOR STOPPER TOPE DE PUERTA DE GOMA BUTÉE DE PORTE EN CAOUTCHOUC

Assembly | Asamblea | Assemblage

Ⓠ x4 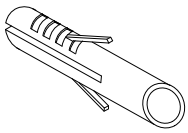 ANCHOR ANCRE ANCLA	Ⓡ x4 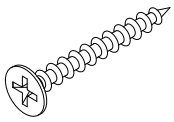 Ø8x38mm SCREWS VIS TORNILLOS	Ⓢ x2 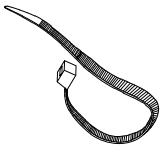 PLASTIC TIES ATTACHES EN PLASTIQUE LAZOS DE PLÁSTICO	Ⓣ x1 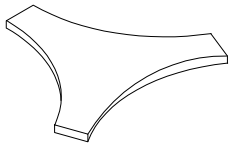 CAM TOOL OUTIL DE CAME HERRAMIENTA DE LEVA
Ⓤ x1  ALLEN WRENCH CLÉ ALLEN LLAVE ALLEN	Ⓥ x4 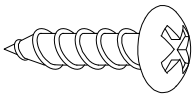 Ø7x15mm SCREWS VIS TORNILLOS	Ⓧ x2 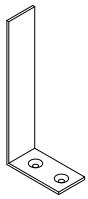 L BRACKET SOPORTE EN L ÉQUERRE EN L	Ⓨ x8 Black color 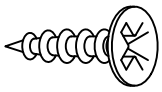 Ø7x12mm SCREWS VIS TORNILLOS

Assembly | Asamblea | Assemblage

STEP 1

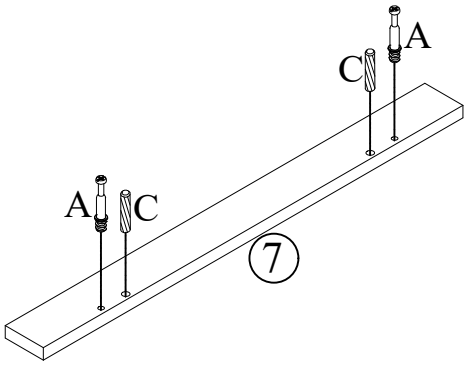

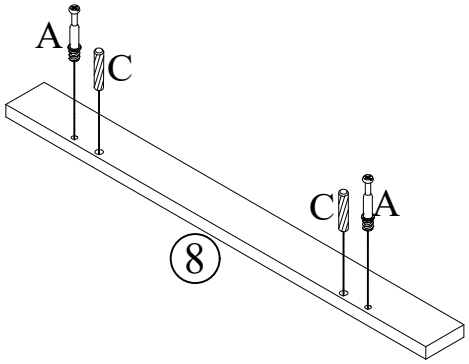

	A. x4PCS
	C. x4PCS

STEP 2

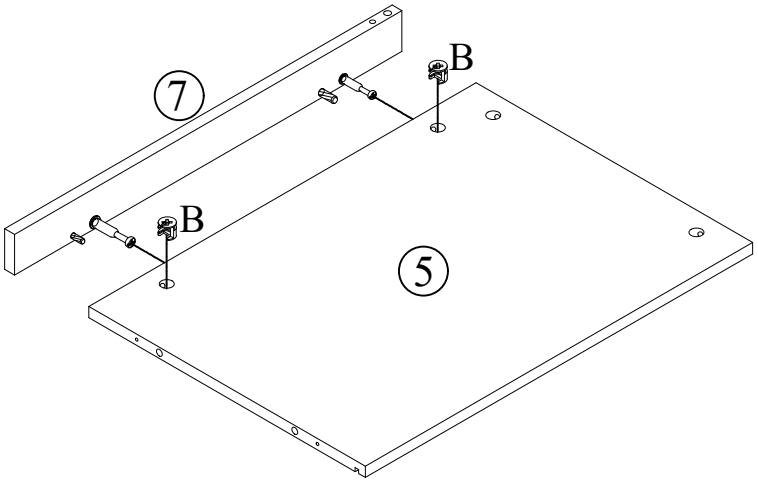

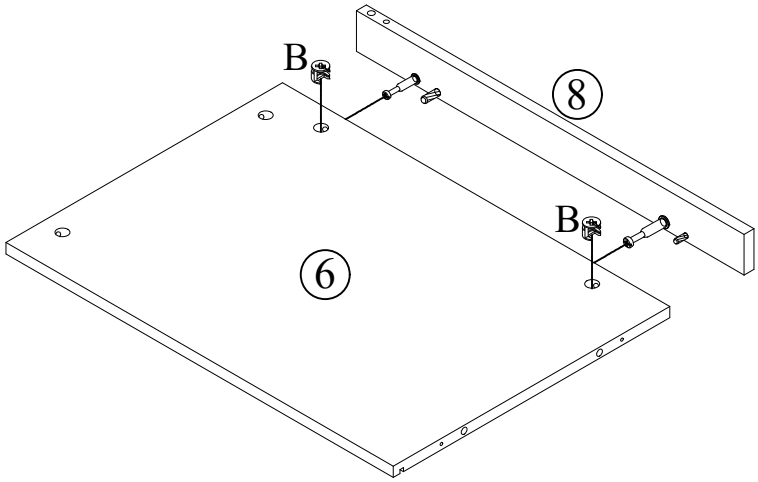

	B. x4PCS

Assembly | Asamblea | Assemblage

STEP 3

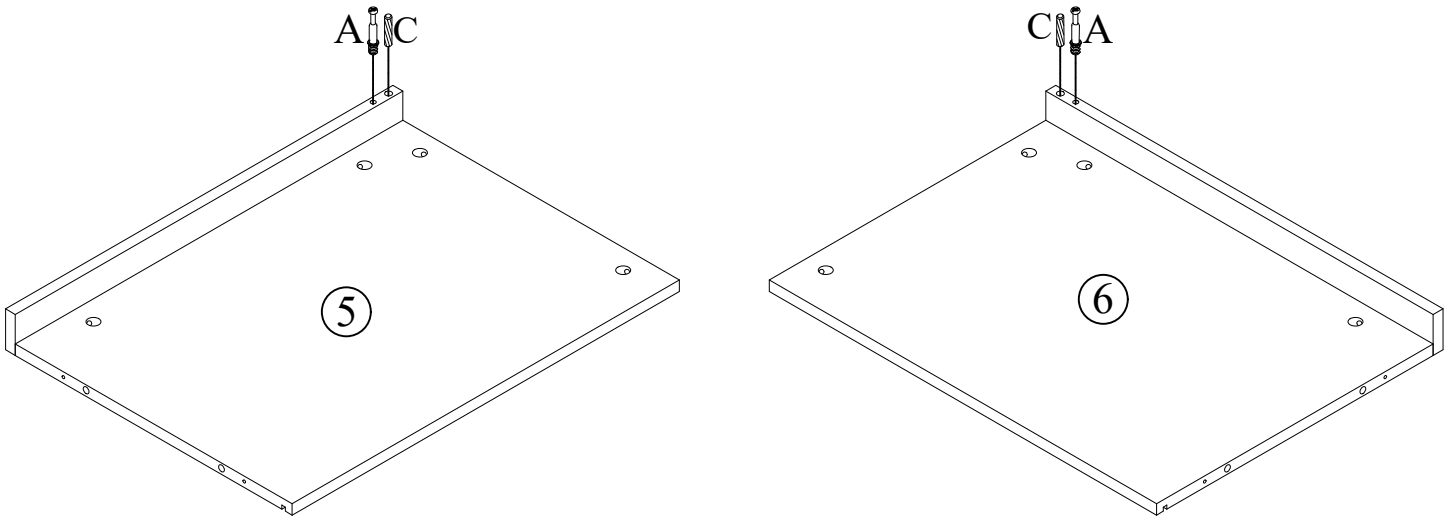

	A. x2PCS
	C. x2PCS

STEP 4

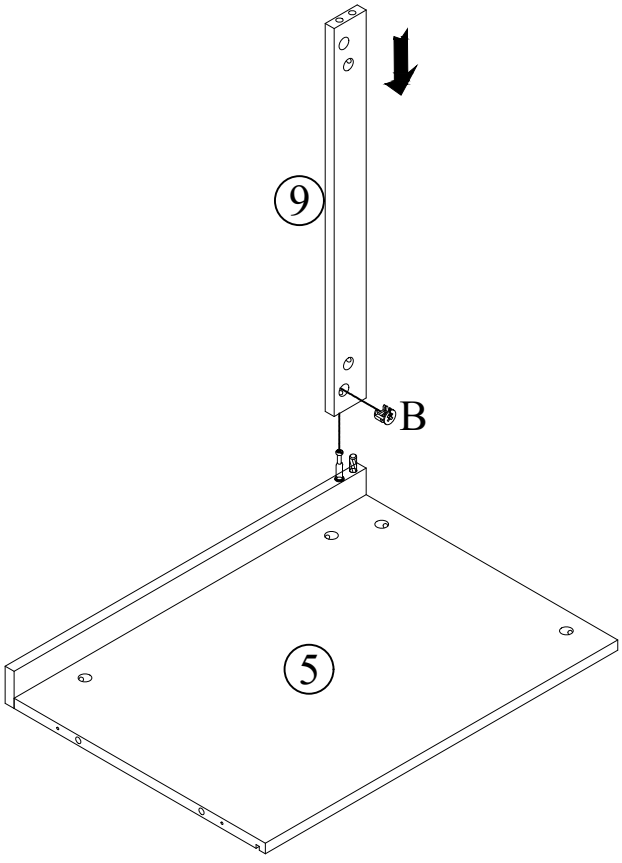

	B. x1PC

Assembly | Asamblea | Assemblage

STEP 5

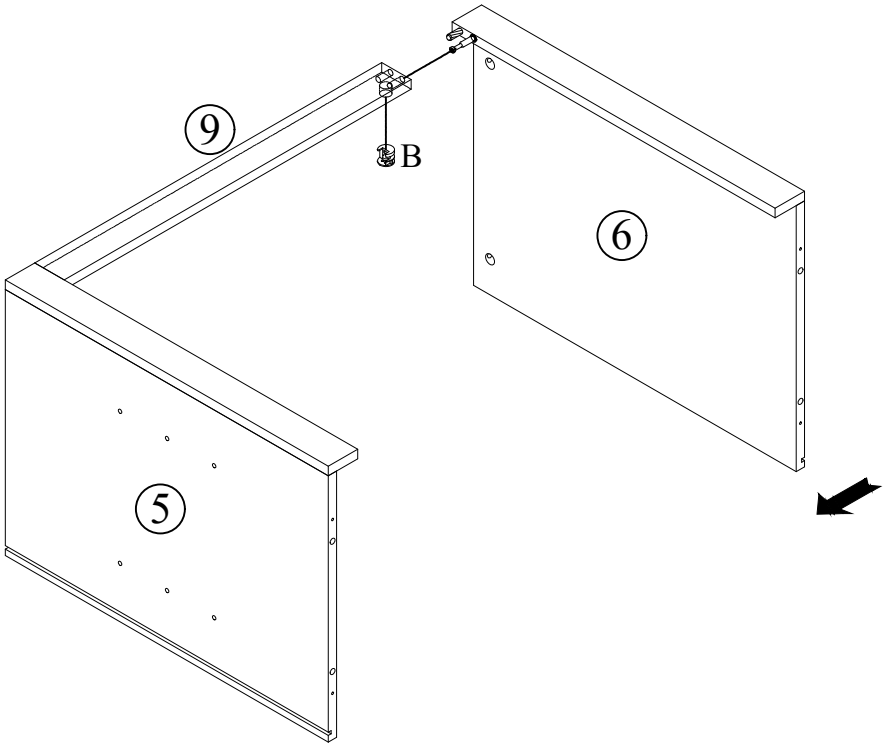

B. x1PC

STEP 6

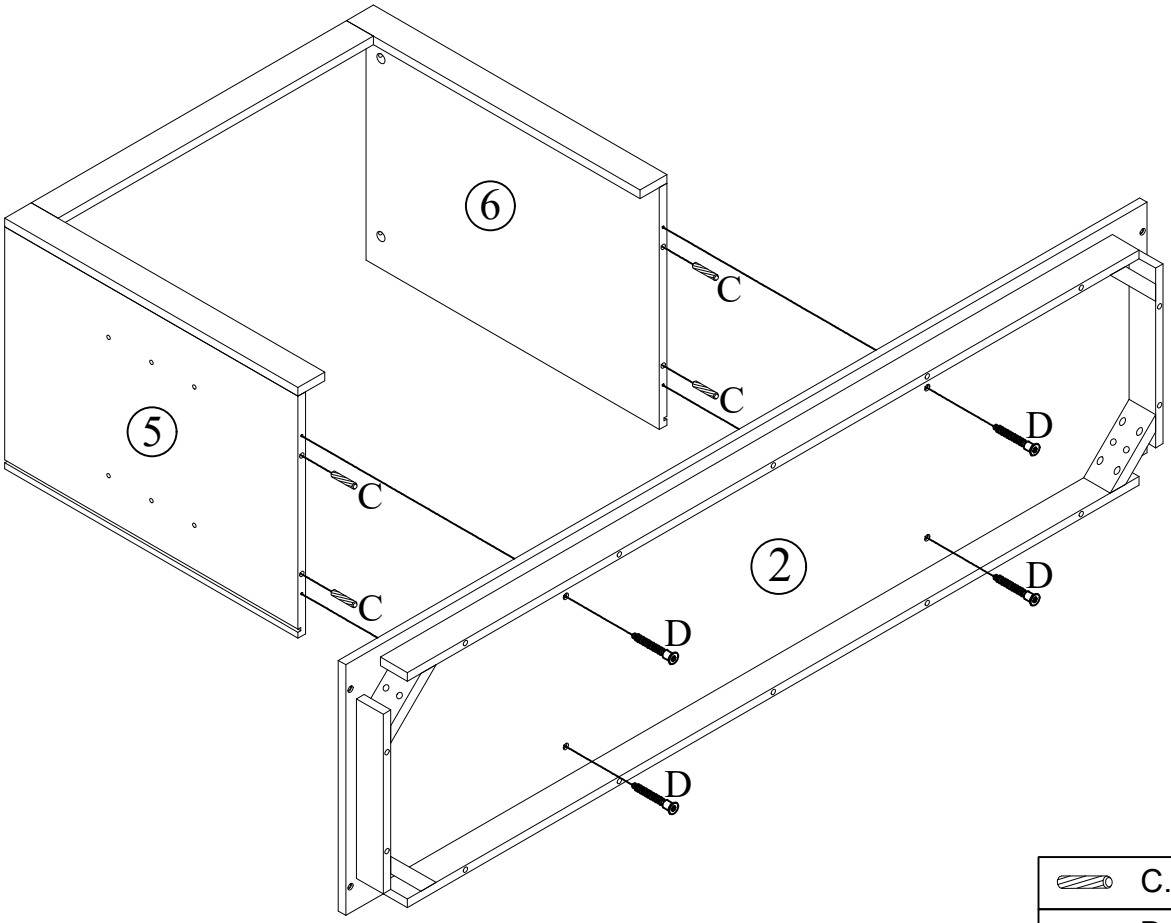

C. x4PCS

D. x4PCS

Assembly | Asamblea | Assemblage

STEP 7

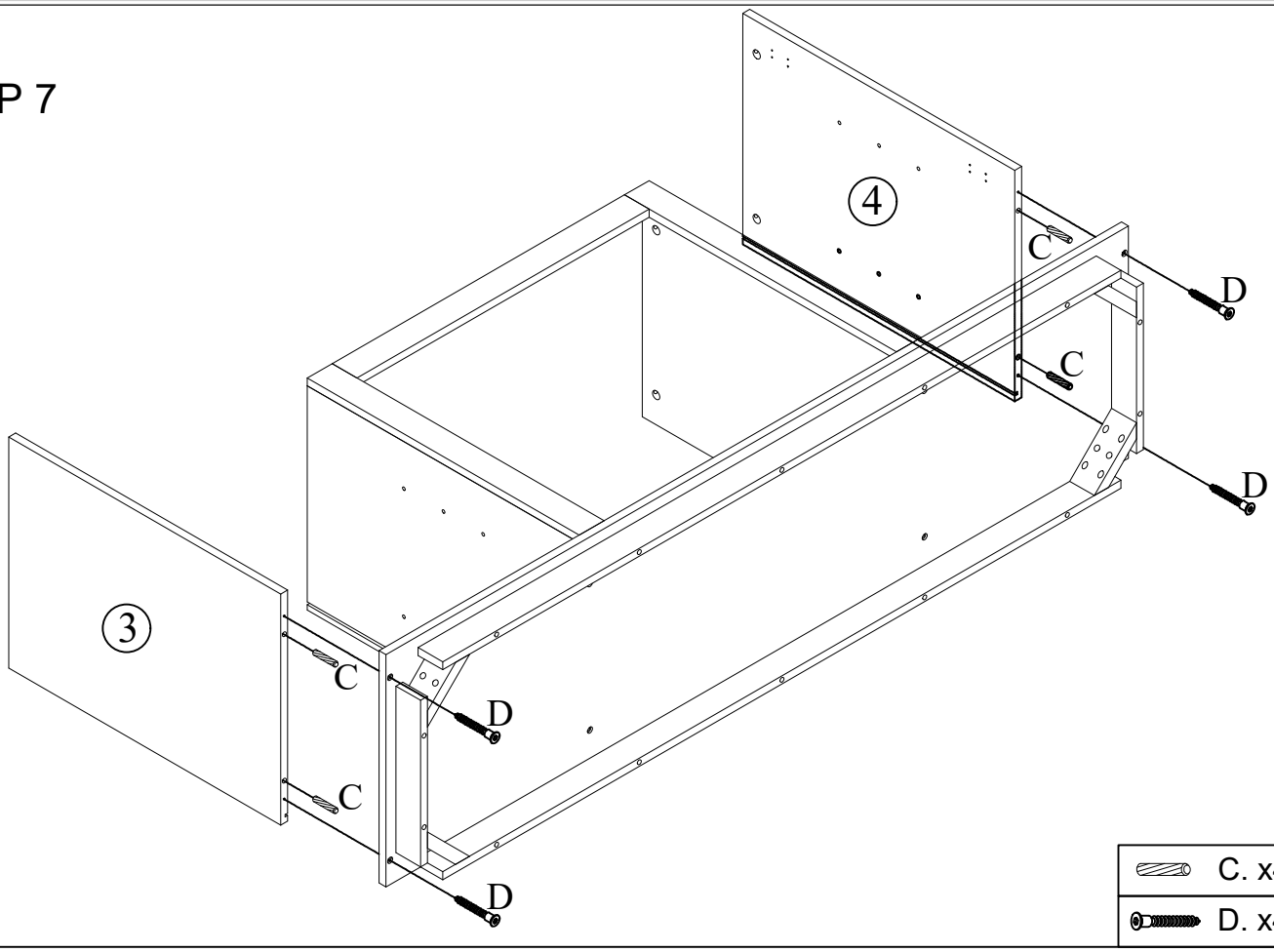

	C. x4PCS
	D. x4PCS

STEP 8

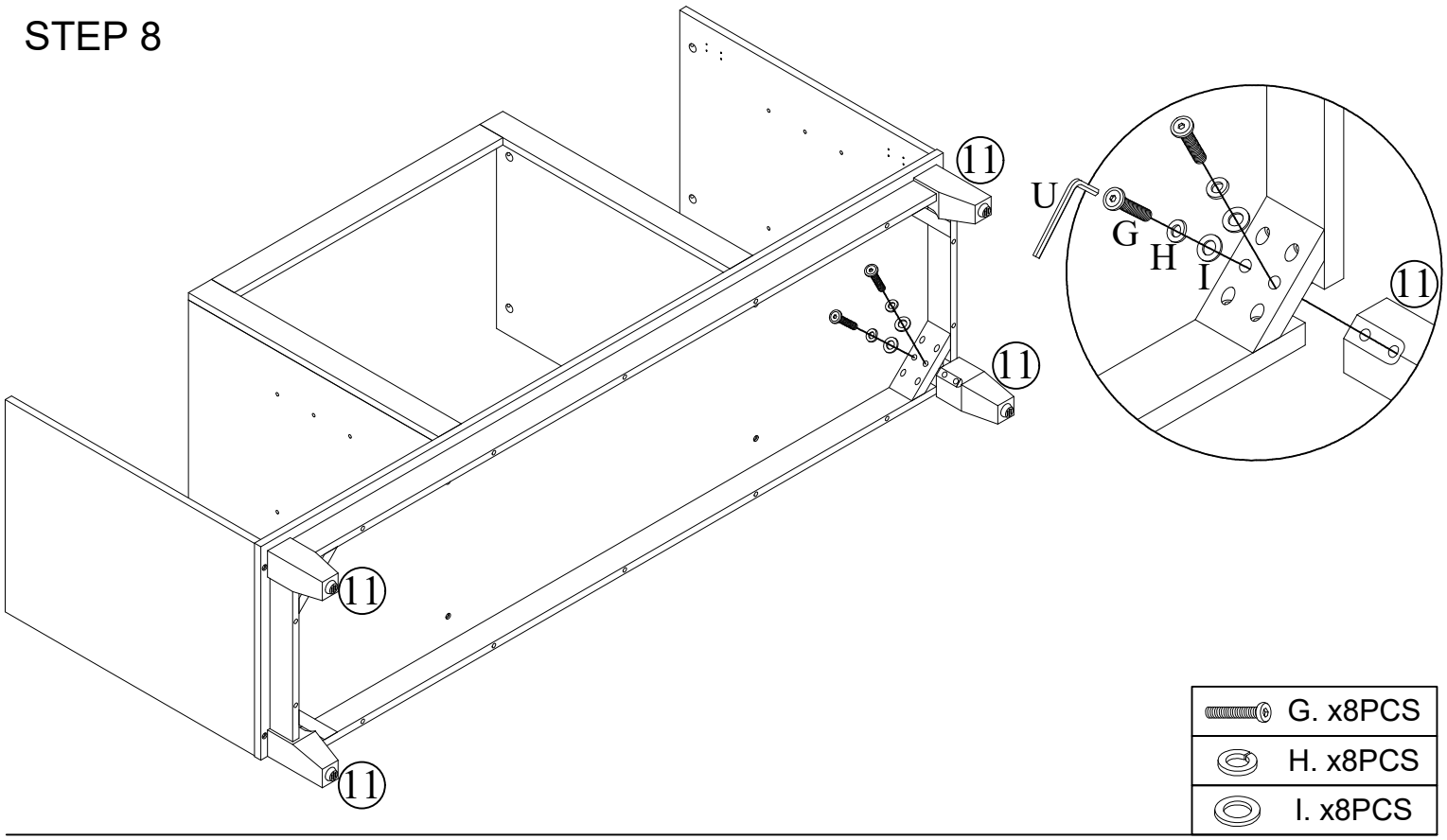

	G. x8PCS
	H. x8PCS
	I. x8PCS

Assembly | Asamblea | Assemblage

STEP 9

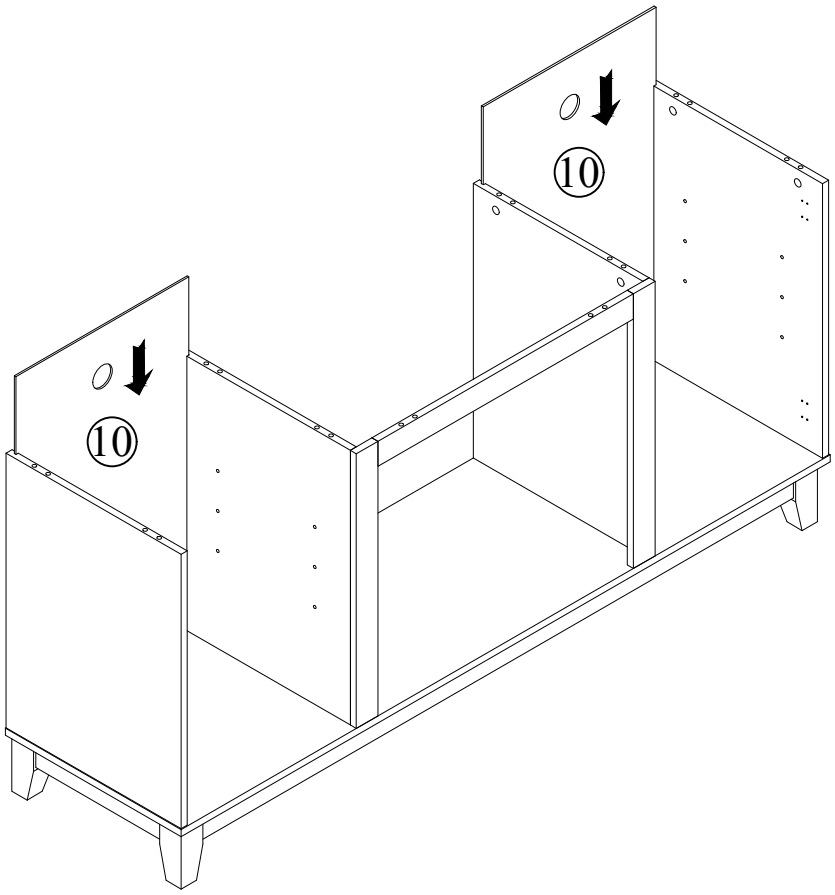

STEP 10

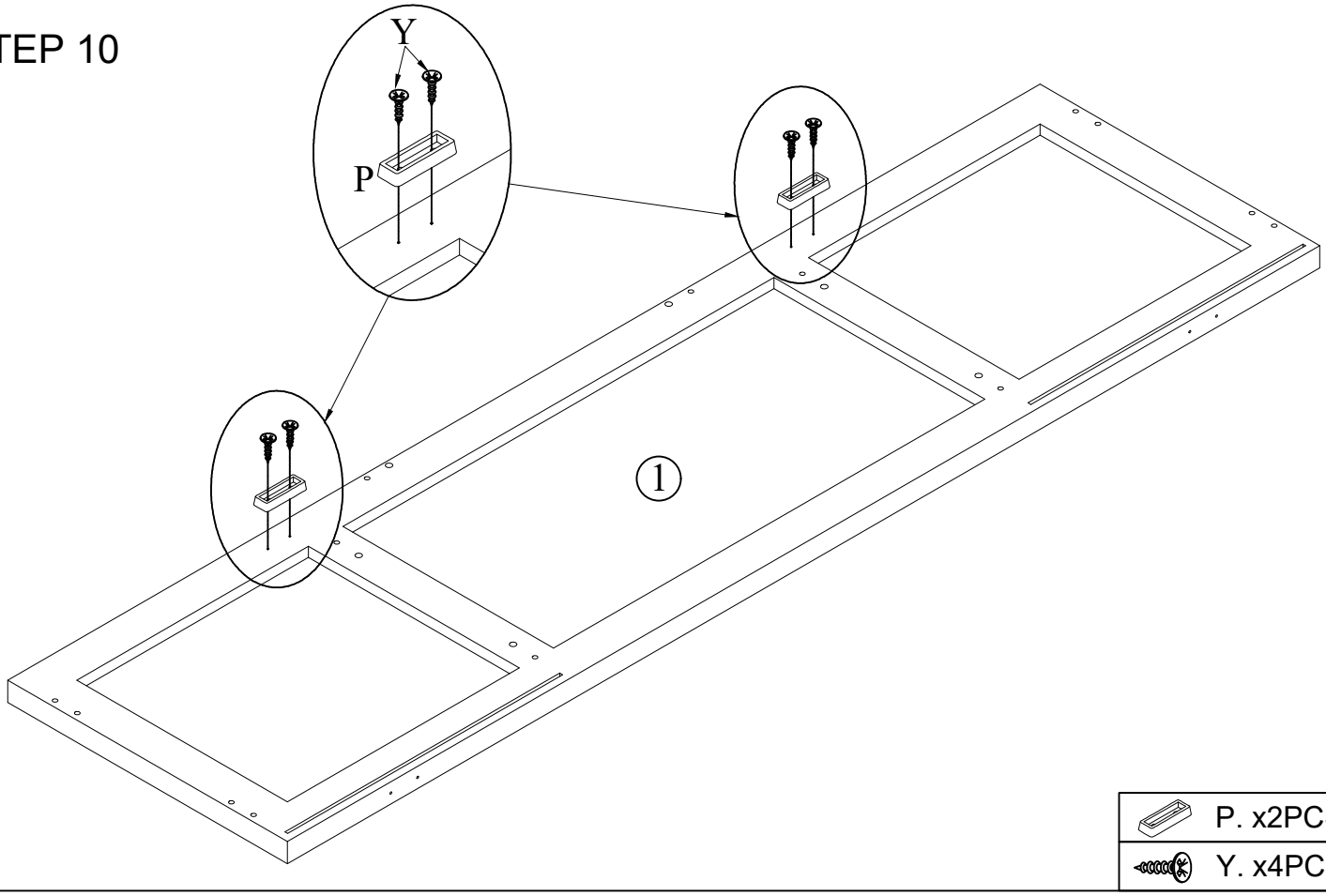

P. x2PCS

Y. x4PCS

Assembly | Asamblea | Assemblage

STEP 11

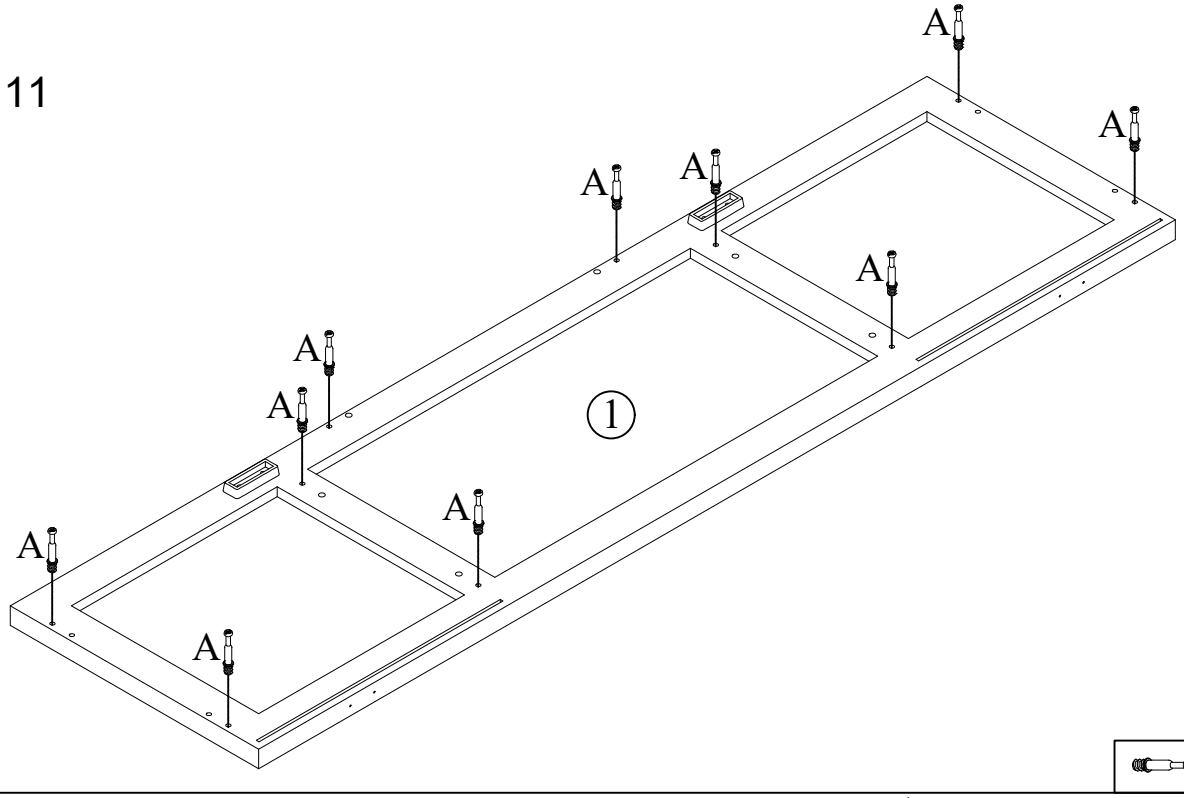

A. x10PCS

STEP 12

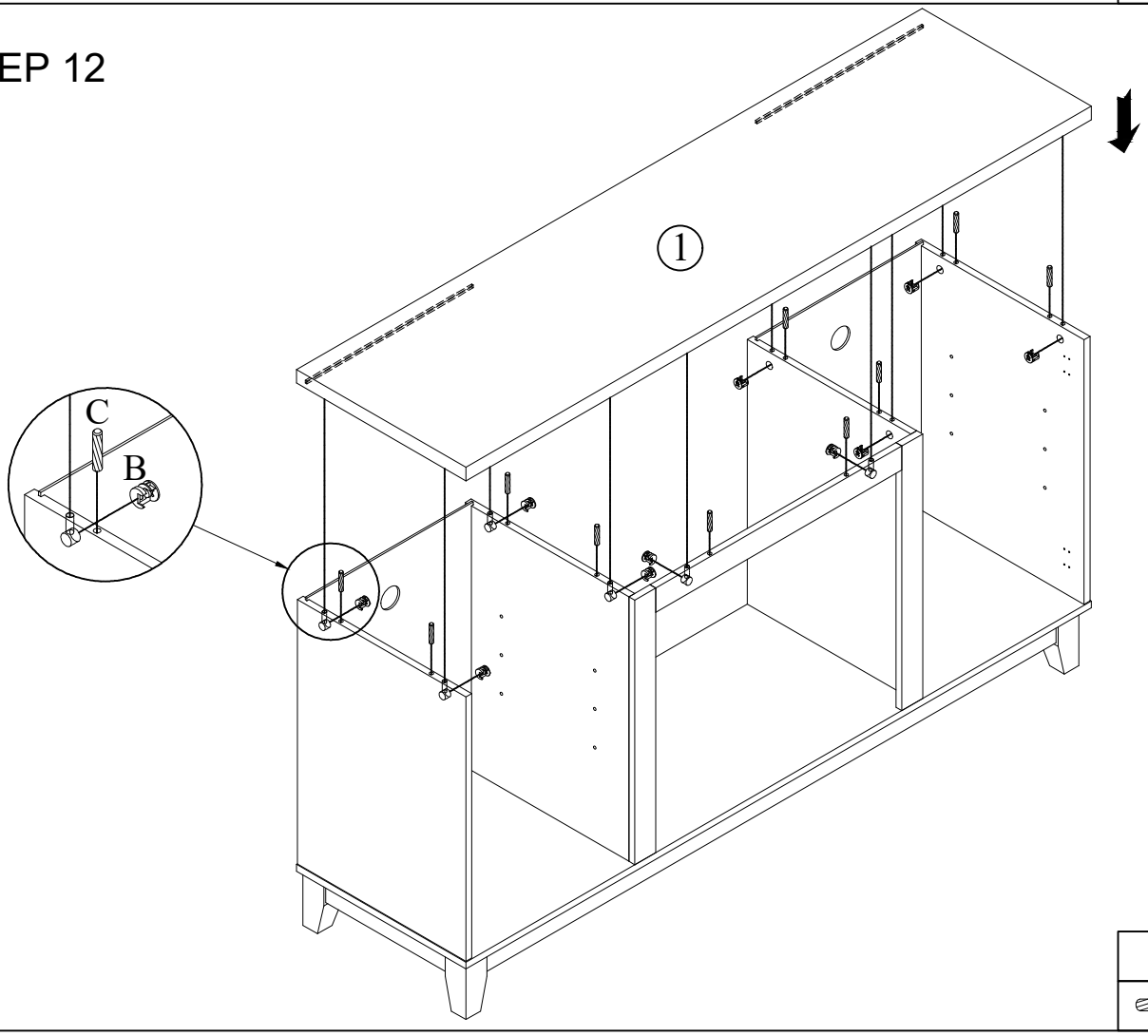

B. x10PCS

C. x10PCS

Assembly | Asamblea | Assemblage

STEP 13

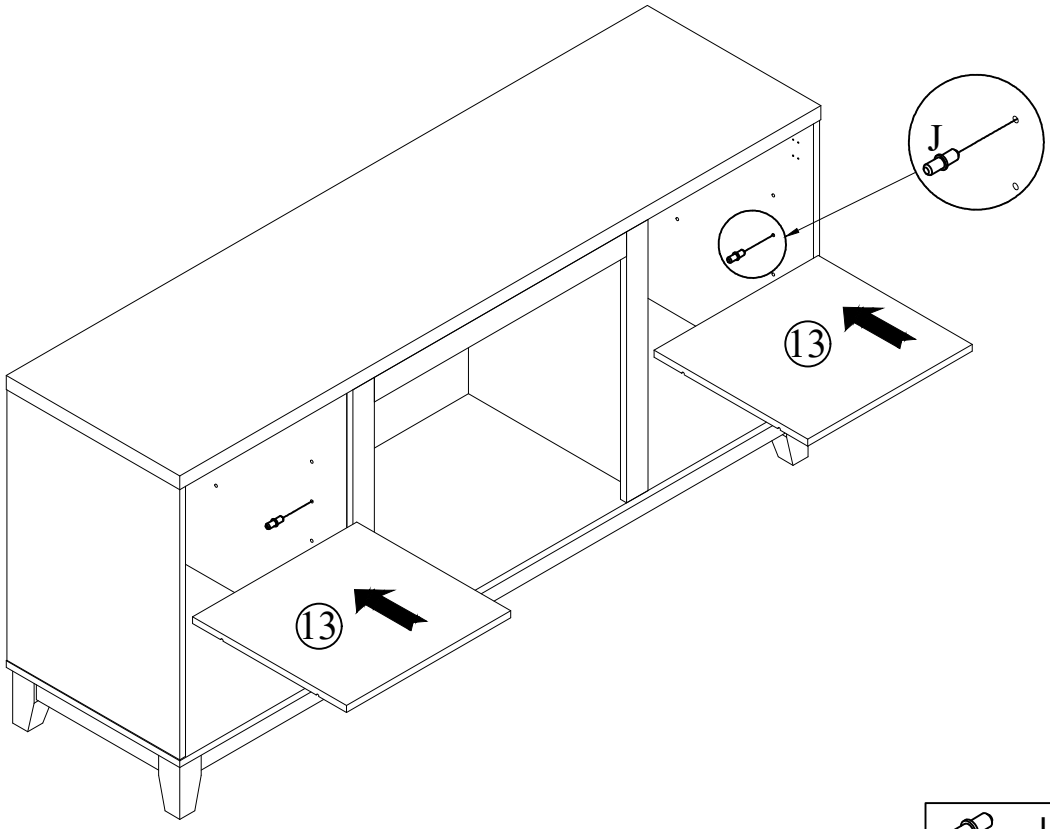

	J. x8PCS

STEP 14

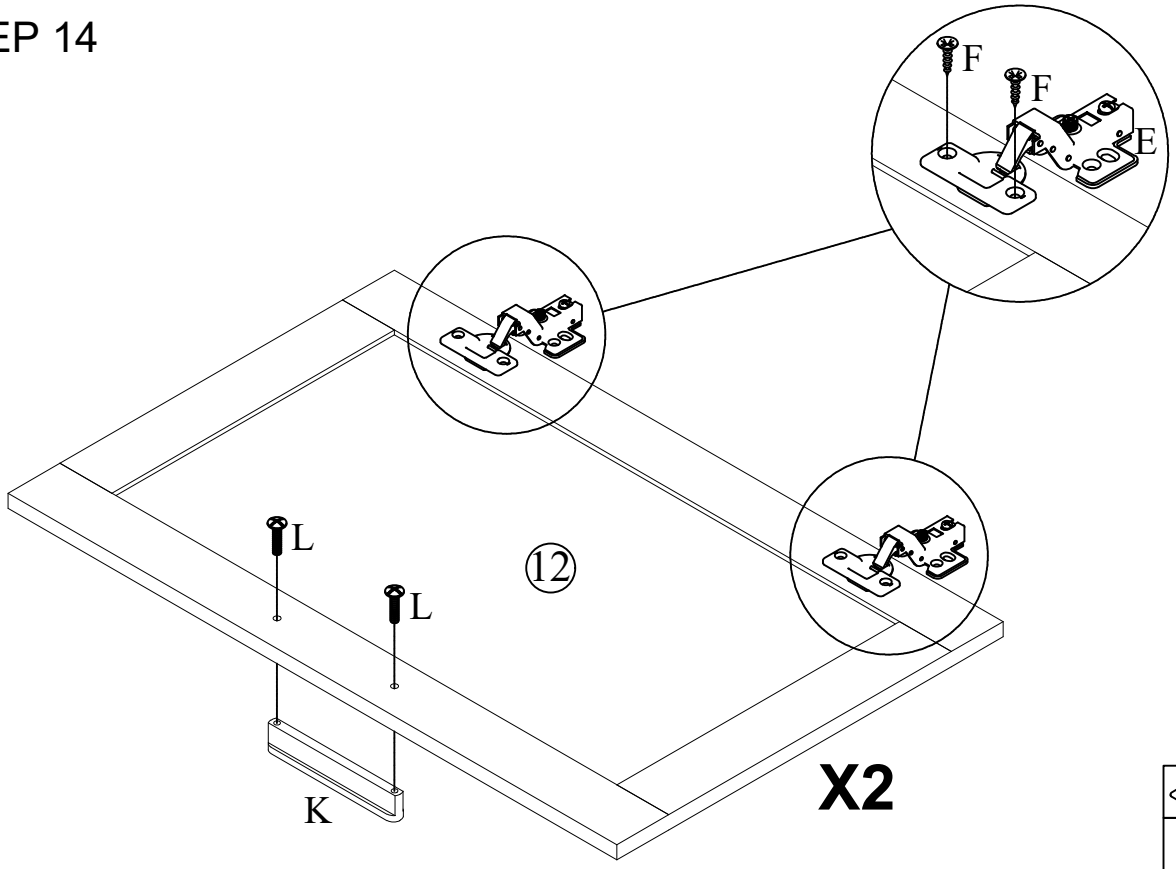

	E. x4PCS
	F. x8PCS
	K. x2PCS
	L. x4PCS

Assembly | Asamblea | Assemblage

STEP 15

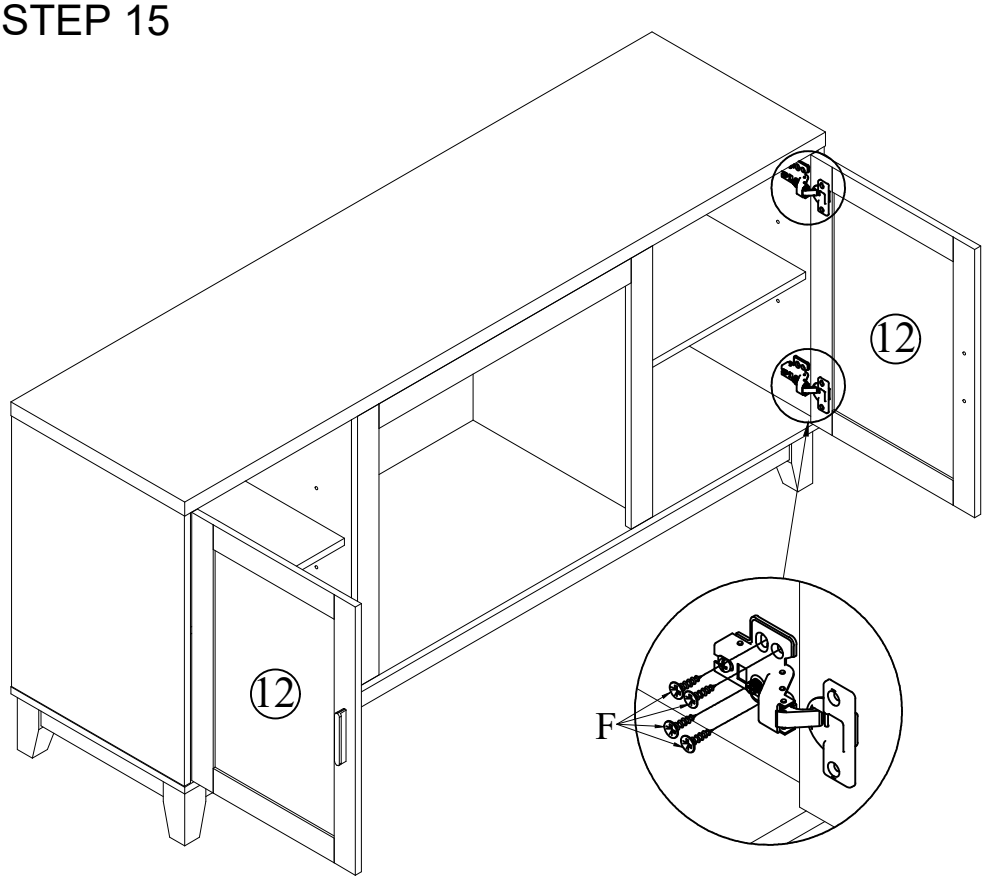

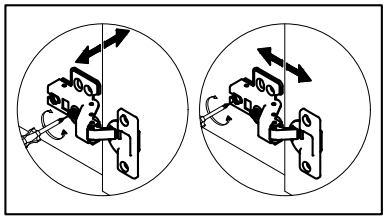

EN: To achieve uniform clearance around the door, you may need to adjust the door by tightening or loosening the two screws on the hinge itself.

ES: Para lograr un espacio uniforme alrededor de la puerta, es posible que deba ajustar la puerta apretando o aflojando los dos tornillos de la bisagra.

FR: Pour obtenir un jeu uniforme autour de la porte, vous devrez peut-être ajuster la porte en serrant ou en desserrant les deux vis de la charnière.

F. x16PCS

STEP 16

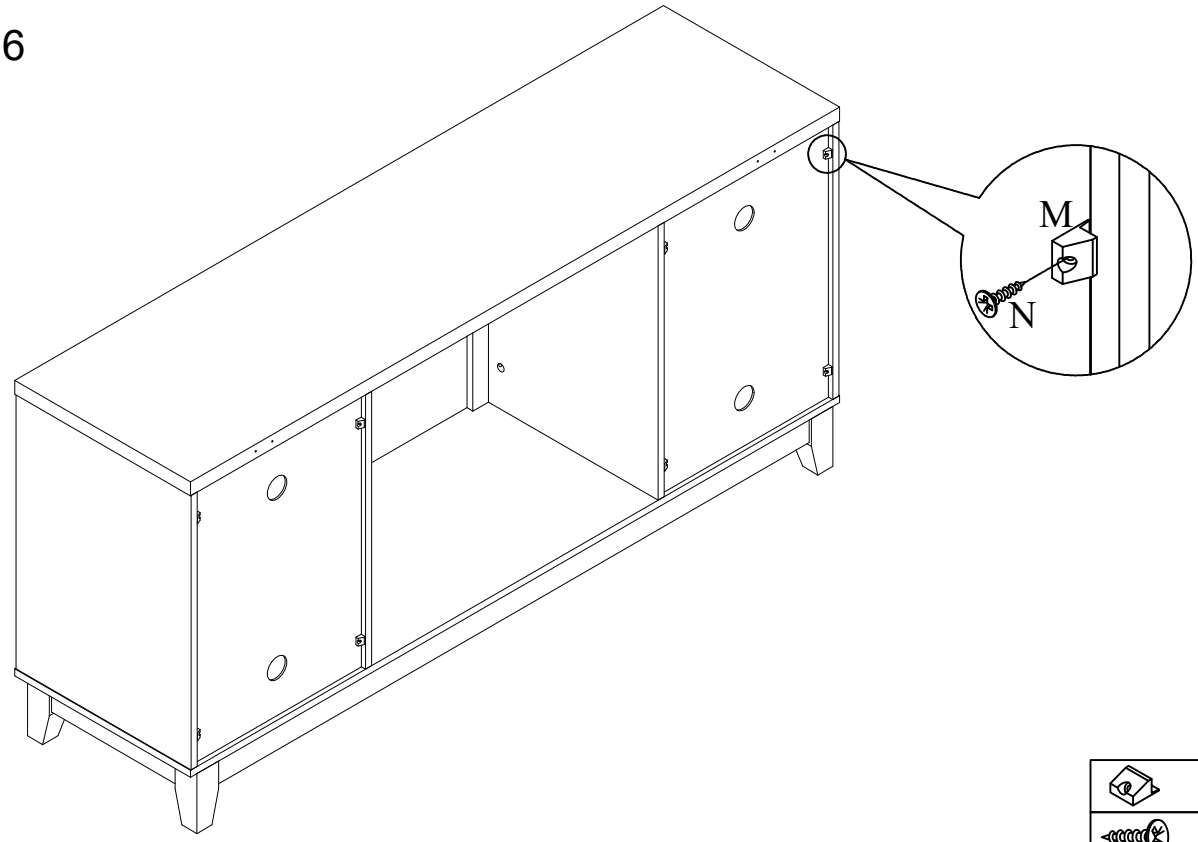

M. x8PCS

N. x8PCS

Assembly | Asamblea | Assemblage

STEP 17

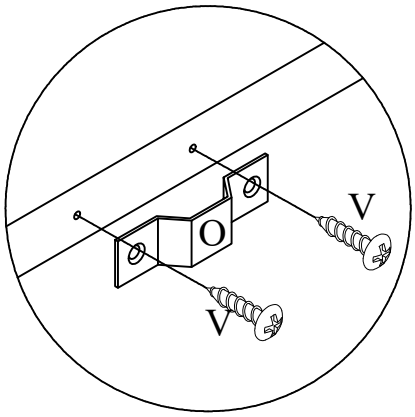

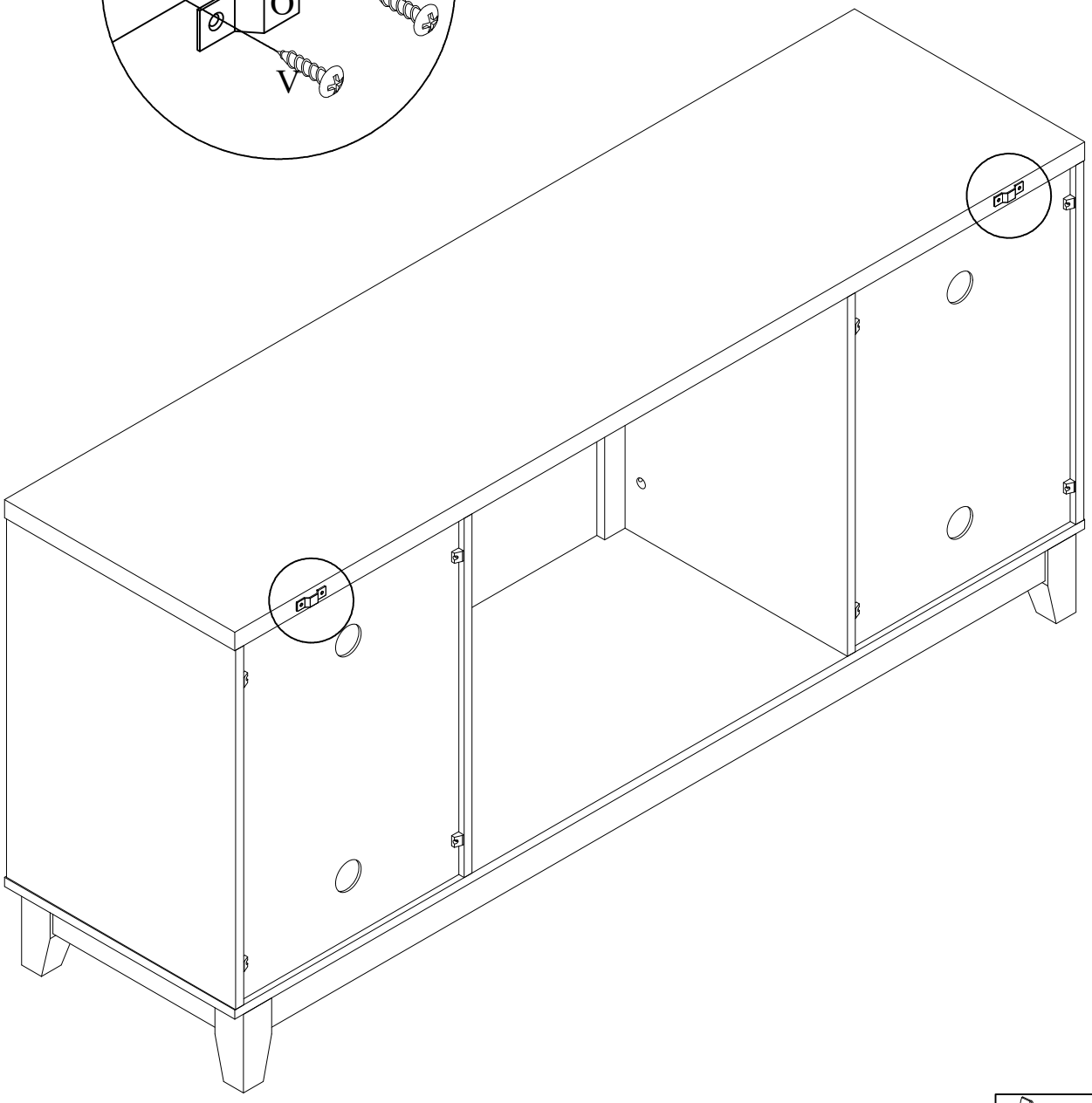

	O. x2PCS
	V. x4PCS

Assembly | Asamblea | Assemblage

STEP 18

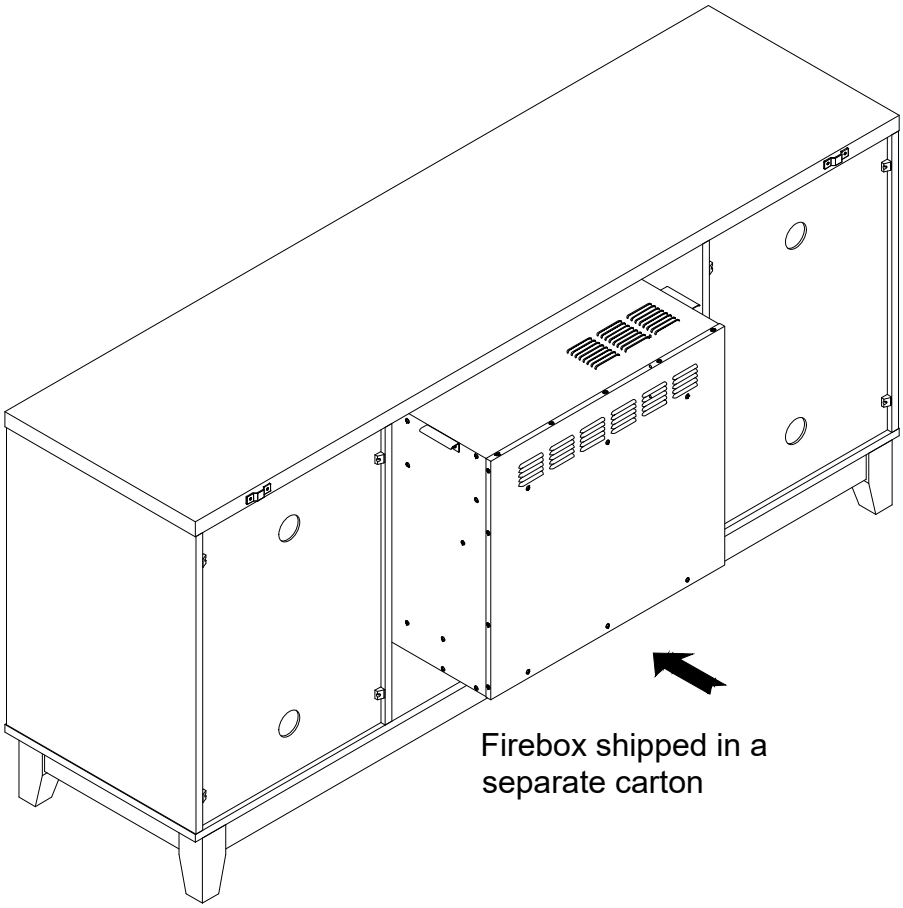

STEP 19

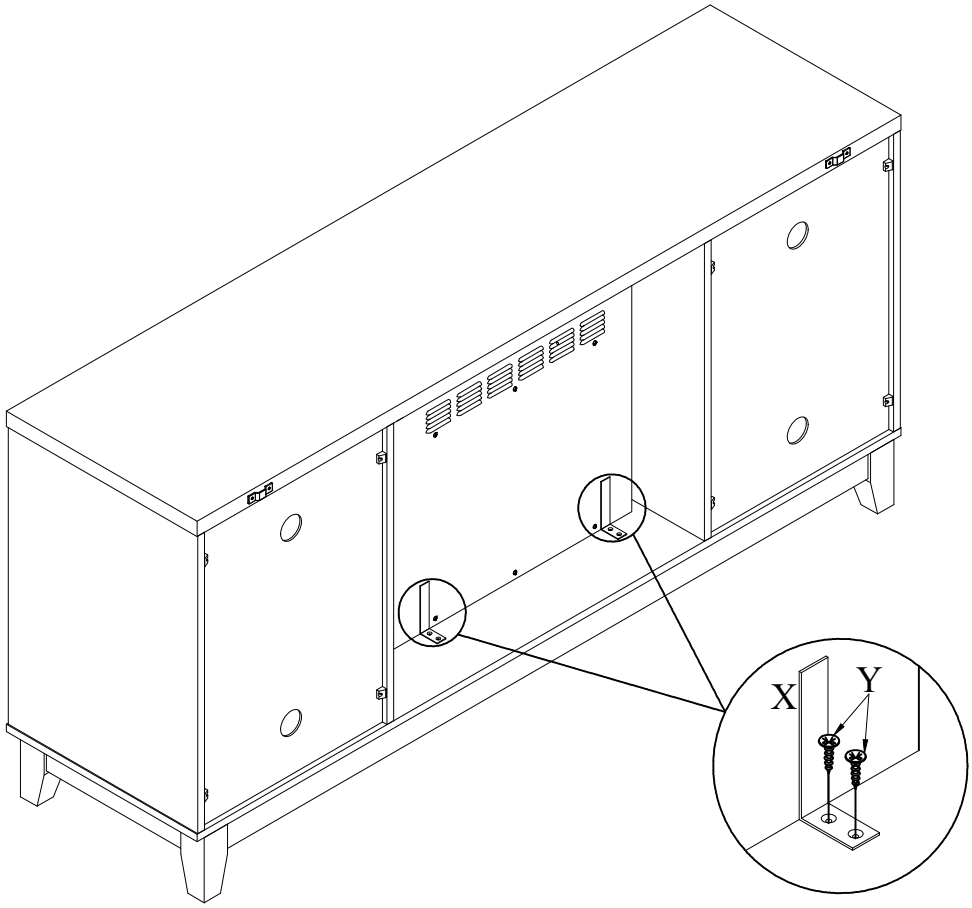

X. x2PCS

Y. x4PCS

Assembly | Asamblea | Assemblage

STEP 20

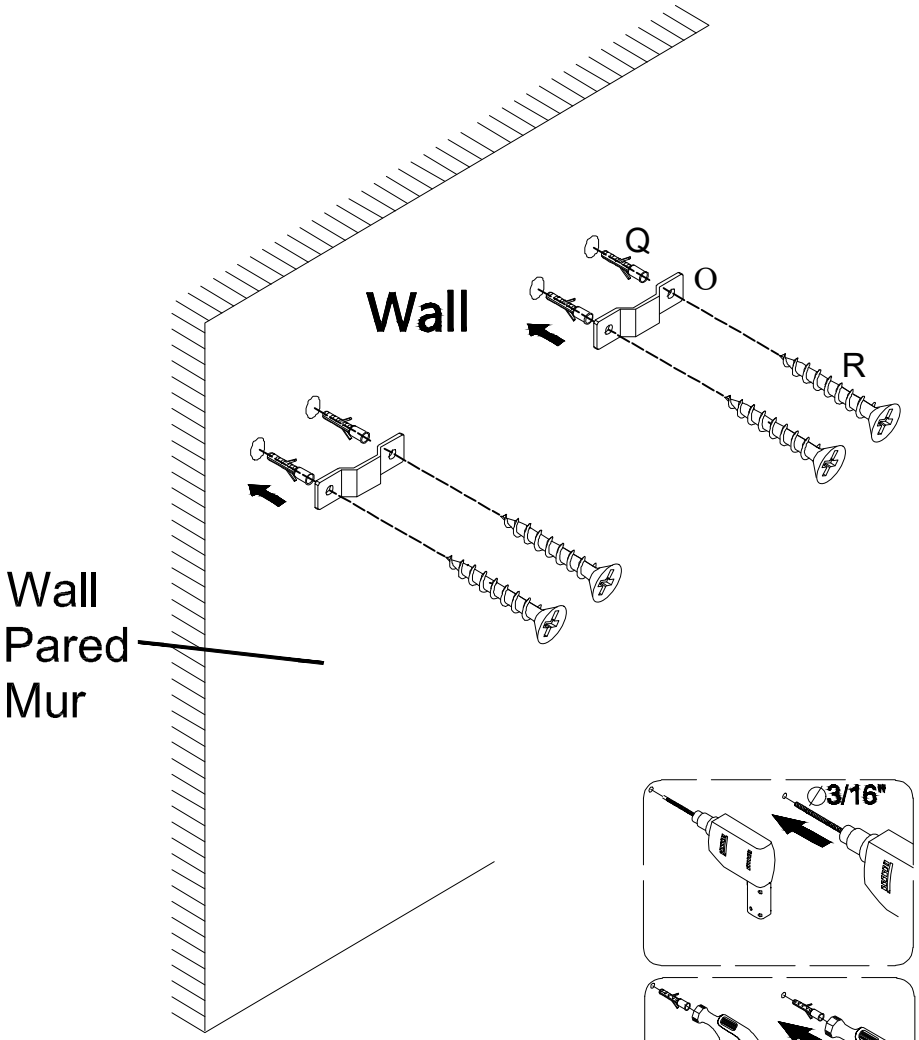

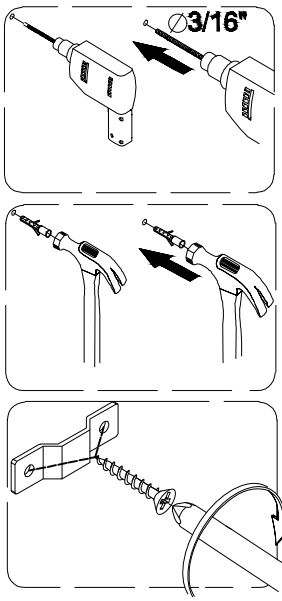

Anti-tipping hardware must be used for this product to avoid tipping and injury.

Se deben utilizar accesorios antivuelcopara este producto para evitar wuelcosy lesiones.

Un materiel anti-basculement doit treutilis pour ce produit afin d'eviter lebasculement et les blessures.

	Q. x4PCS
	O. x2PCS
	R. x4PCS

Assembly | Asamblea | Assemblage

STEP 21

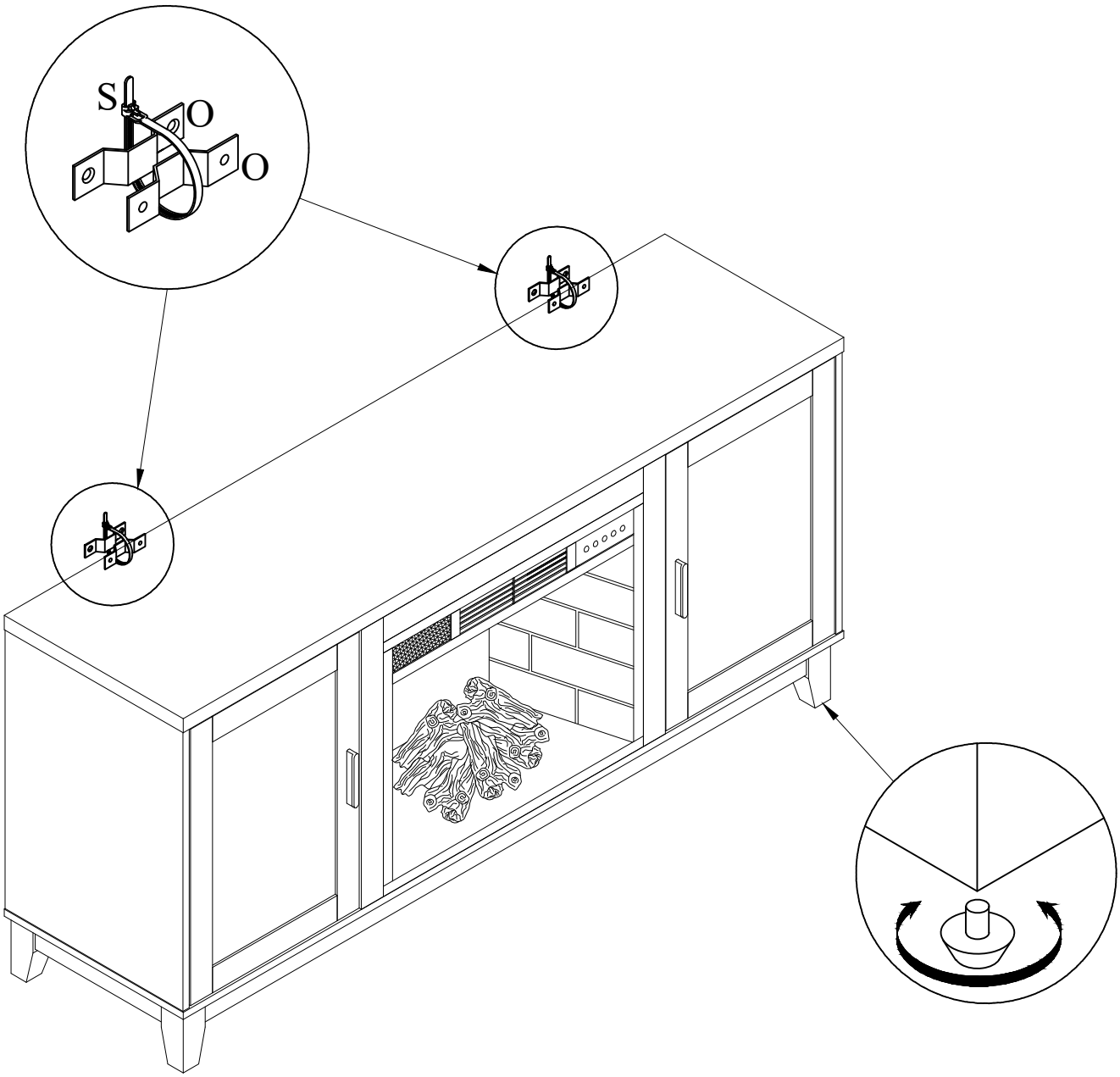

Twist the adjustable feet to ensure that main body is level and steady.
Tournez les pieds réglables pour vous assurer que le corps principal est de niveau et stable.
Gire las patas ajustables para asegurarse de que el cuerpo principal esté nivelado y estable.

S. x2PCS

Assembly | Asamblea | Assemblage

Please have this information ready when you call:

Item Number
PO #
Purchaser Name
Place of Purchase
Purchase Date
Date Product Arrived
Please immediately examine this

product carefully. Any request for missing or damaged parts replacement must be received 90 days following the date you received the product. Requests for replacement parts, if available, will be honored within this time frame. Parts will not be available for items that were received fully assembled. We do not recommend modifying products and we are not responsible for any damages due to product modifications. If damages or missing parts are not reported within 90 days of the date you received the product, we are under no obligation to provide parts or replacement merchandise. For assembly issues, please contact customer service and ask for technical assistance. Regarding product returns, please contact the retailer from whom you purchased the product.

Please note, for items purchased in a retail store, you will need to contact the retailer for all part needs.

Product purchased at garage sales or discount stores is sold as-is and is not covered by the above policy.

Tenga a mano esta información cuando llame:

Articulated knob
PO #
Nombre del comprador
Lugar de compra
Fecha de compra
Fecha en que llegó el producto

Por favor, examine ester producto detenidamente. Cualquier solicitud de reemplazo de piezas faltantes o dañadas debe recibirse 90 nhias despue de la fecha en que recibió el producto. Las solicitudes de piezas de repuesto, están disponibles, se cumplirán dentro de este marco de tiempo. Las piezas n estarán disponibles para los artículos que se recibieron completamente ensamblados. No recomendamos modificar los productos y no nos hacemos responsables de los daños debidos a modificaciones del product Si los daños o las piezas faltantes no se informan dentro de los 90 diaas a partin de la fecha en que recibió el producto, no estamos obligados a proporcionar piezas o mercancía de reemplazo. Para problemas de montaje, comuníquese con el servicio al cliente y solicite asistencia técnica. En cuanto a devoluciones de productos, póngase en contacto el distribuidor al que le compró el producto.

Tenga en cuenta que para los artículos comprados en una tienda minorista, deberá ponerse en contacto con el minorista para todas las necesidades de la pieza.

El producto comprado en las ventas de garageje o tiendas de descuento se vende tal cual y no está cubierto por la política anterior.

Veuillez avoir cette information à portie de main lorsque vous appelez:

Article Number
PO
Nom de l'acheteur
Lieu d'achat
Date d'achat
Date of arrival of the product

S'il vous plait examiner immédiatement ce produit avec soin. Toute demande de remplacement de pièces manquantes ou endommagées doit être reçue dans les 90 jours suivant Is date de réception du produit. Les demands for pièces de change, si elles sont disponibles, seront honorées dans ce détal. Les pièces ne seront pas disponibles pour les articles reçus entièrement assemblés. Nous ne recommandons pas de modifier les produits et nous ne sommes pas responsables des dommages causés par les modifications du produit. Si les dommages ou les pièces manquantes ne sont pas signales dans les 90 jours suivant la date à laquelle vous avez seule produit, nous ne sommes pas tenus de fournir des pièces ou des marchandises de remplacement. Pour les problèmes d'assemblage, veuillez contacter le service clientèle et demander une assistance technique. En ce qui conceme les retours de produits, veuillez contacter le revendeur auprès duquel vous avez acheté le produit

Sil vous plait noter, pour les articles achetés dans un magasin de détail vous devrez contacter le détaillant pour tous les besoins en pièces

Les produits achetés dans les ventes de garage ou dans les magasins discount sont vendus tels quals et ne sont pas couverts par la politique dessus