Kinder King

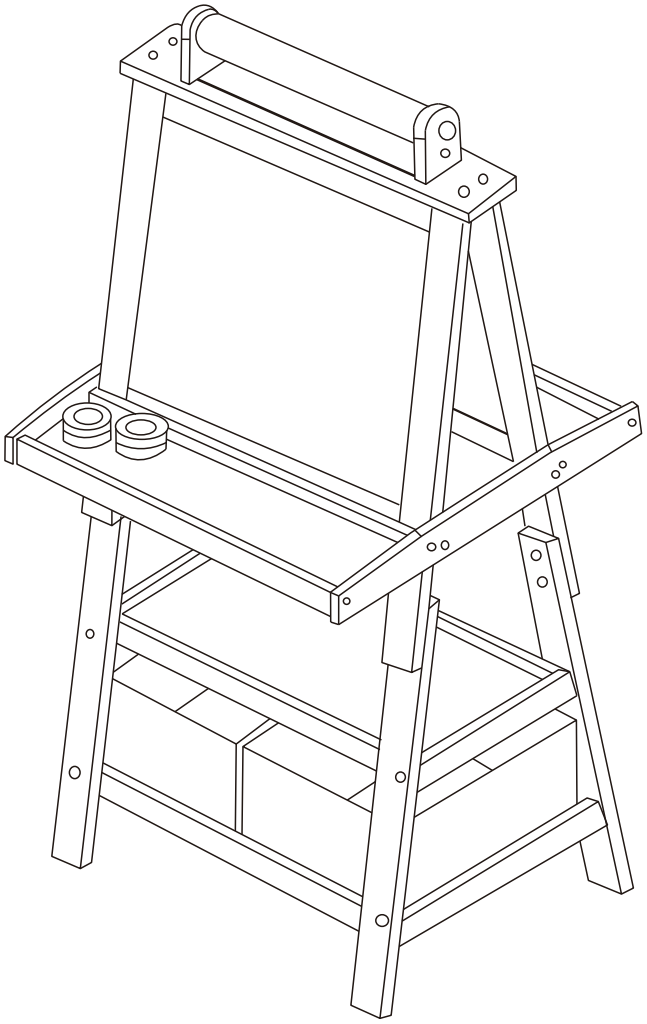

USER'S MANUAL

Painting Easel

KK0014CF/GR

Before You Start

Please read all instructions carefully and keep it for future reference.

General Security Warning

Caution: The Product is not suitable for the children under 3 years

Danger: Keep all small parts and packaging materials for this product away from babies and children, otherwise they may pose a choking hazard.

Danger: Lack of attachment may cause a risk of tipping.

WARNING:
CHOKING HAZARD-Small parts.
Not for children under 3 years.

Warning for Assembly

⚠ **Construction only by adults**

⚠ **Remove all Packaging, separate and count all parts and hardware.**

⚠ **Read through each step carefully and follow the proper order.**

⚠ **We recommend that, where possible, all items are assembled near to the area in which they will be placed in use, to avoid moving the product unnecessarily once assembled.**

⚠ **Ensure a secure surface during construction, and place the product always on a flat, steady and stable surface.**

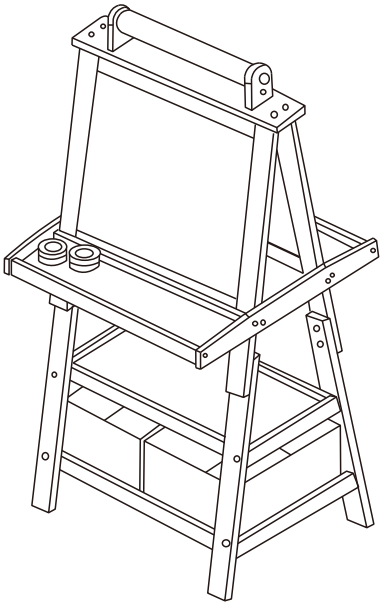

A*24

B*8

E*2

F*20

C*10

D*10

G*2

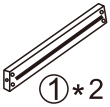

①*2

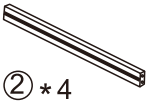

②*4

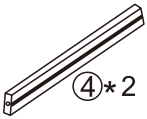

④*2

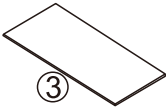

③

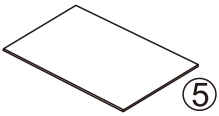

⑤

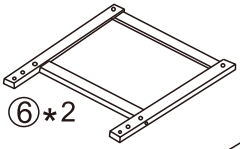

⑥*2

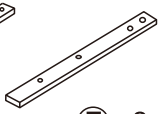

⑦*2

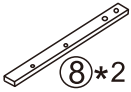

⑧*2

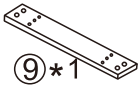

⑨*1

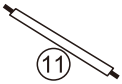

⑪

⑩*2

⑫

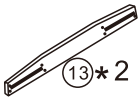

⑬*2

⑭*4

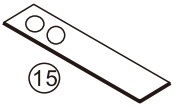

⑮

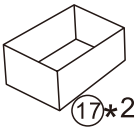

⑰*2

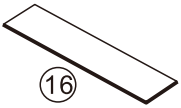

⑯

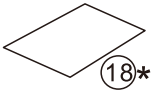

⑱*2

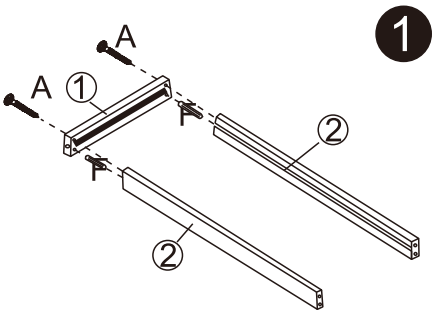

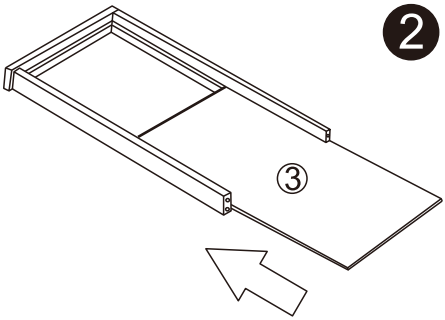

1. Lock the No. 1 part into the No. 2 part with screws(A) and dowels(F).

2. Put the No. 3 part into the assembled frame.

---

1. Das Teil Nr. 1 mit den Schrauben (A) und Dübeln (F) in das Teil Nr. 2 einrasten.

2. Setzen Sie das Teil Nr. 3 in den zusammengebauten Rahmen ein.

---

1. Fixez la pièce N° 1 dans la pièce N° 2 à l'aide des vis (A) et des chevilles en bois (F).

2. Mettez la pièce N° 3 dans le cadre assemblé.

---

1. Bloquee la primera pieza NÚM. 1 en la parte NÚM. 2 con tornillos (A) y espigas (F).

2. Coloque la pieza NÚM. 3 en el marco ensamblado.

---

1. Bloccare la parte N. 1 nella parte N. 2 con viti (A) e tasselli (F).

2. Inserire la parte N. 3 nel telaio assemblato.

---

1. Zablokuj część nr 1 w części nr 2 za pomocą śrub (A) i kołków (F).

2. Umieść część nr 3 w zmontowanej ramie.

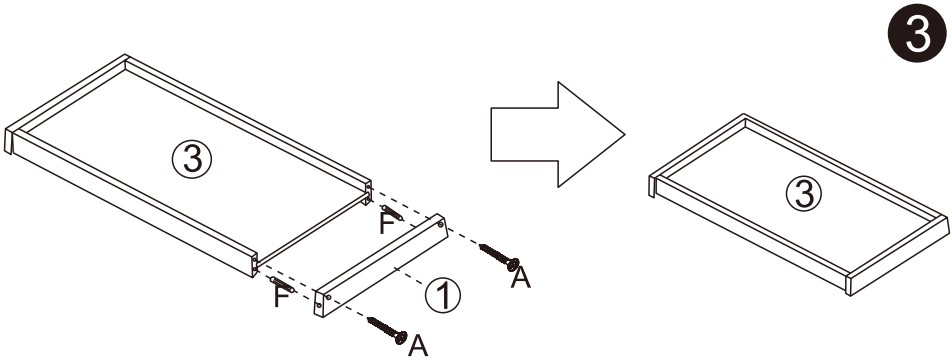

3. Lock another piece of No. 1 part with screws(A) and dowels(F).

---

3. Ein weiteres Stück Teil Nr. 1 mit Schrauben (A) und Dübeln (F) verriegeln.

---

3. Utilisez une autre pièce de la pièce N° 1 pour fixer l’autre côté à l’aide des vis (A) et des chevilles en bois (F).

---

3. Bloquee segunda pieza NÚM. 1 con tornillos (A) y espigas (F).

---

3. Bloccare un altro pezzo della parte N. 1 con viti (A) e tasselli (F).

---

3. Zablokuj kolejny element części nr 1 za pomocą śrub (A) i kołków (F).

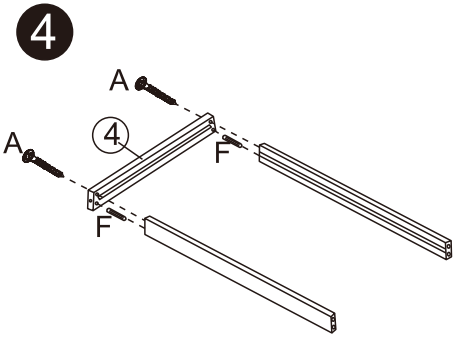

4. Lock the first No. 4 part into the No. 2 part with screws(A) and dowels(F).

4. Das erste Teil Nr. 4 mit Schrauben (A) und Dübeln (F) in das Teil Nr. 2 einrasten.

4. Fixez la première pièce N° 4 dans la pièce N° 2 à l'aide des vis (A) et des chevilles en bois (F).

4. Bloquee la primera pieza NÚM. 4 en la parte NÚM. 2 con tornillos (A) y espigas (F).

4. Bloccare la prima parte N. 4 nella parte N. 2 con viti (A) e tasselli (F).

4. Zablokuj pierwszą część nr 4 w części nr 2 za pomocą śrub (A) i kołków (F).

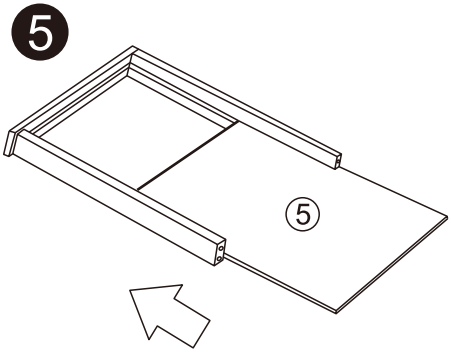

5. Then insert part 5.

5. Dann fügen Sie Teil 5 ein

5. Insérez la pièce N° 5.

5. Luego inserte la parte NÚM. 5.

5. Quindi inserire la parte N. 5.

5. Następnie włóż część 5.

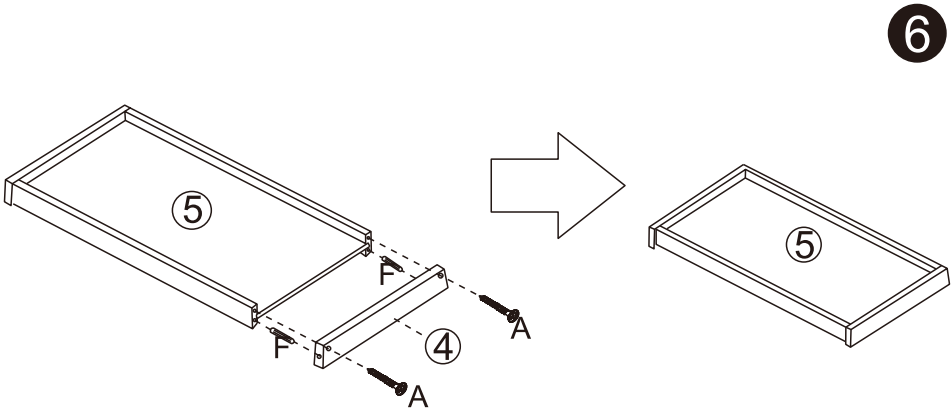

6. Lock another piece of part No. 4 with screws(A) and dowels(F).

---

6. Verriegeln Sie ein weiteres Stück von Teil Nr. 4 mit Schrauben (A) und Dübeln (F).

---

6. Utilisez une autre pièce de la pièce N° 4 pour fixer l’autre côté à l’aide des vis (A) et des chevilles en bois (F).

---

6. Bloquee otra pieza NÚM. 4 con tornillos (A) y espigas (F).

---

6. Bloccare un altro pezzo della parte N. 4 con viti (A) e tasselli (F).

---

6. Zablokuj kolejny element części nr 4 za pomocą śrub (A) i kołków (F).

7

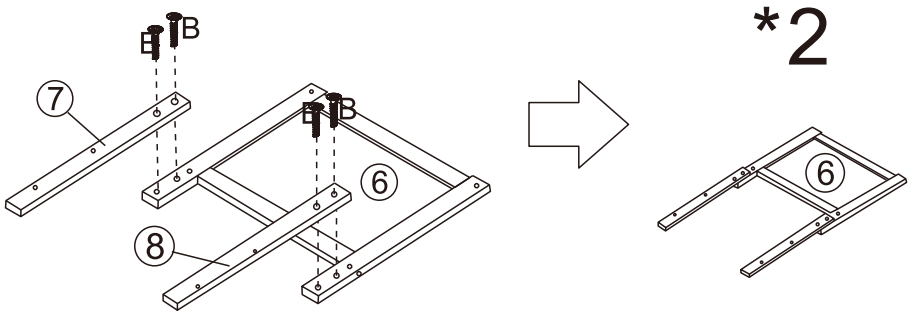

7. Lock the No. 7 and No. 8 parts into the No. 6 part with screws(B).

---

7. Verriegeln Sie die Teile Nr. 7 und Nr. 8 mit den Schrauben (B) im Teil Nr. 6.

---

7. Fixez les pièces N° 7 et 8 dans la pièce N° 6 à l'aide des vis (B).

---

7. Bloquee las piezas NÚM. 7 y NÚM. 8 en la parte NÚM. 6 con tornillos (B).

---

7. Bloccare le parti N. 7 e N. 8 nella parte N. 6 con le viti (B).

---

7. Zablokuj części nr 7 i nr 8 w części nr 6 za pomocą śrub (B).

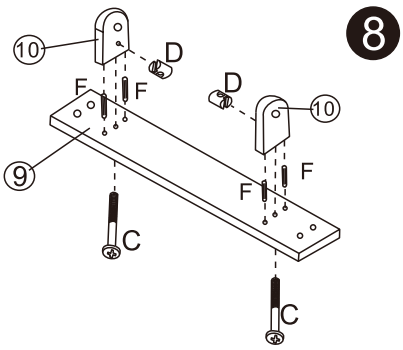

8. Put the screw(D) into the No. 10 part, and then use screws(C) and dowels(F) to lock into the No. 9 part.

8. Setzen Sie die Schraube (D) in das Teil Nr. 10 ein und verriegeln Sie sie mit den Schrauben (C) und Dübeln (F) im Teil Nr. 9.

8. Placez la vis (D) dans la pièce N° 10, puis utilisez les vis (C) et les chevilles en bois (F) pour verrouiller la pièce N° 9.

8. Coloque los tornillos (D) en las piezas NÚM. 10 y luego use los tornillos (C) y las espigas (F) para bloquear la parte NÚM. 9.

8. Inserire la vite (D) nella parte N. 10, quindi utilizzare le viti (C) e i tasselli (F) per bloccare la parte N. 9.

8. Umieść śrubę (D) w części nr 10, a następnie użyj śrub (C) i kołków (F), aby zablokować część nr 9.

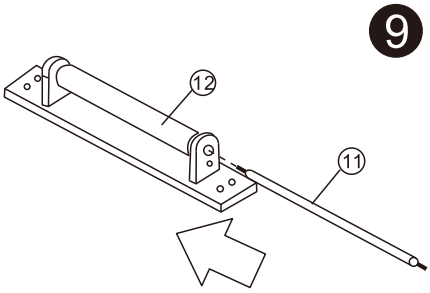

9. Pass the No.11 part through the No.10 part and the No.12 part.

9. Führen Sie den Teil Nr. 11 durch den Teil Nr. 10 und den Teil Nr. 12.

9. Faites passer la pièce N° 11 par la pièce N° 10 et la pièce N° 12.

9. Pase la pieza NÚM. 11 a través de la parte NÚM. 10 y la parte NÚM. 11.

9. Passare la parte N.11 attraverso la parte N.10 e la parte N.12.

9. Przełóż część 11 przez części 10 i 12.

10

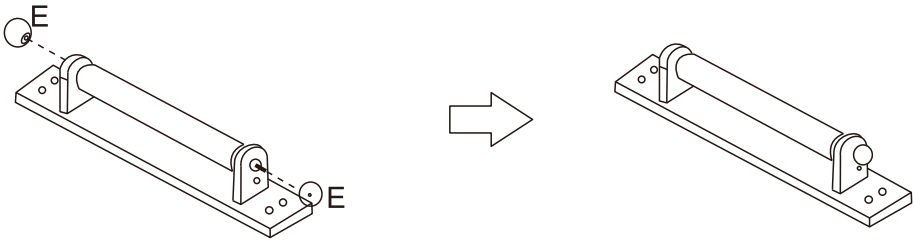

10. Lock the parts(E) into the No.11 part.

---

10. Verriegeln Sie die Teile (E) im Teil Nr. 11.

---

10. Fixez la pièce (E) dans la pièce N° 11.

---

10. Bloquee las piezas (E) en las de NÚM. 11.

---

10. Bloccare le parti (E) nella parte N.11.

---

10. Zablokuj części (E) w części nr 11.

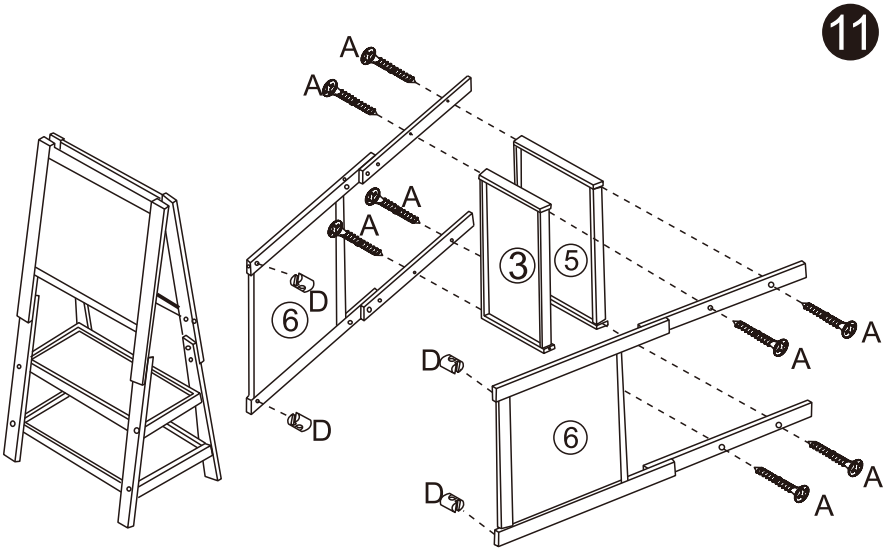

11. Lock the No. 3 and No. 5 trays into No. 6 parts with screws(A and D).

---

11. Verriegeln Sie die Fächer Nr. 3 und Nr. 5 mit den Schrauben (A und D) in Teile Nr. 6.

---

11. Fixez le plateau N° 3 et 5 dans les pièces N° 6 à l'aide des vis (A) et (D).

---

11. Bloquee las bandejas NÚM. 3 y NÚM. 5 en las partes NÚM. 6 con tornillos (A y D).

---

11. Bloccare i vassoi N. 3 e N. 5 nelle parti N. 6 con le viti (A e D).

---

11. Zablokuj tace nr 3 i nr 5 na częściach nr 6 za pomocą śrub (A i D).

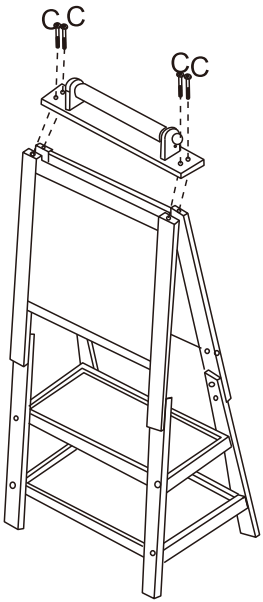

12. Lock the assembled No. 9 component with screws(C).

12. Befestigen Sie die zusammengebaute Komponente Nr. 9 mit den Schrauben (C).

12. Fixez la pièce N° 9 assemblée avec des vis (C).

12. Use tornillos (C) para apretar la parte NÚM. 9 ensamblada.

12. Bloccare il componente N. 9 assemblato con le viti (C).

12. Zablokuj zmontowany element nr 9 za pomocą śrub (C).

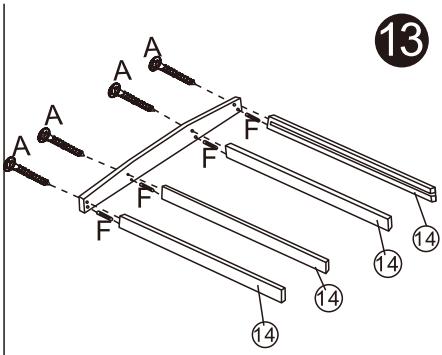

13. Lock the No. 13 part into the No. 14 part with screws(A) and dowels(F).

13. Das Teil Nr. 13 mit Schrauben (A) und Dübeln (F) in das Teil Nr. 14 einrasten..

13. Fixez la pièce N° 13 à la pièce N° 14 à l'aide des vis (A) et des chevilles en bois (F).

13. Bloquee la primera pieza NÚM. 13 en la parte NÚM. 13 con tornillos (A) y espigas (F).

13. Bloccare la parte N. 13 nella parte N. 14 con viti (A) e tasselli (F).

13. Zablokuj część nr 13 w części nr 14 za pomocą śrub (A) i kołków (F).

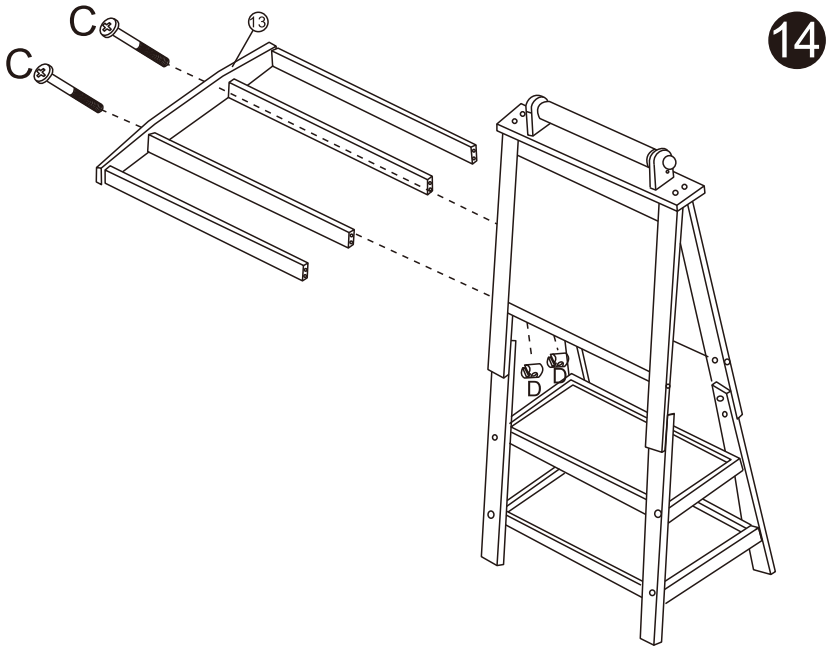

14. Fix the No.13 part with screws (C and D).

---

14. Befestigen Sie das Teil Nr. 13 mit den Schrauben (C und D).

---

14. Fixez la pièce N° 13 à l’aide des vis (C) et (D).

---

14. Fije la pieza NÚM. 13 con tornillos (C y D).

---

14. Fissare la parte N.13 con le viti (C e D).

---

14. Zamocuj część nr 13 za pomocą śrub (C i D).

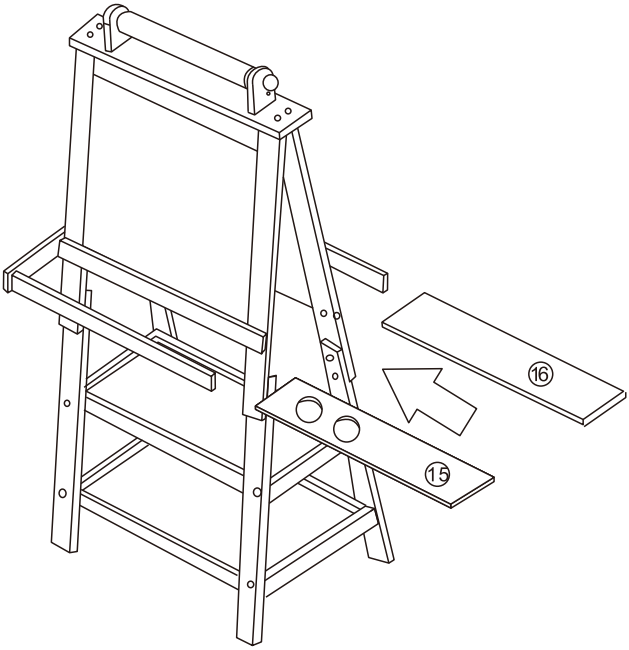

15. Put the No.15 and No.16 parts into the slots.

---

15. Setzen Sie die Teile Nr. 15 und Nr. 16 in die Schlitze ein.

---

15. Placez les pièces N° 15 et N° 16 dans les fentes.

---

15. Coloque las partes NÚM. 15 y NÚM. 16 en las ranuras.

---

15. Inserire le parti N. 15 e N. 16 nelle fessure.

---

15. Włóż części 15 i 16 do gniazd.

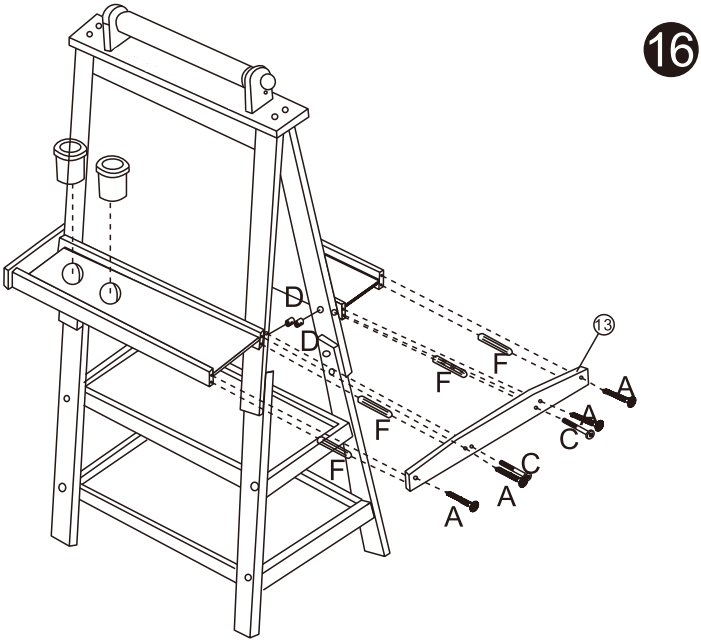

16. Fix another piece of No. 13 part with screws(A, C, D) and dowels(F).

---

16. Befestigen Sie ein weiteres Stück Teil Nr. 13 mit Schrauben (A, C, D) und Dübeln (F).

---

16. Fixez une autre pièce de N° 13 à l'aide des vis (A, C, D) et des chevilles en bois (F).

---

16. Fije la segunda pieza NÚM. 13 con tornillos (A, C, D) y espigas (F).

---

16. Fissare un altro pezzo della parte N. 13 con viti (A, C, D) e tasselli (F).

---

16. Przykręć kolejny element części nr 13 za pomocą śrub (A, C, D) i kołków (F).

17

18

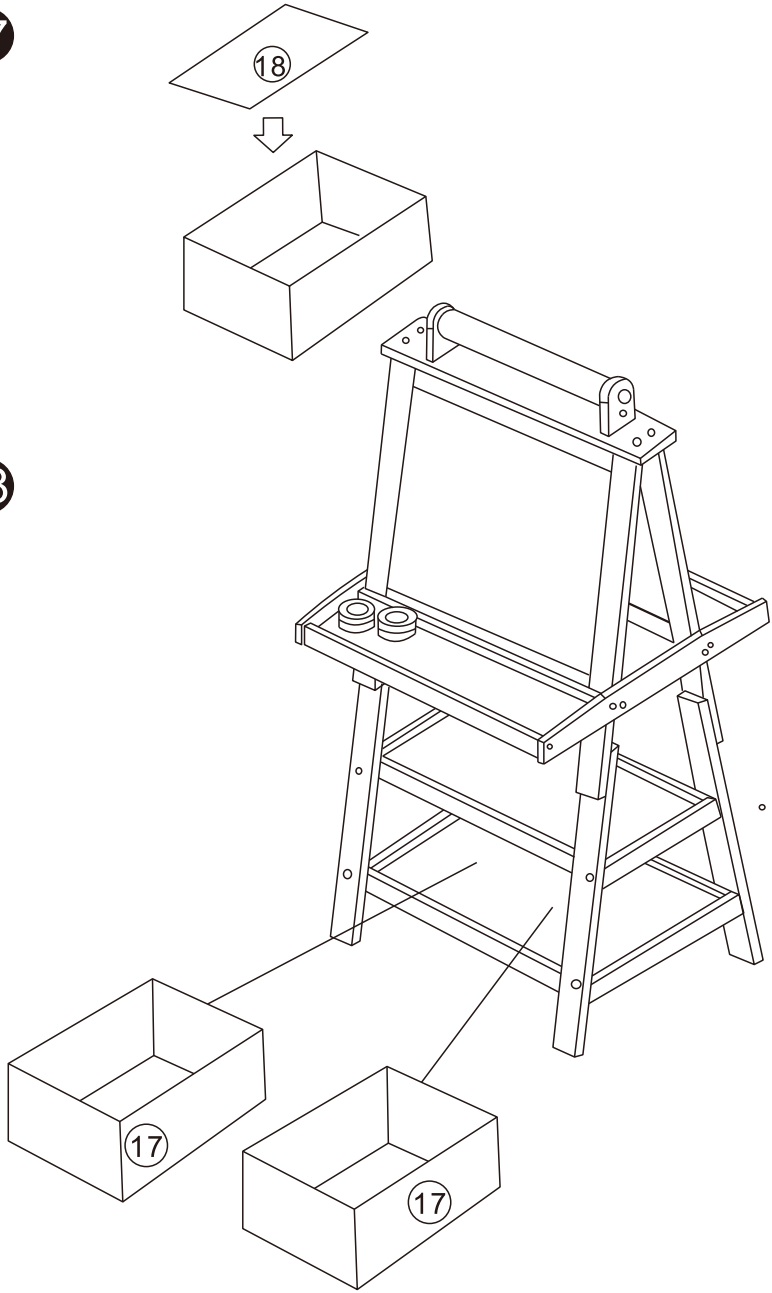

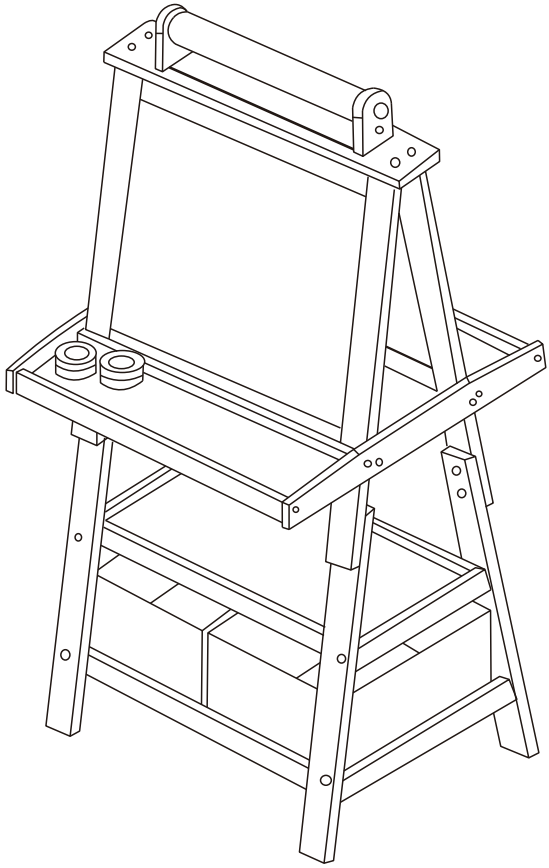

Kinder King

UALLY LLC
39-07 PRINCE ST,SUITE 4G
FLUSHING NY 11354