VEVOR

Upgrade · The Home Creator Way

DRAWER REFRIGERATOR

MODEL:YC-150EA YC-150FA YC-150EB

VEVOR | Upgrade
The Home Creator Way

Model:YC-150EA YC-150FA YC-150EB

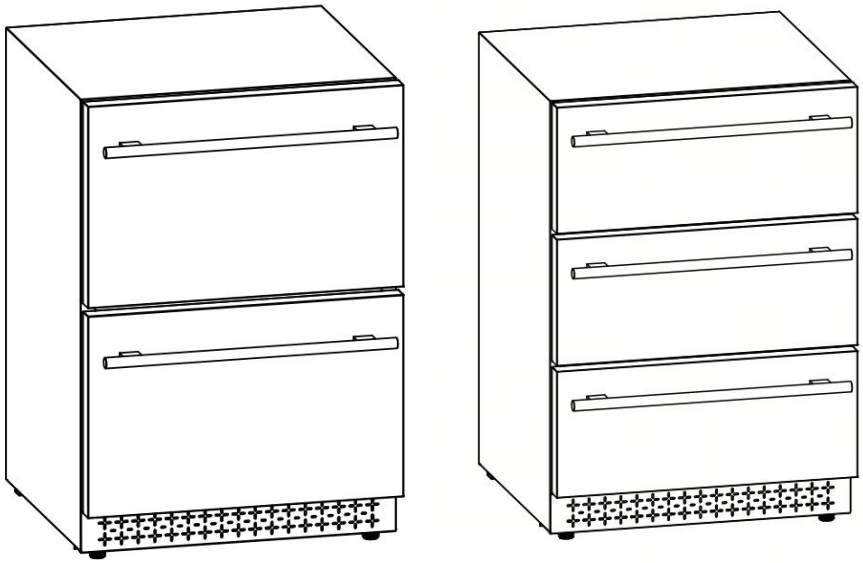

<Picture Only For Reference >

This is the original instruction, please read all manual instructions carefully before operating. VEVOR reserves a clear interpretation of our user manual. The appearance of the product shall be subject to the product you received. Please forgive us that we won't inform you again if there are any technology or software updates on our product.

	Warning-To reduce the risk of injury, user must read instructions manual carefully.

Important safety instructions

Your safety and the safety of others are very important.
This Freezer & Refrigerator complies with the applicable safety requirements and is safe for daily use. However, basic safety precautions should always be followed when using an electrical appliance, to reduce the risk of fire, electric shock, and personal injury.

⚠ DANGER ⚠

• Plug into its own individual electrical outlet with a voltage rating that matches the rating label on the cooler (**115/120V AC only, 60Hz, 10A**). Use receptacles that cannot be turned off by a switch or pull chain. Be sure that the plug is fully inserted into the receptacle.
• Plug into a grounded 3-prong outlet. Do not under any circumstances cut or remove the third ground prong from the power cord supplied.
• To protect against electric shock, do not immerse the beverage cooler, plug or cord in water or other liquids.
• Never unplug the cooler by pulling the power cord. To disconnect the beverage cooler, always grip the plug firmly and pull straight out from the wall outlet.
• Repair or replace immediately all power cords that have become frayed or otherwise damaged. Do not use a cord that shows cracks or abrasion damage along its length or at either end.
• Do not connect or disconnect the electric plug when your hands are wet. Do not operate the cooler with wet hands, while standing on a wet surface or while standing in water.
• Unplug the beverage cooler or disconnect power before cleaning or servicing. Failure to do so can result in electrical shock or death.
• When moving the beverage cooler, be careful not to roll over or damage the power cord.

• Never clean beverage cooler parts with flammable fluids. These fumes can create a fire hazard or explosion. And do not store or use gasoline or other flammable vapor and liquids in the vicinity of this or any other appliance. The fumes can create a fire hazard or explosion.
• Do not attempt to repair or replace any part of your beverage cooler unless it is specifically recommended in this manual. All other servicing should be referred to a qualified technician.
• An empty beverage cooler can be dangerous to children. Remove any latches, lids, locks, and/or doors from unused or discarded Beverage coolers to prevent child entrapment and suffocation. Never allow children to operate, play with or crawl inside this beverage cooler.

1.This appliance is not intended for use by persons (including children) with reduced physical, sensory or mental capabilities, or lack of experience and knowledge, unless they have been given supervision or instruction concerning use of the appliance by a person responsible for their safety.
2. Children should be supervised to ensure that they do not play with the appliance.
3. This appliance can be used by children aged from 8 years and above and persons with reduced physical, sensory or mental capabilities or lack of experience and knowledge if they have been given supervision or instruction concerning use of the appliance in a safe way and understand the hazards involved. Children shall not play with the appliance. Cleaning and user maintenance shall not be made by children without supervision.
4. If the supply cord is damaged, it must be replaced by the manufacturer, its service agent or similarly qualified persons in order to avoid a hazard.
5. To avoid a hazard due to instability of the appliance, it must be fixed in accordance with the instructions.
6. When positioning the appliance, ensure the supply cord is not trapped or damaged.
7. Do not locate multiple portable socket-outlets or portable power supplies at the rear of the appliance.
8. Keep ventilation openings, in the appliance enclosure or in the built-in

structure,clear of obstruction.
9. Do not use mechanical devices or other means to accelerate the defrosting process,other than those recommended by the manufacturer.
10. Do not damage the refrigerant circuit.
11. Do not use electrical appliances inside the drink storage compartments of the appliance, unless they are of the type recommended by the manufacturer.
12. Do not store explosive substances such as aerosol cans with a flammable propellant in this appliance.
13. This appliance is intended to be used in household and similar applications such as
– staff kitchen areas in shops, offices and other working environments;
– farm houses and by clients in hotels, motels and other residential type environments;
– bed and breakfast type environments;
– catering and similar non-retail applications.
14. To avoid contamination of drink, please respect the following instructions:
– Opening the door for long periods can cause a significant increase of the temperature in the compartments of the appliance.
– Clean regularly surfaces that can come in contact with drink and accessible drainage systems.
– Clean water tanks if they have not been used for 48 h, flush the water system connected to a water supply if water has not been drawn for 5 days.
– If the refrigerating appliance is left empty for long periods, switch off, defrost, clean,
dry, and leave the door open to prevent mould developing within the appliance.



WARNING:Risk of fire / flammable materials

The coolant circuit of this unit contains the refrigerant Isobutane (R600a),a natural gas that-is flammable and of high environmental compatibility. Make sure no parts of the coolant circuit get damaged-during transport and installation of the appliance.



• Do not use this Freezer & Refrigerator for other than its intended purpose. For indoor, household use only.

• Move this Freezer & Refrigerator by 2 people. Failure to do so can result in injury.

• Place this Freezer & Refrigerator in a well-ventilated area with temperatures above 15°C (60°F) and below 32°C (90°F).

• To ensure proper ventilation for your Freezer & Refrigerator, the front of the Freezer & Refrigerator must be completely unobstructed.

• This Freezer & Refrigerator must be installed in an area away from wind, rain, water spray or drips.

• The Freezer & Refrigerator should not be located next to ovens, grills or other sources of high heat.

• Do not kink or pinch the power supply cord of Freezer & Refrigerator.

• It is important for the Freezer & Refrigerator to be leveled in order to work properly. You may need to make several adjustments to level it.

• This Freezer & Refrigerator is designed for storing and cooling foods or vegetables.When disposing of refrigeration Freezer & Refrigerators, special handling is often required. It is the consumer’s responsibility to comply with federal and local regulations when disposing of this product.

• **WARNING:** Risk of child entrapment and suffocation. Before you throw away this or an old Freezer & Refrigerator, remove the door. Leave the shelves in place, so that children may not easily climb inside.

FLAMMABLE REFRIGERANT GAS

D*ANGER* - Risk of fire or explosion. Flammable refrigerant used.
DO NOT use mechanical devices to defrost Refrigerator. DO NOT puncture refrigerant tubing.
DANGER - Risk of fire or explosion. Flammable refrigerant used. To be repaired only by trained service personnel. DO NOT puncture refrigerant tubing.
CAUTION - Risk of fire or explosion. Flammable refrigerant used. Consult repair manual / owner's guide before attempting to service this product. All safety precautions must be followed.
CAUTION - Risk of fire or explosion. Dispose of property in accordance with federal or local regulations. Flammable refrigerant used.
CAUTION - Risk of fire or explosion due to puncture of refrigerant tubing. Follow handling instructions carefully. Flammable refrigerant used.
CAUTION - To prevent a child from being entrapped, keep out of reach of children and not in the vicinity of the Refrigerator.

-Save these instructions-

	During using, service and disposal the appliance, please pay attention to symbol similar as left side, which is located on rear of appliance (rear panel or compressor) and with yellow or orange color. It's risk of fire warning symbol. There are flammable materials in refrigerant pipes and compressor. Please be far away fire source during using, service and disposal.

Main parts

1.Cabinet 2.Door Handle 3.Solid door 4.Exhaust window 5.Leveling Legs	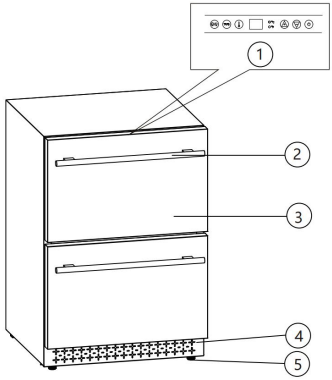
1.Cabinet 2.Door Handle 3.Solid door 4.Exhaust window 5.Leveling Legs	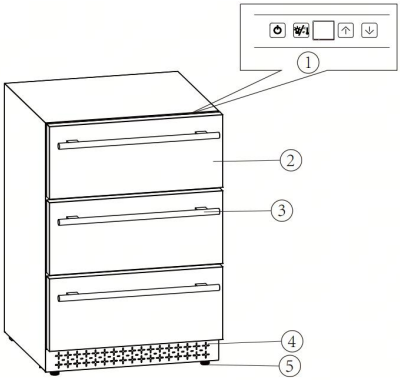

Note: Due to technological innovation, the descriptions of the product in this manual may not be completely consistent with your upright showcase.

Installation instructions

Before using your Freezer/Refrigerator

- Remove the exterior and interior packing.
- Check if all the accessories are complete.

• **IMPORTANT:** Before connecting this Freezer & Refrigerator to a power source, let it stand upright for approximately 24 hours. This will reduce the possibility of a malfunction in the cooling system from handling during transportation.
• Clean the interior surface with lukewarm water using a soft cloth.
• Install the handle on the door.

To Install Stainless Steel Handle

1) Pull away the door gasket in the area where the handle is to be installed, as Illustration #1. The gasket is easily removed by hand, no tools are necessary.
2) Align the handle with the pre-installed screws on the door frame. Tighten the screws with a screwdriver until the handles secure tightly against the door frame, as Illustration #2. (Do NOT over tighten as this will cause damage to the handle assembly).
3) Replace the door gasket to its original position.

Note: This Freezer & Refrigerator includes stainless steel handles that are not required to operate this Freezer & Refrigerator. If you choose not to use the handle supplied, simply follow step 1 to access the pre-installed screws and remove them and then place 2 decorative plugs (NOT included) into the two holes separately. Continue on to step 3 to replace the door gasket to its original position.

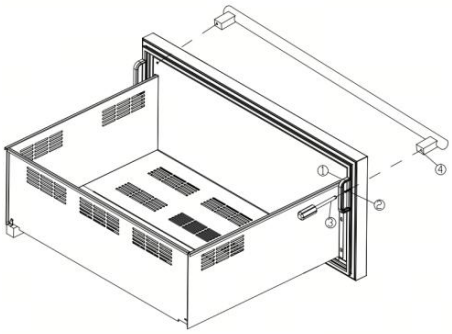

Figure 1

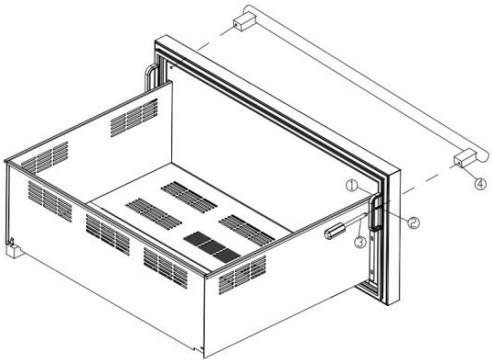

Figure 2

1.Gasket 2.Screw 3.Screw Driver 4.Handle

Installation of your Freezer/Refrigerator

• This Freezer & Refrigerator is designed for free standing or built-in (fully recessed) installation.

• Place your Freezer & Refrigerator on a solid and level floor that is strong enough to support it when it is fully loaded. This will ensure a vibration-free and noise-free operation. Adjust the leveling legs in and out to stabilize the Freezer & Refrigerator horizontally. If the legs are not properly adjusted, the Freezer & Refrigerator may be unstable and result in excess noise or vibration.

• Locate the Freezer & Refrigerator away from direct sunlight and sources of heat (stove, heater, radiator, etc.). Direct sunlight may affect the acrylic coating and heat sources may increase electrical consumption. Extremely cold ambient temperatures may also cause the Freezer & Refrigerator not to perform properly.

• It is not advisable to install this Freezer & Refrigerator in moist areas or directly adjacent to a kitchen sink, as moisture could cause premature corrosion to the components of your new Freezer & Refrigerator.

• It is recommended you install the Freezer & Refrigerator in a place with temperatures **above 15°C(60°F)and below 32°C(90°F)**, and humidity is under 60%. If the ambient temperature is above or below recommended temperatures, the performance of the Freezer & Refrigerator may be affected. Placing your Freezer & Refrigerator in extremely cold or hot conditions may cause interior temperatures to fluctuate, and the temperature range of 3ºC~18ºC (37ºF-65ºF) may not be reached.

• Connect the Freezer & Refrigerator to an exclusive, properly grounded, standard electrical supply (**115 V AC /60 Hz**), in accordance with the National Electrical Code and local codes and ordinances. Any questions concerning power and/or grounding should be directed toward a certified electrician or an authorized products service center.

Warning: Improper use of the grounded plug can result in the risk of electrical shock. If the power cord is damaged, have it replaced by an authorized service center.

• The Freezer & Refrigerator should always be plugged into its own individual electrical outlet which has a voltage rating that matches the rating label on the Freezer & Refrigerator. This provides the best performance and also prevents overloading house wiring circuits that could cause a fire hazard from overheated.
• Do not under any circumstances cut or remove the third ground prong from the power cord supplied.
• Do not use an extension cord or adapter plug. However, if you must use an extension cord, it is absolutely necessary that it be a UL-listed, 3-wire grounding type Freezer & Refrigerator extension cord having a grounding type plug and outlet and that the electrical rating of the cord is 10 amperes (minimum) and 115 volts.
• Do not use a cord that shows cracks or abrasion damage along its length or at either end.
• If the Freezer & Refrigerator is going to be used in an area that is prone to power surges/outages, it is suggested that you use a power surge protector. The surge protector that you select must have a surge block high enough to protect the Freezer & Refrigerator it is connected to. Damages due to power surges are not considered a manufacturer covered defect and will void your product warranty.

Operation instructions

Recommended temperature settings

Beverage: 3°C -10°C (37°F - 50°F)
Sparkling wines:5°C - 8°C (41°F - 46°F)
Dry/white wines: 9°C - 14°C (48°F - 57°F)
Rose Wines 10°C - 11°C (50°F - 52°F)
Red wines: 15°C - 18°C (59°F - 64°F)

Controls

After plugging the Freezer & Refrigerator into a wall outlet, this unit would turn on automatically and the LED screen would show the temperature

inside of the Freezer & Refrigerator.
After setting your desired serving temperature, allow the cooler to cool down for 3 to 4 hours before placing wine bottles in the beverage cooler.

YC-150FA

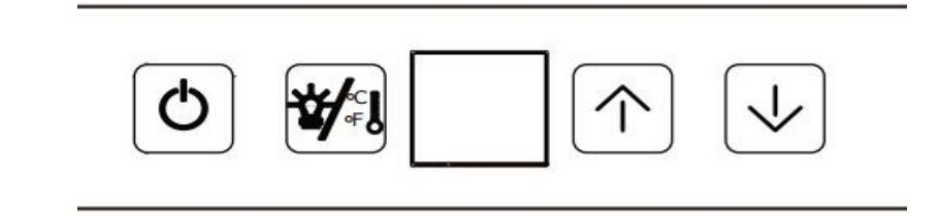

Temperature setting range：3ºC~18ºC (37ºF-65ºF)

	Press once to turn ON the cooler. Press and hold about 3 seconds to turn OFF the cooler. 
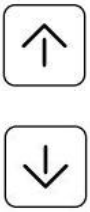	Press  to increase or press  to decrease the temperature in 1 degree increments between 3°C and 18°C or between 37°F and 65°F.
	Touch the button to turn ON/OFF the interior LED lighting.Press the button for 3 seconds to toggle °C & °F display

YC-150EA

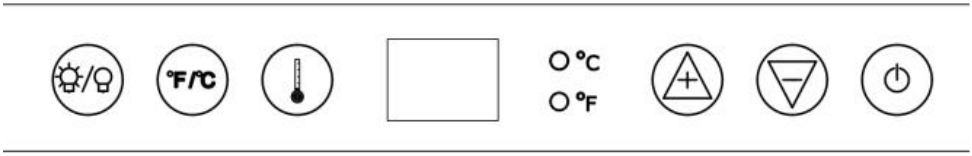

Temperature setting range：3ºC~18ºC (37ºF-65ºF)

	Press once to turn ON the cooler. Press and hold about 3 seconds to turn OFF the cooler.
	Press to increase or press to decrease the temperature in 1 degree increments between 3°C and 18°C or between 37°F and 65°F.
	Press to begin temperature adjustment and ascertain the current temperature.
°F/°C	Press the button for 3 seconds to toggle °C & °F display
	Touch the button to turn ON/OFF the interior LED lighting.

YC-150EB

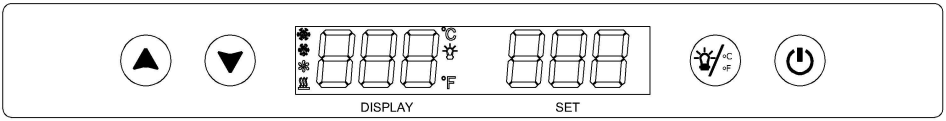

Temperature setting range:-20-18°C (-4-64°F)

	Press once to turn ON the cooler. Press and hold about 3 seconds to turn OFF the cooler.
	Turns the interior light on or off. Press for 5 seconds, Toggles the temperature display between Celsius and Fahrenheit.
	Adjusts the temperature in 1 degree increments
	Adjusts the temperature in 1 degree decrements

	Refrigeration symbol, displayed when the compressor is working
	Defrosting symbol, displayed during defrosting operation
	Evaporator fan symbol, displayed when evaporator fan is working.
	Heating symbol, displayed when the evaporator PTC-A is working.
	Lighting symbol, displayed when the lamp is lit.

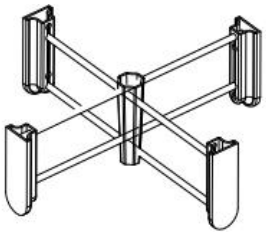	Each drawer contains a movable grid organizer to keep your food and drinks neat and tidy.

Storage

Many cans and bottles may differ in size and dimensions. As such the actual number of bottles you may be able to store may vary.

Care & Maintenance

Cleaning your Freezer& Refrigerator

IMPORTANT: Always unplug the Freezer & Refrigerator before cleaning or performing maintenance. Never use harsh cleansers or scouring pads to clean any part of the Freezer & Refrigerator.

• Turn off the power, unplug the Freezer & Refrigerator, and remove all items including shelves.

• Wash the inside surfaces with warm water and baking soda solution. The solution should be about 2 tablespoons of baking soda to a quart of water.

• Wash the shelves with a mild detergent solution.
• Wring excess water out of the sponge or cloth when cleaning the area near the controls, or any electrical parts.
• Wash the outside cabinet with warm water and a mild liquid detergent. Rinse well and wipe dry with a clean soft cloth. Do not use steel wool or steel brush to rub the stainless steel, which will contaminate the stainless steel with steel particles and rusting may occur.

Power failure
Most power failures are corrected within a few hours and should not affect the temperature of your Freezer & Refrigerator. If the power is off for an extended period of time, proper steps should be taken to protect your contents.

Vacation Time
Leave the Freezer & Refrigerator operating during vacations of less than three weeks. For periods longer than this, turn the Freezer & Refrigerator off and leave the door slightly ajar to prevent odor from building inside the Freezer & Refrigerator.

Moving Your Freezer & Refrigerator
Remove all items (bottles) from the Freezer & Refrigerator;
Securely tape down any loose items, such as shelves, inside the Freezer & Refrigerator.
Turn the adjustable leg up to the base to avoid damage.
Tape the door shut.
Ensure that the Freezer & Refrigerator stays securely in the upright position during transportation. Protect the outside of the Freezer & Refrigerator with a blanket or a similar item.

Energy saving tips
- The Freezer & Refrigerator should be located in the coolest area of the room away from heat sources or direct sunlight.

- Ensure that the Freezer & Refrigerator is adequately ventilated. Never cover air vents.
- Only open the Freezer & Refrigerator door for as long as necessary. Frequent opening of the door will affect internal temperature.

Troubleshooting methods

PROBLEM	POSSIBLE CAUSE	SOLUTION
The Freezer & Refrigerator does not run.	The Freezer & Refrigerator may not be plugged in, or plug may be loose.	Ensure the Freezer & Refrigerator has been plugged in properly.
	The Freezer & Refrigerator is turned off.	Press ⏻ to turn on the Freezer & Refrigerator.
	House fuse blown or tripped circuit breaker.	Check/replace fuse. Reset circuit breaker.
The Freezer & Refrigerator is not cold enough.	External environment may require a higher setting.	Set a colder setting. Allow several hours for the temperature to stabilize.
	The Freezer & Refrigerator has recently been disconnected for a period of time.	It takes 3-4 hours for the Freezer & Refrigerator to cool down completely.
	Prolonged or frequent door openings.	Open the door less often.
	The door is not closed completely.	Close the door properly.
	The door gasket does not seal properly.	Check the door gasket. Clean or change gasket if

		necessary.
The compressor turns on and off frequently.	The room temperature is hotter than normal.	It’s normal for the Freezer & Refrigerator to work harder under these conditions.
	A large amount of contents has been added to the Freezer & Refrigerator.	A large amount of contents cause the Freezer & Refrigerator to run more until the desired temperature is reached.
	Prolonged or frequent door openings.	Open the door less often.
	The temperature has not been set correctly.	Press either ∨ or ∧ to check the set temperature, and set the temperature properly.
	The door is not closed completely.	Close the door properly.
	The door gasket does not seal properly.	Check the door gasket. Clean or change gasket if necessary.
The light does not work.	Not plugged in.	Plug the Freezer & Refrigerator in.
	The circuit breaker tripped or a blown fuse.	Check the breaker and/or fuses.
	The light button is “OFF”.	Press to turn the light ON.

Vibrations.	The Freezer & Refrigerator is not leveled.	Check to assure that the Freezer & Refrigerator is level.
	The bottles are vibrating.	Make sure the bottles don’t touch each others.
	There is an object under the Freezer & Refrigerator.	Remove the object under the Freezer & Refrigerator.
The Freezer & Refrigerator seems to make too much noise.	The Freezer & Refrigerator is not level.	Level the Freezer & Refrigerator.
	Normal noise from the flow of the refrigerant	The rattling noise may come from the flow of the refrigerant, which is normal. As each cycle ends, you may hear gurgling sounds caused by the flow of refrigerant in your Freezer & Refrigerator. Contraction and expansion of the inside walls may cause popping and crackling noises.
The door will not close properly.	The Freezer & Refrigerator is not level.	Level the Freezer & Refrigerator.
	The door was reversed and not properly installed.	Re-install the door properly.

	The gasket is dirty.	Clean the door gasket.
	The shelves are out of position.	Place the shelves properly.
Moisture build up on interior or exterior of the Freezer & Refrigerator.	This is normal during high humidity periods.	Lower the room humidity.
	This is normal in high temperature environment.	Move the Freezer & Refrigerator to a Freezer & Refrigerator place, and avoid heat and sunlight.
	Prolonged or frequent door openings.	Open the door less often.
	The door does not seal completely.	Check door gaskets for proper seal.

Packing List

No.	Item	Qty	Remark
1	Refrigerator	1 set	
2	Cross divider	2 pcs	For YC-150EA,YC-150EB
2	Cross divider	3 pcs	For YC-150FA
3	Handle	2 pcs	For YC-150EA,YC-150EB
3	Handle	3 pcs	For YC-150FA
4	Manual	1 pcs	

Manufacturer:Zhongshan YEHOS Electrical Appliance Co., Ltd.
Address:No. 9, Yuan lin Rd, Nantou Town,Zhongshan Guangdong, China.
E-mail: support@vevor.com



VEVOR

Upgrade · The Home Creator Way

TIROIR R RÉFRIGÉRATEUR

MODÈLE : YC-150EA YC-150FA YC-150EB

VEVOR | Upgrade
The Home Creator Way

Modèle : YC-150EA YC-150FA YC-150EB

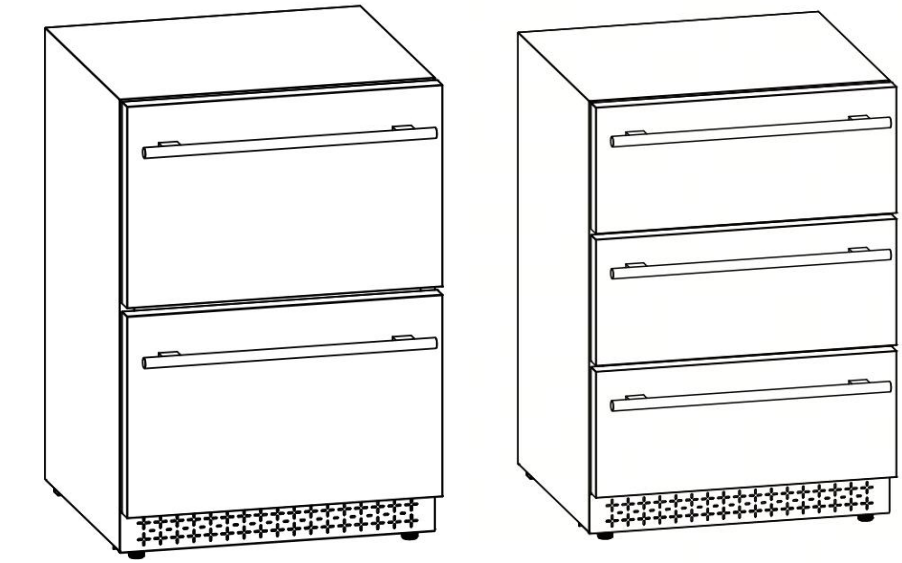

< Image à titre indicatif seulement >

Voici le mode d'emploi original. Veuillez lire attentivement toutes les instructions du manuel avant utilisation. VEVOR se réserve le droit d'interpréter ce manuel à sa guise. L'apparence du produit que vous recevrez peut différer. Nous vous prions de nous excuser si nous ne vous informons pas des mises à jour techniques ou logicielles concernant notre produit.

	Avertissement – Afin de réduire les risques de blessure, l'utilisateur doit lire attentivement le manuel d'instructions.

Consignes de sécurité importantes

Votre sécurité et celle des autres sont très importantes.
Ce réfrigérateur - congélateur est conforme aux normes de sécurité en vigueur et peut être utilisé quotidiennement en toute sécurité. Toutefois, il convient de toujours respecter les précautions de sécurité élémentaires lors de l'utilisation d'un appareil électrique afin de réduire les risques d'incendie, d'électrocution et de blessures.

⚠ DANGER ⚠

• Branchez-le sur sa propre prise électrique individuelle avec une tension nominale correspondant à l'étiquette de tension nominale sur le refroidisseur (**115/120 V CA uniquement, 60 Hz, 10 A**). Utilisez des prises qui ne peuvent pas être éteintes par un interrupteur ou une chaînette. Assurez-vous que la fiche est complètement insérée dans la prise.
• Branchez l'appareil sur une prise de courant à trois broches avec mise à la terre. Ne coupez ni ne retirez en aucun cas la troisième broche de terre du cordon d'alimentation fourni.
• Pour éviter tout risque d'électrocution, ne plongez pas le refroidisseur de boissons , la prise ou le cordon dans l'eau ou tout autre liquide.
• Ne débranchez jamais la glacière en tirant sur le cordon d'alimentation. Pour la débrancher , tenez fermement la prise et tirez-la tout droit hors de la prise murale.
• Réparez ou remplacez immédiatement tous les cordons d'alimentation effilochés ou endommagés. N'utilisez pas un cordon présentant des fissures ou des traces d'abrasion sur toute sa longueur ou à ses extrémités.
• Ne branchez ni ne débranchez la prise électrique lorsque vos mains sont mouillées. N’utilisez pas la glacière avec les mains mouillées, en vous

tenant sur une surface mouillée ou dans l’ eau.

• Débranchez la fontaine à boissons ou coupez l'alimentation électrique avant de la nettoyer ou de l'entretenir. Le non-respect de cette consigne peut entraîner un choc électrique, voire la mort.
• Lors du déplacement de la glacière , veillez à ne pas la faire rouler sur le cordon d'alimentation ni à l'endommager.
• Ne nettoyez jamais les pièces du refroidisseur de boissons avec des liquides inflammables. Les vapeurs dégagées peuvent provoquer un incendie ou une explosion. Ne stockez ni n'utilisez d'essence ou d'autres liquides ou vapeurs inflammables à proximité de cet appareil ou de tout autre . Les vapeurs dégagées peuvent provoquer un incendie ou une explosion.
• N’essayez pas de réparer ou de remplacer une pièce de votre refroidisseur de boissons, sauf si cela est expressément recommandé dans ce manuel . Toute autre intervention doit être confiée à un technicien qualifié.
• Une glacière vide peut être dangereuse pour les enfants. Retirez tous les loquets, couvercles, verrous et/ou portes des glacières inutilisées ou jetées afin d'éviter tout risque d'étouffement ou de coincement. Ne laissez jamais les enfants manipuler, jouer avec ou ramper à l'intérieur de cette glacière .

1. Cet appareil n'est pas destiné à être utilisé par des personnes (y compris les enfants) dont les facultés sont réduites. capacités physiques, sensorielles ou mentales, ou manque d'expérience et de connaissances, sauf ils ont reçu une supervision ou des instructions concernant l'utilisation de l'appareil par un personne responsable de leur sécurité.
2. Les enfants doivent être surveillés afin de s'assurer qu'ils ne jouent pas avec l'appareil.
3. Cet appareil peut être utilisé par des enfants âgés de 8 ans et plus et par des personnes avec des capacités physiques, sensorielles ou mentales réduites ou un manque d'expérience et connaissances s'ils ont reçu une supervision ou des instructions concernant l'utilisation du Utiliser l'appareil

en toute sécurité et comprendre les risques associés. Interdit aux enfants de jouer avec. avec l'appareil. Le nettoyage et l'entretien ne doivent pas être effectués par des enfants. sans surveillance.
4. Si le cordon d'alimentation est endommagé, il doit être remplacé par le fabricant, son service après-vente. un agent ou des personnes qualifiées de manière similaire afin d'éviter un danger.
5. Afin d'éviter tout risque lié à l'instabilité de l'appareil, celui-ci doit être fixé conformément aux instructions. avec les instructions.
6. Lors du positionnement de l'appareil, assurez-vous que le cordon d'alimentation n'est ni coincé ni endommagé.
7. Évitez d'installer plusieurs prises de courant portables ou alimentations portables. à l'arrière de l'appareil.
8. Veillez à ce que les ouvertures de ventilation, dans le boîtier de l'appareil ou dans la structure intégrée, ne soient pas obstruées.
9. N’utilisez pas de dispositifs mécaniques ou d’autres moyens pour accélérer le processus de dégivrage, autres que ceux recommandés par le fabricant.
10. Ne pas endommager le circuit de réfrigérant.
11. N’utilisez pas d’appareils électriques à l’intérieur des compartiments à boissons. appareil, à moins qu'ils ne soient du type recommandé par le fabricant.
12. Ne pas entreposer de substances explosives telles que des aérosols avec des matériaux inflammables. propulseur dans cet appareil.
13. Cet appareil est destiné à être utilisé dans des applications domestiques et similaires telles que comme
– les espaces cuisine du personnel dans les magasins, les bureaux et autres environnements de travail ;
– dans des fermes et par des clients dans des hôtels, des motels et d’autres environnements résidentiels ;
– environnements de type chambres d'hôtes ;
– restauration et applications similaires non liées à la vente au détail.
14. Afin d’éviter toute contamination de la boisson, veuillez respecter les instructions suivantes :

– Laisser la porte ouverte pendant de longues périodes peut entraîner une augmentation significative de température dans les compartiments de l'appareil.
– Nettoyez régulièrement les surfaces susceptibles d’entrer en contact avec des boissons et les égouts accessibles. systèmes.
– Nettoyer les réservoirs d'eau s'ils n'ont pas été utilisés pendant 48 h, purger le système d'eau raccordé au réseau d'eau potable si l'eau n'a pas été puisée depuis 5 jours.
– Si l’appareil frigorifique reste vide pendant de longues périodes, éteignez-le, dégivrez-le et nettoyez-le.
Séchez l'appareil et laissez la porte ouverte pour éviter la formation de moisissures à l'intérieur.



AVERTISSEMENT : Risque d'incendie / matériaux inflammables
Le circuit de refroidissement de cet appareil contient du réfrigérant isobutane (R600a), un gaz naturel. gaz inflammable et à fort impact environnemental compatibilité. Assurez-vous qu'aucune partie de le circuit de refroidissement est endommagé pendant le transport et l'installation de l'appareil .



• N’utilisez pas cet appareil congélateur-réfrigérateur à d’autres fins que celles prévues. Usage domestique intérieur uniquement.
• Déplacez ce congélateur et ce réfrigérateur à deux . Le non-respect de cette consigne peut entraîner des blessures.
• Placez ce congélateur-réfrigérateur dans un endroit bien ventilé avec des températures supérieures à 15 ° C (60 °F) et inférieures à 32 °C (90 °F).

• Pour assurer une ventilation adéquate de votre congélateur et de votre réfrigérateur , la façade de ces derniers doit être totalement dégagée.
• Ce congélateur-réfrigérateur doit être installé dans un endroit à l'abri du vent, de la pluie, des projections d'eau ou des gouttes.
• Le congélateur et le réfrigérateur ne doivent pas être placés à proximité de fours, de grils ou d'autres sources de chaleur intense.
• Ne pas plier ni pincer le cordon d'alimentation du congélateur et du réfrigérateur .
• Il est important que le congélateur et le réfrigérateur soient de niveau pour fonctionner correctement. Plusieurs ajustements peuvent être nécessaires pour y parvenir.
• Ce réfrigérateur -congélateur est conçu pour conserver et refroidir les aliments et les légumes . Lors de la mise au rebut d' un réfrigérateur -congélateur , un traitement spécial est souvent requis. Il est de la responsabilité du consommateur de se conformer aux réglementations fédérales et locales en vigueur lors de la mise au rebut de ce produit.
• **AVERTISSEMENT :** Risque d’étouffement et de coincement d’enfant. Avant de jeter cet appareil ou un ancien congélateur -réfrigérateur , retirez la porte. Laissez les étagères en place afin d’empêcher les enfants d’y grimper facilement.

 **GAZ RÉFRIGÉRANT INFLAMMATOIRE** 

DANGER - Risque d'incendie ou d'explosion. Réfrigérant inflammable utilisé.
N'utilisez aucun appareil mécanique pour dégivrer le réfrigérateur . Ne percez pas les tuyaux de réfrigérant.
DANGER - Risque d'incendie ou d'explosion. Fluide frigorigène inflammable utilisé. Réparation réservée au personnel qualifié. Ne pas perforer les tubes de fluide frigorigène.
PRUDENCE Risque d'incendie ou d'explosion. Utilise un fluide frigorigène inflammable. Consultez le manuel de réparation/guide d'utilisation avant toute intervention sur ce produit. Respectez scrupuleusement toutes les consignes de sécurité.
ATTENTION - Risque d'incendie ou d'explosion. Éliminer les déchets conformément à la réglementation fédérale ou locale. Réfrigérant inflammable utilisé **.**
ATTENTION - Risque d'incendie ou d'explosion en cas de perforation des tubes de réfrigérant. Respectez scrupuleusement les consignes de manipulation. Réfrigérant inflammable utilisé.
PRUDENCE - Pour éviter qu'un enfant ne soit piégé, tenez-le hors de portée des enfants et loin du réfrigérateur .

-Conservez ces instructions-

	Lors de l'utilisation, de l'entretien et de la mise au rebut de l'appareil, veuillez prêter attention au symbole similaire à celui du côté gauche, situé à l'arrière de l'appareil (panneau arrière ou compresseur) et de couleur jaune ou orange. Il s'agit d'un symbole d'avertissement de risque d'incendie. Les tuyaux de réfrigérant et le compresseur contiennent des matériaux inflammables. Veuillez vous tenir à distance de toute source d'incendie pendant l'utilisation, l'entretien et la mise au

	rebut.

Parties principales

1. Armoire 2. Poignée de porte 3. Porte pleine 4. Fenêtre d'échappement 5. Pieds de nivellement	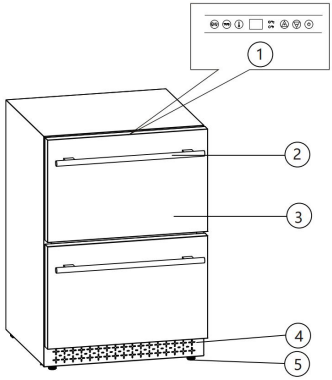
1. Armoire 2. Poignée de porte 3. Porte pleine 4. Fenêtre d'échappement 5. Pieds de nivellement	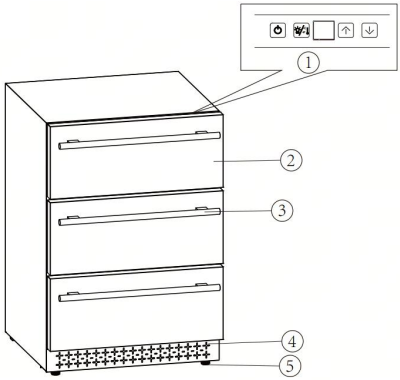

Remarque : En raison des innovations technologiques, les descriptions du produit dans ce manuel peuvent ne pas être entièrement conformes à votre vitrine verticale.

Instructions d'installation

Avant d'utiliser votre congélateur / réfrigérateur

• Retirez les emballages extérieur et intérieur.

• Vérifiez que tous les accessoires sont présents.

• **IMPORTANT:** Avant de brancher ce congélateur-réfrigérateur, laissez-le reposer en position verticale pendant environ 2 à 4 heures. Cela réduira le risque de dysfonctionnement du système de refroidissement dû à la manutention pendant le transport.

• Nettoyez la surface intérieure avec de l'eau tiède à l'aide d'un chiffon doux.

• Installez la poignée sur la porte .

Pour installer la poignée en acier inoxydable

1) Retirez le joint de porte à l'endroit où se trouve la poignée. Une fois installé , comme illustré n° 1 , le joint se retire facilement à la main, sans aucun outil. nécessaire.

2) Alignez la poignée avec le dispositif préinstallé vis sur le cadre de la porte . Serrez les vis à l'aide d' un tournevis jusqu'à ce que les poignées soient bien fixées contre le cadre de la porte , comme illustré n° 2. (Ne serrez pas trop fort, car cela pourrait causer des dommages.) dommages à la poignée assemblée).

3) Remettez le joint de porte dans sa position d'origine.

Remarque : Ce congélateur -réfrigérateur est équipé de poignées en acier inoxydable qui ne sont pas indispensables à son fonctionnement . Si vous choisissez de ne pas utiliser les poignées fournies, suivez simplement l’étape 1 pour accéder aux vis préinstallées , retirez-les, puis insérez séparément deux caches décoratifs (non fournis) dans les deux trous. Passez à l'étape 3 pour remettre le joint de porte dans sa position d'origine.

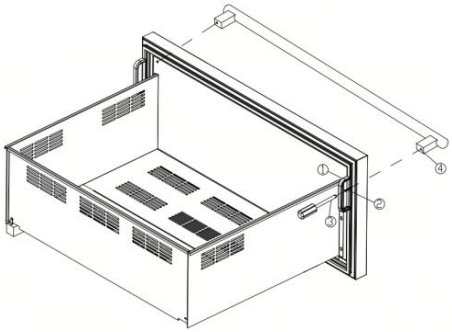

Figure 1

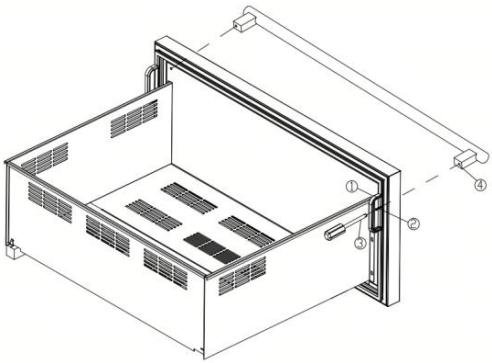

Figure 2

1. Joint 2. Vis 3. Tournevis 4. Poignée

Installation de votre congélateur / réfrigérateur

• Ce congélateur -réfrigérateur est conçu pour une installation autonome ou encastrée (entièrement encastrée) .

• Placez votre congélateur-réfrigérateur sur un sol stable et de niveau , suffisamment solide pour supporter son poids lorsqu'il est plein. Cela garantira un fonctionnement silencieux et sans vibrations. Ajustez les pieds de nivellement pour stabiliser l' ensemble à l'horizontale. Un mauvais réglage des pieds peut rendre le congélateur-réfrigérateur instable et engendrer des vibrations ou du bruit excessifs.

• Installez le congélateur et le réfrigérateur à l'abri de la lumière directe du soleil et des sources de chaleur (cuisinière, radiateur, etc.). La lumière directe du soleil peut endommager le revêtement acrylique et les sources de chaleur peuvent augmenter la consommation électrique. Des températures ambiantes extrêmement basses peuvent également perturber le fonctionnement du congélateur et du réfrigérateur .

• Il est déconseillé d'installer ce congélateur-réfrigérateur. dans les zones humides ou directement à proximité d'un évier de cuisine, car l'humidité pourrait provoquer une corrosion prématurée des composants de votre nouveau congélateur et réfrigérateur .

• Il est recommandé d'installer le congélateur -réfrigérateur dans un endroit où la température ambiante **est comprise entre 15 ° C (60 ° F) et 32 °**

C (90 ° F) , et l'humidité relative inférieure à 60 %. Si la température ambiante s'écarte de ces valeurs, les performances du congélateur - réfrigérateur peuvent être affectées. Une exposition à des températures extrêmement basses ou élevées peut entraîner des fluctuations de la température intérieure , et la plage de température de 3 °C à 18 °C (37 °F à 65 °F) risque de ne pas être atteinte.

• Connectez le Congélateur et réfrigérateur à un alimentation électrique standard exclusive , correctement mise à la terre (**115 V CA / 60 Hz**), dans conformément au Code national de l'électricité et aux codes et ordonnances locaux. N'importe lequel Pour toute question relative à l'alimentation électrique et/ou à la mise à la terre, veuillez vous adresser à un électricien certifié ou à un centre de service après -vente agréé.

Avertissement : Une mauvaise utilisation de la prise de terre peut entraîner un risque d'électrocution. Si le cordon d'alimentation est endommagé, faites-le remplacer par un centre de service agréé.

• Le congélateur et le réfrigérateur doivent toujours être branchés sur une prise électrique dédiée dont la tension nominale correspond à celle indiquée sur l' appareil . Ceci garantit un fonctionnement optimal et évite toute surcharge du circuit électrique domestique , susceptible de provoquer un incendie dû à une surchauffe.

• Ne coupez ni ne retirez en aucun cas la troisième broche de terre du cordon d'alimentation fourni.

• N'utilisez pas de rallonge ou Adaptateur de prise . Toutefois, si vous devez utiliser une rallonge, il est absolument nécessaire qu'il s'agisse d'une rallonge pour congélateur et réfrigérateur homologuée UL, à 3 fils avec mise à la terre , dotée d'une fiche et d'une prise de terre, et que sa capacité électrique soit de 10 ampères (minimum) et de 115 volts.

• N'utilisez pas un câble présentant des fissures ou des traces d'abrasion sur toute sa longueur ou à ses extrémités.

• Si le congélateur et le réfrigérateur sont utilisés dans une zone sujette aux surtensions et aux coupures de courant, il est conseillé d'utiliser un parasurtenseur. Ce dernier doit être suffisamment puissant pour protéger le congélateur et le réfrigérateur auxquels il est connecté. Les dommages

causés par les surtensions ne sont pas considérés comme un défaut de fabrication et annuleront la garantie de votre produit.

Instructions d'utilisation

Réglages de température recommandés

Boisson : 3 °C - 10 °C (37 °F - 50 °F)
mousseux : 5 °C - 8 °C (41 °F - 46 °F)
Vins secs/blancs : 9 °C - 14 °C (48 °F - 57 °F)
Vins rosés 10 °C - 11 °C (50 °F - 52 °F)
Vins rouges : 15 °C - 18 °C (59 °F - 64 °F)

Commandes

Une fois le congélateur -réfrigérateur branché sur une prise murale, l'appareil s'allume automatiquement et l'écran LED affiche la température à l'intérieur du congélateur-réfrigérateur.
Après avoir réglé la température de service souhaitée, laissez le refroidisseur refroidir pendant 3 à 4 heures avant d'y placer les bouteilles de vin .

YC-150FA

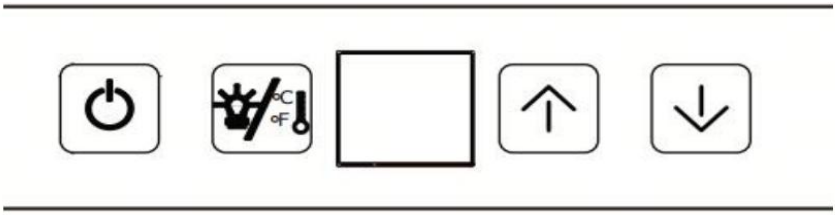

Plage de réglage de la température : 3 °C à 18 °C (37 °F à 65 °F)

	Appuyez une fois pour allumer la glacière . Mainter pression pendant environ 3 secondes pour l'éteindr

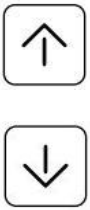	Appuyez sur augmenter ou appuyez sur diminuer la température par incréments de 1 degre entre 3 °C et 18 °C ou entre 37 °F et 65 °F .
	Appuyez sur le bouton pour allumer/éteindre l'éclairage intérieur LED. Maintenez le bouton enfoncé pendant 3 secondes pour basculer entre l'affichage °C et °F.

YC-150 E A



Plage de réglage de la température : 3 °C à 18 °C (37 °F à 65 °F)

	Appuyez une fois pour allumer le refroidisseur . Appuyez et maintenez enfoncé. Il faut environ 3 secondes pour éteindre le refroidisseur.
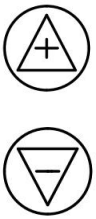	Appuyez pour augmenter ou appuyez pour diminuer la température par incréments de 1 degré entre 3 °C et 18 °C ou entre 37 °F et 65 °F .
	Appuyez pour lancer le réglage de la température et connaître la température actuelle.
	Appuyez sur le bouton pendant 3 secondes pour basculer entre l'affichage °C et °F.
	Appuyez sur le bouton pour allumer/éteindre l'éclairage LED intérieur.

YC-150EB

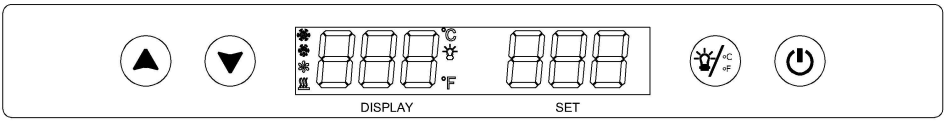

Plage de réglage de la température : -20 à 18 ° C (-4 à 64 °F)

	Appuyez une fois pour allumer la glacière. Maintenez la pression pendant environ 3 secondes pour l'éteindre.
	Allume ou éteint la lumière intérieure . Appuyez pendant 5 secondes pour basculer l'affichage de la température entre Celsius et Fahrenheit .
	Régle la température par incréments de 1 degré.
	Régle la température par incréments de 1 degré.
	Symbole de réfrigération, affiché lorsque le compresseur est en marche
	Symbole de dégivrage, affiché pendant l'opération de dégivrage
	Symbole du ventilateur d'évaporateur, affiché lorsque le ventilateur d'évaporateur est en fonctionnement.
	Symbole de chauffage, affiché lorsque l'évaporateur PTC-A est en fonctionnement.
	Symbole d'éclairage, affiché lorsque la lampe est allumée.

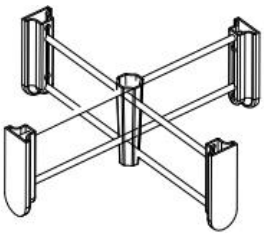	Chaque tiroir contient un organiseur à grille amovible pour garder vos aliments et boissons bien rangés.

Stockage

Les canettes et les bouteilles peuvent avoir des tailles et des dimensions différentes. Par conséquent, le nombre de bouteilles que vous pourrez stocker peut varier.

Entretien et maintenance

Nettoyage de votre congélateur et de votre réfrigérateur

IMPORTANT : Débranchez toujours le congélateur et le réfrigérateur avant de les nettoyer ou d'effectuer leur entretien. N'utilisez jamais de produits nettoyants agressifs ni de tampons à récurer pour nettoyer le congélateur et le réfrigérateur .

• Coupez l'alimentation, débranchez le congélateur et le réfrigérateur , et retirez tous les éléments, y compris les étagères.

• Nettoyez les surfaces intérieures avec de l'eau chaude et une solution de bicarbonate de soude. La solution doit contenir environ deux cuillères à soupe de bicarbonate de soude pour un litre d'eau.

• Nettoyez les étagères avec une solution détergente douce.

• Essorez l'excédent d'eau de l'éponge ou du chiffon lors du nettoyage de la zone proche des commandes ou de toute pièce électrique.

• Lavez l'extérieur du boîtier à l'eau tiède et au détergent liquide doux. Rincez abondamment et essuyez avec un chiffon doux et propre. N'utilisez pas de laine d'acier ni de brosse métallique pour frotter l'acier inoxydable, car cela risquerait de le contaminer avec des particules d'acier et de provoquer de la rouille.

panne de courant

La plupart des pannes de courant sont résolues en quelques heures et ne devraient pas affecter la température de votre congélateur et de votre réfrigérateur . Si la coupure de courant se prolonge, il convient de prendre les mesures nécessaires pour protéger vos aliments .

Temps de vacances

Laissez le congélateur et le réfrigérateur en marche pendant les vacances de moins de trois semaines. Pour les périodes plus longues, éteignez -les et laissez la porte légèrement entrouverte afin d'éviter la formation d'odeurs à l' intérieur .

Déplacer votre congélateur et votre réfrigérateur

Retirez tous les articles (bouteilles) du congélateur et du réfrigérateur ;
Fixez solidement à l'aide de ruban adhésif tous les éléments non fixés, tels que les étagères, à l'intérieur du congélateur et du réfrigérateur .
Relevez le pied réglable jusqu'à la base pour éviter tout dommage.
Scotchez la porte.
Veillez à ce que le congélateur et le réfrigérateur restent bien en position verticale pendant le transport. Protégez l'extérieur du congélateur et du réfrigérateur avec une couverture ou un matériau similaire.

Conseils pour économiser l'énergie

- Le congélateur et le réfrigérateur doivent être placés dans la zone la plus fraîche de la pièce, à l'écart des sources de chaleur et de la lumière directe du soleil.
- Assurez-vous que le congélateur et le réfrigérateur sont correctement ventilés. Ne couvrez jamais les aérations.

N’ouvrez la porte du congélateur et du réfrigérateur que le temps

nécessaire. Des ouvertures fréquentes peuvent affecter la température interne.

Méthodes de dépannage

PROBLÈME	CAUSE POSSIBLE	SOLUTION
Le congélateur et le réfrigérateur ne fonctionnent pas .	Le congélateur et le réfrigérateur peuvent ne pas être branché, ou la prise peut être lâche.	Vérifiez que le congélateur et le réfrigérateur sont correctement branchés.
	Le congélateur et le réfrigérateur sont éteints.	Presse ⏻ pour allumer le congélateur et le réfrigérateur .
	Fusible de la maison grillé ou disjoncteur déclenché.	Vérifier/remplacer le fusible. Réarmer le disjoncteur.
Le congélateur et le réfrigérateur ne sont pas assez froids.	L'environnement extérieur peut nécessiter un réglage plus élevé.	Réglez une température plus froide. Attendez plusieurs heures que la température se stabilise.
	Le congélateur et le réfrigérateur ont récemment été débranchés pendant une période de temps.	Il faut 3 à 4 heures pour que le congélateur et le réfrigérateur refroidissent. complètement.
	Ouvertures de porte prolongées ou fréquentes.	Ouvrez la porte moins souvent.
	La porte n'est pas complètement fermée.	Fermez correctement la porte.
	Le joint de porte n'est pas	Vérifiez le joint de porte.

	étanche.	Nettoyer ou changer le joint si nécessaire.
Le compresseur s'allume et s'éteint fréquemment.	La température ambiante est plus élevée que la normale.	Il est normal que le congélateur et le réfrigérateur fonctionnent davantage dans ces conditions.
	Une grande quantité d'aliments a été ajoutée au congélateur et au réfrigérateur .	Une grande quantité de contenu faire fonctionner davantage le congélateur et le réfrigérateur jusqu'à ce que La température souhaitée est atteinte.
	Ouvertures de porte prolongées ou fréquentes.	Ouvrez la porte moins souvent.
	La température n'a pas été réglée correctement.	Appuyez sur l'une ∨ ou l'autre ∧ touche pour vérifier la température de consigne, puis réglez-la correctement.
	La porte n'est pas complètement fermée.	Fermez correctement la porte.
	Le joint de porte n'est pas étanche.	Vérifiez le joint de porte. Nettoyer ou changer le joint si nécessaire.
La lumière ne fonctionne	Non branché.	Branchez le congélateur et le réfrigérateur .

pas.	Le disjoncteur a sauté ou un fusible a grillé.	Vérifiez le disjoncteur et/ou les fusibles.
	Le bouton d'éclairage est sur « OFF ».	Appuyez pour allumer la lumière.
Vibrations.	Le congélateur et le réfrigérateur ne sont pas de niveau .	Vérifiez que le congélateur et le réfrigérateur sont bien de niveau.
	Les bouteilles vibrent.	Veillez à ce que les bouteilles ne se touchent pas.
	Il y a un objet sous le congélateur et le réfrigérateur .	Retirez l'objet situé sous le congélateur et le réfrigérateur .
Le congélateur et le réfrigérateur semblent faire trop de bruit.	Le congélateur et le réfrigérateur ne sont pas de niveau.	Nivelez le congélateur et le réfrigérateur .
	Bruit normal dû à la circulation du fluide frigorigène	Le bruit de cliquetis peut provenir de la circulation du fluide frigorigène, ce qui est normal. À la fin de chaque cycle, vous pouvez entendre un gargouillis dû à la circulation du fluide frigorigène dans votre congélateur et réfrigérateur . La

		contraction et la dilatation des parois internes peuvent provoquer des craquements.
La porte ne se ferme pas correctement.	Le congélateur et le réfrigérateur ne sont pas de niveau.	Nivelez le congélateur et le réfrigérateur .
	La porte était montée à l'envers et mal installée.	Réinstallez correctement la porte.
	Le joint est sale.	Nettoyez le joint de porte.
	Les étagères sont mal positionnées.	Placez correctement les étagères.
Accumulation d'humidité à l'intérieur ou extérieur du congélateur et du réfrigérateur .	Ceci est normal pendant les périodes de forte humidité.	Diminuez l'humidité ambiante.
	Ceci est normal dans un environnement à température élevée .	Déplacez le congélateur et le réfrigérateur à un endroit approprié , et évitez la chaleur et la lumière directe du soleil .
	Ouvertures de porte prolongées ou fréquentes.	Ouvrez la porte moins souvent.
	La porte ne ferme pas complètement.	Vérifier la porte joints pour une étanchéité optimale.

Liste de colisage

Non.	Article	Qté	Remarque
1	Réfrigérateur	1 ensemble	
2	Croix séparateur	2 pièces	Pour YC-150EA, YC-150EB
2	Croix séparateur	3 pièces	Pour YC-150FA
3	Poignée	2 pièces	Pour YC-150EA, YC-150EB
3	Poignée	3 pièces	Pour YC-150FA
4	Manuel	1 pièce	

Fabricant : Zhongshan YEYOS Electrical Appliance Co., Ltd.
Adresse : n° 9, rue Yuanlin, ville de Nantou, Zhongshan, Guangdong, Chine.
Courriel : support@vevor.com



VEVOR

Upgrade · The Home Creator Way

Schublade KÜHLSCHRANK r

MODELL: YC-150EA YC-150FA YC-150EB

VEVOR | Upgrade
The Home Creator Way

Modell: YC-150EA YC-150FA YC-150EB

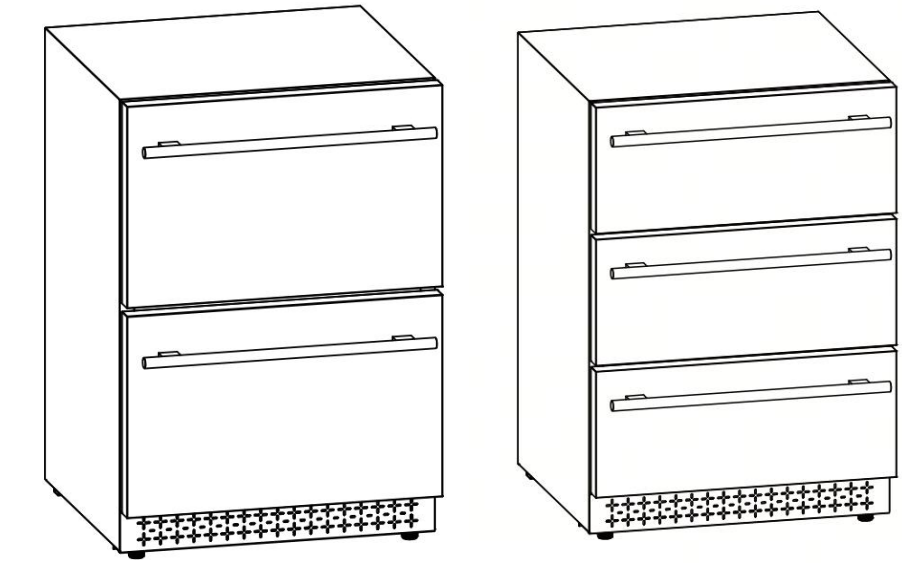

< Abbildung dient nur als Referenz >

Dies ist die Originalanleitung. Bitte lesen Sie die gesamte Bedienungsanleitung vor der Inbetriebnahme sorgfältig durch. VEVOR behält sich die Auslegung der Bedienungsanleitung vor. Das Aussehen des Produkts kann von dem gelieferten Produkt abweichen. Wir bitten um Verständnis, dass wir Sie nicht erneut über etwaige Technologie- oder Software-Updates informieren werden .

	Warnung – Um das Verletzungsrisiko zu verringern, muss der Benutzer die Bedienungsanleitung sorgfältig lesen.

Wichtige Sicherheitshinweise

Ihre Sicherheit und die Sicherheit anderer sind uns sehr wichtig.
Dieser Gefrierschrank und Kühlschrank erfüllt die geltenden Sicherheitsanforderungen und ist für den täglichen Gebrauch geeignet. Dennoch sollten beim Umgang mit Elektrogeräten stets grundlegende Sicherheitsvorkehrungen getroffen werden, um das Risiko von Bränden, Stromschlägen und Verletzungen zu verringern.

⚠ DANGER ⚠

• Schließen Sie das Gerät an eine eigene Steckdose mit einer Spannungsangabe an, die mit dem Typenschild des Kühlers übereinstimmt (**nur 115/120 V Wechselstrom, 60 Hz, 10 A**). Verwenden Sie Steckdosen, die sich nicht per Schalter oder Zugkette ausschalten lassen. Achten Sie darauf, dass der Stecker vollständig in die Steckdose gesteckt ist.
• Stecken Sie das Gerät in eine geerdete 3-polige Steckdose. Schneiden oder entfernen Sie unter keinen Umständen den dritten Erdungsstift des mitgelieferten Netzkabels.
• Um einen Stromschlag zu vermeiden, tauchen Sie den Getränkekühler , den Stecker oder das Kabel nicht in Wasser oder andere Flüssigkeiten.
• Ziehen Sie den Getränkekühler niemals am Netzkabel aus der Steckdose. Um den Stecker zu trennen , fassen Sie ihn immer fest an und ziehen Sie ihn gerade aus der Steckdose.
• Reparieren oder ersetzen Sie umgehend alle beschädigten oder ausgefransten Netzkabel. Verwenden Sie kein Kabel, das Risse oder Abriebspuren entlang seiner Länge oder an einem seiner Enden aufweist.
• Schließen Sie den Netzstecker nicht an und ziehen Sie ihn nicht ab, wenn Ihre Hände nass sind. Bedienen Sie den Kühler nicht mit nassen Händen, auf nassem Untergrund oder im Wasser.
• Vor der Reinigung oder Wartung des Getränkekühlers den Netzstecker

ziehen oder die Stromzufuhr unterbrechen. Andernfalls besteht die Gefahr eines Stromschlags oder gar des Todes.
• Beim Umstellen des Getränkekühlers ist darauf zu achten, dass er nicht umkippt oder das Netzkabel beschädigt.
• Reinigen Sie Getränkekühlerteile niemals mit brennbaren Flüssigkeiten. Die entstehenden Dämpfe können Brand- oder Explosionsgefahr verursachen. Lagern oder verwenden Sie außerdem kein Benzin oder andere brennbare Dämpfe und Flüssigkeiten in der Nähe dieses oder anderer Geräte . Die Dämpfe können Brand- oder Explosionsgefahr verursachen.
• Versuchen Sie nicht, Teile Ihres Getränkekühlers selbst zu reparieren oder auszutauschen , es sei denn, dies wird in dieser Bedienungsanleitung ausdrücklich empfohlen . Alle anderen Wartungsarbeiten sollten von einem qualifizierten Techniker durchgeführt werden.
• Ein leerer Getränkekühler kann für Kinder gefährlich sein. Entfernen Sie alle Verschlüsse, Deckel, Schlösser und/oder Türen von unbenutzten oder ausrangierten Getränkekühlern , um zu verhindern, dass Kinder darin eingeschlossen werden und ersticken. Erlauben Sie Kindern niemals, den Getränkekühler zu bedienen, damit zu spielen oder hineinzukrabbeln .

1. Dieses Gerät ist nicht für die Verwendung durch Personen (einschließlich Kinder) mit eingeschränkter Sehfähigkeit bestimmt. körperliche, sensorische oder geistige Fähigkeiten oder mangelnde Erfahrung und Kenntnisse, es sei denn Sie wurden hinsichtlich der Benutzung des Geräts von einem/einer Aufsichtsperson oder einer/einem Anweisungsperson beaufsichtigt oder unterwiesen. Die für ihre Sicherheit verantwortliche Person.
2. Kinder sollten beaufsichtigt werden, um sicherzustellen, dass sie nicht mit dem Gerät spielen.
3. Dieses Gerät kann von Kindern ab 8 Jahren und Personen verwendet werden. mit eingeschränkten körperlichen, sensorischen oder geistigen Fähigkeiten oder mangelnder Erfahrung und Kenntnisse darüber, ob sie hinsichtlich der Verwendung des/der/der Geräte sicher bedienen und die

damit verbundenen Gefahren verstehen. Kinder dürfen nicht damit spielen. Reinigung und Wartung des Geräts dürfen nicht von Kindern durchgeführt werden. ohne Aufsicht.
4. Wenn das Netzkabel beschädigt ist, muss es vom Hersteller bzw. dessen Kundendienst ersetzt werden. Um eine Gefahr zu vermeiden, muss ein Beauftragter oder eine ähnlich qualifizierte Person hinzugezogen werden.
5. Um Gefahren durch Instabilität des Geräts zu vermeiden, muss es gemäß den Vorschriften befestigt werden. mit der Anleitung.
6. Achten Sie beim Aufstellen des Geräts darauf, dass das Netzkabel nicht eingeklemmt oder beschädigt wird.
7. Verwenden Sie nicht mehrere tragbare Steckdosen oder tragbare Netzteile. hinten des Geräts.
8. Halten Sie die Belüftungsöffnungen im Gerätegehäuse oder in der Einbaukonstruktion frei von Verstopfungen.
9. Verwenden Sie keine mechanischen Geräte oder andere Mittel, um den Auftauvorgang zu beschleunigen, außer den vom Hersteller empfohlenen.
10. Den Kältemittelkreislauf nicht beschädigen.
11. Verwenden Sie keine elektrischen Geräte in den Getränkeaufbewahrungsfächern des Geräte, es sei denn, es handelt sich um den vom Hersteller empfohlenen Typ.
12. Explosive Stoffe wie Aerosoldosen dürfen nicht zusammen mit brennbaren Stoffen gelagert werden. Treibmittel in diesem Gerät.
13. Dieses Gerät ist für den Einsatz im Haushalt und in ähnlichen Anwendungen bestimmt, wie z. B. als
– Personalküchen in Geschäften, Büros und anderen Arbeitsumgebungen;
– Bauernhäuser und von Kunden in Hotels, Motels und anderen Wohnumgebungen;
– Bed-and-Breakfast-ähnliche Einrichtungen;
– Gastronomie und ähnliche Anwendungen außerhalb des Einzelhandels.
14. Um eine Verunreinigung des Getränks zu vermeiden, beachten Sie bitte die folgenden Anweisungen:
– Längeres Offenhalten der Tür kann zu einem deutlichen Anstieg der

Temperatur in den Fächern des Geräts.
Reinigen Sie regelmäßig Oberflächen, die mit Getränken in Berührung kommen können, sowie zugängliche Abflüsse. Systeme.
– Reinigen Sie die Wassertanks, wenn sie 48 Stunden lang nicht benutzt wurden, und spülen Sie das Wassersystem durch. Anschluss an die Wasserversorgung, wenn 5 Tage lang kein Wasser entnommen wurde.
– Wenn das Kühlgerät längere Zeit leer steht, ausschalten, abtauen und reinigen,
Lassen Sie das Gerät trocken und die Tür offen, um Schimmelbildung im Inneren zu vermeiden.



WARNUNG: Brandgefahr / Entzündbare Materialien
Der Kühlkreislauf dieses Geräts enthält das Kältemittel Isobutan (R600a), ein natürliches Mineralöl. Gas, das brennbar ist und eine hohe Umweltbelastung aufweist Kompatibilität. Stellen Sie sicher, dass keine Teile von Der Kühlkreislauf kann während des Transports und der Installation des Geräts beschädigt werden .



• Verwenden Sie diesen Gefrierschrank und Kühlschrank ausschließlich für den vorgesehenen Zweck. Nur für den Gebrauch in Privathaushalten.
• Dieser Gefrierschrank und Kühlschrank muss von zwei Personen bewegt werden . Andernfalls besteht Verletzungsgefahr.
• Stellen Sie diesen Gefrierschrank und Kühlschrank an einem gut belüfteten Ort mit Temperaturen über 15 ° C (60 °F) und unter 32 °C (90 °F) auf.
• Um eine ordnungsgemäße Belüftung Ihres Gefrierschranks und

Kühlschranks zu gewährleisten, muss die Vorderseite des Gefrierschranks und Kühlschranks vollständig frei sein.

• Dieser Gefrierschrank und Kühlschrank muss an einem Ort aufgestellt werden, der vor Wind, Regen, Spritzwasser und Tropfwasser geschützt ist.

• Der Gefrierschrank und der Kühlschrank sollten nicht neben Öfen, Grills oder anderen starken Wärmequellen aufgestellt werden.

• Das Netzkabel von Gefrierschrank und Kühlschrank darf nicht geknickt oder eingeklemmt werden .

• Für den einwandfreien Betrieb von Gefrierschrank und Kühlschrank ist es wichtig, dass diese waagerecht stehen. Gegebenenfalls müssen Sie mehrere Anpassungen vornehmen, um sie auszurichten.

• Dieser Gefrierschrank mit Kühlfunktion ist zur Lagerung und Kühlung von Lebensmitteln und Gemüse konzipiert . Bei der Entsorgung solcher Geräte sind oft besondere Vorkehrungen erforderlich. Es liegt in der Verantwortung des Verbrauchers, die geltenden Bundes- und Landesvorschriften bei der Entsorgung dieses Produkts einzuhalten.

• **WARNUNG: Gefahr des Einklemmens und Erstickens für Kinder. Bevor Sie dieses oder ein altes** Gefrier- oder Kühlgerät entsorgen , entfernen Sie die Tür. Lassen Sie die Einlegeböden an ihrem Platz, damit Kinder nicht leicht hineinklettern können.

Brennbares Kältemittelgas

GEFAHR – Brand- oder Explosionsgefahr. Brennbares Kältemittel wird verwendet.
des Kühlschranks keine mechanischen Geräte . Beschädigen Sie die Kältemittelleitungen nicht.
GEFAHR - Brand- und Explosionsgefahr. Brennbares Kältemittel wird verwendet. Reparaturen dürfen nur von geschultem Fachpersonal durchgeführt werden. Kältemittelleitungen dürfen nicht durchstochen werden.
VORSICHT Brand- und Explosionsgefahr. Brennbares Kältemittel wird verwendet. Lesen Sie vor Reparaturversuchen die Reparaturanleitung/Bedienungsanleitung. Alle Sicherheitsvorkehrungen müssen beachtet werden.
VORSICHT – Brand- oder Explosionsgefahr. Entsorgung gemäß den geltenden Bundes- oder Landesvorschriften. Brennbares Kältemittel verwendet ***.***
VORSICHT – Brand- oder Explosionsgefahr durch Beschädigung der Kältemittelleitung. Handhabungshinweise sorgfältig beachten. Brennbares Kältemittel wird verwendet.
VORSICHT Um zu verhindern, dass ein Kind eingeklemmt wird, bewahren Sie das Produkt außerhalb der Reichweite von Kindern und nicht in der Nähe des Kühlschranks auf .

-Bewahren Sie diese Anweisungen auf-

	Bitte beachten Sie bei der Verwendung, Wartung und Entsorgung des Geräts das Symbol, das dem auf der linken Seite abgebildeten Symbol ähnelt und sich auf der Rückseite des Geräts (Rückwand oder Kompressor) befindet und gelb oder orange ist. Es handelt sich um ein Warnsymbol für Brandgefahr. In den Kältemittelleitungen und im Kompressor befinden sich brennbare Stoffe.

	Bitte halten Sie sich während der Benutzung, Wartung und Entsorgung von offenen Flammen fern.

Hauptteile

1. Schrank 2. Türgriff 3. Massive Tür 4. Auspufffenster 5. Nivellierfüße	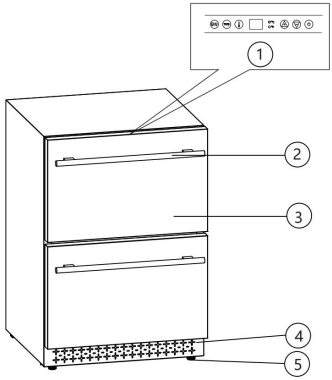
1. Schrank 2. Türgriff 3. Massive Tür 4. Auspufffenster 5. Nivellierfüße	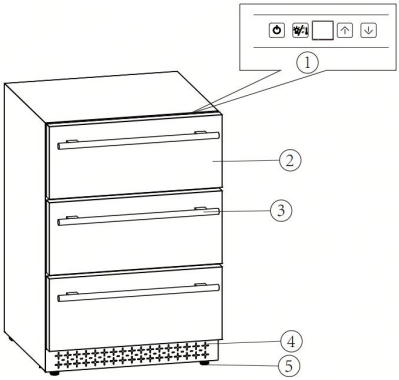

Hinweis : Aufgrund technologischer Neuerungen stimmen die Produktbeschreibungen in dieser Anleitung möglicherweise nicht vollständig mit Ihrer Vitrine überein.

Installationsanleitung

Bevor Sie Ihren Gefrierschrank / Kühlschrank benutzen

• Entfernen Sie die äußere und innere Verpackung.

• Prüfen Sie, ob alle Zubehörteile vollständig sind.

• **WICHTIG: Bevor** Sie den Gefrierschrank und Kühlschrank an eine

Stromquelle anschließen, lassen Sie ihn etwa 2 – 4 Stunden aufrecht

stehen . Dadurch wird die Wahrscheinlichkeit einer Fehlfunktion des Kühlsystems durch unsachgemäßen Transport verringert.

• Reinigen Sie die Innenfläche mit lauwarmem Wasser und einem weichen Tuch.

• Montieren Sie den Türgriff .

Zum Einbau eines Edelstahlgriffs

1) Ziehen Sie die Türdichtung im Bereich, in dem der Griff angebracht werden soll, ab. Die Dichtung ist wie in Abbildung 1 dargestellt installiert und lässt sich leicht von Hand entfernen; es werden keine Werkzeuge benötigt. notwendig.

2) Richten Sie den Griff an der vorinstallierten Stelle aus. Schrauben am Türrahmen . Ziehen Sie die Schrauben mit einem Schraubendreher fest, bis die Griffe fest am Türrahmen sitzen (siehe Abbildung 2) . (Nicht zu fest anziehen, da dies zu Beschädigungen führen kann.) Beschädigung des Griffs Montage).

3) Bringen Sie die Türdichtung wieder an ihrer ursprünglichen Position an.

Hinweis: Dieser Gefrierschrank /Kühlschrank verfügt über Edelstahlgriffe, die für den Betrieb des Geräts nicht erforderlich sind . Wenn Sie die mitgelieferten Griffe nicht verwenden möchten, folgen Sie einfach Schritt 1, um die vorinstallierten Schrauben zu erreichen , entfernen Sie diese und setzen Sie anschließend zwei Zierstopfen (nicht im Lieferumfang enthalten) separat in die beiden Löcher ein. Fahren Sie mit Schritt 3 fort, um die Türdichtung wieder an ihre ursprüngliche Position zu bringen.

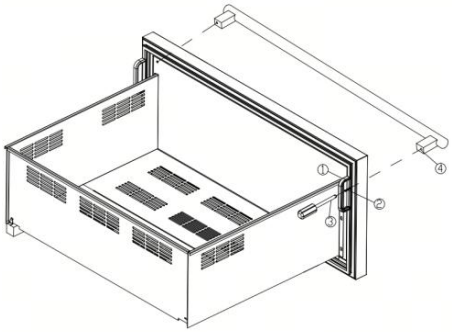

Abbildung 1

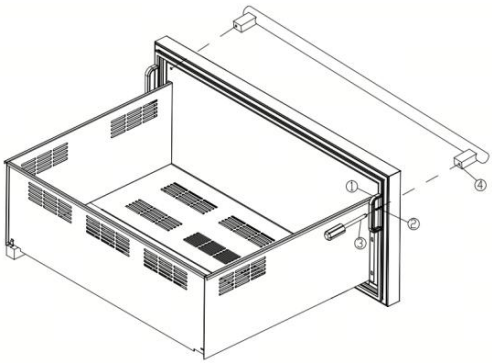

Abbildung 2

1. Dichtung 2. Schraube 3. Schraubendreher 4. Griff

Installation Ihres Gefrierschranks / Kühlschranks

• Dieser Gefrierschrank und Kühlschrank ist für die freistehende oder die Einbauinstallation (vollständig versenkt) konzipiert .

• Stellen Sie Ihren Gefrierschrank und Kühlschrank auf einen festen und ebenen Untergrund, der das Gerät auch im voll beladenen Zustand sicher tragen kann. So gewährleisten Sie einen vibrations- und geräuschlosen Betrieb. Justieren Sie die Nivellierfüße, um den Gefrierschrank und Kühlschrank waagerecht auszurichten. Sind die Füße nicht richtig eingestellt, kann das Gerät instabil stehen und zu verstärkten Geräuschen oder Vibrationen führen.

• Stellen Sie Gefrierschrank und Kühlschrank nicht in direktem Sonnenlicht und in der Nähe von Wärmequellen (Herd, Heizung, Heizkörper usw.) auf. Direkte Sonneneinstrahlung kann die Acrylbeschichtung beschädigen, und Wärmequellen können den Stromverbrauch erhöhen. Extrem niedrige Umgebungstemperaturen können ebenfalls die Funktion von Gefrierschrank und Kühlschrank beeinträchtigen .

• Von der Installation dieses Gefrierschranks und Kühlschranks wird abgeraten. in feuchten Bereichen oder direkt neben einer Küchenspüle aufstellen, da Feuchtigkeit zu vorzeitiger Korrosion an den Bauteilen Ihres neuen Gefrierschranks und Kühlschranks führen kann .

• Es wird empfohlen, den Gefrierschrank und Kühlschrank an einem Ort mit Temperaturen **zwischen 15 ° C (60 ° F) und 32 ° C (90 ° F)** und einer Luftfeuchtigkeit unter 60 % aufzustellen . Weicht die Umgebungstemperatur von den empfohlenen Werten ab, kann die Leistung des Geräts beeinträchtigt werden . Bei extrem kalten oder heißen Bedingungen können die Innentemperaturen schwanken , und der angestrebte Temperaturbereich von 3 °C bis 18 °C (37 °F bis 65 °F) wird möglicherweise nicht erreicht.

• Verbinden Sie die Gefrierschrank & Kühlschrank zu einem exklusive , ordnungsgemäß geerdete Standard -Stromversorgung (**115 V AC / 60 Hz**), In in Übereinstimmung mit dem National Electrical Code und den örtlichen Vorschriften und Verordnungen. Beliebig Fragen zur Stromversorgung und/oder Erdung sollten an einen zertifizierten Elektriker oder ein autorisiertes Servicecenter für diese Produkte gerichtet werden. **Warnung**: Unsachgemäße Verwendung des Schutzkontaktsteckers kann zu Stromschlaggefahr führen. Bei Beschädigung des Netzkabels lassen Sie es bitte von einem autorisierten Servicecenter austauschen.

• Gefrierschrank und Kühlschrank sollten immer an eine separate Steckdose angeschlossen werden, deren Spannungsangabe mit den Angaben auf dem Typenschild des Geräts übereinstimmt . Dies gewährleistet optimale Leistung und verhindert eine Überlastung der Hausstromkreise, die durch Überhitzung Brandgefahr verursachen könnte.

• Unter keinen Umständen darf der dritte Erdungsstift des mitgelieferten Netzkabels durchtrennt oder entfernt werden.

• Verwenden Sie kein Verlängerungskabel oder Adapterstecker . Sollten Sie jedoch ein Verlängerungskabel verwenden müssen, ist es unbedingt erforderlich, dass es sich um ein UL-gelistetes, dreiadriges Erdungs-Verlängerungskabel für Gefrierschränke und Kühlschränke mit einem geerdeten Stecker und einer geerdeten Steckdose handelt und dass die elektrische Nennleistung des Kabels mindestens 10 Ampere und 115 Volt beträgt .

• Verwenden Sie kein Kabel, das entlang seiner Länge oder an einem

seiner Enden Risse oder Abriebspuren aufweist.
• Wird der Gefrierschrank /Kühlschrank in einem Gebiet mit häufigen Stromschwankungen/Stromausfällen betrieben, empfiehlt sich die Verwendung eines Überspannungsschutzes. Dieser muss über einen ausreichend hohen Überspannungsschutz verfügen, um den angeschlossenen Gefrierschrank /Kühlschrank zu schützen . Schäden durch Überspannungen gelten nicht als vom Hersteller abgedeckte Mängel und führen zum Erlöschen der Produktgarantie.

Bedienungsanleitung

Empfohlene Temperatureinstellungen

Getränk : 3 °C - 10 °C (37 °F - 50 °F)
S Parkling-Weine: 5 °C - 8 °C (41 °F - 46 °F)
Trockene/Weißweine: 9 °C - 14 °C (48 °F - 57 °F)
Roséweine 10 °C - 11 °C (50 °F - 52 °F)
Rotweine: 15 °C - 18 °C (59 °F - 64 °F)

Bedienelemente

Nach dem Anschließen des Gefrierschranks und Kühlschranks an eine Steckdose schaltet sich das Gerät automatisch ein und auf dem LED-Bildschirm wird die Temperatur im Inneren des Gefrierschranks und Kühlschranks angezeigt.
Nachdem Sie die gewünschte Serviertemperatur eingestellt haben, lassen Sie den Kühler 3 bis 4 Stunden abkühlen, bevor Sie die Weinflaschen in den Getränkekühler stellen .

YC-150FA

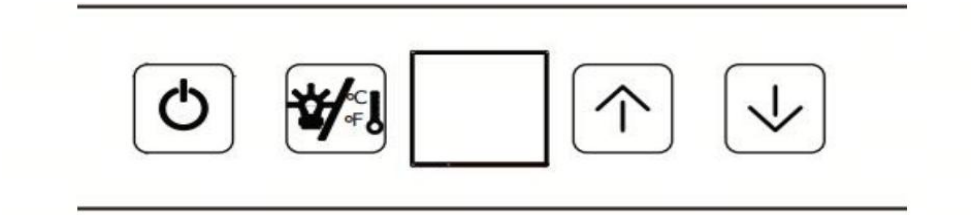

Temperatureinstellbereich: 3 °C ~18 °C (37 °F - 65 °F)

	Einmal drücken , um den Kühler einzuschalten . Zu Ausschalten des Kühlers etwa 3 Sekunden lang ge halten.
	Drücke um die Temperatur in ad-Schritten zwischen 3 °C und 18 °C bzw. zwischen 37 °F und 65 °F zu erhöhen oder zu verringern .
	Berühren Sie die Taste, um die LED-Innenbeleuchtung ein- bzw. auszuschalten. Halten Sie die Taste 3 Sekunden lang gedrückt, um zwischen der Anzeige in °C und °F umzuschalten.

YC-150 E A



Temperatureinstellbereich: 3 °C ~18 °C (37 °F - 65 °F)

	Einmal drücken , um den Kühler einzuschalten . Gedrückt halten Es dauert etwa 3 Sekunden, den Kühler auszuschalten.

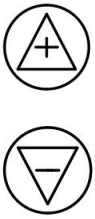	Drücken Sie , um  die Temperatur in 1-Grad-Schritten zwischen 3 °C und 18 °C bzw. zwischen 37 °F und 65 °F zu erhöhen oder  zu verringern .
	Drücken Sie diese Taste, um die Temperatureinstellung zu starten und die aktuelle Temperatur zu ermitteln.
	Drücken Sie die Taste 3 Sekunden lang, um zwischen der Anzeige in °C und °F umzuschalten.
	Durch Berühren des Knopfes wird die LED-Innenbeleuchtung ein- bzw. ausgeschaltet.

YC-150EB

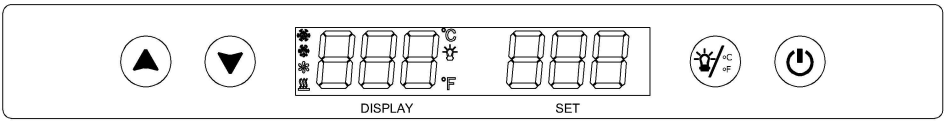

Temperatureinstellbereich : -20-18 ° C (-4-64 °F)

	Einmal drücken, um den Kühler einzuschalten. Zum Ausschalten des Kühlers etwa 3 Sekunden lang gedrückt halten.
	Schaltet die Innenbeleuchtung ein oder aus . 5 Sekunden lang drücken , schaltet die Temperaturanzeige zwischen Celsius und Fahrenheit um .
	Regelt die Temperatur in 1-Grad-Schritten.
	Regelt die Temperatur in 1-Grad-Schritten.
	Kältesymbol, das angezeigt wird, wenn der Kompressor in Betrieb ist

	Abtau-Symbol, das während des Abtauvorgangs angezeigt wird
	Verdampferlüftersymbol, das angezeigt wird, wenn der Verdampferlüfter in Betrieb ist.
	Heizsymbol, das angezeigt wird, wenn der Verdampfer PTC-A in Betrieb ist.
	Beleuchtungssymbol, das angezeigt wird, wenn die Lampe leuchtet.

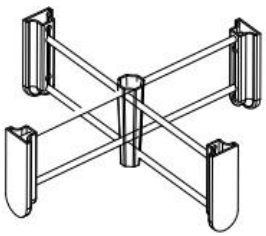	Jede Schublade enthält einen verschiebbaren Gittereinsatz, um Ihre Speisen und Getränke ordentlich und übersichtlich zu verstauen.

Lagerung

Viele Dosen und Flaschen können unterschiedliche Größen und Abmessungen haben. Daher kann die tatsächliche Anzahl der Flaschen, die Sie lagern können, variieren.

Pflege und Wartung

Reinigung Ihres Gefrierschranks und Kühlschranks

WICHTIG: Vor der Reinigung oder Wartung von Gefrierschrank und Kühlschrank immer den Netzstecker ziehen . Verwenden Sie niemals scharfe Reinigungsmittel oder Scheuerschwämme zur Reinigung von Gefrierschrank und Kühlschrank .

• Schalten Sie den Strom ab, ziehen Sie den Stecker von Gefrierschrank und Kühlschrank und entfernen Sie alle Gegenstände, einschließlich der Regalböden.

• Waschen Sie die Innenflächen mit warmem Wasser und einer

Natronlösung ab. Die Lösung sollte etwa 2 Esslöffel Natron auf einen Liter Wasser enthalten.
• Reinigen Sie die Regale mit einer milden Reinigungsmittellösung.
• Beim Reinigen des Bereichs in der Nähe der Bedienelemente oder elektrischer Teile überschüssiges Wasser aus dem Schwamm oder Tuch auswringen.
• Reinigen Sie das Außengehäuse mit warmem Wasser und einem milden Flüssigwaschmittel. Spülen Sie es gründlich ab und trocknen Sie es mit einem sauberen, weichen Tuch. Verwenden Sie keine Stahlwolle oder Stahlbürste zum Reinigen des Edelstahls, da dies zu Verunreinigungen mit Stahlpartikeln und Rostbildung führen kann.

Stromausfall
Die meisten Stromausfälle sind innerhalb weniger Stunden behoben und sollten die Temperatur Ihres Gefrierschranks und Kühlschranks nicht beeinträchtigen . Bei einem längeren Stromausfall sollten Sie geeignete Maßnahmen ergreifen, um Ihre Lebensmittel und Ihren Kühlschrankinhalt zu schützen .

Urlaubszeit
Lassen Sie Gefrierschrank und Kühlschrank bei Urlaubsreisen von weniger als drei Wochen eingeschaltet. Bei längeren Urlaubsreisen schalten Sie Gefrierschrank und Kühlschrank aus und lassen Sie die Tür einen Spalt offen , um Geruchsbildung im Inneren zu vermeiden .

Umzug Ihres Gefrierschranks und Kühlschranks
Alle Gegenstände (Flaschen) aus dem Gefrierschrank und Kühlschrank entfernen;
Lose Gegenstände wie Regalböden sollten im Gefrierschrank und Kühlschrank sicher mit Klebeband befestigt werden .
Klappen Sie das verstellbare Bein bis zum Sockel hoch, um Beschädigungen zu vermeiden.
Klebe die Tür zu.

Stellen Sie sicher, dass Gefrierschrank und Kühlschrank während des Transports sicher in aufrechter Position bleiben. Schützen Sie die Außenseite von Gefrierschrank und Kühlschrank mit einer Decke oder einem ähnlichen Gegenstand.

Energiespartipps

- Der Gefrierschrank und der Kühlschrank sollten im kühlsten Bereich des Raumes, fern von Wärmequellen und direkter Sonneneinstrahlung, aufgestellt werden.
- Stellen Sie sicher, dass Gefrierschrank und Kühlschrank ausreichend belüftet sind. Decken Sie die Lüftungsschlitze niemals ab.

Öffnen Sie die Tür von Gefrierschrank und Kühlschrank nur so lange wie nötig. Häufiges Öffnen der Tür beeinflusst die Innentemperatur.

Methoden zur Fehlerbehebung

PROBLEM	MÖGLICHE URSACHE	LÖSUNG
Der Gefrierschrank und der Kühlschrank funktionieren nicht .	Der Gefrierschrank und der Kühlschrank sind möglicherweise nicht eingesteckt, oder der Stecker könnte lose.	Vergewissern Sie sich, dass Gefrierschrank und Kühlschrank ordnungsgemäß angeschlossen sind.
	Der Gefrierschrank und der Kühlschrank sind ausgeschaltet.	Drücke Gefrierschrank und Kühlschrank einschalten .
	Die Haussicherung ist durchgebrannt oder der Leitungsschutzschalter	Sicherung prüfen/ersetzen. Leitungsschutzschalt

	hat ausgelöst.	er zurücksetzen.
Der Gefrierschrank und der Kühlschrank sind nicht kalt genug.	Die äußeren Gegebenheiten erfordern möglicherweise eine höhere Einstellung.	Stellen Sie eine kältere Temperatur ein. Warten Sie mehrere Stunden, bis sich die Temperatur stabilisiert hat.
	Der Gefrierschrank und der Kühlschrank waren kürzlich für einen bestimmten Zeitraum vom Stromnetz getrennt . Zeit.	Es dauert 3-4 Stunden, bis Gefrierschrank und Kühlschrank abgekühlt sind. vollständig.
	Längeres oder häufiges Öffnen der Tür.	Öffne die Tür seltener.
	Die Tür ist nicht ganz geschlossen.	Die Tür ordnungsgemäß schließen.
	Die Türdichtung dichtet nicht richtig ab.	Überprüfen Sie die Türdichtung. Reinigen oder ersetzen Sie die Dichtung gegebenenfalls.
Der Kompressor schaltet sich häufig ein und aus.	Die Raumtemperatur ist höher als normal.	ist es normal, dass Gefrierschrank und Kühlschrank mehr leisten müssen.

	Gefrierschrank und der Kühlschrank wurden mit einer großen Menge an Inhalten gefüllt .	Eine große Menge an Inhalten dadurch, dass Gefrierschrank und Kühlschrank häufiger laufen, bis Die gewünschte Temperatur ist erreicht.
	Längeres oder häufiges Öffnen der Tür.	Öffne die Tür seltener.
	Die Temperatur wurde nicht richtig eingestellt .	Drücken Sie entweder die Taste ∨ oder die Taste , ∧ um die eingestellte Temperatur zu überprüfen und die Temperatur entsprechend einzustellen.
	Die Tür ist nicht ganz geschlossen.	Die Tür ordnungsgemäß schließen.
	Die Türdichtung dichtet nicht richtig ab.	Überprüfen Sie die Türdichtung. Reinigen oder ersetzen Sie die Dichtung gegebenenfalls.

Die Lampe funktioniert nicht.	Nicht angeschlossen.	Schließen Sie Gefrierschrank und Kühlschrank an .
	Der Schutzschalter hat ausgelöst oder eine Sicherung ist durchgebrannt.	Überprüfen Sie den Sicherungsautomaten und/oder die Sicherungen.
	Der Lichtknopf ist auf „AUS“ gestellt.	Drücken Sie, um das Licht einzuschalten.
Vibrationen.	Der Gefrierschrank und der Kühlschrank stehen nicht waagerecht .	Prüfen Sie, ob Gefrierschrank und Kühlschrank waagerecht stehen.
	Die Flaschen vibrieren.	Achten Sie darauf, dass sich die Flaschen nicht berühren.
	Gefrierschrank und Kühlschrank befindet sich ein Gegenstand .	Entfernen Sie den Gegenstand unter dem Gefrierschrank und Kühlschrank .
Der Gefrierschrank und der Kühlschrank machen anscheinend zu viel Lärm.	Der Gefrierschrank und der Kühlschrank stehen nicht waagerecht.	Richten Sie Gefrierschrank und Kühlschrank waagerecht aus .
	Normales Geräusch durch den Kältemittelstrom	Das rasselnde Geräusch kann vom Kältemittelstrom herrühren, was normal ist. Nach

		jedem Kühl- oder Gefrierzyklus können Sie Gluckergeräusche hören, die durch den Kältemittelstrom in Ihrem Gefrierschrank und Kühlschrank verursacht werden . Das Zusammenziehen und Ausdehnen der Innenwände kann Knall- und Knistergeräusche verursachen.
Die Tür schließt nicht richtig.	Der Gefrierschrank und der Kühlschrank stehen nicht waagerecht.	Richten Sie Gefrierschrank und Kühlschrank waagerecht aus .
	Die Tür war falsch herum eingebaut und nicht ordnungsgemäß montiert.	Bauen Sie die Tür ordnungsgemäß wieder ein.
	Die Dichtung ist verschmutzt.	Reinigen Sie die Türdichtung.
	Die Regale sind falsch positioniert.	Platzieren Sie die Regale ordnungsgemäß.
Feuchtigkeitsansammlu	Dies ist bei hoher	Die Luftfeuchtigkeit

ng im Innenraum oder Äußeres des Gefrierschranks und Kühlschranks .	Luftfeuchtigkeit normal.	im Raum senken.
	Das ist normal bei hohen Umgebungstemperaturen.	Stellen Sie den Gefrierschrank und den Kühlschrank an einen geeigneten Ort für Gefrierschrank und Kühlschrank und vermeiden Sie Hitze und Sonneneinstrahlung.
	Längeres oder häufiges Öffnen der Tür.	Öffne die Tür seltener.
	Die Tür schließt nicht vollständig.	Tür prüfen Dichtungen für eine ordnungsgemäße Abdichtung.

Packliste

NEIN.	Artikel	Menge	Bemerkung
1	Kühlschrank	1 Satz	
2	Kreuzen Trennwand	2 Stück	Für YC-150EA, YC-150EB
2	Kreuzen Trennwand	3 Stück	Für YC-150FA
3	Handhaben	2 Stück	Für YC-150EA, YC-150EB
3	Handhaben	3 Stück	Für YC-150FA
4	Handbuch	1 Stück	

Hersteller: Zhongshan YEHOS Electrical Appliance Co., Ltd.
Adresse: Nr. 9, Yuanlin Rd, Nantou Town, Zhongshan, Guangdong, China.
E-Mail: support@vevor.com



VEVOR

Upgrade · The Home Creator Way

Cassetto FRIGORIFERO r

MODELLO: YC-150EA YC-150FA YC-150EB

VEVOR | Upgrade
The Home Creator Way

Modello: YC-150EA YC-150FA YC-150EB

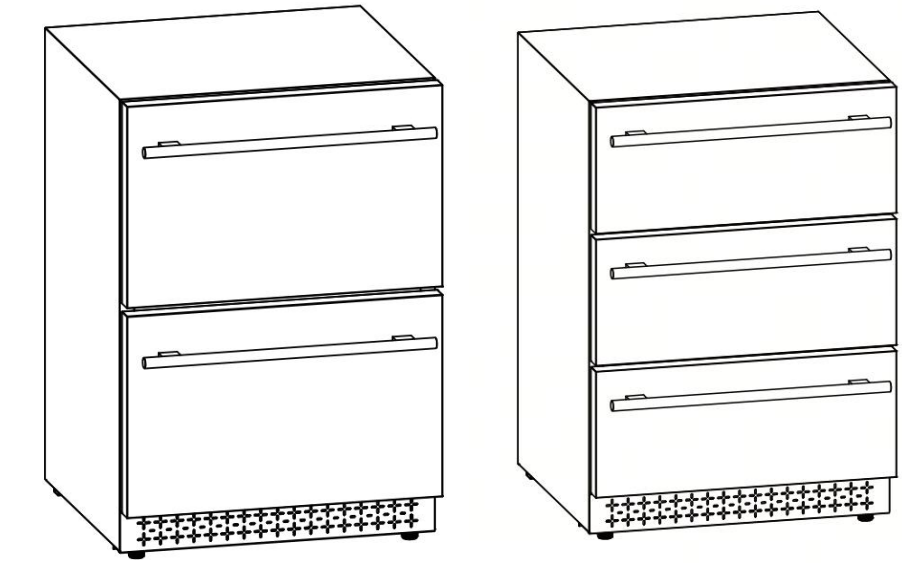

< Immagine solo a scopo illustrativo >

Queste sono le istruzioni originali, si prega di leggere attentamente tutte le istruzioni del manuale prima dell'uso. VEVOR si riserva il diritto di interpretare a proprio piacimento il presente manuale d'uso. L'aspetto del prodotto potrebbe differire leggermente da quello del prodotto ricevuto. Ci scusiamo se non vi informeremo tempestivamente di eventuali aggiornamenti tecnologici o software del nostro prodotto.

	Attenzione: per ridurre il rischio di lesioni, l'utente deve leggere attentamente il manuale di istruzioni.

Importanti istruzioni di sicurezza

La tua sicurezza e quella degli altri sono molto importanti.
Questo congelatore / frigorifero è conforme alle normative di sicurezza vigenti ed è sicuro per l'uso quotidiano. Tuttavia, è sempre opportuno seguire le precauzioni di sicurezza di base quando si utilizza un apparecchio elettrico, al fine di ridurre il rischio di incendi, scosse elettriche e lesioni personali.

⚠ DANGER ⚠

• Collegare a una presa elettrica dedicata con una tensione nominale corrispondente a quella indicata sull'etichetta del refrigeratore (**solo 115/120 V CA, 60 Hz, 10 A**). Utilizzare prese che non possano essere spente tramite interruttore o catenella. Assicurarsi che la spina sia completamente inserita nella presa.
• Collegare a una presa a tre poli con messa a terra. Non tagliare o rimuovere in nessun caso il terzo polo di terra dal cavo di alimentazione in dotazione.
• Per proteggersi dalle scosse elettriche, non immergere il refrigeratore per bevande , la spina o il cavo in acqua o altri liquidi.
• Non scollegare mai il refrigeratore tirando il cavo di alimentazione. Per scollegare il refrigeratore per bevande , afferrare sempre saldamente la spina e tirarla dritta fuori dalla presa a muro.
• Ripara o sostituisci immediatamente tutti i cavi di alimentazione che risultano sfilacciati o danneggiati in altro modo. Non utilizzare cavi che presentano crepe o abrasioni lungo la loro lunghezza o alle estremità.
• Non collegare o scollegare la spina elettrica con le mani bagnate. Non utilizzare il refrigeratore con le mani bagnate, stando in piedi su una superficie bagnata o stando immersi nell'acqua.
• Scollegare il refrigeratore di bevande dalla presa di corrente prima di

pulirlo o sottoporlo a manutenzione. In caso contrario, si possono verificare scosse elettriche o persino la morte.
• Quando si sposta il refrigeratore per bevande , fare attenzione a non farlo rotolare o a non danneggiare il cavo di alimentazione.
• Non pulire mai le parti del refrigeratore per bevande con liquidi infiammabili. I vapori infiammabili possono causare incendi o esplosioni. Inoltre, non conservare né utilizzare benzina o altri vapori e liquidi infiammabili nelle vicinanze di questo o di qualsiasi altro apparecchio . I vapori infiammabili possono causare incendi o esplosioni.
• Non tentare di riparare o sostituire alcuna parte del tuo refrigeratore per bevande a meno che non sia specificamente raccomandato in questo manuale . Per qualsiasi altra manutenzione, rivolgiti a un tecnico qualificato.
• Un refrigeratore per bevande vuoto può essere pericoloso per i bambini. Rimuovere eventuali chiusure, coperchi, serrature e/o sportelli dai refrigeratori per bevande inutilizzati o scartati per evitare che i bambini rimangano intrappolati e soffochino. Non permettere mai ai bambini di azionare, giocare o gattonare all'interno di questo refrigeratore per bevande .

1. Questo apparecchio non è destinato all'uso da parte di persone (compresi i bambini) con ridotta capacità di intendere e di volere. capacità fisiche, sensoriali o mentali, o mancanza di esperienza e conoscenza, a meno che hanno ricevuto supervisione o istruzioni riguardanti l'uso dell'apparecchio da un persona responsabile della loro sicurezza.
2. I bambini devono essere sorvegliati per assicurarsi che non giochino con l'apparecchio.
3. Questo apparecchio può essere utilizzato da bambini di età pari o superiore a 8 anni e da persone con ridotte capacità fisiche, sensoriali o mentali o mancanza di esperienza e conoscenza se hanno ricevuto supervisione o istruzioni riguardanti l'uso del Utilizzare l'apparecchio in modo sicuro e comprenderne i rischi. I bambini non devono giocare con l'apparecchio. La pulizia e la manutenzione da parte dell'utente non

devono essere effettuate dai bambini senza supervisione.
4. Se il cavo di alimentazione è danneggiato, deve essere sostituito dal produttore, il suo servizio agente o personale qualificato in modo analogo al fine di evitare un pericolo.
5. Per evitare pericoli dovuti all'instabilità dell'apparecchio, questo deve essere fissato in conformità con le istruzioni.
6. Quando si posiziona l'apparecchio, assicurarsi che il cavo di alimentazione non sia schiacciato o danneggiato.
7. Non installare più prese di corrente portatili o alimentatori portatili. nella parte posteriore dell'apparecchio.
8. Mantenere libere da ostruzioni le aperture di ventilazione, sia nell'involucro dell'apparecchio che nella struttura incassata.
9. Non utilizzare dispositivi meccanici o altri mezzi per accelerare il processo di scongelamento, diversi da quelli raccomandati dal produttore.
10. Non danneggiare il circuito del refrigerante.
11. Non utilizzare apparecchi elettrici all'interno dei vani per la conservazione delle bevande del elettrodomestici, a meno che non siano del tipo raccomandato dal produttore.
12. Non conservare sostanze esplosive come bombolette aerosol insieme a materiali infiammabili propellente in questo apparecchio.
13. Questo apparecchio è destinato ad essere utilizzato in applicazioni domestiche e simili come COME
– aree cucina per il personale in negozi, uffici e altri ambienti di lavoro;
– case coloniche e da clienti in hotel, motel e altri ambienti di tipo residenziale;
– ambienti di tipo bed and breakfast;
– servizi di ristorazione e applicazioni simili non legate alla vendita al dettaglio.
14. Per evitare la contaminazione della bevanda, si prega di rispettare le seguenti istruzioni:
– Aprire la porta per lunghi periodi può causare un aumento significativo dell' temperatura nei compartimenti dell'apparecchio.
– Pulire regolarmente le superfici che possono entrare in contatto con le

bevande e assicurarsi che gli scarichi siano accessibili. sistemi.
– Pulire i serbatoi dell'acqua se non sono stati utilizzati per 48 ore, spurgare l'impianto idrico collegato alla rete idrica se non viene prelevata acqua per 5 giorni.
– Se l'apparecchio di refrigerazione viene lasciato vuoto per lunghi periodi, spegnerlo, sbrinarlo, pulirlo,
Asciugare bene e lasciare lo sportello aperto per evitare la formazione di muffa all'interno dell'apparecchio.



ATTENZIONE: Rischio di incendio / materiali infiammabili
Il circuito di raffreddamento di questa unità contiene il refrigerante isobutano (R600a), un refrigerante naturale gas infiammabile e ad alto impatto ambientale compatibilità. Assicurarsi che nessuna parte di Il circuito di raffreddamento si danneggia durante il trasporto e l'installazione dell'apparecchio .



• Non utilizzare questo congelatore/frigorifero per scopi diversi da quelli previsti. Solo per uso domestico interno.
• Questo congelatore /frigorifero deve essere spostato da due persone . Il mancato rispetto di questa precauzione può causare lesioni.
• Collocare questo congelatore/frigorifero in un'area ben ventilata con

temperature superiori a 15 ° C (60 °F) e inferiori a 32 °C (90 °F).

• Per garantire una corretta ventilazione del congelatore e del frigorifero , la parte frontale dell'apparecchio deve essere completamente libera da ostruzioni.
• Questo congelatore/frigorifero deve essere installato in un'area al riparo

da vento, pioggia, spruzzi d'acqua o gocciolamenti.
• Il congelatore e il frigorifero non devono essere posizionati vicino a forni, griglie o altre fonti di calore elevato.
• Non piegare o schiacciare il cavo di alimentazione del congelatore e del frigorifero .
• È importante che il congelatore e il frigorifero siano livellati per funzionare correttamente. Potrebbe essere necessario effettuare diverse regolazioni per livellarli.
• Questo congelatore /frigorifero è progettato per conservare e raffreddare alimenti o verdure . Lo smaltimento di questi apparecchi richiede spesso una gestione speciale. È responsabilità del consumatore rispettare le normative federali e locali in materia di smaltimento di questo prodotto.
• **ATTENZIONE:** Rischio di intrappolamento e soffocamento per i bambini. Prima di gettare via questo o un vecchio congelatore /frigorifero , rimuovere lo sportello. Lasciare i ripiani al loro posto, in modo che i bambini non possano arrampicarsi facilmente all'interno.



GAS REFRIGERANTE INFIAMMABILE



PERICOLO - Rischio *di* incendio o esplosione. Contiene refrigerante infiammabile.
NON utilizzare dispositivi meccanici per sbrinare il frigorifero .
NON forare i tubi del refrigerante.
PERICOLO - Rischio di incendio o esplosione. Contiene refrigerante infiammabile. Le riparazioni devono essere eseguite esclusivamente da personale qualificato. NON forare i tubi del refrigerante.
ATTENZIONE - Rischio di incendio o esplosione. Contiene refrigerante infiammabile. Consultare il manuale di riparazione/guida per l'utente prima di tentare qualsiasi intervento su questo prodotto. È necessario attenersi a tutte le precauzioni di sicurezza.
ATTENZIONE - Rischio di incendio o esplosione. Smaltire il prodotto in conformità alle normative federali o locali. Contiene refrigerante infiammabile **.**
ATTENZIONE - Rischio di incendio o esplosione a causa della perforazione dei tubi del refrigerante. Seguire attentamente le istruzioni per la manipolazione. Contiene refrigerante infiammabile.
ATTENZIONE - Per evitare che un bambino rimanga intrappolato, tenere fuori dalla portata dei bambini e non nelle vicinanze del frigorifero .

-Conservare queste istruzioni-

	Durante l'utilizzo, la manutenzione e lo smaltimento dell'apparecchio, prestare attenzione al simbolo simile a quello a sinistra, che si trova sul retro dell'apparecchio (pannello posteriore o compressore) ed è di colore giallo o arancione. Si tratta del simbolo di avvertimento del rischio di incendio. Nei tubi del refrigerante e nel compressore sono presenti materiali infiammabili. Durante l'utilizzo, la manutenzione e lo smaltimento, si

	prega di tenersi a distanza da fonti di fuoco.

Parti principali

1. Armadio 2. Maniglia della porta 3. Porta solida 4. Finestra di scarico 5. Piedini di livellamento	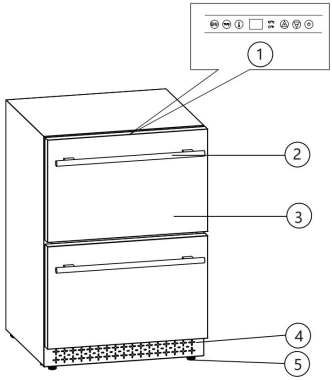
1. Armadio 2. Maniglia della porta 3. Porta solida 4. Finestra di scarico 5. Piedini di livellamento	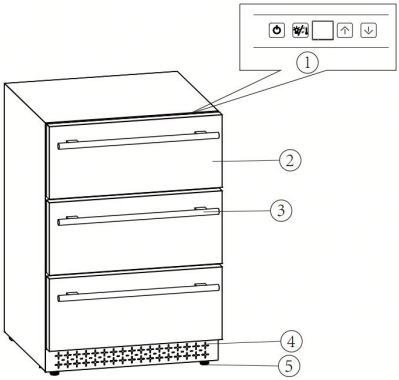

Nota : a causa dell'innovazione tecnologica, le descrizioni del prodotto contenute in questo manuale potrebbero non corrispondere completamente alla vostra vetrina verticale.

Istruzioni di installazione

Prima di utilizzare il congelatore / frigorifero

• Rimuovere l'imballaggio esterno e interno.

• Verifica che tutti gli accessori siano presenti.

• **IMPORTANTE:** Prima di collegare questo congelatore/frigorifero a una fonte di alimentazione, lasciarlo in posizione verticale per circa 2-4 ore. Ciò ridurrà la possibilità di malfunzionamenti del sistema di raffreddamento dovuti alla movimentazione durante il trasporto .

• Pulire la superficie interna con acqua tiepida utilizzando un panno morbido.

• Installare la maniglia sulla porta .

Per installare una maniglia in acciaio inossidabile

1) Rimuovere la guarnizione della porta nella zona in cui deve essere posizionata la maniglia installato , come illustrato nella Figura 1. La guarnizione si rimuove facilmente a mano, senza bisogno di attrezzi. necessario.

2) Allineare la maniglia con il preinstallato viti sul telaio della porta . Stringere le viti con un cacciavite finché le maniglie non si fissano saldamente al telaio della porta , come illustrato nella Figura 2. (NON stringere eccessivamente poiché ciò causerà danni al manico assemblaggio).

3) Riposizionare la guarnizione della porta nella sua posizione originale.

Nota: questo congelatore /frigorifero include maniglie in acciaio inossidabile che non sono necessarie per il suo funzionamento . Se si sceglie di non utilizzare la maniglia in dotazione, è sufficiente seguire il passaggio 1 per accedere alle viti preinstallate , rimuoverle e inserire 2 tappi decorativi (NON inclusi) nei due fori separatamente. Proseguire con il passaggio 3 per riposizionare la guarnizione della porta nella sua posizione originale.

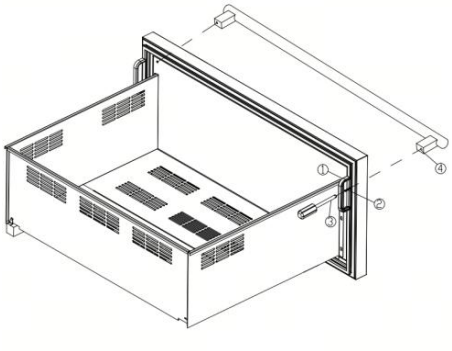

Figura 1

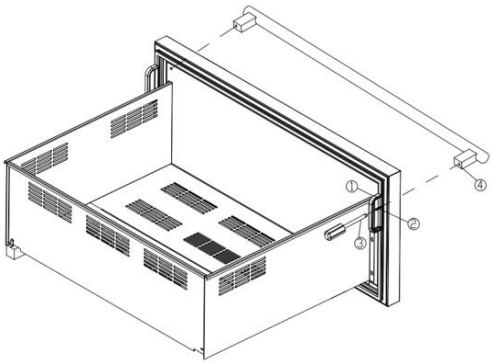

Figura 2

1. Guarnizione 2. Vite 3. Cacciavite 4. Maniglia

Installazione del vostro congelatore / frigorifero

• Questo congelatore e frigorifero è progettato per l'installazione a libera installazione o a incasso (completamente incassato) .

• Posizionate il congelatore/frigorifero su una superficie solida e piana , sufficientemente robusta da sostenerlo a pieno carico. Ciò garantirà un funzionamento silenzioso e senza vibrazioni. Regolate i piedini di livellamento per stabilizzare il congelatore/frigorifero in posizione orizzontale. Se i piedini non sono regolati correttamente, il congelatore/frigorifero potrebbe risultare instabile e causare rumori o vibrazioni eccessive.

• Posizionare il congelatore e il frigorifero lontano dalla luce solare diretta e da fonti di calore (fornelli, stufe, termosifoni, ecc.). La luce solare diretta può danneggiare il rivestimento acrilico e le fonti di calore possono aumentare il consumo di energia elettrica. Anche temperature ambiente estremamente basse possono compromettere il corretto funzionamento del congelatore e del frigorifero .

• Non è consigliabile installare questo congelatore e frigorifero Non posizionare il congelatore o il frigorifero in ambienti umidi o direttamente vicino al lavello della cucina, poiché l'umidità potrebbe causare una corrosione prematura dei componenti .

• Si raccomanda di installare il congelatore /frigorifero in un luogo con

temperature **comprese tra 15 ° C (60 ° F) e 32 ° C (90 ° F)** e con un'umidità inferiore al 60%. Se la temperatura ambiente è superiore o inferiore alle temperature consigliate, le prestazioni del congelatore /frigorifero potrebbero risentirne. Posizionare il congelatore /frigorifero in condizioni di freddo o caldo estremi può causare fluttuazioni della temperatura interna e potrebbe non essere possibile raggiungere l' intervallo di temperatura di 3 °C ~ 18 °C (37 °F - 65 °F).

• Collegare il Congelatore e frigorifero a un esclusiva , correttamente messa a terra , alimentazione elettrica standard (**115 V CA / 60 Hz**), In in conformità con il Codice Elettrico Nazionale e i codici e le ordinanze locali. Qualunque Per domande relative all'alimentazione e/o alla messa a terra, rivolgersi a un elettricista qualificato o a un centro di assistenza autorizzato .

Attenzione: l'uso improprio della spina con messa a terra può comportare il rischio di scosse elettriche. Se il cavo di alimentazione è danneggiato, farlo sostituire da un centro di assistenza autorizzato.

• Il congelatore e il frigorifero devono essere sempre collegati a una presa elettrica dedicata con una tensione nominale corrispondente a quella indicata sull'etichetta dell'apparecchio . Ciò garantisce prestazioni ottimali e previene il sovraccarico dell'impianto elettrico domestico , che potrebbe causare un incendio dovuto al surriscaldamento.

• Non tagliare o rimuovere in nessun caso il terzo polo di terra dal cavo di alimentazione in dotazione.

• Non utilizzare una prolunga o Adattatore di alimentazione . Tuttavia, se è necessario utilizzare una prolunga, è assolutamente indispensabile che sia una prolunga per congelatore e frigorifero a 3 fili con messa a terra, certificata UL, dotata di spina e presa con messa a terra e che la corrente nominale della prolunga sia di almeno 10 ampere e 115 volt.

• Non utilizzare un cavo che presenti crepe o danni da abrasione lungo la sua lunghezza o alle estremità.

• Se il congelatore /frigorifero verrà utilizzato in un'area soggetta a sbalzi di tensione/interruzioni di corrente, si consiglia di utilizzare un dispositivo di

protezione contro le sovratensioni. Il dispositivo di protezione scelto deve avere una capacità di blocco delle sovratensioni sufficientemente elevata da proteggere il congelatore /frigorifero a cui è collegato. I danni causati da sbalzi di tensione non sono considerati difetti di fabbricazione e invalideranno la garanzia del prodotto.

Istruzioni operative

Impostazioni di temperatura consigliate

Bevanda : 3 °C - 10 °C (37 °F - 50 °F)
spumanti : 5 °C - 8 °C (41 °F - 46 °F)
Vini secchi/bianchi: 9 °C - 14 °C (48 °F - 57 °F)
Vini rosati 10 °C - 11 °C (50 °F - 52 °F)
Vini rossi: 15 °C - 18 °C (59 °F - 64 °F)

Comandi

Dopo aver collegato il congelatore /frigorifero a una presa a muro, l'apparecchio si accenderà automaticamente e il display a LED mostrerà la temperatura interna.
Dopo aver impostato la temperatura di servizio desiderata, lasciare raffreddare il refrigeratore per 3-4 ore prima di riporvi le bottiglie di vino .

YC-150FA

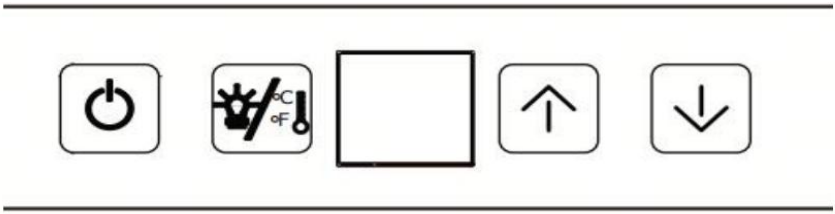

Intervallo di impostazione della temperatura: da 3 °C a 18 °C (da 37 °F a 65 °F)

	Premere una volta per accendere il refrigeratore . T premuto per circa 3 secondi per spegnere il refrige
	Premel aumentare o premere iminuire la temperatura con incrementi di 1 grado tra 3 °C e 18 °C o tra 37 °F e 65 °F .
	Tocca il pulsante per accendere/spegnere l'illuminazione LED interna. Tieni premuto il pulsante per 3 secondi per alternare la visualizzazione in °C e °F.

YC-150 E A



Intervallo di impostazione della temperatura: da 3 °C a 18 °C (da 37 °F a 65 °F)

	Premere una volta per accendere il refrigeratore . Tenere premuto Ci vogliono circa 3 secondi per spegnere il refrigeratore.
	Premere per aumentare o premere per diminuire la temperatura con incrementi di 1 grado tra 3 °C e 18 °C o tra 37 °F e 65 °F .
	Premere per avviare la regolazione della temperatura e verificare la temperatura attuale.

°F/°C	Tenere premuto il pulsante per 3 secondi per alternare la visualizzazione in °C e °F.
	Tocca il pulsante per accendere/spegnere l'illuminazione interna a LED.

YC-150EB

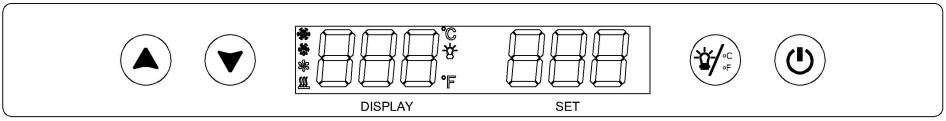

Intervallo di impostazione della temperatura : -20-18 ° C (-4-64 °F)

	Premere una volta per accendere il refrigeratore. Tenere premuto per circa 3 secondi per spegnere il refrigeratore.
	Accende o spegne la luce interna . Tenere premuto per 5 secondi, commuta la visualizzazione della temperatura tra Celsius e Fahrenheit .
	Regola la temperatura con incrementi di 1 grado.
	Regola la temperatura con decrementi di 1 grado
	Simbolo di refrigerazione, visualizzato quando il compressore è in funzione
	Simbolo di sbrinamento, visualizzato durante l'operazione di sbrinamento.
	Simbolo della ventola dell'evaporatore, visualizzato quando la ventola dell'evaporatore è in funzione.
	Simbolo di riscaldamento, visualizzato quando l'evaporatore PTC-A è in funzione.
	Simbolo di illuminazione, visualizzato quando la lampada è accesa.

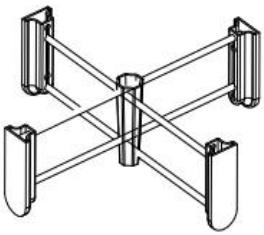	Ogni cassetto contiene un organizer a griglia mobile per tenere cibi e bevande in ordine.

Magazzinaggio

Molte lattine e bottiglie possono differire per dimensioni e misure. Pertanto, il numero effettivo di bottiglie che è possibile conservare può variare.

Cura e manutenzione

Pulizia del congelatore e del frigorifero

IMPORTANTE: Scollegare sempre il congelatore e il frigorifero dalla presa di corrente prima di pulirli o effettuare interventi di manutenzione. Non utilizzare mai detergenti aggressivi o spugne abrasive per pulire qualsiasi parte del congelatore e del frigorifero .

• Spegnere l'alimentazione, scollegare il congelatore e il frigorifero dalla presa di corrente e rimuovere tutti gli oggetti, compresi i ripiani.

• Lavare le superfici interne con acqua tiepida e una soluzione di bicarbonato di sodio. La soluzione dovrebbe essere composta da circa 2 cucchiai di bicarbonato di sodio per un litro d'acqua.

• Lavare i ripiani con una soluzione di detergente delicato.

• Quando si pulisce l'area vicino ai comandi o a qualsiasi componente elettrico, strizzare bene la spugna o il panno per eliminare l'acqua in eccesso.

• Lavare la parte esterna del mobile con acqua tiepida e un detergente liquido delicato. Risciacquare bene e asciugare con un panno morbido e pulito. Non utilizzare pagliette d'acciaio o spazzole metalliche per strofinare l'acciaio inossidabile, poiché ciò contaminerebbe l'acciaio inossidabile con particelle di acciaio e potrebbe causare la formazione di ruggine.

Interruzione di corrente
La maggior parte delle interruzioni di corrente si risolve entro poche ore e non dovrebbe influire sulla temperatura del congelatore e del frigorifero . Se l'interruzione di corrente si protrae per un periodo prolungato, è necessario adottare le misure appropriate per proteggere il contenuto .

Periodo di vacanza
durata inferiore a tre settimane, lasciare il congelatore e il frigorifero in funzione. Per periodi più lunghi, spegnere il congelatore e il frigorifero e lasciare lo sportello leggermente aperto per evitare la formazione di odori all'interno .

Trasloco del congelatore e del frigorifero
Rimuovere tutti gli articoli (bottiglie) dal congelatore e dal frigorifero;
Fissate saldamente con del nastro adesivo tutti gli oggetti non fissi, come ad esempio i ripiani, all'interno del congelatore e del frigorifero .
Ruotare la gamba regolabile verso la base per evitare danni.
Sigilla la porta con del nastro adesivo.
Assicurarsi che il congelatore e il frigorifero rimangano saldamente in posizione verticale durante il trasporto. Proteggere l'esterno del congelatore e del frigorifero con una coperta o un oggetto simile.

Consigli per il risparmio energetico
- Il congelatore e il frigorifero devono essere collocati nella zona più fresca della stanza, lontano da fonti di calore o dalla luce solare diretta.
- Assicurarsi che il congelatore e il frigorifero siano adeguatamente ventilati. Non coprire mai le prese d'aria.
- Aprire lo sportello del congelatore e del frigorifero solo per il tempo strettamente necessario. Aprire e chiudere frequentemente lo sportello influirà sulla temperatura interna.

Metodi di risoluzione dei problemi

PROBLEMA	POSSIBILE CAUSA	SOLUZIONE
Il congelatore e il frigorifero non funzionano .	Il congelatore e il frigorifero potrebbero non essere collegato, oppure la spina potrebbe essere sciolto.	Assicurarsi che il congelatore e il frigorifero siano collegati correttamente alla presa di corrente.
	Il congelatore e il frigorifero sono spenti.	Premei per accendere il congelatore e il frigorifero .
	Fusibile domestico bruciato o interruttore automatico scattato.	Controllare/sostituire il fusibile. Ripristinare l'interruttore automatico.
Il congelatore e il frigorifero non sono abbastanza freddi.	L'ambiente esterno potrebbe richiedere un'impostazione più elevata.	Imposta una temperatura più bassa. Attendi diverse ore affinché la temperatura si stabilizzi.
	Il congelatore e il frigorifero sono stati recentemente scollegati per un periodo di tempo.	Occorrono 3-4 ore perché il congelatore e il frigorifero si raffreddino. completamente.
	Apertura prolungata o frequente delle porte.	Apri la porta meno spesso.
	La porta non è chiusa completamente.	Chiudi bene la porta.
	La guarnizione della porta non sigilla correttamente.	Controlla la guarnizione della portiera. Se necessario, pulire o

		sostituire la guarnizione .
Il compressore si accende e si spegne frequentemente.	La temperatura ambiente è più alta del normale.	È normale che il congelatore e il frigorifero lavorino di più in queste condizioni.
	È stata aggiunta una grande quantità di contenuti al congelatore e al frigorifero .	Una grande quantità di contenuti far funzionare di più il congelatore e il frigorifero fino a quando viene raggiunta la temperatura desiderata.
	Apertura prolungata o frequente delle porte.	Apri la porta meno spesso.
	La temperatura non è stata impostata correttamente.	Premere uno dei ∨ due pulsanti ∧ per verificare la temperatura impostata e impostarla correttamente.
	La porta non è chiusa completamente.	Chiudi bene la porta.
	La guarnizione della porta non sigilla correttamente.	Controlla la guarnizione della portiera. Se necessario, pulire o sostituire la guarnizione .
La luce non funziona.	Non collegato alla corrente.	Collegare il congelatore e il frigorifero alla presa di corrente .

	L'interruttore automatico è scattato o un fusibile si è bruciato.	Controllare l'interruttore e/o i fusibili.
	Il pulsante della luce è "OFF".	Premere per accendere la luce.
Vibrazioni.	Il congelatore e il frigorifero non sono in piano .	Verificare che il congelatore e il frigorifero siano in piano.
	Le bottiglie vibrano.	Assicurati che le bottiglie non si tocchino.
	Sotto la voce Congelatore e Frigorifero si trova un oggetto .	Rimuovere l'oggetto sotto il congelatore e il frigorifero .
Il congelatore e il frigorifero sembrano fare troppo rumore.	Il congelatore e il frigorifero non sono in piano.	Livellare il congelatore e il frigorifero .
	Rumore normale dovuto al flusso del refrigerante	Il rumore di sferragliamento può derivare dal flusso del refrigerante, che è normale. Al termine di ogni ciclo, potresti sentire dei gorgoglii causati dal flusso del refrigerante nel tuo congelatore o frigorifero . La contrazione e l'espansione delle pareti

		interne possono provocare scoppiettii e crepitii.
La porta non si chiude correttamente.	Il congelatore e il frigorifero non sono in piano.	Livellare il congelatore e il frigorifero .
	La porta era montata al contrario e non installata correttamente.	Reinstallare la porta correttamente.
	La guarnizione è sporca.	Pulisci la guarnizione della porta.
	Gli scaffali sono fuori posizione.	Posiziona correttamente gli scaffali.
Accumulo di umidità all'interno o Esterno del congelatore e del frigorifero .	Questo è normale durante i periodi di elevata umidità.	Riduci l'umidità della stanza.
	Questo è normale in ambienti ad alta temperatura.	Spostare il congelatore e il frigorifero in un luogo adatto a tali apparecchi , evitando fonti di calore e la luce solare diretta.
	Apertura prolungata o frequente delle porte.	Apri la porta meno spesso.
	La porta non si chiude completamente.	Porta di controllo guarnizioni per una tenuta adeguata.

Lista imballaggio

NO.	Articolo	Quantità	Osservazione
1	Frigorifero	1 set	
2	Attraverso divisore	2 pezzi	Per YC-150EA, YC-150EB
2	Attraverso divisore	3 pezzi	Per YC-150FA
3	Maniglia	2 pezzi	Per YC-150EA, YC-150EB
3	Maniglia	3 pezzi	Per YC-150FA
4	Manuale	1 pz s	

Produttore: Zhongshan YEHOS Electrical Appliance Co., Ltd.
Indirizzo: No. 9, Yuan lin Rd, Nantou Town, Zhongshan, Guangdong, Cina.
E-mail: support@vevor.com



VEVOR

Upgrade · The Home Creator Way

CAJÓN Refrigerador r

MODELO: YC-150EA YC-150FA YC-150EB

VEVOR | Upgrade
The Home Creator Way

Modelo: YC-150EA YC-150FA YC-150EB

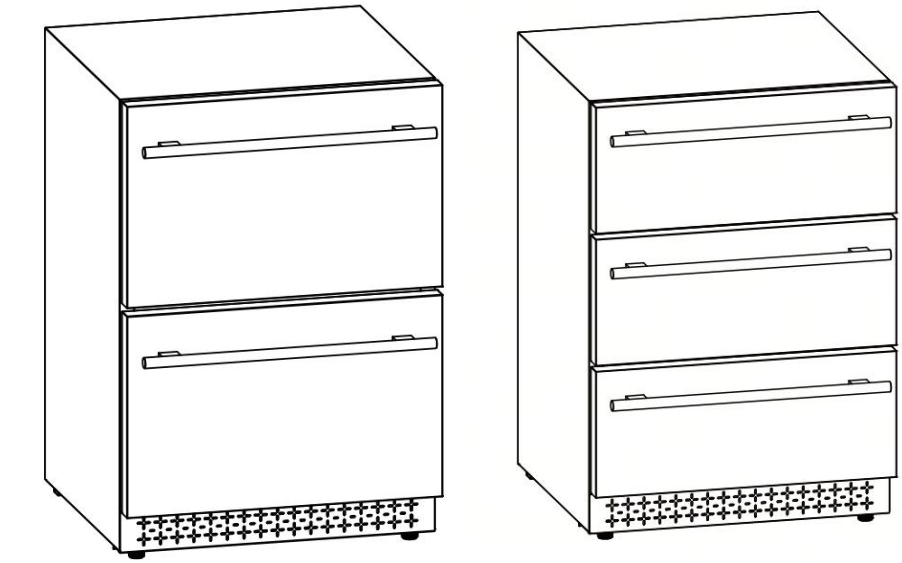

< Imagen solo como referencia >

Estas son las instrucciones originales. Lea atentamente todo el manual antes de usar el producto. VEVOR se reserva el derecho de interpretar el manual de usuario. El aspecto del producto puede variar con respecto al que reciba. Le pedimos disculpas si no le informamos nuevamente sobre actualizaciones de tecnología o software.

	Advertencia: Para reducir el riesgo de lesiones, el usuario debe leer atentamente el manual de instrucciones.

Instrucciones de seguridad importantes

Tu seguridad y la de los demás son muy importantes.
Este congelador y refrigerador cumple con los requisitos de seguridad aplicables y es seguro para el uso diario. Sin embargo, siempre se deben seguir las precauciones básicas de seguridad al usar un aparato eléctrico para reducir el riesgo de incendio, descarga eléctrica y lesiones personales.

⚠ DANGER ⚠

• Conéctelo a su propia toma de corriente individual con un voltaje que coincida con la etiqueta de características del refrigerador (**solo 115/120 V CA, 60 Hz, 10 A**). Utilice tomacorrientes que no se puedan apagar con un interruptor o una cadena. Asegúrese de que el enchufe esté completamente insertado en el tomacorriente.
• Conéctelo a una toma de corriente de tres clavijas con conexión a tierra. Bajo ninguna circunstancia corte ni retire la tercera clavija de conexión a tierra del cable de alimentación suministrado.
• Para protegerse contra descargas eléctricas, no sumerja el enfriador de bebidas , el enchufe ni el cable en agua u otros líquidos.
• Nunca desconecte el refrigerador tirando del cable de alimentación. Para desconectar el refrigerador de bebidas , sujete siempre el enchufe firmemente y tire hacia afuera de la toma de corriente.
• Repare o reemplace inmediatamente todos los cables de alimentación que estén deshilachados o dañados. No utilice cables que presenten grietas o daños por abrasión a lo largo de su longitud o en cualquiera de sus extremos.
• No conecte ni desconecte el enchufe eléctrico con las manos mojadas. No utilice el refrigerador con las manos mojadas, ni mientras esté de pie sobre una superficie mojada o dentro del agua.

• Desenchufe el enfriador de bebidas o desconecte la alimentación eléctrica antes de limpiarlo o repararlo. No hacerlo puede provocar una descarga eléctrica o incluso la muerte.
• Al mover el enfriador de bebidas , tenga cuidado de no volcarlo ni dañar el cable de alimentación.
• Nunca limpie las piezas del enfriador de bebidas con líquidos inflamables. Estos vapores pueden provocar un incendio o una explosión. No almacene ni utilice gasolina ni otros vapores o líquidos inflamables cerca de este ni de ningún otro aparato . Los vapores pueden provocar un incendio o una explosión.
• No intente reparar ni reemplazar ninguna pieza de su enfriador de bebidas a menos que se recomiende específicamente en este manual . Para cualquier otro tipo de mantenimiento, debe acudir a un técnico cualificado.
• Un refrigerador de bebidas vacío puede ser peligroso para los niños. Retire los pestillos, tapas, cerraduras y/o puertas de los refrigeradores de bebidas sin usar o desechados para evitar que los niños queden atrapados y se asfixien. Nunca permita que los niños operen, jueguen o se metan dentro de este refrigerador de bebidas .

1. Este aparato no está diseñado para ser utilizado por personas (incluidos niños) con discapacidades. capacidades físicas, sensoriales o mentales, o falta de experiencia y conocimiento, a menos que Se les ha proporcionado supervisión o instrucción sobre el uso del aparato por parte de un persona responsable de su seguridad.
2. Se debe supervisar a los niños para asegurarse de que no jueguen con el aparato.
3. Este aparato puede ser utilizado por niños a partir de 8 años y personas con capacidades físicas, sensoriales o mentales reducidas o falta de experiencia y conocimiento si han recibido supervisión o instrucción sobre el uso del Utilice el aparato de forma segura y comprenda los peligros que conlleva. Los niños no deben jugar. con el aparato. La limpieza y el mantenimiento por parte del usuario no deben ser realizados por niños. sin

supervisión.
4. Si el cable de alimentación está dañado, debe ser reemplazado por el fabricante, su servicio agente o personas igualmente cualificadas para evitar un peligro.
5. Para evitar un peligro debido a la inestabilidad del aparato, este debe fijarse de acuerdo con con las instrucciones.
6. Al colocar el aparato, asegúrese de que el cable de alimentación no esté atrapado ni dañado.
7. No instale múltiples tomas de corriente portátiles ni fuentes de alimentación portátiles. en la parte trasera del aparato.
8. Mantenga libres de obstrucciones las aberturas de ventilación, tanto en la carcasa del aparato como en la estructura empotrada.
9. No utilice dispositivos mecánicos ni otros medios para acelerar el proceso de descongelación, salvo los recomendados por el fabricante.
10. No dañe el circuito de refrigerante.
11. No utilice aparatos eléctricos dentro de los compartimentos para bebidas del aparato, a menos que sean del tipo recomendado por el fabricante.
12. No almacene sustancias explosivas como latas de aerosol con materiales inflamables. propulsor en este aparato.
13. Este aparato está diseñado para ser utilizado en aplicaciones domésticas y similares, como por ejemplo: como
– áreas de cocina para el personal en tiendas, oficinas y otros entornos laborales;
– casas de campo y por clientes en hoteles, moteles y otros entornos de tipo residencial;
– entornos tipo alojamiento y desayuno;
– servicios de restauración y aplicaciones similares no minoristas.
14. Para evitar la contaminación de la bebida, por favor respete las siguientes instrucciones:
– Dejar la puerta abierta durante largos periodos puede provocar un aumento significativo de la temperatura en los compartimentos del aparato.

– Limpie regularmente las superficies que puedan entrar en contacto con líquidos y los desagües accesibles. sistemas.
– Limpie los depósitos de agua si no se han utilizado durante 48 horas, enjuague el sistema de agua. conectado a la red de suministro de agua si no se ha extraído agua durante 5 días.
– Si el aparato frigorífico se deja vacío durante largos periodos, apáguelo, descongélelo, límpielo,
Séquelo y deje la puerta abierta para evitar que se forme moho en el interior del aparato.



ADVERTENCIA: Riesgo de incendio / materiales inflamables
El circuito de refrigeración de esta unidad contiene el refrigerante isobutano (R600a), un refrigerante natural. gas que es inflamable y de alto impacto ambiental compatibilidad. Asegúrese de que ninguna parte de El circuito de refrigeración se daña durante el transporte y la instalación del aparato .



• No utilice este congelador y refrigerador para fines distintos a los previstos. Solo para uso doméstico en interiores.
• Trasladar este congelador y refrigerador entre dos personas . De no hacerlo, podría producirse una lesión .
• Coloque este congelador y refrigerador en un área bien ventilada con

temperaturas superiores a 15 ° C (60 °F) e inferiores a 32 °C (90 °F).

• Para garantizar una ventilación adecuada de su congelador y refrigerador , la parte frontal de estos debe estar completamente despejada.

• Este congelador y refrigerador debe instalarse en un área alejada del viento, la lluvia, las salpicaduras de agua o los goteos.
• El congelador y el refrigerador no deben ubicarse cerca de hornos, parrillas u otras fuentes de calor intenso.
• No doble ni pellizque el cable de alimentación del congelador y del refrigerador .
• Es importante que el congelador y el refrigerador estén nivelados para que funcionen correctamente. Es posible que deba realizar varios ajustes para nivelarlos.
• Este congelador y refrigerador está diseñado para almacenar y enfriar alimentos o verduras . Al desechar este tipo de electrodomésticos , a menudo se requiere un manejo especial. Es responsabilidad del consumidor cumplir con las regulaciones federales y locales al desechar este producto.
• **ADVERTENCIA:** Riesgo de atrapamiento y asfixia para niños. Antes de desechar este congelador o refrigerador viejo , retire la puerta. Deje los estantes en su lugar para que los niños no puedan entrar fácilmente.

 **GAS REFRIGERANTE INFLAMABLE** 

PELIGRO - Riesgo de incendio o explosión. Se utiliza refrigerante inflamable.
NO utilice dispositivos mecánicos para descongelar el refrigerador . NO perfore los tubos de refrigerante.
PELIGRO - Riesgo de incendio o explosión. Se utiliza refrigerante inflamable. Reparado únicamente por personal técnico capacitado. NO perfore las tuberías de refrigerante.
PRECAUCIÓN Riesgo de incendio o explosión. Contiene refrigerante inflamable. Consulte el manual de reparación o la guía del usuario antes de intentar reparar este producto. Deben seguirse todas las precauciones de seguridad.
PRECAUCIÓN *:* Riesgo de incendio o explosión. Deseche el producto de acuerdo con las normativas federales o locales. Se utiliza refrigerante inflamable.
PRECAUCIÓN : Riesgo de incendio o explosión por perforación de la tubería de refrigerante. Siga atentamente las instrucciones de manipulación. Se utiliza refrigerante inflamable.
PRECAUCIÓN - Para evitar que un niño quede atrapado, manténgalo fuera del alcance de los niños y no cerca del refrigerador .

-Guarda estas instrucciones-

	Durante el uso, el mantenimiento y la eliminación del aparato, preste atención al símbolo similar al del lado izquierdo, que se encuentra en la parte posterior del aparato (panel trasero o compresor) y es de color amarillo o naranja. Es un símbolo de advertencia de riesgo de incendio. Hay materiales inflamables en las tuberías de refrigerante y en el compresor. Manténgase alejado de cualquier fuente de fuego durante el uso, el mantenimiento y la eliminación.

Partes principales

1. Gabinete 2. Manija de la puerta 3. Puerta maciza 4. Ventana de escape 5. Patas niveladoras	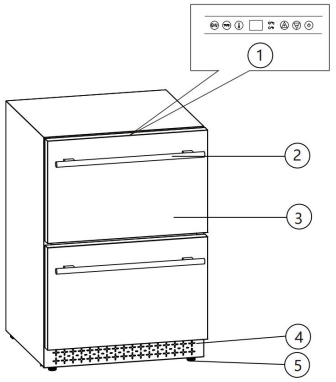
1. Gabinete 2. Manija de la puerta 3. Puerta maciza 4. Ventana de escape 5. Patas niveladoras	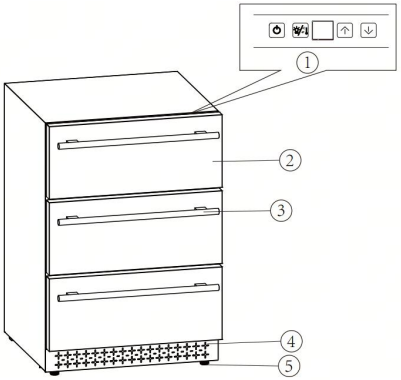

Nota : Debido a los avances tecnológicos, las descripciones del producto en este manual pueden no coincidir completamente con su vitrina vertical.

Instrucciones de instalación

Antes de usar su congelador / refrigerador

• Retire el embalaje exterior e interior.

• Comprueba que todos los accesorios estén completos.

• **IMPORTANTE:** Antes de conectar este congelador y refrigerador a la corriente eléctrica, déjelo en posición vertical durante aproximadamente 2 a 4 horas. Esto reducirá la posibilidad de que el sistema de refrigeración falle debido a la manipulación durante el transporte.
• Limpie la superficie interior con agua tibia utilizando un paño suave.
• Instala la manija en la puerta .

Para instalar el mango de acero inoxidable

1) Retire la junta de la puerta en el área donde se colocará la manija. instalado , como en la Ilustración n .° 1. La junta se retira fácilmente a mano, no se necesitan herramientas. necesario.
2) Alinee el mango con el preinstalado tornillos en el marco de la puerta . Apriete los tornillos con un destornillador hasta que las manijas queden bien sujetas al marco de la puerta , como se muestra en la Ilustración n.° 2. (NO apriete demasiado, ya que esto causará Daños en el mango asamblea).
3) Vuelva a colocar la junta de la puerta en su posición original.

Nota: Este congelador y refrigerador incluye manijas de acero inoxidable que no son necesarias para su funcionamiento . Si prefiere no usar la manija suministrada, simplemente siga el paso 1 para acceder a los tornillos preinstalados , retírelos y coloque dos tapones decorativos (NO incluidos) en los dos orificios por separado. Continúe con el paso 3 para volver a colocar la junta de la puerta en su posición original.

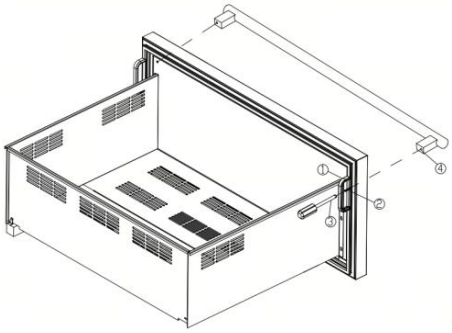

Figura 1

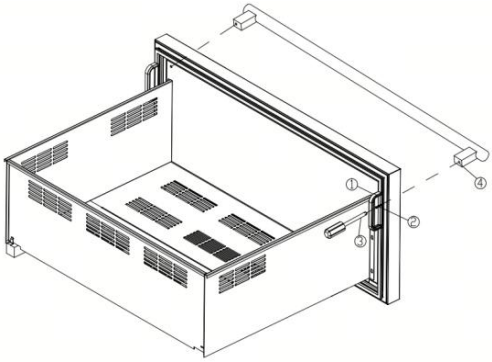

Figura 2

1. Junta 2. Tornillo 3. Destornillador 4. Mango

Instalación de su congelador / refrigerador

• Este congelador y refrigerador está diseñado para instalación independiente o empotrada (totalmente empotrado) .

• Coloque su congelador y refrigerador sobre un piso sólido y nivelado, lo suficientemente resistente para soportar su peso cuando esté completamente cargado. Esto garantizará un funcionamiento sin vibraciones ni ruidos. Ajuste las patas niveladoras para estabilizar el congelador y refrigerador horizontalmente. Si las patas no están bien ajustadas, el congelador y refrigerador podría ser inestable y generar ruido o vibraciones excesivas.

• Coloque el congelador y el refrigerador lejos de la luz solar directa y de fuentes de calor (estufa, calefactor, radiador, etc.). La luz solar directa puede dañar el revestimiento acrílico y las fuentes de calor pueden aumentar el consumo eléctrico. Las temperaturas ambiente extremadamente frías también pueden provocar que el congelador y el refrigerador no funcionen correctamente.

• No es recomendable instalar este congelador y refrigerador. en zonas húmedas o directamente adyacentes a un fregadero de cocina, ya que la humedad podría causar corrosión prematura en los componentes de su nuevo congelador y refrigerador .

• Se recomienda instalar el congelador y el refrigerador en un lugar con temperaturas **superiores a 15 ° C (60 ° F) e inferiores a 32 ° C (90 ° F)** , y con una humedad inferior al 60 %. Si la temperatura ambiente supera o es inferior a las temperaturas recomendadas, el rendimiento del congelador y el refrigerador podría verse afectado. Colocar el congelador y el refrigerador en condiciones extremadamente frías o calientes puede provocar fluctuaciones en la temperatura interior , y es posible que no se alcance el rango de temperatura de 3 °C a 18 °C (37 °F a 65 °F).

• Conectar el Congelador y refrigerador a un exclusiva , debidamente conectada a tierra , suministro eléctrico estándar (**115 V CA / 60 Hz**), en de conformidad con el Código Eléctrico Nacional y los códigos y

ordenanzas locales. Cualquier Las preguntas relacionadas con la alimentación eléctrica y/o la puesta a tierra deben dirigirse a un electricista certificado o a un centro de servicio autorizado de productos.

Advertencia: El uso incorrecto del enchufe con conexión a tierra puede provocar una descarga eléctrica. Si el cable de alimentación está dañado, solicite su reemplazo en un centro de servicio autorizado.

• El congelador y el refrigerador siempre deben conectarse a una toma de corriente individual con un voltaje que coincida con el indicado en la etiqueta del aparato . Esto garantiza un rendimiento óptimo y evita la sobrecarga del cableado eléctrico doméstico, lo que podría provocar un incendio por sobrecalentamiento.

• Bajo ninguna circunstancia corte ni retire la tercera clavija de tierra del cable de alimentación suministrado.

• No utilice un cable de extensión o enchufe adaptador . Sin embargo, si debe usar un cable de extensión, es absolutamente necesario que sea un cable de extensión para congeladores y refrigeradores de 3 cables con conexión a tierra, con certificación UL, que tenga un enchufe y una toma de corriente con conexión a tierra, y que la clasificación eléctrica del cable sea de 10 amperios (mínimo) y 115 voltios.

• No utilice un cable que presente grietas o daños por abrasión a lo largo de su longitud o en cualquiera de sus extremos.

• Si el congelador y el refrigerador se van a usar en una zona propensa a sobretensiones o cortes de energía, se recomienda usar un protector contra sobretensiones. El protector que elija debe tener una protección suficiente para proteger el congelador y el refrigerador a los que está conectado. Los daños causados por sobretensiones no se consideran defectos de fabricación y anularán la garantía del producto.

Instrucciones de funcionamiento

Ajustes de temperatura recomendados

Bebida : 3 °C - 10 °C (37 °F - 50 °F)

Vinos espumosos: 5 ° C - 8 °C (41 °F - 46 °F)

Vinos secos/blancos: 9 °C - 14 °C (48 °F - 57 °F)
Vinos rosados 10 °C - 11 °C (50 °F - 52 °F)
Vinos tintos: 15 °C - 18 °C (59 °F - 64 °F)

Controles

Tras enchufar el congelador y el frigorífico a una toma de corriente, este aparato se encendería automáticamente y la pantalla LED mostraría la temperatura en el interior del congelador y el frigorífico.
Después de ajustar la temperatura de servicio deseada, deje que la nevera se enfríe durante 3 o 4 horas antes de colocar las botellas de vino en ella .

YC-150FA

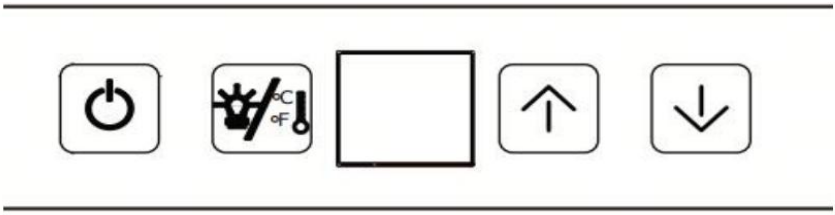

Rango de ajuste de temperatura: 3 ºC ~18 ºC (37 ºF- 65 ºF)

	Pulse una vez para encender el ventilador . Mantel pulsado durante unos 3 segundos para apagarlo. 
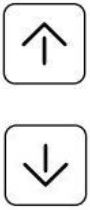	Pulse p  umentar o para dismir  temperatura en incremen de 1 grado entre 3 °C y 18 °C o entre 37 °F y 65 °F .

	Pulsa el botón para encender/apagar la iluminación LED interior. Mantén pulsado el botón durante 3 segundos para alternar la visualización de °C y °F.

YC-150 E A



Rango de ajuste de temperatura: 3 ºC ~18 ºC (37 ºF- 65 ºF)

	Presione una vez para encender el refrigerador . Presione y mantenga presionado. aproximadamente 3 segundos para apagar el refrigerador.
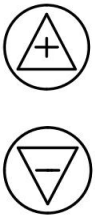	Pulse  para aumentar o pulse  para disminuir la temperatura en incrementos de 1 grado entre 3 °C y 18 °C o entre 37 °F y 65 °F .
	Pulse para iniciar el ajuste de temperatura y comprobar la temperatura actual.
	Mantenga pulsado el botón durante 3 segundos para alternar la visualización de °C y °F.
	Pulsa el botón para encender/apagar la iluminación LED interior.

YC-150EB

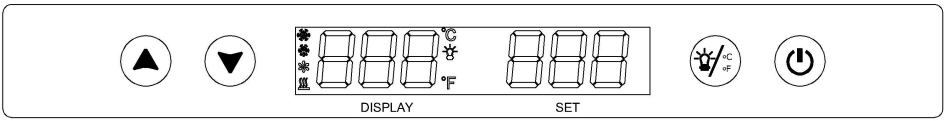

Rango de ajuste de temperatura : -20-18 ° C (-4-64 °F)

	Pulse una vez para encender el ventilador. Mantenga pulsado durante unos 3 segundos para apagarlo.
	Enciende o apaga la luz interior . Mantén pulsado durante 5 segundos para alternar la visualización de la temperatura entre grados Celsius y Fahrenheit .
	Ajusta la temperatura en incrementos de 1 grado.
	Ajusta la temperatura en decrementos de 1 grado.
	Símbolo de refrigeración, que se muestra cuando el compresor está en funcionamiento.
	Símbolo de descongelación, que se muestra durante la operación de descongelación.
	Símbolo del ventilador del evaporador, que se muestra cuando el ventilador del evaporador está en funcionamiento.
	Símbolo de calefacción, que se muestra cuando el evaporador PTC-A está en funcionamiento.
	Símbolo luminoso que se muestra cuando la lámpara está encendida.

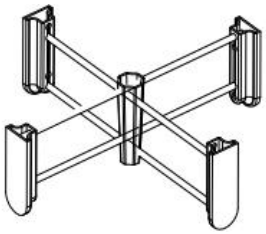	Cada cajón contiene un organizador de rejilla móvil para mantener la comida y las bebidas ordenadas y organizadas.

Almacenamiento

Muchas latas y botellas pueden variar en tamaño y dimensiones. Por lo tanto, la cantidad real de botellas que podrá almacenar puede variar.

Cuidado y mantenimiento

Limpieza del congelador y del refrigerador

IMPORTANTE: Desenchufe siempre el congelador y el refrigerador antes de limpiarlos o realizarles mantenimiento. Nunca utilice limpiadores abrasivos ni estropajos para limpiar ninguna parte del congelador y el refrigerador .

• Apague la corriente, desenchufe el congelador y el refrigerador , y retire todos los artículos, incluidos los estantes.

• Lave las superficies interiores con agua tibia y una solución de bicarbonato de sodio. La solución debe contener aproximadamente 2 cucharadas de bicarbonato de sodio por cada litro de agua.

• Lave los estantes con una solución de detergente suave.

• Escurra el exceso de agua de la esponja o el paño al limpiar la zona cercana a los controles o a cualquier componente eléctrico.

• Lave la parte exterior del gabinete con agua tibia y un detergente líquido suave. Enjuague bien y seque con un paño suave y limpio. No utilice lana de acero ni cepillos de acero para frotar el acero inoxidable, ya que esto lo contaminará con partículas metálicas y podría provocar oxidación.

Fallo eléctrico

La mayoría de los cortes de energía se solucionan en pocas horas y no deberían afectar la temperatura de su congelador y refrigerador . Si la energía se interrumpe durante un período prolongado, se deben tomar las medidas adecuadas para proteger su contenido .

Tiempo de vacaciones

Deje el congelador y el refrigerador en funcionamiento durante vacaciones de menos de tres semanas. Para períodos más largos, apáguelos y deje la puerta ligeramente entreabierta para evitar que se acumulen olores en su interior .

Traslado de su congelador y refrigerador

Retire todos los artículos (botellas) del congelador y del refrigerador;
Fije con cinta adhesiva cualquier objeto suelto, como estantes, dentro del congelador y el refrigerador .
Gire la pata ajustable hacia la base para evitar daños.
Cierra la puerta con cinta adhesiva.
Asegúrese de que el congelador y el refrigerador permanezcan en posición vertical durante el transporte. Proteja el exterior del congelador y el refrigerador con una manta o un artículo similar.

Consejos para ahorrar energía

- El congelador y el refrigerador deben ubicarse en la zona más fresca de la habitación, lejos de fuentes de calor o luz solar directa.
Asegúrese de que el congelador y el refrigerador estén bien ventilados.
Nunca cubra las rejillas de ventilación.
- Abra la puerta del congelador y del refrigerador solo el tiempo necesario.
Abrir la puerta con frecuencia afectará la temperatura interna.

Métodos de solución de problemas

PROBLEMA	POSIBLE CAUSA	SOLUCIÓN
El congelador y el refrigerador no funcionan .	el congelador y el refrigerador no estén enchufado, o el enchufe puede estar perder.	Asegúrese de que el congelador y el refrigerador estén enchufados correctamente.
	El congelador y el refrigerador están apagados.	Prensa⏻ para encender el congelador y el refrigerador .

	El fusible de la casa se quemó o el disyuntor se disparó.	Compruebe/sustituya el fusible. Reinicie el disyuntor.
El congelador y el refrigerador no enfrían lo suficiente.	El entorno externo puede requerir una configuración más alta.	Seleccione una temperatura más baja. Deje transcurrir varias horas para que la temperatura se estabilice.
	El congelador y el refrigerador han sido desconectados recientemente por un período de tiempo. tiempo.	El congelador y el refrigerador tardan entre 3 y 4 horas en enfriarse. completamente.
	Aperturas de puertas prolongadas o frecuentes.	Abra la puerta con menos frecuencia.
	La puerta no está completamente cerrada.	Cierra bien la puerta.
	La junta de la puerta no sella correctamente.	Comprueba la junta de la puerta. Limpie o cambie la junta si es necesario.
El compresor se enciende y se apaga con frecuencia.	La temperatura ambiente es más alta de lo normal.	Es normal que el congelador y el refrigerador trabajen más en estas condiciones.
	Se ha añadido una gran cantidad de contenido al congelador y al refrigerador .	Una gran cantidad de contenido hacer que el congelador y el refrigerador funcionen más hasta que Se ha

		alcanzado la temperatura deseada.
	Aperturas de puertas prolongadas o frecuentes.	Abra la puerta con menos frecuencia.
	La temperatura no se ha configurado correctamente.	Pulse cualquiera ∨ de ∧ las dos teclas para comprobar la temperatura configurada y ajústela correctamente.
	La puerta no está completamente cerrada.	Cierra bien la puerta.
	La junta de la puerta no sella correctamente.	Comprueba la junta de la puerta. Limpie o cambie la junta si es necesario.
La luz no funciona.	No está enchufado.	Enchufe el congelador y el refrigerador .
	El disyuntor se disparó o se fundió un fusible.	Compruebe el interruptor y/o los fusibles.
	El botón de luz está en “APAGADO”.	Pulsa para encender la luz.
Vibraciones.	El congelador y el refrigerador no están nivelados .	Compruebe que el congelador y el refrigerador estén nivelados.

	Las botellas están vibrando.	Asegúrate de que las botellas no se toquen entre sí.
	Hay un objeto debajo del congelador y el refrigerador .	Retire el objeto que se encuentra debajo del congelador y el refrigerador .
El congelador y el refrigerador parecen hacer demasiado ruido.	El congelador y el refrigerador no están nivelados.	Nivelar el congelador y el refrigerador .
	Ruido normal debido al flujo del refrigerante.	El ruido de traqueteo puede deberse al flujo del refrigerante, lo cual es normal. Al finalizar cada ciclo, es posible que escuche gorgoteos causados por el flujo del refrigerante en su congelador o refrigerador . La contracción y expansión de las paredes internas pueden provocar chasquidos y crujidos.
La puerta no cierra bien.	El congelador y el refrigerador no están nivelados.	Nivelar el congelador y el refrigerador .

	La puerta estaba colocada al revés y no estaba instalada correctamente.	Vuelva a instalar la puerta correctamente.
	La junta está sucia.	Limpia la junta de la puerta.
	Los estantes están fuera de lugar.	Coloca los estantes correctamente.
Acumulación de humedad en el interior o exterior del congelador y refrigerador .	Esto es normal durante períodos de alta humedad.	Reduzca la humedad de la habitación.
	Esto es normal en ambientes de alta temperatura.	Traslade el congelador y el refrigerador a un lugar específico para congeladores y refrigeradores , y evite el calor y la luz solar directa.
	Aperturas de puertas prolongadas o frecuentes.	Abra la puerta con menos frecuencia.
	La puerta no cierra herméticamente .	Puerta de control juntas para un sellado adecuado.

Lista de embalaje

No.	Artículo	Cantidad	Observación
1	Refrigerador	1 juego	
2	Cruz divisor	2 piezas	Para YC-150EA, YC-150EB

2	Cruz divisor	3 piezas	Para YC-150FA
3	Manejar	2 piezas	Para YC-150EA, YC-150EB
3	Manejar	3 piezas	Para YC-150FA
4	Manual	1 unidad	

Fabricante: Zhongshan YEHOS Electrical Appliance Co., Ltd.
Dirección: No. 9, Yuan lin Rd, Nantou Town, Zhongshan, Guangdong, China.
Correo electrónico: support@vevor.com



VEVOR

Upgrade · The Home Creator Way

SZUFLADA LODÓWKA r

MODEL: YC-150EA YC-150FA YC-150EB

VEVOR | Upgrade
The Home Creator Way

Model: YC-150EA YC-150FA YC-150EB

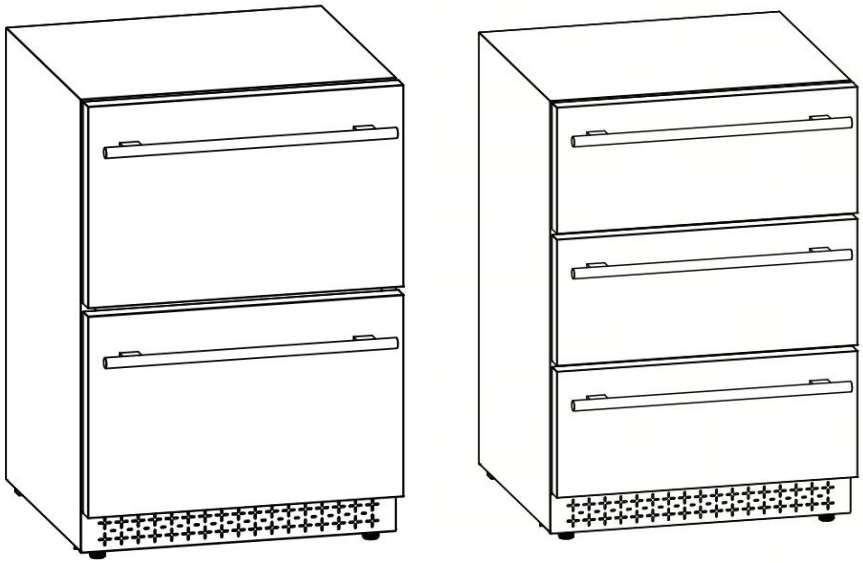

< Zdjęcie tylko w celach poglądowych >

To jest oryginalna instrukcja obsługi. Przed użyciem prosimy o dokładne zapoznanie się z treścią instrukcji. Firma VEVOR zastrzega sobie prawo do jednoznacznej interpretacji niniejszej instrukcji obsługi. Wygląd produktu zależy od stanu, w jakim go otrzymali Państwo. Prosimy o wyrozumiałość, ale nie będziemy Państwa ponownie informować o aktualizacjach technologicznych lub oprogramowania naszego produktu.

	Ostrzeżenie: Aby zminimalizować ryzyko obrażeń, użytkownik powinien uważnie przeczytać instrukcję obsługi.

Ważne instrukcje bezpieczeństwa

Twoje bezpieczeństwo i bezpieczeństwo innych jest bardzo ważne.
Ta zamrażarka i lodówka spełniają obowiązujące wymogi bezpieczeństwa i są bezpieczne w codziennym użytkowaniu. Należy jednak zawsze przestrzegać podstawowych zasad bezpieczeństwa podczas korzystania z urządzeń elektrycznych, aby zmniejszyć ryzyko pożaru, porażenia prądem i obrażeń ciała.

⚠ DANGER ⚠

• Podłącz do oddzielnego gniazdka elektrycznego o napięciu podanym na etykiecie chłodziarki (**tylko 115/120 V prądu zmiennego, 60 Hz, 10 A**). Używaj gniazdek, których nie można wyłączyć przełącznikiem ani łańcuszkiem. Upewnij się, że wtyczka jest całkowicie włożona do gniazdka.
• Podłącz do uziemionego gniazdka trójbolcowego. Pod żadnym pozorem nie przecinaj ani nie usuwaj trzeciego bolca uziemiającego z dołączonego przewodu zasilającego.
• Aby zapobiec porażeniu prądem elektrycznym, nie zanurzaj chłodziarki do napojów , wtyczki ani przewodu w wodzie ani innych płynach.
• Nigdy nie odłączaj chłodziarki od zasilania, ciągnąc za przewód zasilający. Aby odłączyć chłodziarkę do napojów , zawsze mocno chwyć wtyczkę i wyciągnij ją prosto z gniazdka ściennego.
• Natychmiast napraw lub wymień wszystkie przewody zasilające, które uległy przetarciu lub uszkodzeniu. Nie używaj przewodu, który ma pęknięcia lub przetarcia na całej długości lub na jednym z końców.
• Nie podłączaj ani nie odłączaj wtyczki elektrycznej mokrymi rękami. Nie obsługuj chłodziarki mokrymi rękami, stojąc na mokrej powierzchni ani w wodzie.
• Odłącz chłodziarkę na napoje od zasilania przed czyszczeniem lub serwisowaniem. Niezastosowanie się do tego zalecenia może

spowodować porażenie prądem elektrycznym lub śmierć.
• Podczas przenoszenia chłodziarki na napoje należy zachować ostrożność, aby jej nie przewrócić i nie uszkodzić przewodu zasilającego.
• Nigdy nie czyść części chłodziarki na napoje łatwopalnymi płynami. Opary te mogą stwarzać zagrożenie pożarem lub wybuchem. Nie przechowuj ani nie używaj benzyny ani innych łatwopalnych oparów i płynów w pobliżu tego ani żadnego innego urządzenia . Opary mogą stwarzać zagrożenie pożarem lub wybuchem.
• Nie podejmuj prób naprawy ani wymiany żadnej części chłodziarki na napoje , chyba że jest to wyraźnie zalecane w niniejszej instrukcji . Wszelkie inne czynności serwisowe należy zlecać wykwalifikowanemu technikowi.
• Pusta chłodziarka na napoje może być niebezpieczna dla dzieci. Zdejmij wszelkie zatrzaski, pokrywy, zamki i/lub drzwiczki z nieużywanych lub wyrzuconych chłodziarek na napoje , aby zapobiec uwięzieniu i uduszeniu dzieci. Nigdy nie pozwalaj dzieciom obsługiwać, bawić się ani wchodzić do chłodziarki na napoje .

1. Urządzenie to nie jest przeznaczone do użytku przez osoby (w tym dzieci) o ograniczonej sprawności ruchowej. zdolności fizycznych, sensorycznych lub umysłowych albo brak doświadczenia i wiedzy, chyba że sprawowano nad nimi nadzór lub instruktaż dotyczący korzystania z urządzenia przez osobę osoba odpowiedzialna za ich bezpieczeństwo.
2. Dzieci powinny znajdować się pod nadzorem, aby mieć pewność, że nie bawią się urządzeniem.
3. Z urządzenia mogą korzystać dzieci w wieku od 8 lat oraz osoby o ograniczonej sprawności fizycznej, sensorycznej lub umysłowej lub braku doświadczenia i wiedzy, jeśli zapewniono im nadzór lub instruktaż dotyczący korzystania z Urządzenie należy obsługiwać w bezpieczny sposób i rozumieć związane z tym zagrożenia. Dzieci nie powinny się nim bawić. z urządzeniem. Czyszczenie i konserwacja urządzenia nie powinny być wykonywane przez dzieci. bez nadzoru.
4. W przypadku uszkodzenia przewodu zasilającego należy go wymienić u

producenta lub w serwisie. agenta lub podobnie wykwalifikowaną osobę w celu uniknięcia zagrożenia.
5. Aby uniknąć zagrożenia związanego z niestabilnością urządzenia, należy je zamocować zgodnie z z instrukcją.
6. Ustawiając urządzenie, upewnij się, że przewód zasilający nie jest przytrzaśnięty ani uszkodzony.
7. Nie umieszczaj wielu gniazdek przenośnych ani przenośnych zasilaczy z tyłu urządzenia.
8. Utrzymuj otwory wentylacyjne w obudowie urządzenia lub w zabudowanej konstrukcji drożne.
9. Nie należy używać urządzeń mechanicznych ani innych środków przyspieszających proces rozmrażania, poza tymi zalecanymi przez producenta.
10. Nie uszkadzaj układu chłodniczego.
11. Nie używaj urządzeń elektrycznych wewnątrz schowków na napoje. urządzenia, chyba że są to urządzenia zalecane przez producenta.
12. Nie przechowuj substancji wybuchowych, takich jak puszki aerozolowe z łatwopalną substancją. paliwa w tym urządzeniu.
13. Urządzenie to jest przeznaczone do użytku domowego i podobnych zastosowań, takich jak: Jak
– pomieszczenia kuchenne dla pracowników w sklepach, biurach i innych środowiskach pracy;
– w domach wiejskich oraz przez klientów w hotelach, motelach i innych obiektach mieszkalnych;
– obiekty typu „bed and breakfast”;
– gastronomia i podobne zastosowania niedetaliczne.
14. Aby uniknąć zanieczyszczenia napoju, należy przestrzegać następujących instrukcji:
– Otwarcie drzwi na dłuższy czas może spowodować znaczny wzrost temperatura w komorach urządzenia.
– Regularnie czyść powierzchnie, które mogą mieć kontakt z napojami i dostępne odpływy systemy.
– Wyczyść zbiorniki na wodę, jeśli nie były używane przez 48 godzin,

przepłucz układ wodny podłączony do sieci wodociągowej, jeżeli woda nie była pobierana przez 5 dni.
– Jeżeli urządzenie chłodnicze pozostanie puste przez dłuższy czas, należy je wyłączyć, rozmrozić, wyczyścić,
osuszyć i pozostawić drzwi otwarte, aby zapobiec rozwojowi pleśni wewnątrz urządzenia.



OSTRZEŻENIE: Ryzyko pożaru / materiałów łatwopalnych
W układzie chłodzenia tego urządzenia znajduje się czynnik chłodniczy izobutan (R600a), naturalny gaz, który jest łatwopalny i ma duże znaczenie dla środowiska kompatybilność. Upewnij się, że żadna część obwód chłodzący ulegnie uszkodzeniu podczas transportu i montażu urządzenia .



• Nie używaj zamrażarki i lodówki niezgodnie z jej przeznaczeniem. Wyłącznie do użytku domowego, w pomieszczeniach zamkniętych.
• Przenoszenie zamrażarki i lodówki powinno być wykonywane przez dwie osoby . Niezastosowanie się do tego zalecenia może spowodować obrażenia.
• Umieścić zamrażarkę i lodówkę w dobrze wentylowanym pomieszczeniu, w którym temperatura mieści się w zakresie od 15 ° C (60°F) do 32°C (90°F).
• Aby zapewnić właściwą wentylację zamrażarki i lodówki , przednia część zamrażarki i lodówki musi być całkowicie wolna od przeszkód.
• Zamrażarkę i lodówkę należy zainstalować w miejscu chronionym przed wiatrem, deszczem, rozpryskami wody i kapaniem.
• Zamrażarki i lodówki nie należy umieszczać w pobliżu piekarników, grilli

ani innych źródeł ciepła.

• Nie zaginaj ani nie ściskaj przewodu zasilającego zamrażarki i lodówki .

• Aby zamrażarka i lodówka działały prawidłowo, ważne jest ich wypoziomowanie. Może być konieczne wykonanie kilku regulacji w celu ich wypoziomowania.

• Ta zamrażarka i lodówka jest przeznaczona do przechowywania i chłodzenia żywności lub warzyw . Utylizacja zamrażarek i lodówek często wymaga specjalnego traktowania. Konsument jest odpowiedzialny za przestrzeganie federalnych i lokalnych przepisów dotyczących utylizacji tego produktu.

• **OSTRZEŻENIE:** Ryzyko uwięzienia i uduszenia dziecka. Przed wyrzuceniem tej lub starej zamrażarki i lodówki należy zdjąć drzwi. Pozostaw półki na miejscu, aby dzieci nie mogły łatwo wejść do środka.

 **ŁATWOPALNY GAZ CHŁODNICZY** 

NIEBEZPIECZEŃSTWO – Ryzyko pożaru lub wybuchu. Użyto łatwopalnego czynnika chłodniczego **.**

NIE używaj urządzeń mechanicznych do rozmrażania lodówki .

NIE przekłuwaj przewodów czynnika chłodniczego.

NIEBEZPIECZEŃSTWO - Ryzyko pożaru lub wybuchu. Zastosowano łatwopalny czynnik chłodniczy. Naprawy może wykonywać wyłącznie przeszkolony personel serwisowy. NIE przekłuwać przewodów czynnika chłodniczego.

OSTROŻNOŚĆ - Ryzyko pożaru lub wybuchu. Zastosowano łatwopalny czynnik chłodniczy. Przed przystąpieniem do serwisowania produktu należy zapoznać się z instrukcją naprawy/instrukcją obsługi. Należy przestrzegać wszystkich środków ostrożności.

UWAGA – Ryzyko pożaru lub wybuchu. Utylizować mienie zgodnie z przepisami federalnymi lub lokalnymi. Zastosowano łatwopalny czynnik chłodniczy **.**

UWAGA – Ryzyko pożaru lub wybuchu z powodu przebicia przewodu czynnika chłodniczego. Należy ściśle przestrzegać instrukcji obsługi. Zastosowano łatwopalny czynnik chłodniczy.

OSTROŻNOŚĆ - Aby zapobiec uwięzieniu dziecka, trzymaj urządzenie poza zasięgiem dzieci i nie umieszczaj go w pobliżu lodówki .

-Zapisz te instrukcje-

	Podczas użytkowania, serwisowania i utylizacji urządzenia należy zwrócić uwagę na symbol podobny do tego po lewej stronie, który znajduje się z tyłu urządzenia (na tylnym panelu lub sprężarce) i jest w kolorze żółtym lub pomarańczowym. Symbol ostrzegawczy ostrzegający przed ryzykiem pożaru. W przewodach chłodniczych i sprężarce znajdują się materiały łatwopalne.

	Podczas użytkowania, serwisowania i utylizacji należy zachować maksymalną odległość od źródeł ognia.

Główne części

1. Gabinet 2. Klamka do drzwi 3. Drzwi pełne 4. Okno wydechowe 5. Nóżki poziomujące	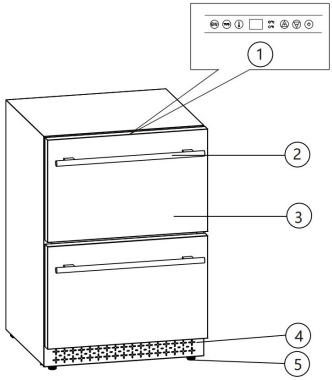
1. Gabinet 2. Klamka do drzwi 3. Drzwi pełne 4. Okno wydechowe 5. Nóżki poziomujące	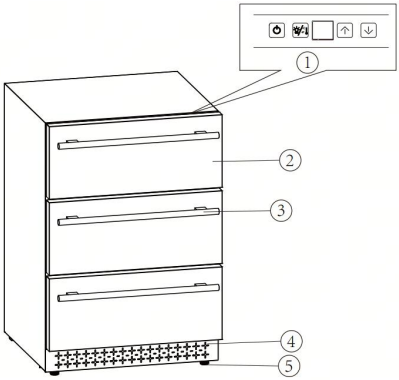

Uwaga : Ze względu na rozwój technologiczny opisy produktu zawarte w niniejszej instrukcji mogą nie być w pełni zgodne z opisem posiadanej przez Państwa witryny.

Instrukcja instalacji

Przed użyciem zamrażarki / lodówki

• Zdejmij opakowanie zewnętrzne i wewnętrzne.

• Sprawdź czy wszystkie akcesoria są w komplecie.

• **WAŻNY:** Przed podłączeniem zamrażarki i lodówki do źródła zasilania należy pozostawić ją w pozycji pionowej na około 2 – 4 godziny . Zmniejszy to ryzyko awarii układu chłodzenia spowodowanej niewłaściwym transportem.

• Wyczyść wewnętrzną powierzchnię letnią wodą i miękką ściereczką.

• Zamontuj klamkę w drzwiach .

Montaż uchwytu ze stali nierdzewnej

1) Zdejmij uszczelkę drzwi w miejscu, w którym ma być umieszczona klamka. Zainstalowano , jak na ilustracji nr 1. Uszczelkę można łatwo usunąć ręcznie, bez użycia narzędzi. niezbędny.

2) Wyrównaj uchwyt z wcześniej zamontowanym śruby na ościeżnicy . Dokręć śruby śrubokrętem , aż uchwyty będą mocno przylegać do ramy drzwi , jak na ilustracji nr 2. (Nie dokręcaj ich zbyt mocno, ponieważ spowoduje to uszkodzenie uchwytu montaż).

3) Załóż uszczelkę drzwi na jej pierwotne miejsce.

Uwaga: Ta zamrażarka i lodówka są wyposażone w uchwyty ze stali nierdzewnej, które nie są wymagane do jej obsługi . Jeśli nie chcesz używać dołączonego uchwytu, po prostu wykonaj krok 1, aby uzyskać dostęp do wstępnie zamontowanych śrub i je wykręć, a następnie włóż 2 ozdobne zaślepki (NIEdołączone do zestawu) w dwa otwory osobno. Przejdź do kroku 3, aby umieścić uszczelkę drzwi w pierwotnym położeniu.

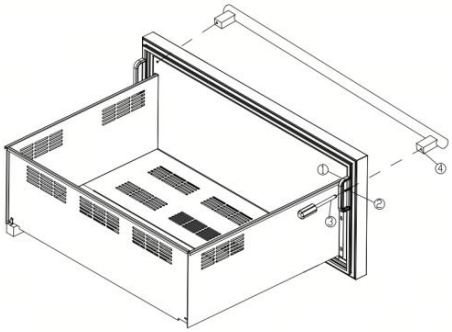

Rysunek 1

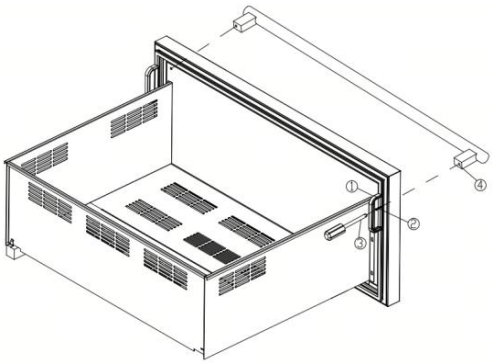

Rysunek 2

1. Uszczelka 2. Śruba 3. Śrubokręt 4. Uchwyt

Montaż zamrażarki / lodówki

• Ta zamrażarka i lodówka jest przeznaczona do montażu wolnostojącego lub do zabudowy (w pełni wpuszczonej) .

• Umieść zamrażarkę i lodówkę na solidnym i równym podłożu, które będzie wystarczająco wytrzymałe, aby utrzymać je po pełnym załadowaniu. Zapewni to bezwibracyjną i cichą pracę. Wyreguluj nóżki poziomujące, aby ustabilizować zamrażarkę i lodówkę w poziomie. Jeśli nóżki nie zostaną odpowiednio wyregulowane, zamrażarka i lodówka mogą być niestabilne i powodować nadmierny hałas lub wibracje.

• Umieść zamrażarkę i lodówkę z dala od bezpośredniego światła słonecznego i źródeł ciepła (kuchenki, grzejnika, kaloryfera itp.). Bezpośrednie światło słoneczne może uszkodzić powłokę akrylową, a źródła ciepła mogą zwiększyć zużycie energii elektrycznej. Ekstremalnie niskie temperatury otoczenia mogą również powodować nieprawidłowe działanie zamrażarki i lodówki .

• Nie zaleca się instalowania tej zamrażarki i lodówki w wilgotnych pomieszczeniach lub w bezpośrednim sąsiedztwie zlewu kuchennego, gdyż wilgoć może spowodować przedwczesną korozję podzespołów Twojej nowej zamrażarki i lodówki .

• Zaleca się instalację zamrażarki i lodówki w miejscu o temperaturze

powyżej 15 ° C (60 ° F) i poniżej 32 ° C (90 ° F) oraz wilgotności

poniżej 60%. Jeśli temperatura otoczenia jest wyższa lub niższa od zalecanej, wydajność zamrażarki i lodówki może być ograniczona. Umieszczenie zamrażarki i lodówki w ekstremalnie niskich lub wysokich temperaturach może powodować wahania temperatury wewnętrznej , a

zakres temperatur od 3 °C do 18 °C (37 °F – 65 °F) może nie zostać

osiągnięty.

• Podłącz Zamrażarka i lodówka do wyłącznego , prawidłowo uziemionego , standardowego zasilania elektrycznego (**115 V AC /6 0 Hz**), W zgodnie z Krajowym Kodeksem Elektrycznym oraz lokalnymi przepisami i rozporządzeniami. Każdy Wszelkie pytania dotyczące zasilania i/lub uziemienia należy kierować do wykwalifikowanego elektryka lub autoryzowanego punktu serwisowego .

Ostrzeżenie : Niewłaściwe użycie wtyczki z uziemieniem może skutkować ryzykiem porażenia prądem. W przypadku uszkodzenia przewodu zasilającego należy zlecić jego wymianę autoryzowanemu serwisowi.

• Zamrażarka i lodówka powinny być zawsze podłączone do oddzielnego gniazdka elektrycznego o napięciu zgodnym z wartością znamionową podaną na tabliczce znamionowej zamrażarki i lodówki . Zapewnia to optymalną wydajność i zapobiega przeciążeniu instalacji elektrycznej w domu, co mogłoby spowodować zagrożenie pożarem w wyniku przegrzania.

• Pod żadnym pozorem nie należy przecinać ani usuwać trzeciego bolca uziemiającego z dostarczonego przewodu zasilającego.

• Nie używaj przedłużacza ani Wtyczka adaptera . Jeśli jednak musisz użyć przedłużacza, bezwzględnie musi to być przedłużacz UL z uziemieniem, 3-żyłowy, przeznaczony do zamrażarek i lodówek, z wtyczką i gniazdkiem z uziemieniem, którego parametry elektryczne wynoszą minimum 10 amperów i 115 woltów.

• Nie należy używać przewodu, który ma pęknięcia lub ślady przetarcia wzdłuż całej długości lub na końcach.

• Jeśli zamrażarka i lodówka będą używane w obszarze narażonym na

przepięcia/przerwy w dostawie prądu, zaleca się zastosowanie listwy przeciwprzepięciowej. Wybrana listwa przeciwprzepięciowa musi mieć wystarczająco wysoką blokadę przepięć, aby chronić podłączoną zamrażarkę i lodówkę . Uszkodzenia spowodowane przepięciami nie są objęte gwarancją producenta i powodują utratę gwarancji produktu.

Instrukcja obsługi

Zalecane ustawienia temperatury

Napój : 3 °C -10 °C (37 °F - 50 °F)

Wina musujące: 5 ° C - 8 °C (41 °F - 46 °F)

Wina wytrawne/białe: 9 °C - 14 °C (48 °F - 57 °F)
Wina różowe 10 °C - 11 °C (50 °F - 52 °F)
Wina czerwone: 15 °C - 18 °C (59 °F - 64 °F)

Sterownica

Po podłączeniu zamrażarki i lodówki do gniazdka ściennego, urządzenie włącza się automatycznie, a ekran LED pokazuje temperaturę wewnątrz zamrażarki i lodówki.
Po ustawieniu pożądanej temperatury serwowania, odczekaj 3–4 godziny, aż chłodziarka ostygnie, zanim umieścisz butelki wina w chłodziarce .

YC-150FA

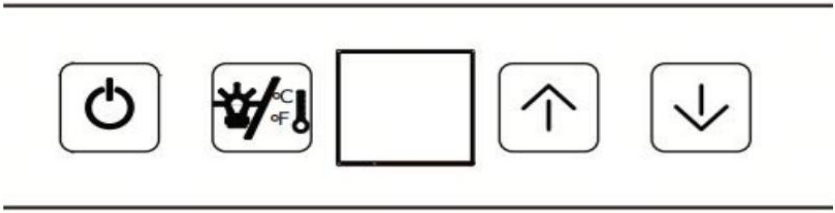

Zakres ustawień temperatury: 3 ºC ~ 18 ºC (37 ºF- 65 ºF)

	Naciśnij raz , aby włączyć chłodziarkę . Naciśnij i p  /maj przez około 3 sekundy, aby wyłączyć chłodziarkę.
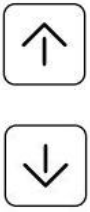	Naciśn  zwiększyć lub naciśni  zmniejszyć temperaturę o 1 stopień w zakresie od 3 °C do 18 °C lub od 37 °F do 65 °F .
	Dotknij przycisku, aby włączyć/wyłączyć oświetlenie wewnętrzne LED. Naciśnij przycisk przez 3 sekundy, aby przełączać wyświetlanie °C i °F.

- 150 EA



Zakres ustawień temperatury: 3 ºC ~ 18 ºC (37 ºF- 65 ºF)

	Naciśnij raz , aby włączyć chłodziarkę . Naciśnij i przytrzymaj około 3 sekundy, aby WYŁĄCZYĆ chłodziarkę.
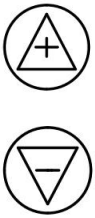	Naciśnij  , aby zwiększyć lub naciśnij  , aby zmniejszyć temperaturę o 1 stopień w zakresie od 3 °C do 18 °C lub od 37 °F do 65 °F .
	Naciśnij, aby rozpocząć regulację temperatury i sprawdzić aktualną temperaturę.

°F/°C	Naciśnij przycisk przez 3 sekundy, aby przełączać wyświetlanie °C i °F
	Dotknij przycisku, aby włączyć/wyłączyć oświetlenie wewnętrzne LED.

YC-150EB

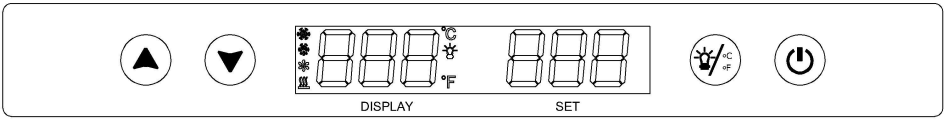

Zakres ustawień temperatury : -20 – 18 ° C (-4 – 64 °F)

	Naciśnij raz, aby włączyć chłodziarkę. Naciśnij i przytrzymaj przez około 3 sekundy, aby wyłączyć chłodziarkę.
	Włącza lub wyłącza oświetlenie wewnętrzne . Naciśnij i przytrzymaj przez 5 sekund, aby przełączać wyświetlanie temperatury pomiędzy stopniami Celsjusza i Fahrenheita .
	Reguluje temperaturę w krokach co 1 stopień
	Dostosowuje temperaturę w krokach co 1 stopień
	Symbol chłodzenia wyświetlany podczas pracy sprężarki
	Symbol rozmrażania wyświetlany podczas operacji rozmrażania
	Symbol wentylatora parownika wyświetlany, gdy wentylator parownika pracuje.
	Symbol grzania wyświetlany, gdy parownik PTC-A pracuje.

	Symbol oświetlenia wyświetlany, gdy lampa jest zapalona.

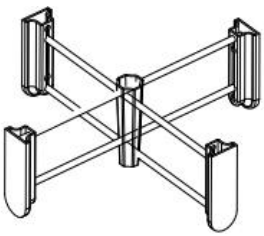	Każda szuflada zawiera ruchomą kratkę, dzięki której Twoje jedzenie i napoje będą zawsze uporządkowane i czyste.

Składowanie

Wiele puszek i butelek może różnić się rozmiarem i wymiarami. W związku z tym rzeczywista liczba butelek, które możesz przechowywać, może się różnić.

Pielęgnacja i konserwacja

Czyszczenie zamrażarki i lodówki

WAŻNE: Zawsze odłączaj zamrażarkę i lodówkę od zasilania przed czyszczeniem lub konserwacją. Nigdy nie używaj ostrych środków czyszczących ani gąbek do szorowania żadnej części zamrażarki i lodówki .

• Wyłącz zasilanie, odłącz zamrażarkę i lodówkę od zasilania i wyjmij wszystkie przedmioty, łącznie z półkami.

• Umyj wewnętrzne powierzchnie ciepłą wodą z roztworem sody oczyszczonej. Roztwór powinien składać się z około 2 łyżek sody oczyszczonej na litr wody.

• Umyj półki łagodnym detergentem.

• Wyciśnij nadmiar wody z gąbki lub szmatki podczas czyszczenia okolic elementów sterujących lub innych części elektrycznych.

• Umyj obudowę zewnętrzną ciepłą wodą z dodatkiem łagodnego detergentu w płynie. Dokładnie spłucz i wytrzyj do sucha czystą, miękką

ściereczką. Nie używaj wełny stalowej ani szczotki stalowej do pocierania stali nierdzewnej, ponieważ może to spowodować jej zanieczyszczenie cząsteczkami stali i rdzewienie.

Awaria zasilania

Większość przerw w dostawie prądu jest usuwana w ciągu kilku godzin i nie powinna mieć wpływu na temperaturę w zamrażarce i lodówce . Jeśli przerwa w dostawie prądu trwa dłużej, należy podjąć odpowiednie kroki w celu ochrony przechowywanych produktów .

Czas wakacji

Pozostaw zamrażarkę i lodówkę włączoną podczas urlopów krótszych niż trzy tygodnie. W przypadku dłuższych okresów wyłącz zamrażarkę i lodówkę i pozostaw drzwi lekko uchylone, aby zapobiec gromadzeniu się nieprzyjemnych zapachów w zamrażarce i lodówce .

Przenoszenie zamrażarki i lodówki

Wyjmij wszystkie przedmioty (butelki) z zamrażarki i lodówki;
zamrażarki i lodówki , na przykład półki .
Aby uniknąć uszkodzenia, należy obrócić regulowaną nogę do góry, aż do podstawy.
Zaklej drzwi taśmą.
Upewnij się, że zamrażarka i lodówka pozostają bezpiecznie w pozycji pionowej podczas transportu. Zabezpiecz zewnętrzną część zamrażarki i lodówki kocem lub podobnym przedmiotem.

Wskazówki dotyczące oszczędzania energii

- Zamrażarka i lodówka powinny być umieszczone w najchłodniejszej części pomieszczenia, z dala od źródeł ciepła i bezpośredniego światła słonecznego .
- Upewnij się, że zamrażarka i lodówka są odpowiednio wentylowane. Nigdy nie zakrywaj otworów wentylacyjnych.
- Otwieraj drzwi zamrażarki i lodówki tylko na tak długo, jak to konieczne.

Częste otwieranie drzwi wpłynie na temperaturę wewnętrzną.

Metody rozwiązywania problemów

PROBLEM	MOŻLIWA PRZYCZYNA	ROZWIĄZANIE
Zamrażarka i lodówka nie działają .	Zamrażarka i lodówka mogą nie być podłączony lub wtyczka może być luźny.	Sprawdź, czy zamrażarka i lodówka są prawidłowo podłączone.
	Zamrażarka i lodówka są wyłączone .	Nacisk Aby włączyć zamrażarkę i lodówkę .
	Przepalił się bezpiecznik lub wyzwolił się wyłącznik automatyczny.	Sprawdź/wymień bezpiecznik. Zresetuj wyłącznik automatyczny.
Zamrażarka i lodówka nie są wystarczająco zimne .	Środowisko zewnętrzne może wymagać wyższego ustawienia.	Ustaw niższą temperaturę. Odczekaj kilka godzin, aż temperatura się ustabilizuje.
	Zamrażarka i lodówka zostały ostatnio odłączone na pewien czas czas.	Ochłodzenie zamrażarki i lodówki zajmuje od 3 do 4 godzin całkowicie.
	Długotrwałe lub częste otwieranie drzwi.	Rzadziej otwieraj drzwi .
	Drzwi nie są całkowicie zamknięte.	Zamknij drzwi dokładnie.

	Uszczelka drzwi nie jest szczelna.	Sprawdź uszczelkę drzwi. W razie konieczności wyczyść lub wymień uszczelkę .
Kompresor włącza się i wyłącza często.	Temperatura w pomieszczeniu jest wyższa niż normalnie.	To normalne, że zamrażarka i lodówka muszą pracować ciężej w takich warunkach.
	zamrażarki i lodówki dodano dużą ilość zawartości .	Duża ilość treści powoduje, że zamrażarka i lodówka działają dłużej, aż do osiągnięta zostanie żądana temperatura.
	Długotrwałe lub częste otwieranie drzwi.	Rzadziej otwieraj drzwi .
	Temperatura nie została ustawiona prawidłowo.	Naciśnij przycisk lub ∨ , ∧ aby sprawdzić ustawioną temperaturę i ustawić ją prawidłowo.
	Drzwi nie są całkowicie zamknięte.	Zamknij drzwi dokładnie.
	Uszczelka drzwi nie jest szczelna.	Sprawdź uszczelkę drzwi. W razie konieczności wyczyść lub wymień uszczelkę .
Światło nie działa.	Niepodłączony.	Podłącz zamrażarkę i lodówkę do prądu .
	Zadziałał wyłącznik automatyczny lub	Sprawdź wyłącznik i/lub bezpieczniki.

	przepalił się bezpiecznik.	
	Przycisk światła jest ustawiony na „WYŁ”.	Naciśnij, aby włączyć światło.
Wibracje.	Zamrażarka i lodówka nie są wypoziomowane .	Sprawdź, czy zamrażarka i lodówka są wypoziomowane.
	Butelki wibrują.	Upewnij się, że butelki nie stykają się ze sobą.
	zamrażarką i lodówką znajduje się obiekt .	Usuń obiekt znajdujący się pod zamrażarką i lodówką .
Zamrażarka i lodówka wydają zbyt dużo hałasu .	Zamrażarka i lodówka nie są wypoziomowane .	Wypoziomuj zamrażarkę i lodówkę .
	Normalny hałas pochodzący z przepływu czynnika chłodniczego	Grzechotanie może pochodzić z przepływu czynnika chłodniczego, co jest normalne. Po zakończeniu każdego cyklu możesz usłyszeć bulgotanie spowodowane przepływem czynnika chłodniczego w zamrażarce i lodówce . Kurczenie się i rozszerzanie ścianek wewnętrznych może powodować trzaski i trzaski.

Drzwi nie zamkną się prawidłowo.	Zamrażarka i lodówka nie są wypoziomowane .	Wypoziomuj zamrażarkę i lodówkę .
	Drzwi zostały odwrócone i nieprawidłowo zamontowane.	Ponownie zamontuj drzwi prawidłowo.
	Uszczelka jest brudna.	Wyczyść uszczelkę drzwi.
	Półki są nie na swoim miejscu.	Rozmieść półki prawidłowo.
Gromadzenie się wilgoci wewnątrz lub Zewnętrzna część zamrażarki i lodówki .	Jest to normalne w okresach dużej wilgotności powietrza.	Obniż wilgotność powietrza w pomieszczeniu.
	Jest to normalne zjawisko w środowisku o wysokiej temperaturze.	Przenieś zamrażarkę i lodówkę do pomieszczenia przeznaczonego wyłącznie do zamrażania i chłodzenia , unikając przy tym ciepła i światła słonecznego.
	Długotrwałe lub częste otwieranie drzwi.	Rzadziej otwieraj drzwi .
	Drzwi nie są całkowicie uszczelnione .	Sprawdź drzwi uszczelki zapewniające właściwe uszczelnienie.

Lista rzeczy do spakowania

NIE.	Przedmiot	Ilość	Uwaga

1	Lodówka	1 zestaw	
2	Przechodzić rozdzielacz	2 szt .	Do YC-150EA, YC-150EB
2	Przechodzić rozdzielacz	3 szt .	Dla YC-150FA
3	Uchwyt	2 szt .	Do YC-150EA, YC-150EB
3	Uchwyt	3 szt .	Dla YC-150FA
4	Podręcznik	1 szt .	

Producent: Zhongshan YEHOS Electrical Appliance Co., Ltd.
Adres: No. 9, Yuan Lin Rd, Nantou Town, Zhongshan Guangdong, Chiny.
E-mail: support@vevor.com



VEVOR

Upgrade · The Home Creator Way

LADE R KOELKAST

MODEL: YC-150EA YC-150FA YC-150EB

VEVOR | Upgrade
The Home Creator Way

Model: YC-150EA YC-150FA YC-150EB

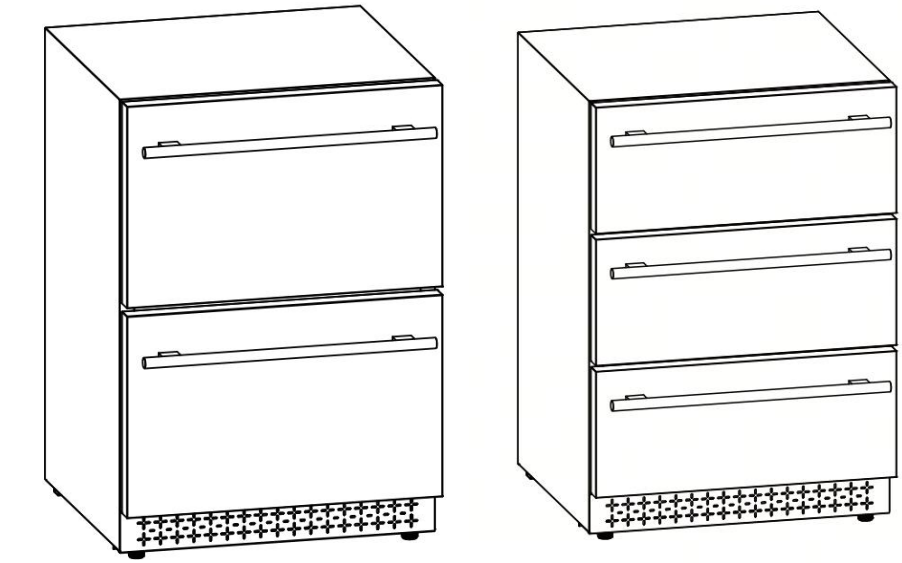

< Afbeelding dient alleen ter referentie >

Dit is de originele handleiding. Lees alle instructies in de handleiding zorgvuldig door voordat u het product in gebruik neemt. VEVOR behoudt zich het recht voor om de gebruikershandleiding anders te interpreteren. Het uiterlijk van het product kan afwijken van het product dat u ontvangt. Wij zullen u niet opnieuw informeren over eventuele technologische of software-updates voor ons product.

	Waarschuwing: Om het risico op letsel te verminderen, dient de gebruiker de gebruiksaanwijzing zorgvuldig te lezen.

Belangrijke veiligheidsinstructies

Uw veiligheid en de veiligheid van anderen zijn erg belangrijk.
Deze vriezer en koelkast voldoen aan de geldende veiligheidseisen en zijn veilig voor dagelijks gebruik. Desondanks dienen bij het gebruik van elektrische apparaten altijd de gebruikelijke veiligheidsmaatregelen in acht te worden genomen om het risico op brand, elektrische schokken en letsel te verminderen.

⚠ DANGER ⚠

• Sluit de koelbox aan op een eigen stopcontact met een spanning die overeenkomt met het typeplaatje op de koelbox (**alleen 115/120V wisselstroom, 60Hz, 10A**). Gebruik stopcontacten die niet met een schakelaar of trekkoord kunnen worden uitgeschakeld. Zorg ervoor dat de stekker volledig in het stopcontact is gestoken.
• Steek de stekker in een geaard stopcontact met drie pinnen. Knip of verwijder in geen geval de derde aardingspin van het netsnoer.
• Om elektrische schokken te voorkomen, mag u de drankkoeler , de stekker of het snoer niet onderdompelen in water of andere vloeistoffen.
• Trek de stekker van de koelbox nooit uit het stopcontact door aan het netsnoer te trekken. Om de koelbox los te koppelen , moet u de stekker altijd stevig vastpakken en recht uit het stopcontact trekken.
• Repareer of vervang onmiddellijk alle netsnoeren die gerafeld of anderszins beschadigd zijn. Gebruik geen snoer dat scheuren of slijtageplekken vertoont over de gehele lengte of aan een van beide uiteinden.
• Sluit de stekker niet aan of haal hem er niet uit als uw handen nat zijn. Gebruik de koelbox niet met natte handen, terwijl u op een natte ondergrond staat of in het water staat.
• Haal de stekker van de drankkoeler uit het stopcontact of schakel de

stroom uit voordat u deze schoonmaakt of onderhoudt. Als u dit niet doet, kan dit leiden tot een elektrische schok of de dood.
• Let er bij het verplaatsen van de drankkoeler op dat u de stroomkabel niet omrolt of beschadigt.
• Reinig onderdelen van een drankkoeler nooit met brandbare vloeistoffen. De dampen hiervan kunnen brandgevaar of een explosie veroorzaken. Bewaar of gebruik geen benzine of andere brandbare dampen en vloeistoffen in de buurt van dit of enig ander apparaat . De dampen kunnen brandgevaar of een explosie veroorzaken.
• Probeer geen onderdelen van uw drankkoeler te repareren of te vervangen, tenzij dit specifiek in deze handleiding wordt aanbevolen . Alle overige onderhoudswerkzaamheden dienen te worden overgelaten aan een gekwalificeerde technicus.
• Een lege drankkoeler kan gevaarlijk zijn voor kinderen. Verwijder alle sluitingen, deksels, sloten en/of deuren van ongebruikte of afgedankte drankkoelers om te voorkomen dat kinderen erin bekneld raken en stikken. Laat kinderen nooit de drankkoeler bedienen, ermee spelen of erin kruipen .

1. Dit apparaat is niet bedoeld voor gebruik door personen (inclusief kinderen) met een verminderd gezichtsvermogen. fysieke, zintuiglijke of mentale vermogens, of gebrek aan ervaring en kennis, tenzij Ze hebben van een leidinggevende instructies of begeleiding gekregen met betrekking tot het gebruik van het apparaat. De persoon die verantwoordelijk is voor hun veiligheid.
2. Kinderen moeten onder toezicht staan om te voorkomen dat ze met het apparaat spelen.
3. Dit apparaat kan worden gebruikt door kinderen vanaf 8 jaar en ouder en door personen met verminderde fysieke, zintuiglijke of mentale vermogens of gebrek aan ervaring en kennis of zij toezicht of instructie hebben gekregen met betrekking tot het gebruik van de Gebruik het apparaat op een veilige manier en begrijp de gevaren die eraan verbonden zijn. Kinderen mogen er niet mee spelen. met het apparaat. Reiniging en

onderhoud door de gebruiker mogen niet door kinderen worden uitgevoerd. zonder toezicht.
4. Als het netsnoer beschadigd is, moet het door de fabrikant worden vervangen. een agent of vergelijkbaar gekwalificeerde personen inschakelen om een gevaar te vermijden.
5. Om gevaar door instabiliteit van het apparaat te voorkomen, moet het op de juiste wijze worden bevestigd. met de instructies.
6. Zorg er bij het plaatsen van het apparaat voor dat het netsnoer niet bekneld raakt of beschadigd wordt.
7. Plaats niet meerdere draagbare stopcontacten of draagbare stroomvoorzieningen. aan de achterkant van het apparaat.
8. Zorg ervoor dat de ventilatieopeningen in de behuizing van het apparaat of in de inbouwconstructie vrij zijn van obstakels.
9. Gebruik geen mechanische apparaten of andere middelen om het ontdooiproces te versnellen, behalve die welke door de fabrikant worden aanbevolen.
10. Beschadig het koelcircuit niet.
11. Gebruik geen elektrische apparaten in de drankbewaarvakken van de apparaten, tenzij ze van het type zijn dat door de fabrikant wordt aanbevolen.
12. Bewaar explosieve stoffen, zoals spuitbussen, niet samen met ontvlambare materialen. drijfgas in dit apparaat.
13. Dit apparaat is bedoeld voor gebruik in huishoudelijke en soortgelijke toepassingen, zoals als
– personeelskeukens in winkels, kantoren en andere werkomgevingen;
– boerderijen en door klanten in hotels, motels en andere woonomgevingen;
– bed & breakfast-achtige omgevingen;
– catering en soortgelijke toepassingen buiten de detailhandel.
14. Om besmetting van de drank te voorkomen, dient u de volgende instructies in acht te nemen:
– Het langdurig open laten staan van de deur kan een aanzienlijke toename van de temperatuur in de compartimenten van het apparaat.

– Reinig regelmatig oppervlakken die in contact kunnen komen met drank en toegankelijke afvoeren. systemen.
– Reinig de watertanks als ze 48 uur niet zijn gebruikt en spoel het watersysteem door. Aangesloten op de waterleiding als er gedurende 5 dagen geen water is afgetapt.
– Als de koelkast gedurende langere tijd leeg staat, schakel hem dan uit, laat hem ontdooien en maak hem schoon.
Zorg ervoor dat het apparaat droog is en laat de deur openstaan om schimmelvorming in het apparaat te voorkomen.



WAARSCHUWING: Brandgevaar / brandbare materialen
Het koelcircuit van dit apparaat bevat het koelmiddel isobutaan (R600a), een natuurlijk gas. gas dat brandbaar is en een hoog milieurisico vormt compatibiliteit. Zorg ervoor dat geen onderdelen van Het koelcircuit raakt beschadigd tijdens het transport en de installatie van het apparaat .



• Gebruik deze vriezer en koelkast niet voor andere doeleinden dan waarvoor ze bedoeld zijn. Uitsluitend voor huishoudelijk gebruik binnenshuis.
• Deze vriezer en koelkast moeten door twee personen verplaatst worden . Als u dit niet doet, kan dit letsel veroorzaken.
• Plaats deze vriezer en koelkast in een goed geventileerde ruimte met een

temperatuur tussen 15 ° C (60 °F) en 32 °C (90 °F).

• Om een goede ventilatie van uw vriezer en koelkast te garanderen, moet de voorkant van de vriezer en koelkast volledig vrij zijn van obstakels.
• Deze vriezer en koelkast moeten worden geïnstalleerd op een plek die

beschermd is tegen wind, regen, opspattend water en druppels.
• De vriezer en koelkast mogen niet naast ovens, grills of andere warmtebronnen worden geplaatst.
• Buig of knijp het netsnoer van de vriezer en koelkast niet dicht .
• Het is belangrijk dat de vriezer en koelkast waterpas staan om goed te functioneren. Mogelijk moet u een aantal aanpassingen maken om ze waterpas te zetten.
• Deze vriezer en koelkast zijn ontworpen voor het bewaren en koelen van voedsel of groenten . Bij het afvoeren van een vriezer of koelkast is vaak een speciale behandeling vereist. Het is de verantwoordelijkheid van de consument om te voldoen aan de federale en lokale regelgeving bij het afvoeren van dit product.
• **WAARSCHUWING: Risico op beknelling en verstikking van kinderen. Verwijder de deur voordat u dit of een oude** vriezer en koelkast weggooit . Laat de schappen zitten, zodat kinderen er niet gemakkelijk in kunnen klimmen.

 **BRANDBAAR KOELMIDDELGAS** 

GEVAAR - Brand- of explosiegevaar. Er wordt een brandbaar koelmiddel gebruikt **.**

Gebruik geen mechanische apparaten om de koelkast te ontdooien . Prik niet in de koelmiddelleidingen.

GEVAAR - Brand- of explosiegevaar. Er wordt een brandbaar koelmiddel gebruikt. Reparaties mogen alleen worden uitgevoerd door gekwalificeerd servicepersoneel. Prik NIET in de koelmiddelleidingen.

VOORZICHTIGHEID - Brand- of explosiegevaar. Er wordt een ontvlambaar koelmiddel gebruikt. Raadpleeg de reparatiehandleiding/gebruikershandleiding voordat u dit product probeert te onderhouden. Alle veiligheidsvoorschriften moeten worden nageleefd.

LET *OP* - Brand- of explosiegevaar. Voer het afval af volgens de federale of lokale voorschriften. Er is een brandbaar koelmiddel gebruikt.

LET OP - Brand- of explosiegevaar door lekkage van de koelmiddelleiding. Volg de gebruiksaanwijzing nauwgezet op. Er wordt een ontvlambaar koelmiddel gebruikt.

VOORZICHTIGHEID - Om te voorkomen dat een kind bekneld raakt, dient u het product buiten het bereik van kinderen te houden en niet in de buurt van de koelkast .

-Bewaar deze instructies-

	Let tijdens het gebruik, onderhoud en de verwijdering van het apparaat op het symbool links op de achterkant van het apparaat (achterpaneel of compressor), dat geel of oranje van kleur is. Dit is een waarschuwingssymbool voor brandgevaar. Er bevinden zich brandbare materialen in de koelleidingen en de compressor. Houd tijdens gebruik, onderhoud en afvoer voldoende

	afstand van vuurbronnen.

Belangrijkste onderdelen

1. Kast 2. Deurgreep 3. Massieve deur 4. Uitlaatvenster 5. Stelpoten	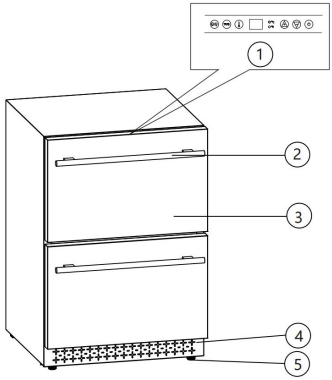
1. Kast 2. Deurgreep 3. Massieve deur 4. Uitlaatvenster 5. Stelpoten	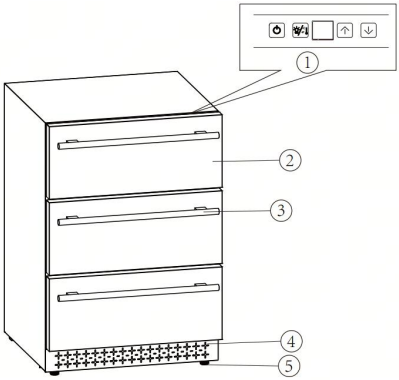

Let op : vanwege technologische innovaties kunnen de productbeschrijvingen in deze handleiding enigszins afwijken van die van uw staande vitrinekast.

Installatie-instructies

Voordat u uw vriezer / koelkast gebruikt

• Verwijder de binnen- en buitenverpakking.

• Controleer of alle accessoires compleet zijn.

• **BELANGRIJK: Laat deze vriezer en koelkast ongeveer** 2-4 uur rechtop staan voordat u hem op het stroomnet aansluit . Dit verkleint de kans op een storing in het koelsysteem als gevolg van het transport.

• Reinig het binnenoppervlak met lauw water en een zachte doek.

• Monteer de handgreep op de deur .

Om een roestvrijstalen handgreep te installeren

1) Trek de deurafdichting los op de plek waar de handgreep komt. geïnstalleerd , zoals weergegeven in afbeelding 1. De pakking kan eenvoudig met de hand worden verwijderd, er zijn geen gereedschappen nodig. nodig.

2) Lijn de handgreep uit met de voorgeïnstalleerde schroeven op het deurkozijn . Draai de schroeven vast met een schroevendraaier totdat de handgrepen stevig tegen het deurkozijn zitten , zoals weergegeven in afbeelding 2. (Draai ze NIET te vast, want dit kan schade veroorzaken.) schade aan het handvat montage).

3) Plaats de deurafdichting terug op de oorspronkelijke positie.

Let op: Deze vriezer en koelkast zijn voorzien van roestvrijstalen handgrepen die niet nodig zijn voor de bediening . Als u de meegeleverde handgreep niet wilt gebruiken, volg dan stap 1 om bij de voorgemonteerde schroeven te komen , verwijder deze en plaats vervolgens twee decoratieve pluggen (niet meegeleverd) in de twee gaten. Ga verder naar stap 3 om de deurafdichting terug te plaatsen op de oorspronkelijke positie.

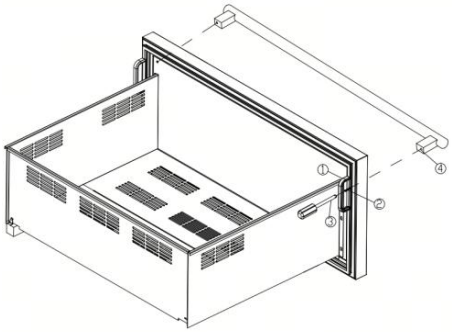

Figuur 1

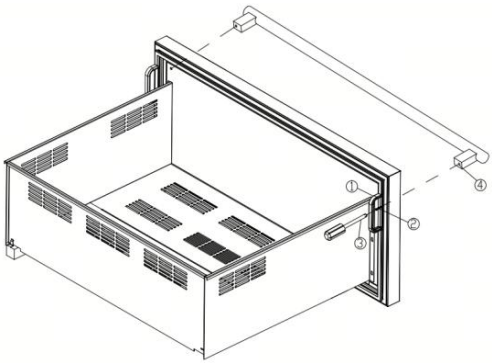

Figuur 2

1. Pakking 2. Schroef 3. Schroevendraaier 4. Handvat

Installatie van uw vriezer / koelkast

• Deze vriezer en koelkast zijn ontworpen voor zowel vrijstaande als inbouw (volledig verzonken) installatie .

• Plaats uw vriezer en koelkast op een stevige en vlakke ondergrond die sterk genoeg is om het gewicht te dragen wanneer deze volledig beladen is. Dit zorgt voor een trillingsvrije en geluidsarme werking. Stel de stelpoten naar binnen en naar buiten af om de vriezer en koelkast horizontaal te stabiliseren. Als de poten niet goed zijn afgesteld, kan de vriezer en koelkast instabiel staan en overmatig lawaai of trillingen veroorzaken.

• Plaats de vriezer en koelkast uit de buurt van direct zonlicht en warmtebronnen (fornuis, verwarming, radiator, enz.). Direct zonlicht kan de acrylcoating aantasten en warmtebronnen kunnen het stroomverbruik verhogen. Extreem lage omgevingstemperaturen kunnen er ook voor zorgen dat de vriezer en koelkast niet goed functioneren.

• Het is niet raadzaam om deze vriezer en koelkast te installeren. Plaats uw nieuwe vriezer en koelkast niet in vochtige ruimtes of direct naast een gootsteen, aangezien vocht voortijdige corrosie van de onderdelen kan veroorzaken .

• Het wordt aanbevolen de vriezer en koelkast te installeren op een plek

met een temperatuur **tussen 15 ° C (60 ° F) en 32 ° C (90 ° F)** en een

luchtvochtigheid onder de 60%. Als de omgevingstemperatuur hoger of lager is dan de aanbevolen temperaturen, kan dit de werking van de vriezer en koelkast beïnvloeden. Het plaatsen van uw vriezer en koelkast in extreem koude of warme omstandigheden kan leiden tot schommelingen in de binnentemperatuur , waardoor het temperatuurbereik van 3 °C tot 18 °C (37 °F - 65 °F) mogelijk niet wordt bereikt.

• Verbind de Diepvries en koelkast naar een exclusieve , correct geaarde , standaard elektrische voeding (**115 V wisselstroom / 60 Hz**), in in overeenstemming met de National Electrical Code en lokale wet- en regelgeving. Elk Vragen over stroomvoorziening en/of aarding kunt u richten aan een gecertificeerd elektricien of een erkend servicecentrum .

Waarschuwing : Onjuist gebruik van de geaarde stekker kan leiden tot een elektrische schok. Als het netsnoer beschadigd is, laat het dan vervangen door een erkend servicecentrum.

• De vriezer en koelkast moeten altijd op een eigen stopcontact worden aangesloten met een spanning die overeenkomt met het typeplaatje op het apparaat . Dit zorgt voor optimale prestaties en voorkomt overbelasting van de huisinstallatie , wat brandgevaar door oververhitting kan opleveren.

• Knip of verwijder in geen geval de derde aardingspin van het meegeleverde netsnoer.

• Gebruik geen verlengsnoer of adapterstekker . Als u echter een verlengsnoer moet gebruiken, is het absoluut noodzakelijk dat het een UL-gecertificeerd, geaard 3-aderig verlengsnoer voor vriezers en koelkasten is met een geaarde stekker en stopcontact, en dat het snoer een elektrische nominale waarde heeft van minimaal 10 ampère en 115 volt.

• Gebruik geen snoer dat over de hele lengte of aan een van de uiteinden scheuren of slijtageplekken vertoont.

• Als de vriezer en koelkast gebruikt gaan worden in een ruimte die gevoelig is voor stroompieken/stroomuitval, is het raadzaam een overspanningsbeveiliging te gebruiken. De overspanningsbeveiliging die u kiest, moet een voldoende hoog vermogen hebben om de aangesloten

vriezer en koelkast te beschermen . Schade door stroompieken wordt niet beschouwd als een defect dat onder de fabrieksgarantie valt en maakt uw productgarantie ongeldig.

Bedieningsinstructies

Aanbevolen temperatuurinstellingen

Drank : 3 °C - 10 °C (37 °F - 50 °F)
Mousserende wijnen: 5 °C - 8 °C (41 °F - 46 °F)
Droge/witte wijnen: 9 °C - 14 °C (48 °F - 57 °F)
Roséwijnen 10 °C - 11 °C (50 °F - 52 °F)
Rode wijnen: 15 °C - 18 °C (59 °F - 64 °F)

Bedieningselementen

Nadat de vriezer en koelkast op een stopcontact zijn aangesloten, schakelt het apparaat automatisch in en geeft het led-scherm de temperatuur binnenin de vriezer en koelkast weer.
Nadat u de gewenste serveertemperatuur hebt ingesteld, laat u de koeler 3 tot 4 uur afkoelen voordat u de wijnflessen erin plaatst .

YC-150FA

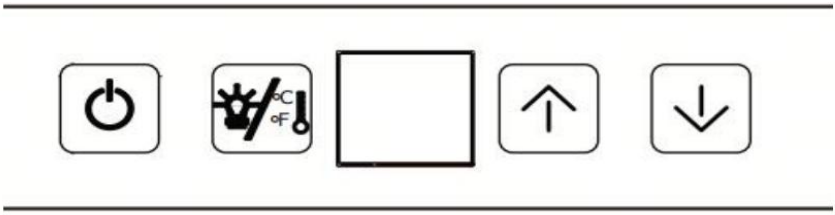

Temperatuurinstelbereik: 3 ºC ~18 ºC (37 ºF- 65 ºF)

	Druk één keer om de koeler AAN te zetten . Houd op ongeveer 3 seconden ingedrukt om de koeler UIT te zetten.

 	de tem ur te verhogen of te v n in stappen van 1 graad tussen 3 °C en 18 °C of tussen 37 °F en 65 °F .
	Raak de knop aan om de LED-verlichting in het interieur in/uit te schakelen. Houd de knop 3 seconden ingedrukt om te wisselen tussen de °C- en °F-weergave.

YC-150 E A



Temperatuurinstelbereik: 3 ºC ~18 ºC (37 ºF- 65 ºF)

	Druk één keer om de koeler aan te zetten . Houd ingedrukt. Het duurt ongeveer 3 seconden om de koeler UIT te schakelen.
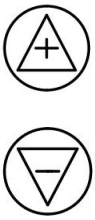	Druk om  de temperatuur te verhogen of  te verlagen in stappen van 1 graad tussen 3 °C en 18 °C of tussen 37 °F en 65 °F .
	Druk op deze knop om de temperatuurregeling te starten en de huidige temperatuur te controleren.
	Houd de knop 3 seconden ingedrukt om te wisselen tussen de weergave in °C en °F.
	Tik op de knop om de LED-interieurverlichting AAN/UIT te schakelen.

YC-150EB

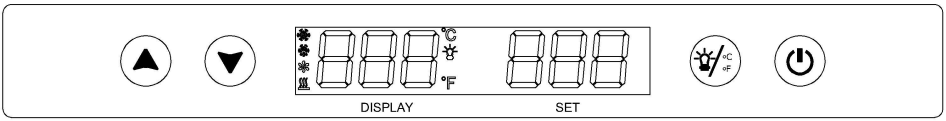

Temperatuurinstelbereik : -20-18 ° C (-4-64 °F)

	Druk één keer om de koeler AAN te zetten. Houd de knop ongeveer 3 seconden ingedrukt om de koeler UIT te zetten.
	Hiermee kunt u de binnenverlichting aan- of uitschakelen . Houd de knop 5 seconden ingedrukt om de temperatuurweergave te wisselen tussen Celsius en Fahrenheit .
	Regelt de temperatuur in stappen van 1 graad.
	Regelt de temperatuur in stappen van 1 graad.
	Koelsymbool, dat wordt weergegeven wanneer de compressor werkt.
	Ontdooisymbool, dat wordt weergegeven tijdens het ontdooiproces.
	Symbool van de verdamperventilator, weergegeven wanneer de verdamperventilator in werking is.
	Verwarmingssymbool, dat wordt weergegeven wanneer de PTC-A-verdamper in werking is.
	Verlichtingssymbool, dat wordt weergegeven wanneer de lamp brandt.

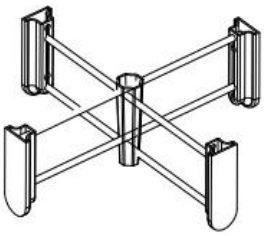	Elke lade bevat een verplaatsbaar raster om uw eten en drinken netjes en geordend te bewaren.

Opslag

Blikjes en flessen kunnen qua formaat en afmetingen verschillen. Daardoor kan het daadwerkelijke aantal flessen dat u kunt opslaan variëren.

Verzorging en onderhoud

Het schoonmaken van je vriezer en koelkast

BELANGRIJK: Haal altijd de stekker van de vriezer en koelkast uit het stopcontact voordat u ze schoonmaakt of onderhoudt. Gebruik nooit agressieve reinigingsmiddelen of schuursponsjes om onderdelen van de vriezer en koelkast schoon te maken .

• Schakel de stroom uit, haal de stekkers van de vriezer en koelkast uit het stopcontact en verwijder alle spullen, inclusief de schappen.

• Reinig de binnenoppervlakken met warm water en een oplossing van zuiveringszout. De oplossing moet ongeveer 2 eetlepels zuiveringszout op een liter water bevatten.

• Reinig de schappen met een mild schoonmaakmiddel.

• Knijp het overtollige water uit de spons of doek bij het schoonmaken van het gebied rond de bedieningsknoppen of elektrische onderdelen.

• Reinig de buitenkant van de kast met warm water en een mild vloeibaar afwasmiddel. Spoel goed af en veeg droog met een schone, zachte doek. Gebruik geen staalwol of staalborstel om het roestvrij staal te schrobben, omdat dit het roestvrij staal kan vervuilen met staaldeeltjes en roestvorming kan veroorzaken.

Stroomuitval

De meeste stroomstoringen zijn binnen een paar uur verholpen en zouden geen invloed mogen hebben op de temperatuur van uw vriezer en koelkast . Als de stroom gedurende langere tijd uitvalt, dient u de nodige maatregelen te nemen om uw inhoud te beschermen .

Vakantietijd

Laat de vriezer en koelkast aan staan tijdens vakanties van minder dan drie weken. Schakel bij langere periodes de vriezer en koelkast uit en laat de deur een klein beetje openstaan om te voorkomen dat er geurtjes in de vriezer en koelkast ontstaan .

Uw vriezer en koelkast verhuizen

Haal alle spullen (flessen) uit de vriezer en de koelkast;
Plak losse voorwerpen, zoals planken, in de vriezer en koelkast stevig vast met tape .
Draai de verstelbare poot omhoog tot aan de basis om beschadiging te voorkomen.
Plak de deur dicht met tape.
Zorg ervoor dat de vriezer en koelkast tijdens het transport stevig rechtop blijven staan. Bescherm de buitenkant van de vriezer en koelkast met een deken of iets dergelijks.

Tips om energie te besparen

- De vriezer en koelkast moeten in het koelste gedeelte van de kamer worden geplaatst, uit de buurt van warmtebronnen of direct zonlicht.
- Zorg ervoor dat de vriezer en koelkast voldoende geventileerd zijn. Dek de ventilatieopeningen nooit af.
- Open de deur van de vriezer en koelkast alleen zo lang als nodig is. Vaak de deur openen beïnvloedt de interne temperatuur.

Probleemoplossingsmethoden

PROBLEEM	MOGELIJKE OORZAAK	OPLOSSING
De vriezer en koelkast werken niet .	De vriezer en koelkast zijn mogelijk niet aangesloten, of de stekker kan zijn loszittend.	Zorg ervoor dat de vriezer en koelkast goed zijn aangesloten.
	De vriezer en koelkast zijn uitgeschakeld.	Pers Om de vriezer en koelkast aan te zetten .
	De zekering in huis is doorgebrand of de stroomonderbreker is uitgeschakeld.	Controleer/vervang de zekering. Reset de stroomonderbreker.
De vriezer en koelkast zijn niet koud genoeg.	De externe omgeving kan een hogere instelling vereisen.	Stel de temperatuur lager in. Wacht enkele uren tot de temperatuur stabiel is.
	De vriezer en koelkast zijn recentelijk gedurende een bepaalde periode losgekoppeld geweest. tijd.	Het duurt 3-4 uur voordat de vriezer en koelkast zijn afgekoeld. volledig.
	Het langdurig of frequent openen van deuren.	de deur minder vaak open .
	De deur is niet helemaal dicht.	Sluit de deur goed.
	De deurafdichting sluit niet goed af.	Controleer de deurafdichting. Reinig of vervang de pakking

		indien nodig.
De compressor schakelt regelmatig in en uit.	De kamertemperatuur is hoger dan normaal.	Het is normaal dat de vriezer en koelkast onder deze omstandigheden harder moeten werken.
	Er is een grote hoeveelheid inhoud toegevoegd aan de vriezer en de koelkast .	Een grote hoeveelheid inhoud waardoor de vriezer en koelkast meer gaan draaien totdat de De gewenste temperatuur is bereikt.
	Het langdurig of frequent openen van deuren.	de deur minder vaak open .
	De temperatuur is niet correct ingesteld .	Druk op ∨ of ∧ om de ingestelde temperatuur te controleren en stel de temperatuur correct in.
	De deur is niet helemaal dicht.	Sluit de deur goed.
	De deurafdichting sluit niet goed af.	Controleer de deurafdichting. Reinig of vervang de pakking indien nodig.
Het licht werkt niet.	Niet aangesloten.	Sluit de vriezer en de koelkast aan op het stopcontact .
	De stroomonderbreker is uitgeschakeld of een	Controleer de stroomonderbreker en/of

	zekering is doorgebrand.	zekeringen.
	De lichtknop staat op "UIT".	Druk om het licht AAN te doen.
Trillingen.	De vriezer en koelkast staan niet waterpas .	Controleer of de vriezer en koelkast waterpas staan.
	De flessen trillen.	Zorg ervoor dat de flessen elkaar niet raken.
	Er bevindt zich een voorwerp onder de vriezer en de koelkast .	Verwijder het voorwerp onder de vriezer en de koelkast .
De vriezer en koelkast lijken te veel lawaai te maken.	De vriezer en koelkast staan niet waterpas.	Zorg ervoor dat de vriezer en koelkast waterpas staan .
	Normaal geluid afkomstig van de stroming van het koelmiddel.	Het ratelende geluid kan afkomstig zijn van de stroming van het koelmiddel, wat normaal is. Aan het einde van elke cyclus kunt u borrelende geluiden horen die worden veroorzaakt door de stroming van het koelmiddel in uw vriezer en koelkast . Het krimpen en uitzetten van de binnenwanden kan ploppende en krakende geluiden veroorzaken.

De deur sluit niet goed.	De vriezer en koelkast staan niet waterpas.	Zorg ervoor dat de vriezer en koelkast waterpas staan .
	De deur was verkeerd om gemonteerd en niet correct geïnstalleerd.	Plaats de deur weer op de juiste manier terug.
	De pakking is vuil.	Maak de deurafdichting schoon.
	De schappen staan niet op de juiste plek.	Plaats de planken op de juiste manier.
Vochtophoping aan de binnenzijde of Buitenkant van de vriezer en koelkast .	Dit is normaal tijdens perioden met een hoge luchtvochtigheid.	Verlaag de luchtvochtigheid in de kamer.
	Dit is normaal in een omgeving met hoge temperaturen.	Plaats de vriezer en koelkast op een plek die geschikt is voor gebruik in de vriezer en koelkast , en bescherm ze tegen hitte en direct zonlicht.
	Het langdurig of frequent openen van deuren.	de deur minder vaak open .
	De deur sluit niet volledig af.	Controleer de deur Pakkingen voor een goede afdichting.

Paklijst

Nee.	Item	Aantal	Opmerking

1	Koelkast	1 set	
2	Kruis scheidingswand	2 stuks	Voor YC-150EA, YC-150EB
2	Kruis scheidingswand	3 stuks	Voor YC-150FA
3	Hendel	2 stuks	Voor YC-150EA, YC-150EB
3	Hendel	3 stuks	Voor YC-150FA
4	Handmatig	1 stuk	

Fabrikant: Zhongshan YEHOS Electrical Appliance Co., Ltd.
Adres: Nr. 9, Yuan Iin Rd, Nantou Town, Zhongshan, Guangdong, China.
E-mail: support@vevor.com



VEVOR

Upgrade · The Home Creator Way

UTRUSTNINGSKYLKÅP

MODELL: YC-150EA YC-150FA YC-150EB

VEVOR | Upgrade
The Home Creator Way

Modell: YC-150EA YC-150FA YC-150EB

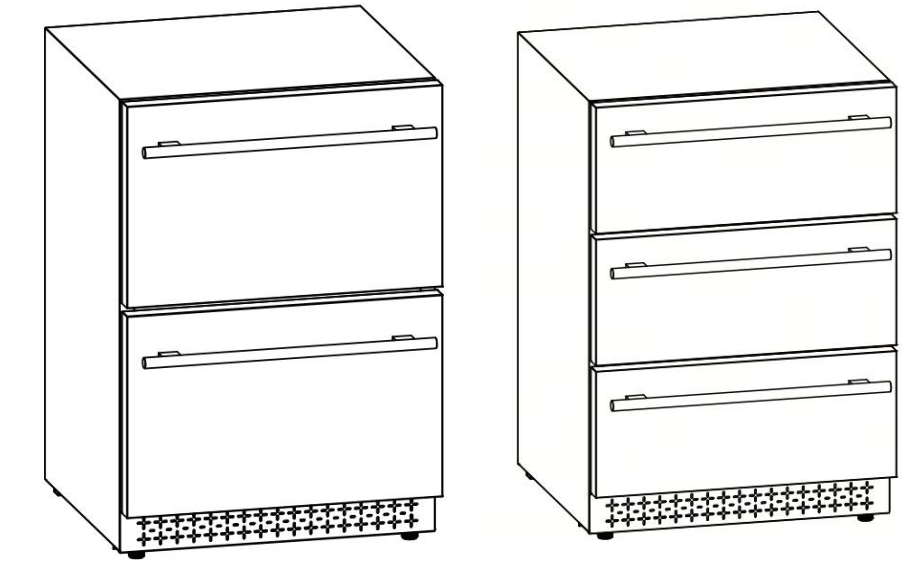

< Bilden är endast för referens >

Detta är originalinstruktionerna, vänligen läs alla instruktioner noggrant innan du använder produkten. VEVOR förbehåller sig en tydlig tolkning av vår användarmanual. Produktens utseende ska vara beroende av den produkt du mottagit. Vi ber om ursäkt för att vi inte kommer att informera dig igen om det finns några teknik- eller programuppdateringar för vår produkt.

	Varning – För att minska risken för skador måste användaren läsa instruktionsmanualen noggrant.

Viktiga säkerhetsinstruktioner

Din och andras säkerhet är mycket viktig.
Denna frys och kyl uppfyller gällande säkerhetskrav och är säker för daglig användning. Grundläggande säkerhetsåtgärder bör dock alltid följas vid användning av elektriska apparater för att minska risken för brand, elstötar och personskador .

⚠ DANGER ⚠

• Anslut till ett eget eluttag med en spänning som matchar märketiketten på kylaren (**endast 115/120 V AC, 60 Hz, 10 A**). Använd uttag som inte kan stängas av med en strömbrytare eller dragkedja. Se till att kontakten är helt isatt i uttaget.
• Anslut till ett jordat 3-stiftsuttag. Klipp eller ta under inga omständigheter bort den tredje jordstiftet från den medföljande nätsladden.
• För att skydda mot elektriska stötar, doppa inte dryckeskylaren , kontakten eller sladden i vatten eller andra vätskor.
• Dra aldrig ur kylaren genom att dra i sladden. För att koppla ur dryckeskylaren , ta alltid ett ordentligt tag i kontakten och dra den rakt ut ur vägguttaget.
• Reparera eller byt omedelbart ut alla strömsladdar som har blivit slitna eller på annat sätt skadade. Använd inte en sladd som uppvisar sprickor eller nötningsskador längs sin längd eller i någon av ändar.
• Anslut eller dra inte ur elkontakten med våta händer. Använd inte kylaren med våta händer, medan du står på en våt yta eller medan du står i vatten.
• Dra ur sladden till dryckeskylaren eller stäng av strömmen före rengöring eller service. Underlåtenhet att göra det kan leda till elektrisk stöt eller dödsfall.
• Var försiktig så att du inte välter eller skadar strömsladden när du flyttar dryckeskylaren .

• Rengör aldrig dryckeskylarens delar med brandfarliga vätskor. Dessa ångor kan skapa brandrisk eller explosion. Förvara eller använd inte bensin eller andra brandfarliga ångor och vätskor i närheten av denna eller någon annan apparat . Ångorna kan skapa brandrisk eller explosion.
• Försök inte att reparera eller byta ut någon del av din dryckeskyl om det inte uttryckligen rekommenderas i den här manualen . All annan service bör överlåtas till en kvalificerad tekniker.
• En tom dryckeskyl kan vara farlig för barn. Ta bort alla spärrar, lock, lås och/eller dörrar från oanvända eller kasserade dryckeskylare för att förhindra att barn fastnar och kvävs. Låt aldrig barn använda, leka med eller krypa in i denna dryckeskyl .

1. Denna apparat är inte avsedd att användas av personer (inklusive barn) med nedsatt syn. fysiska, sensoriska eller mentala förmågor, eller brist på erfarenhet och kunskap, såvida inte de har fått handledning eller instruktioner om användningen av apparaten av en person som är ansvarig för deras säkerhet.
2. Barn bör övervakas för att säkerställa att de inte leker med apparaten.
3. Denna apparat kan användas av barn från 8 år och uppåt och personer med nedsatt fysisk, sensorisk eller mental förmåga eller bristande erfarenhet och kunskap om de har fått handledning eller instruktioner angående användningen av apparaten på ett säkert sätt och förstå de risker som är förknippade med den. Barn får inte leka med apparaten. Rengöring och underhåll får inte utföras av barn. utan tillsyn.
4. Om nätsladden är skadad måste den bytas ut av tillverkaren, dess serviceverkstad en representant eller liknande kvalificerade personer för att undvika fara.
5. För att undvika fara på grund av apparatens instabilitet måste den monteras i enlighet med med instruktionerna.
6. Se till att nätsladden inte är fastklämd eller skadad när du placerar apparaten.
7. Placera inte flera bärbara uttag eller bärbara strömförsörjningar baktill av apparaten.

8. Håll ventilationsöppningarna i apparatens hölje eller i den inbyggda strukturen fria från hinder.
9. Använd inte mekaniska anordningar eller andra metoder för att påskynda upptiningsprocessen, förutom de som rekommenderas av tillverkaren.
10. Skada inte köldmediekretsen.
11. Använd inte elektriska apparater inuti dryckesförvaringsfacken på apparaten. apparater, såvida de inte är av den typ som rekommenderas av tillverkaren.
12. Förvara inte explosiva ämnen som aerosolburkar tillsammans med brandfarlig behållare. drivgas i denna apparat.
13. Denna apparat är avsedd att användas i hushållet och liknande tillämpningar, såsom som
– personalkök i butiker, kontor och andra arbetsmiljöer;
– bondgårdar och av kunder på hotell, motell och andra bostadsmiljöer;
– bed and breakfast-liknande miljöer;
– catering och liknande tillämpningar utanför detaljhandeln.
14. För att undvika kontaminering av drycken, vänligen följ följande instruktioner:
– Att öppna dörren under längre perioder kan orsaka en avsevärd ökning av temperaturen i apparatens facken.
– Rengör regelbundet ytor som kan komma i kontakt med dryck och tillgängligt avlopp system.
– Rengör vattentankarna om de inte har använts på 48 timmar, spola vattensystemet ansluten till vattenförsörjningen om vatten inte har tappats på 5 dagar.
– Om kylskåpet lämnas tomt under längre perioder, stäng av det, tina av, rengör det och
torrt och lämna luckan öppen för att förhindra mögelbildning inuti apparaten.



VARNING: Risk för brand / brandfarliga material

Kylkretsen i denna enhet innehåller köldmediet isobutan (R600a), ett naturligt gas som är brandfarlig och har hög miljöpåverkan kompatibilitet. Se till att inga delar av kylvätskekretsen kan skadas under transport och installation av apparaten .

⚠ WARNING ⚠

• Använd inte denna frys och kylskåp för annat än det avsedda ändamålet. Endast för inomhusbruk i hushållet.

• Flytta denna frys och kyl av två personer . Underlåtenhet att göra det kan leda till skador .

• Placera denna frys och kylskåp i ett välventilerat utrymme med

temperaturer över 15 ° C (60 °F) och under 32 °C (90 °F).

• För att säkerställa korrekt ventilation i din frys och kylskåp måste frysens och kylskåpets framsida vara helt fri.

• Denna frys och kylskåp måste installeras på en plats skyddad från vind, regn, vattenstänk eller dropp.

• Frysen och kylskåpet bör inte placeras bredvid ugnar, grillar eller andra höga värmekällor .

• Vik eller kläm inte strömsladden till frysen och kylskåpet .

• Det är viktigt att frysen och kylskåpet är i våg för att fungera korrekt. Du kan behöva göra flera justeringar för att vågräta dem.

• Denna frys och kylskåp är avsedd för förvaring och kylning av livsmedel eller grönsaker . Vid kassering av kyl- och frysskåp krävs ofta särskild hantering. Det är konsumentens ansvar att följa federala och lokala föreskrifter vid kassering av denna produkt.

• **VARNING:** Risk för att barn fastnar och kvävs. Innan du slänger denna eller en gammal frys eller kylskåp , ta bort dörren. Låt hyllorna sitta kvar så att barn inte lätt kan klättra in.

BRANDFARLIGT KÖLDMEDIUM

FARA - Risk för brand *eller* explosion. Brandfarligt köldmedium används.
ANVÄND INTE mekaniska anordningar för att avfrosta kylskåpet . Punktera INTE kylmedelsslangen.
FARA - Risk för brand eller explosion. Brandfarligt köldmedium används. Får endast repareras av utbildad servicepersonal. Punktera INTE köldmedieslangen.
VARNING - Risk för brand eller explosion. Brandfarligt köldmedium används. Läs reparationsmanualen/bruksanvisningen innan du försöker serva produkten. Alla säkerhetsåtgärder måste följas.
VARNING - Risk för brand eller explosion. Kassera egendom i enlighet med federala eller lokala föreskrifter. Brandfarligt köldmedium används.
VARNING - Risk för brand eller explosion på grund av punktering av kylmedelsslangen. Följ hanteringsanvisningarna noggrant. Brandfarligt kylmedel används.
VARNING - För att förhindra att barn fastnar, förvara kylskåpet utom räckhåll för barn och inte i närheten av det .

-Spara dessa instruktioner-

	Vid användning, service och kassering av apparaten, var uppmärksam på symbolen liknande den på vänster sida, som sitter på baksidan av apparaten (bakpanelen eller kompressorn) och är gul eller orange. Det är en varningssymbol för brandrisk. Det finns brandfarliga material i köldmedierör och kompressor. Håll eldkällor långt borta under användning, service och avfallshantering.

Huvuddelar

1. Skåp 2. Dörrhandtag 3. Massiv dörr 4. Avgasfönster 5. Nivelleringsben	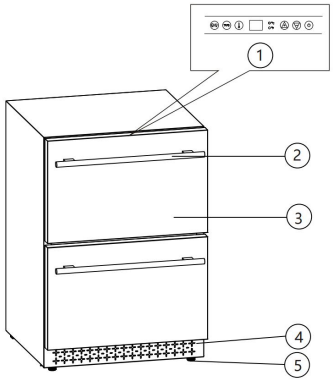
1. Skåp 2. Dörrhandtag 3. Massiv dörr 4. Avgasfönster 5. Nivelleringsben	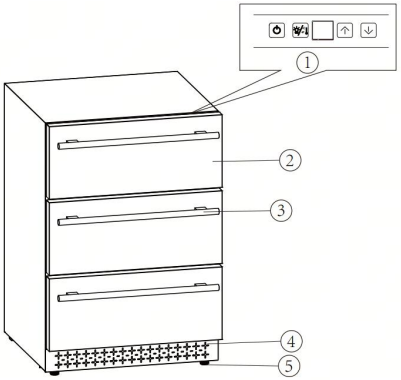

Obs : På grund av teknisk innovation kan produktbeskrivningarna i den här manualen eventuellt inte vara helt överensstämmande med din monter.

Installationsanvisningar

Innan du använder din frys / kylskåp

• Ta bort den yttre och inre förpackningen.

• Kontrollera om alla tillbehör är kompletta.

• **VIKTIG:** Innan du ansluter denna frys och kylskåp till en strömkälla, låt den stå upprätt i cirka 2-4 timmar. Detta minskar risken för funktionsfel i kylsystemet vid hantering under transport .

• Rengör insidan med ljummet vatten och en mjuk trasa.

• Montera handtaget på dörren .

För att installera handtaget i rostfritt stål

1) Dra bort dörrpackningen där handtaget ska monteras. installerad , som illustration nr 1. Packningen tas enkelt bort för hand, inga verktyg behövs nödvändig.

2) Rikta in handtaget mot den förinstallerade skruvar på dörrkarmen . Dra åt skruvarna med en skruvmejsel tills handtagen sitter ordentligt fast mot dörrkarmen , se illustration 2. (Dra INTE åt för hårt eftersom det orsakar skador på handtaget montering).

3) Sätt tillbaka dörrpackningen i dess ursprungliga läge.

Obs: Denna frys och kylskåp har handtag i rostfritt stål som inte krävs för att använda frysen och kylskåpet . Om du väljer att inte använda det medföljande handtaget, följ helt enkelt steg 1 för att komma åt de förmonterade skruvarna och ta bort dem. Placera sedan 2 dekorativa pluggar (INGÅR INTE) i de två hålen separat. Fortsätt till steg 3 för att sätta tillbaka dörrpackningen till dess ursprungliga läge.

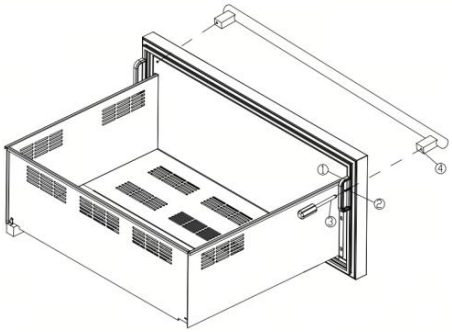

Figur 1

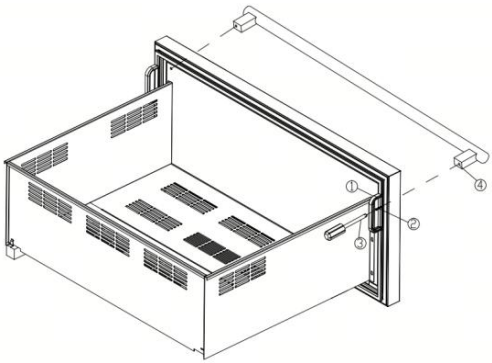

Figur 2

1. Packning 2. Skruv 3. Skruvmejsel 4. Handtag

Installation av din frys / kylskåp

• Denna frys och kylskåp är avsedd för fristående eller inbyggd (helt infälld) installation .

• Placera din frys och kylskåp på ett stabilt och plant golv som är tillräckligt starkt för att stödja den när den är fulladdad. Detta säkerställer en vibrationsfri och ljudfri drift. Justera nivåbenen inåt och utåt för att stabilisera frysen och kylskåpet horisontellt. Om benen inte är korrekt justerade kan frysen och kylskåpet vara instabilt och resultera i överdrivet buller eller vibrationer.

• Placera frysen och kylskåpet borta från direkt solljus och värmekällor (spis, värmare, element etc.). Direkt solljus kan påverka akrylbeläggningen och värmekällor kan öka elförbrukningen. Extremt kalla omgivningstemperaturer kan också göra att frysen och kylskåpet inte fungerar korrekt.

• Det är inte lämpligt att installera denna frys och kylskåp i fuktiga utrymmen eller i direkt anslutning till en diskbänk, eftersom fukt kan orsaka för tidig korrosion på komponenterna i din nya frys och kylskåp .

• Det rekommenderas att du installerar frysen och kylskåpet på en plats

med temperaturer **över 15 ° C (60 ° F) och under 32 ° C (90 ° F)** , och

luftfuktigheten är under 60 %. Om omgivningstemperaturen är över eller under rekommenderade temperaturer kan frysens och kylskåpets prestanda påverkas. Att placera frysen och kylskåpet i extremt kalla eller varma förhållanden kan orsaka att innertemperaturerna fluktuerar, och temperaturintervallet på 3 ºC ~ 18 ºC (37 ºF - 65 ºF) kanske inte uppnås.

• Anslut Frys och kylskåp till en exklusiv , korrekt jordad , standard elförsörjning (**115 V AC /60 Hz**), i i enlighet med den nationella elkorsaken och lokala föreskrifter och förordningar. Några Frågor gällande ström och/eller jordning bör riktas till en certifierad elektriker eller ett auktoriserat produktservicecenter .

Varning: Felaktig användning av den jordade kontakten kan leda till risk för elektrisk stöt. Om nätsladden är skadad, låt en auktoriserad serviceverkstad byta ut den.

• Frysen och kylskåpet ska alltid vara anslutna till ett eget eluttag med en spänning som matchar märkskylten på frysen och kylskåpet . Detta ger bästa prestanda och förhindrar även överbelastning av hushållskretsar som kan orsaka brandrisk på grund av överhettning.

• Kapa eller ta under inga omständigheter bort den tredje jordstiftet från den medföljande nätsladden.

• Använd inte en förlängningssladd eller adapterkontakt . Om du dock måste använda en förlängningssladd är det absolut nödvändigt att den är en UL-listad, 3-tråds jordad förlängningssladd för frys och kylskåp med en jordad kontakt och ett jordat uttag, och att sladdens elektriska klassning är 10 ampere (minst) och 115 volt.

• Använd inte en sladd som uppvisar sprickor eller nötningsskador längs sin längd eller i någon av ändar.

• Om frysen och kylskåpet ska användas i ett område som är utsatt för strömavbrott rekommenderas att du använder ett överspänningsskydd. Det överspänningsskydd du väljer måste ha en tillräckligt hög överspänningsspärr för att skydda frysen och kylskåpet som det är anslutet till. Skador på grund av strömavbrott anses inte vara en tillverkartäckt

defekt och kommer att ogiltigförklara din produktgaranti.

Bruksanvisning

Rekommenderade temperaturinställningar

Dryck : 3 °C -10 °C (37 °F - 50 °F)
S mousserande viner: 5 °C - 8 °C (41 °F - 46 °F)
Torra/vita viner: 9 °C - 14 °C (48 °F - 57 °F)
Roséviner 10 °C - 11 °C (50 °F - 52 °F)
Röda viner: 15 °C - 18 °C (59 °F - 64 °F)

Kontroller

Efter att frysen och kylskåpet anslutits till ett vägguttag slås enheten på automatiskt och LED-skärmen visar temperaturen inuti frysen och kylskåpet.
Efter att du ställt in önskad serveringstemperatur, låt kylaren svalna i 3 till 4 timmar innan du placerar vinflaskorna i kylen .

YC-150FA

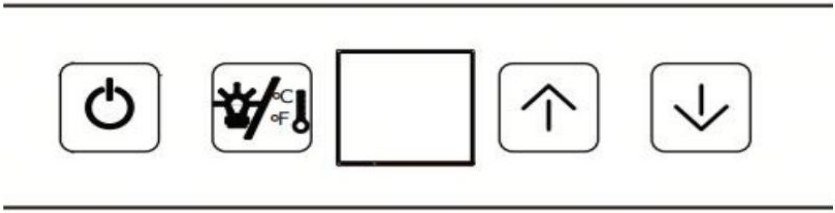

Temperaturinställningsområde: 3 ºC ~ 18 ºC (37 ºF - 65 ºF)

	Tryck en gång för att slå PÅ kylaren . Tryck och hål irka 3 sekunder för att stänga av kylaren.
	Tryck f öka eller tryck för att m temperaturen i steg om 1 g ellan 3 °C och 18 °C eller mellan 37 °F och 65 °F .

	
	Tryck på knappen för att slå PÅ/AV den invändiga LED-belysningen. Tryck på knappen i 3 sekunder för att växla mellan °C och °F-visning.

YC-150 E A



Temperaturinställningsområde: 3 ºC ~ 18 ºC (37 ºF - 65 ºF)

	Tryck en gång för att slå PÅ kylaren . Håll intryckt cirka 3 sekunder för att stänga av kylaren.
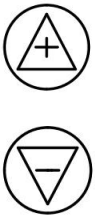	Tryck  för att öka eller tryck  för att minska temperaturen i steg om 1 grad mellan 3 °C och 18 °C eller mellan 37 °F och 65 °F .
	Tryck för att påbörja temperaturjusteringen och kontrollera den aktuella temperaturen.
	Tryck på knappen i 3 sekunder för att växla mellan °C och °F-visning
	Tryck på knappen för att slå PÅ/AV den inre LED-belysningen.

YC-150EB

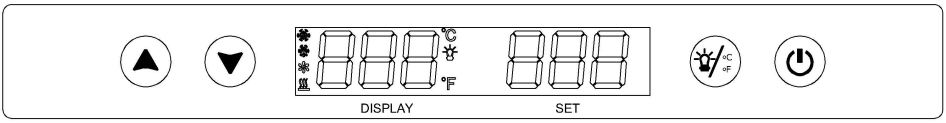

Temperaturinställningsområde : -20 – 18 ° C (-4 – 64 °F)

	Tryck en gång för att slå PÅ kylaren. Tryck och håll in i cirka 3 sekunder för att stänga av kylaren.
	Slår på eller av innerbelysningen . Tryck i 5 sekunder, växlar temperaturvisning mellan Celsius och Fahrenheit .
	Justerar temperaturen i steg om 1 grad
	Justerar temperaturen i steg om 1 grad
	Kylsymbol, visas när kompressorn är i drift
	Avfrostningssymbol, visas under avfrostningsdrift
	Symbol för förångarfläkt, visas när förångarfläkten är i drift.
	Värmesymbol, visas när förångaren PTC-A är i drift.
	Belysningssymbol, visas när lampan är tänd.

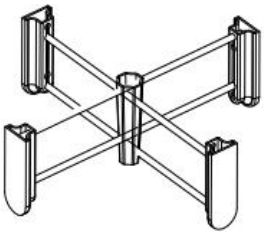	Varje låda innehåller ett flyttbart galler för att hålla din mat och dryck prydlig och prydlig.

Lagring
Många burkar och flaskor kan variera i storlek och mått. Därför kan det faktiska antalet flaskor du kan förvara variera.

Skötsel och underhåll

Rengöring av din frys och kylskåp
VIKTIGT: Dra alltid ur sladden till frysen och kylskåpet innan du rengör eller utför underhåll. Använd aldrig starka rengöringsmedel eller skursvampar för att rengöra någon del av frysen och kylskåpet .
• Stäng av strömmen, dra ur sladden till frysen och kylskåpet och ta bort alla föremål, inklusive hyllor.
• Tvätta insidan med varmt vatten och en lösning av bikarbonat. Lösningen bör vara ungefär 2 matskedar bikarbonat per 1 liter vatten.
• Tvätta hyllorna med en mild rengöringslösning.
• Vrid ur överflödigt vatten ur svampen eller trasan när du rengör området nära reglagen eller andra elektriska delar.
• Tvätta utsidan av skåpet med varmt vatten och ett milt flytande rengöringsmedel. Skölj noga och torka torrt med en ren, mjuk trasa. Använd inte stålull eller stålborste för att gnugga det rostfria stålet, det kommer att kontaminera det med stålpartiklar och rost kan uppstå.

Strömavbrott
De flesta strömavbrott åtgärdas inom några timmar och bör inte påverka temperaturen i din frys eller kylskåp . Om strömmen är avstängd under en längre tid bör lämpliga åtgärder vidtas för att skydda ditt innehåll .

Semestertid
Låt frysen och kylskåpet vara igång under semestrar på mindre än tre veckor. Stäng av frysen och kylskåpet och låt dörren stå på glänt för att förhindra att lukt bildas inuti frysen och kylskåpet .

Flytta din frys och ditt kylskåp

Ta ut alla föremål (flaskor) från frysen och kylskåpet;
Tejpa fast alla lösa föremål, såsom hyllor, inuti frysen och kylskåpet .
Vrid det justerbara benet uppåt mot basen för att undvika skador.
Tejpa igen dörren.
Se till att frysen och kylskåpet står stadigt i upprätt läge under transport.
Skydda utsidan av frysen och kylskåpet med en filt eller liknande föremål.

Tips för energibesparing

- Frysen och kylskåpet bör placeras i rummets svalaste del, borta från värmekällor eller direkt solljus .
- Se till att frysen och kylskåpet är ordentligt ventilerade. Täck aldrig över ventilationsöppningarna.
- Öppna endast frys- och kylskåpsdörren så länge som behövs. Om dörren öppnas ofta påverkas innertemperaturen.

Felsökningsmetoder

PROBLEM	MÖJLIG ORSAK	LÖSNING
Frysen och kylskåpet går inte .	Frysen och kylskåpet kanske inte är inkopplad, eller så kan kontakten vara lösa.	Se till att frysen och kylskåpet är ordentligt inkopplade.
	Frysen och kylskåpet är avstängda .	Trycka ⏻ för att slå på frysen och kylskåpet .
	Husets säkring har gått eller löst ut strömbrytare.	Kontrollera/byt säkring. Återställ strömbrytaren.
Frysen och kylskåpet är inte	Den yttre miljön kan kräva en högre inställning.	Ställ in en kallare inställning. Låt temperaturen stabilisera

tillräckligt kalla .		sig i flera timmar.
	Frysen och kylskåpet har nyligen varit frånkopplade under en period tid.	Det tar 3–4 timmar för frysen och kylskåpet att svalna helt.
	Långvariga eller frekventa dörröppningar.	Öppna dörren mer sällan.
	Dörren är inte helt stängd.	Stäng dörren ordentligt.
	Dörrpackningen tätar inte ordentligt.	Kontrollera dörrpackningen. Rengör eller byt packning vid behov.
Kompressorn slås på och av ofta.	Rumstemperaturen är varmare än normalt.	Det är normalt att frysen och kylskåpet arbetar hårdare under dessa förhållanden.
	En stor mängd innehåll har lagts till i frysen och kylskåpet .	En stor mängd innehåll få frysen och kylskåpet att gå mer tills önskad temperatur är uppnådd.
	Långvariga eller frekventa dörröppningar.	Öppna dörren mer sällan.
	Temperaturen har inte ställts in korrekt.	Tryck antingen på ∨ eller ∧ för att kontrollera den inställda temperaturen och ställ in temperaturen korrekt.

	Dörren är inte helt stängd.	Stäng dörren ordentligt.
	Dörrpackningen tätar inte ordentligt.	Kontrollera dörrpackningen. Rengör eller byt packning vid behov.
Ljuset fungerar inte.	Inte inkopplad.	Anslut frysen och kylskåpet .
	Säkringen har löst ut eller så har en säkring gått.	Kontrollera säkringen och/eller säkringarna.
	Ljusknappen är "AV".	Tryck för att tända ljuset.
Vibrationer.	Frysen och kylskåpet är inte i våg .	Kontrollera att frysen och kylskåpet är i våg.
	Flaskorna vibrerar.	Se till att flaskorna inte nuddar varandra.
	Det finns ett föremål under frysen och kylskåpet .	Ta bort föremålet under frysen och kylskåpet .
Frysen och kylskåpet verkar låta för mycket .	Frysen och kylskåpet är inte vågrätt .	Ställ in frysen och kylskåpet i jämnhöjd .
	Normalt ljud från köldmediets flöde	Det skramlande ljudet kan komma från köldmediets flöde, vilket är normalt. När varje cykel är slut kan du höra gurglande ljud orsakade av köldmediets flöde i din frys och

		kylskåp . Sammandragning och expansion av innerväggarna kan orsaka poppande och knastrande ljud.
Dörren stängs inte ordentligt.	Frysen och kylskåpet är inte vågrätt .	Ställ in frysen och kylskåpet i jämnhöjd .
	Dörren var omvänd och inte korrekt monterad.	Sätt tillbaka dörren ordentligt.
	Packningen är smutsig.	Rengör dörrpackningen.
	Hyllorna är felplacerade.	Placera hyllorna ordentligt.
Fuktbildning på insidan eller utsidan av frysen och kylskåpet .	Detta är normalt under perioder med hög luftfuktighet.	Sänk luftfuktigheten i rummet.
	Detta är normalt i miljöer med hög temperatur.	Flytta frysen och kylskåpet till en plats för frysen och kylskåpet och undvik värme och solljus.
	Långvariga eller frekventa dörröppningar.	Öppna dörren mer sällan.
	Dörren tätar inte helt .	Kontrollera dörren packningar för korrekt tätning.

Packlista

Inga.	Punkt	Antal	Anmärkning
1	Kylskåp	1 uppsättning	
2	Korsa delare	2 st	För YC-150EA, YC-150EB
2	Korsa delare	3 st	För YC-150FA
3	Hantera	2 st	För YC-150EA, YC-150EB
3	Hantera	3 st	För YC-150FA
4	Manuell	1 st	

Tillverkare: Zhongshan YEHOS Electrical Appliance Co., Ltd.
Adress: No. 9, Yuanlin Rd, Nantou Town, Zhongshan Guangdong, Kina.
E-post: support@vevor.com

