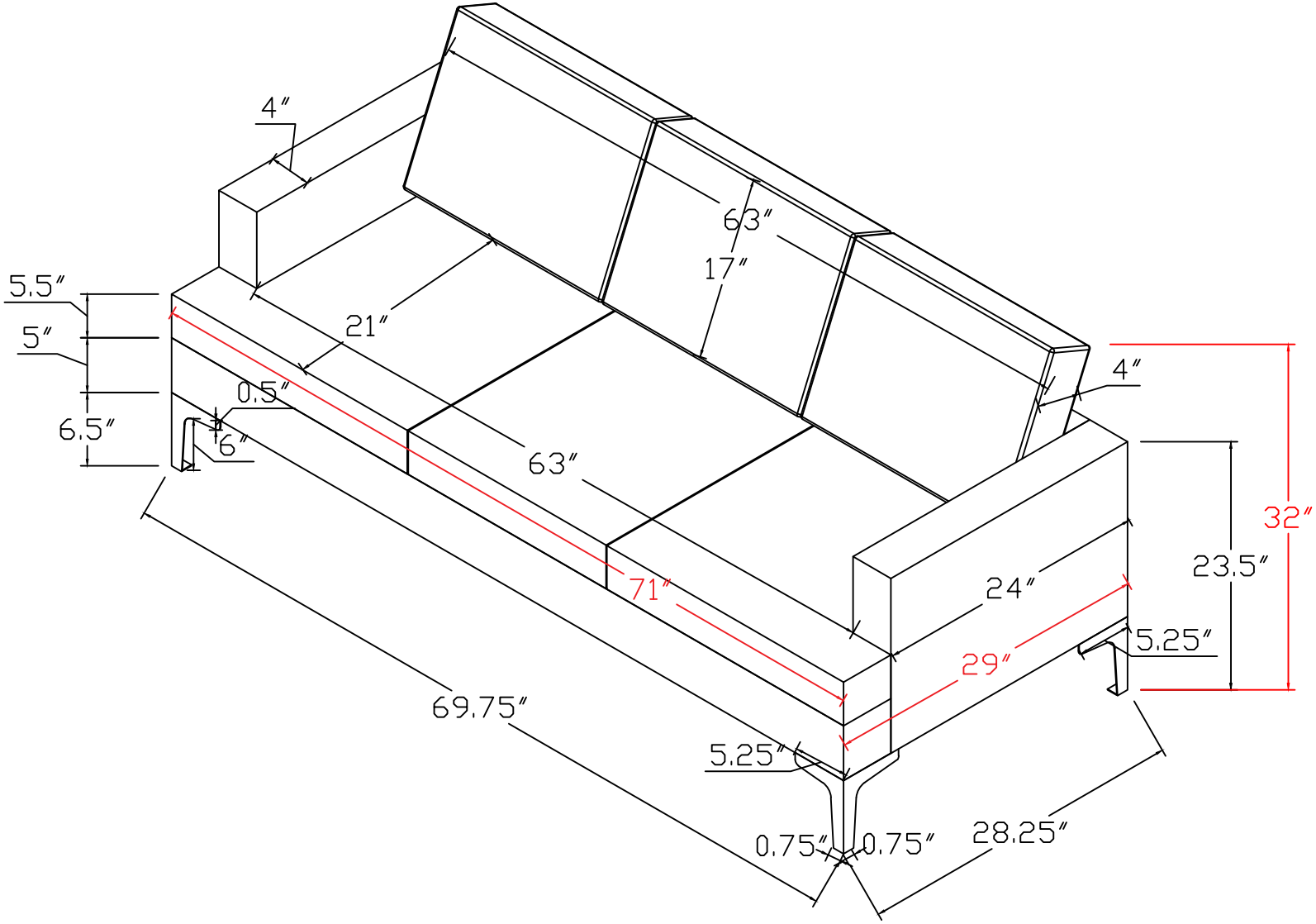71″ x 29″ x 32″ H