ASSEMBLY INSTRUCTION
INSTRUCTIONS D'ASSEMBLAGE

BATHROOM VANITY
MEUBLE DE SALLE DE BAIN

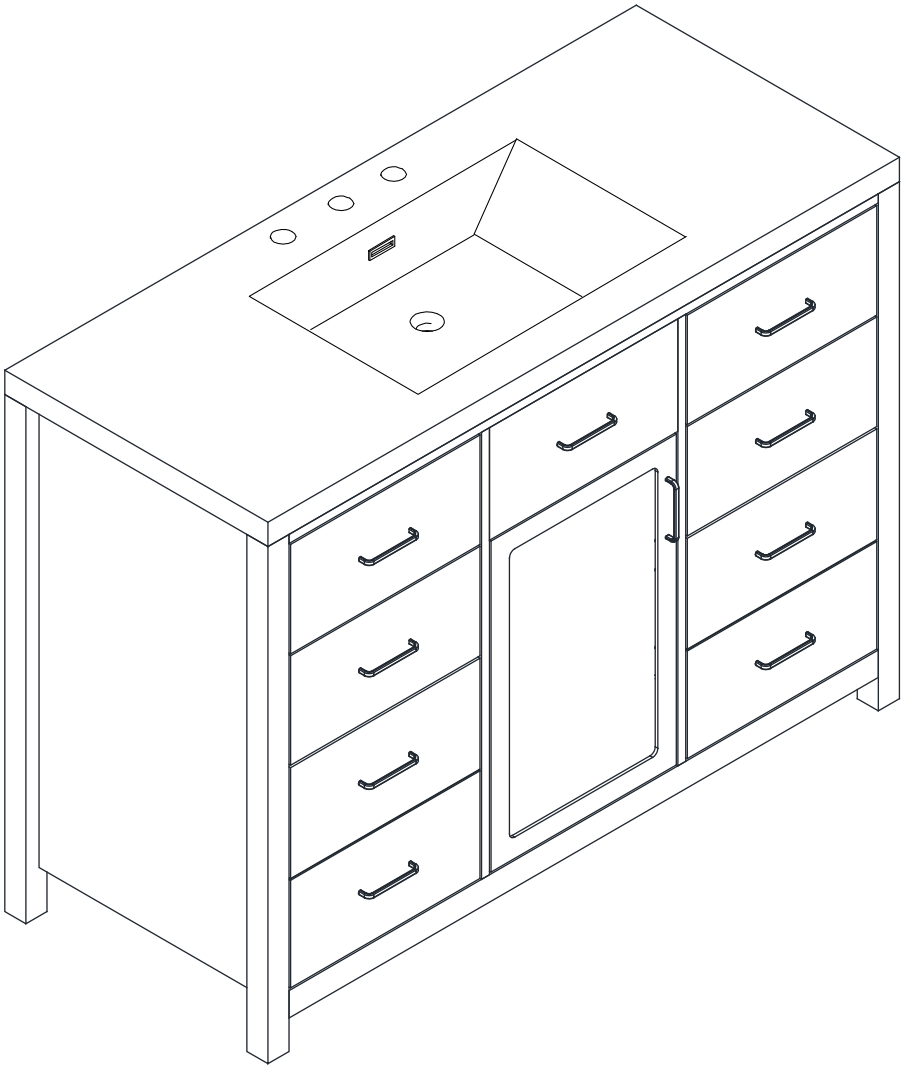

⚠ WARNING	⚠ AVERTISSEMENT
CSU This product is NOT a Clothing Storage Unit (CSU). DO NOT use it for clothing storage. Improper use may cause furniture tipover.	CSU Ce produit N'EST PAS une unité de rangement pour vêtements (CSU). NE l'utilisez PAS pour le rangement de vêtements. Une utilisation impropre peut entraîner un basculement des meubles.

Before Installation

Important-Please read these instructions fully before starting assembly

Thank you for purchasing this quality product.Be sure to check all packing materials carefully for small parts,which may have come loose inside the carton during shipment.Identify and count all items according to the PARTS LIST and/or HARDWARE LIST shown below.Check you have all the components and tools listed on the following pages.

- We recommend that you assemble this product with the assistance of another person;this will make the assembly easier,and will help eliminate damage to the product or injury to persons during assembly.
- Please do not over tighten screws or bolts until the assembly is completed.
- Keep children and animal away from the work area,small parts could choke if swallowed.·Please put all parts on a non-abrasive floor before assembly,and follow the assembly steps to assemble your newly purchased product correctly and efficiently.

Cam Lock Assembly Instructions

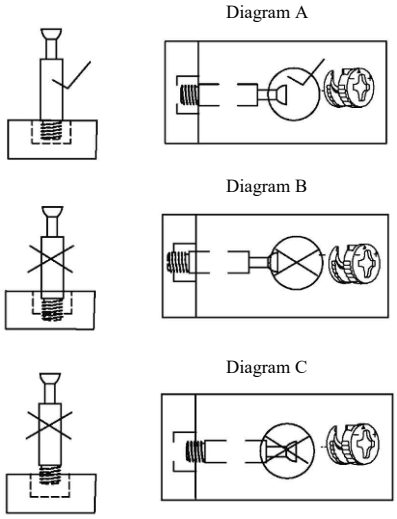

Insert Cam Bolt into hole as shown in diagram A.

Make sure not to insert the Cam Bolt:
Too deep as shown in figure B as this will cause the Cam Lock to be misaligned and unable to interlock properly.

Also avoid inserting the Cam Bolt too close to the surface of the hole as shown in figure C,as this will cause the Cam Lock to be too loose,and not interlock properly.

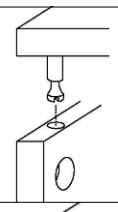

Connect the panels together.

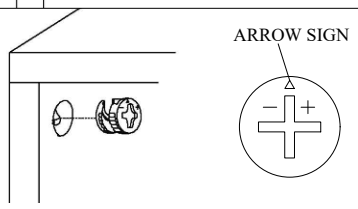

Insert the Cam Lock so the side opening fits over the head of the Cam Bolt.

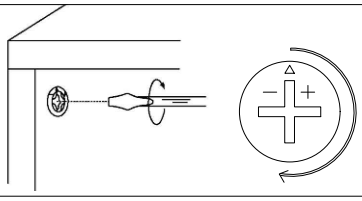

To tighten the Cam Lock,turn it clockwise on half a turn with a flat screwdriver.
*Do not use an automatic screwdriver as it may bend or break if too much power is imposed.

Avant l'installation

Important - Veuillez lire ces instructions entièrement avant de commencer l'assemblage

•Merci d'avoir acheté ce produit de qualité. Assurez-vous de vérifier soigneusement tous les matériaux d'emballage pour repérer de petites pièces, qui pourraient s'être détachées à l'intérieur du carton pendant le transport. Identifiez et comptez tous les articles selon la LISTE DES PIÈCES et/ou la LISTE DE QUINCAILLERIE indiquées ci-dessous. Vérifiez que vous disposez de tous les composants et outils listés aux pages suivantes.
•Nous recommandons d'assembler ce produit avec l'aide d'une autre personne ; cela facilitera l'assemblage et contribuera à éviter d'endommager le produit ou de se blesser pendant l'assemblage.
•Veuillez ne pas trop serrer les vis ou les boulons avant que l'assemblage ne soit terminé.
•Tenez les enfants et les animaux éloignés de la zone de travail, les petites pièces pouvant provoquer un étouffement si elles sont avalées. Veuillez placer toutes les pièces sur un sol non abrasif avant l'assemblage, et suivez les étapes d'assemblage pour assembler correctement et efficacement votre produit nouvellement acheté.

Instructions de montage du verrou à came

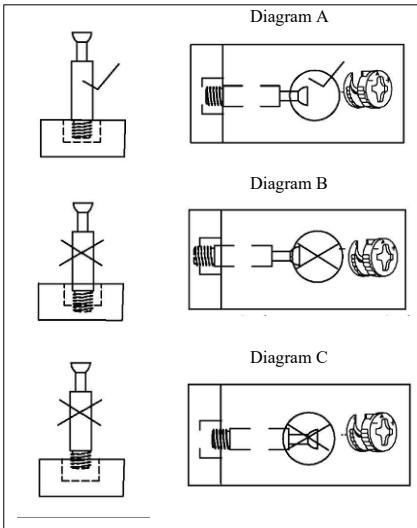

Insérez la vis à came dans le trou comme indiqué dans le diagramme A.

Assurez-vous de ne pas insérer la vis à came : trop profondément comme indiqué dans la figure B, car cela entraînera un mauvais alignement du verrou à came et l'empêchera de s'engager correctement.

Évitez également d'insérer le boulon à came trop près de la surface du trou comme montré à la figure C, car cela rendra le verrou à came trop lâche et ne s'emboîtera pas correctement.

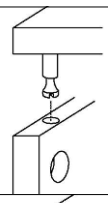

Connectez les panneaux ensemble.

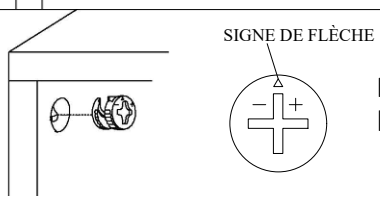

Insérez le verrou à came afin que l'ouverture latérale s'ajuste sur la tête du boulon à came.

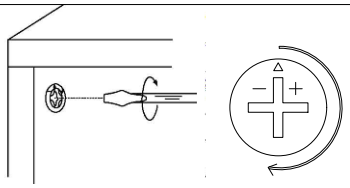

Pour serrer le verrou Cam, tournez-le dans le sens des aiguilles d'une montre d'un demi-tour avec un tournevis plat.
*Ne pas utiliser de tournevis automatique car il peut se plier ou se casser si trop de force est appliquée.

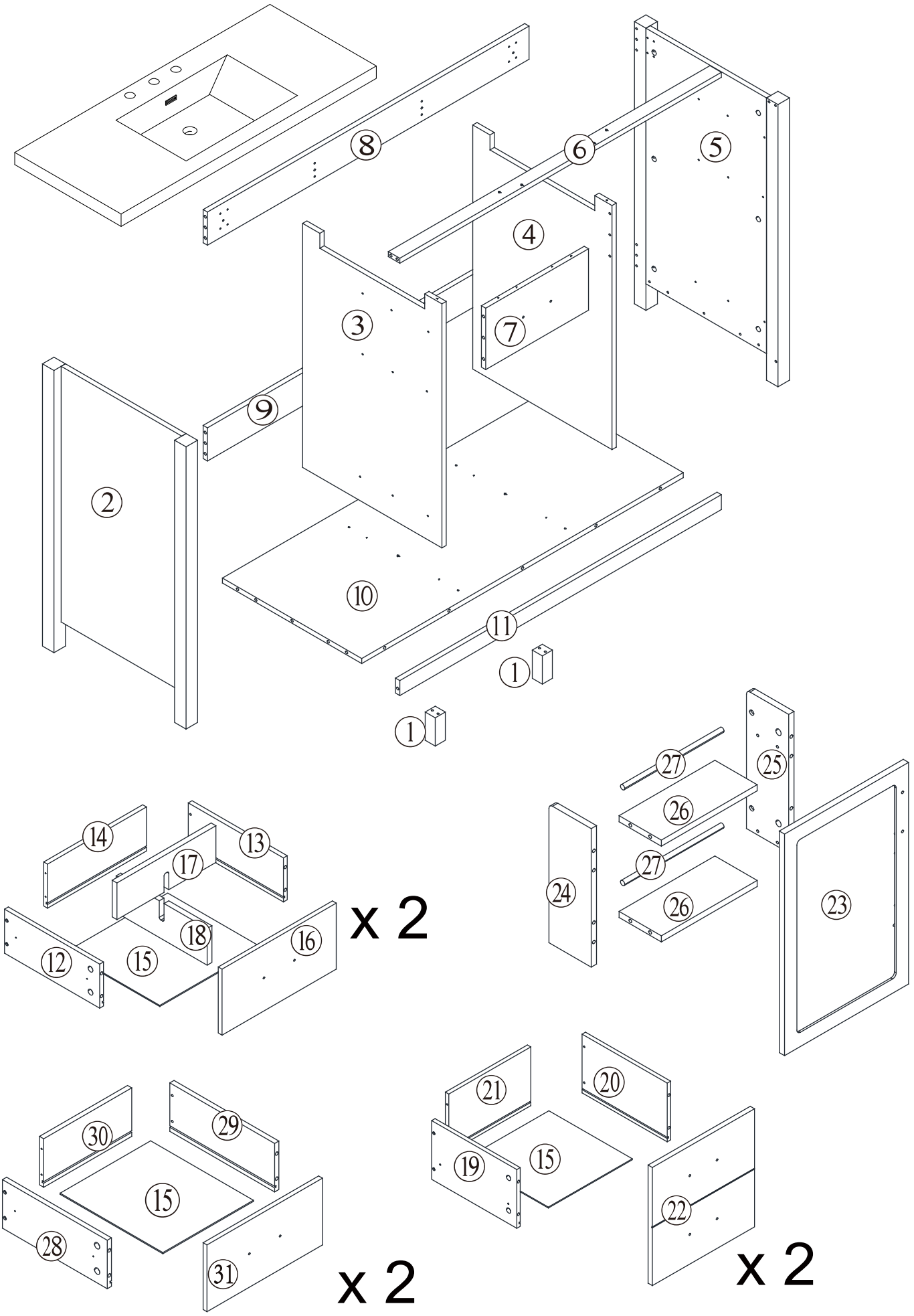
8
6
5
4
3
7
9
2
10
11
1
1
27
25
26
14
13
17
27
24
26
23
18
16
12
15
x 2
30
29
21
20
15
19
15
22
28
31
x 2
x 2

Part list

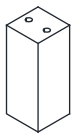

① x 2

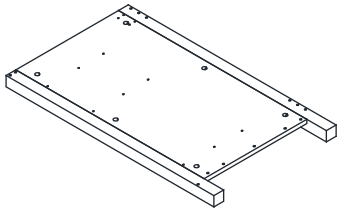

② x 1

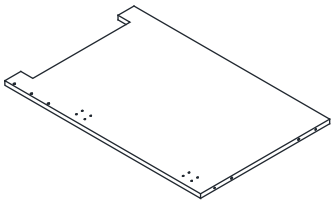

③ x 1

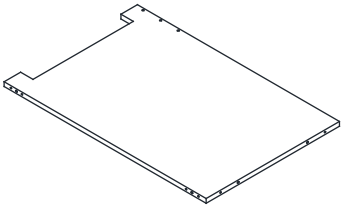

④ x 1

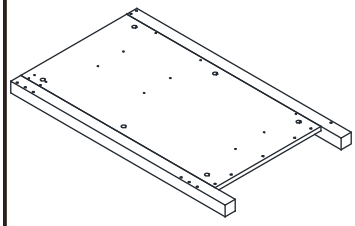

⑤ x 1

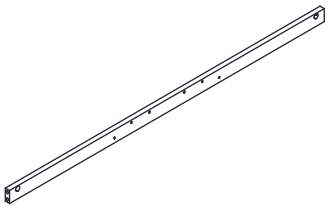

⑥ x 1

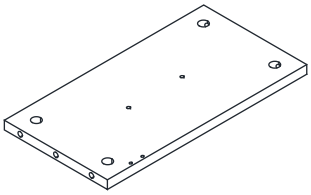

⑦ x 1

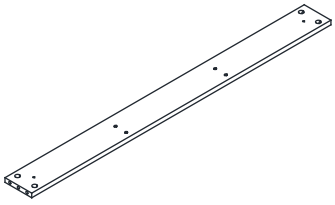

⑧ x 1

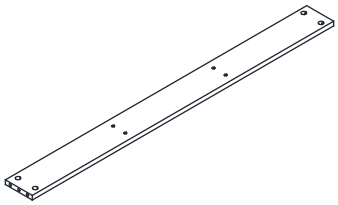

⑨ x 1

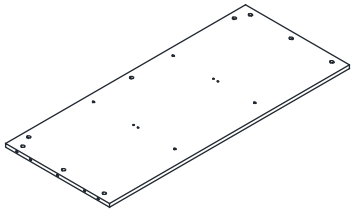

⑩ x 1

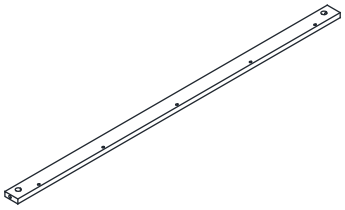

⑪ x 1

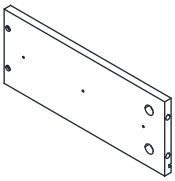

⑫ x 2

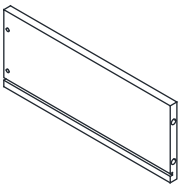

⑬ x 2

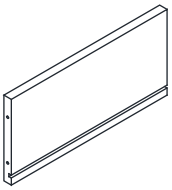

⑭ x 2

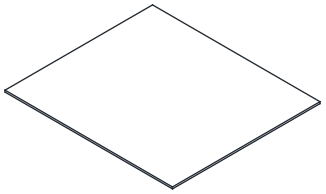

⑮ x 6

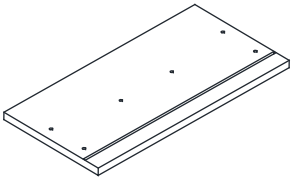

⑯ x 2

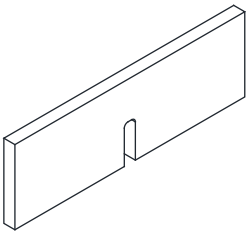

⑰ x 2

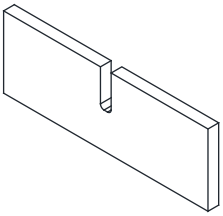

⑱ x 2

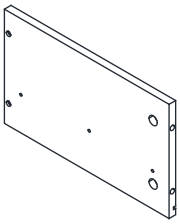

⑲ x 2

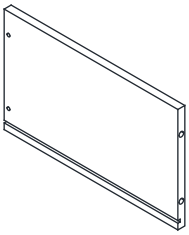

⑳ x 2

Part list

㉑ x 2	㉒ x 2	㉓ x 1	㉔ x 1
㉕ x 1	㉖ x 2	㉗ x 2	㉘ x 2
㉙ x 2	㉚ x 2	㉛ x 2	x 1

Hardware list

A x 57	B x 57	C x 34	Φ4x30mm D x 24	Φ4x16mm E x 20	F x 10	Φ4x40mm G x 14
Φ3x12mm H x 90	J x 2	Φ7x50mm K x 4	L x 2	M x 2	Φ4x14mm N x 12	O x 1
P x 12	Q x 12	R x 1	S x 2	Φ4x45mm T x 2		

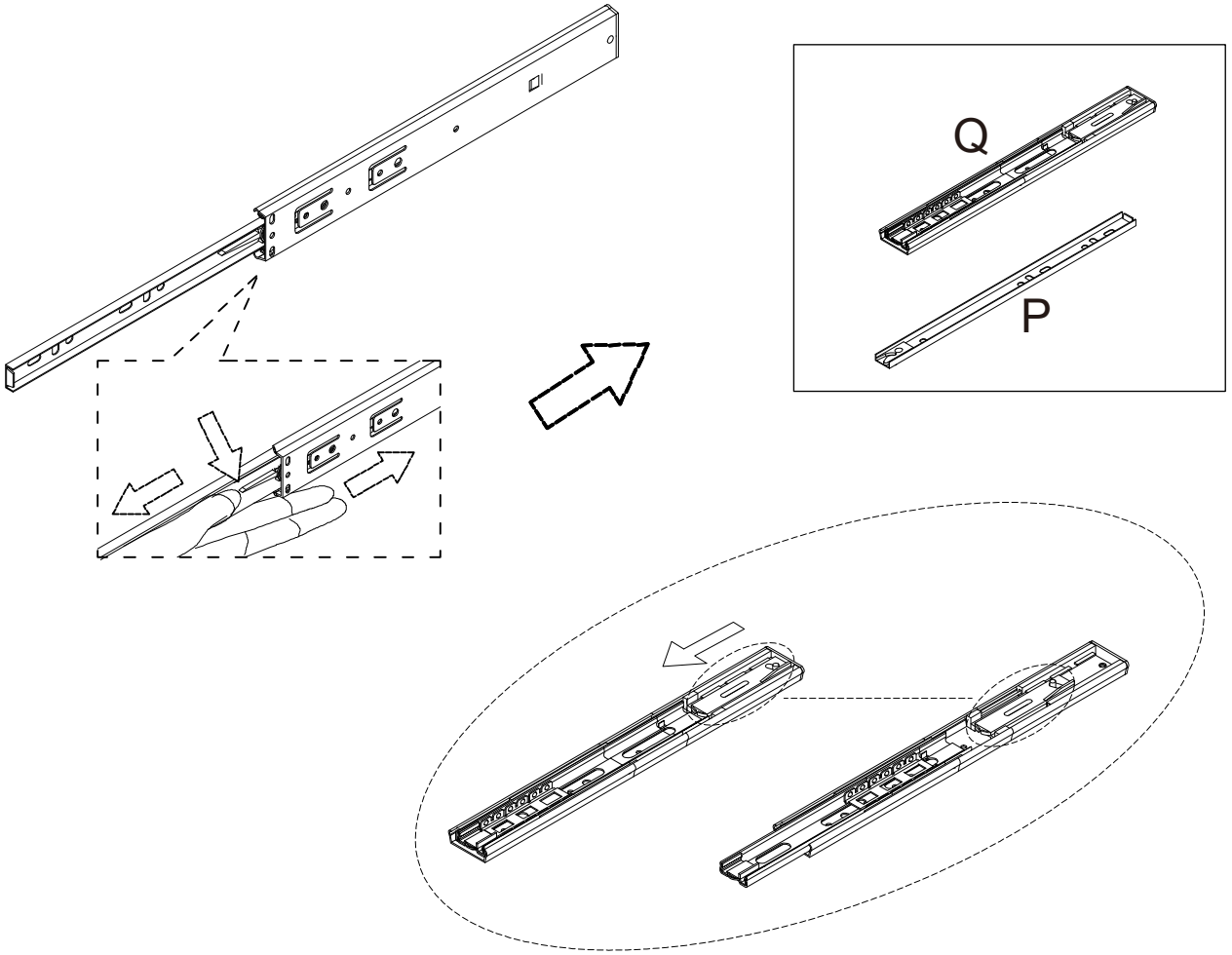

Step 1/Étape 1

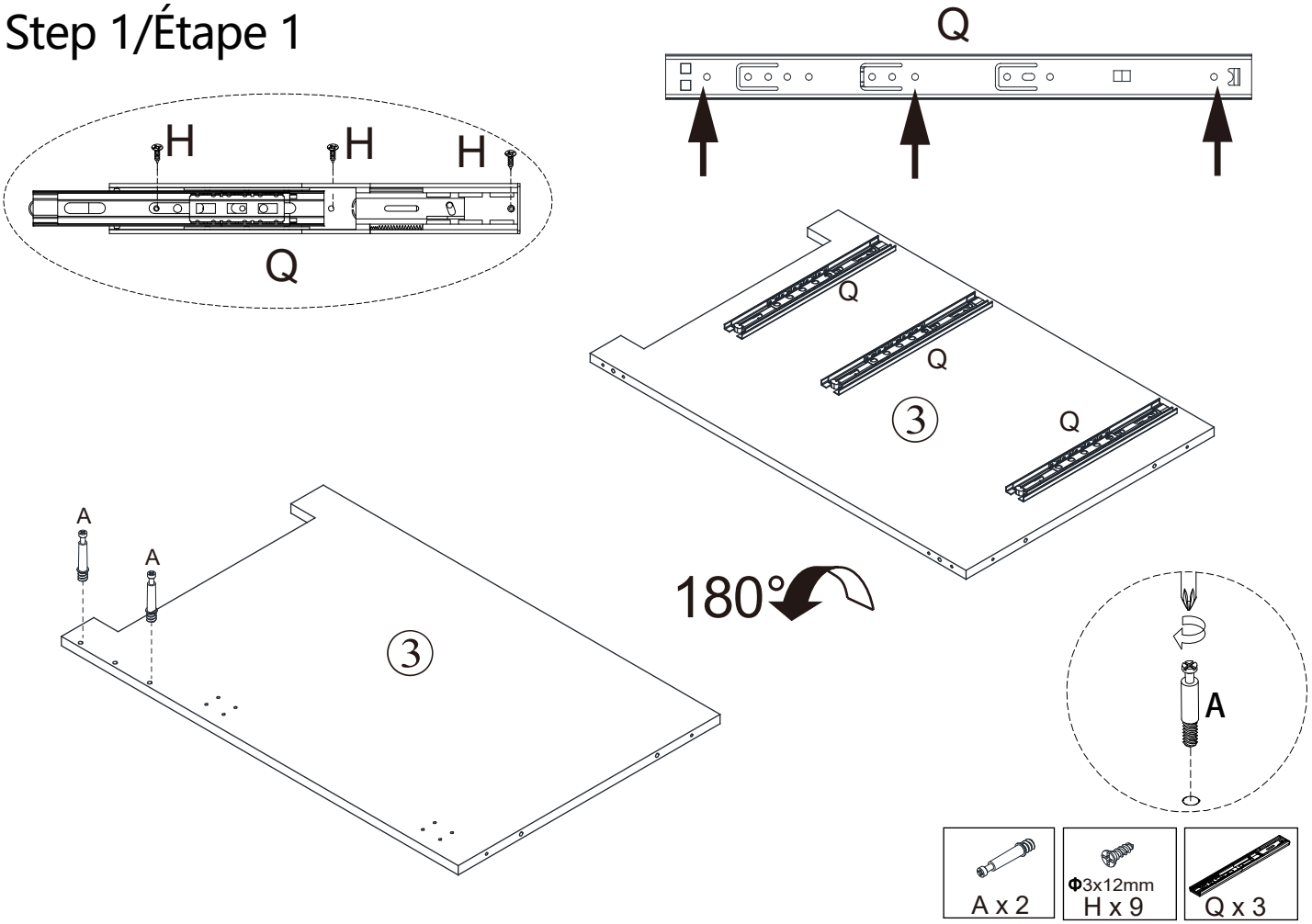

Step 2/Étape 2

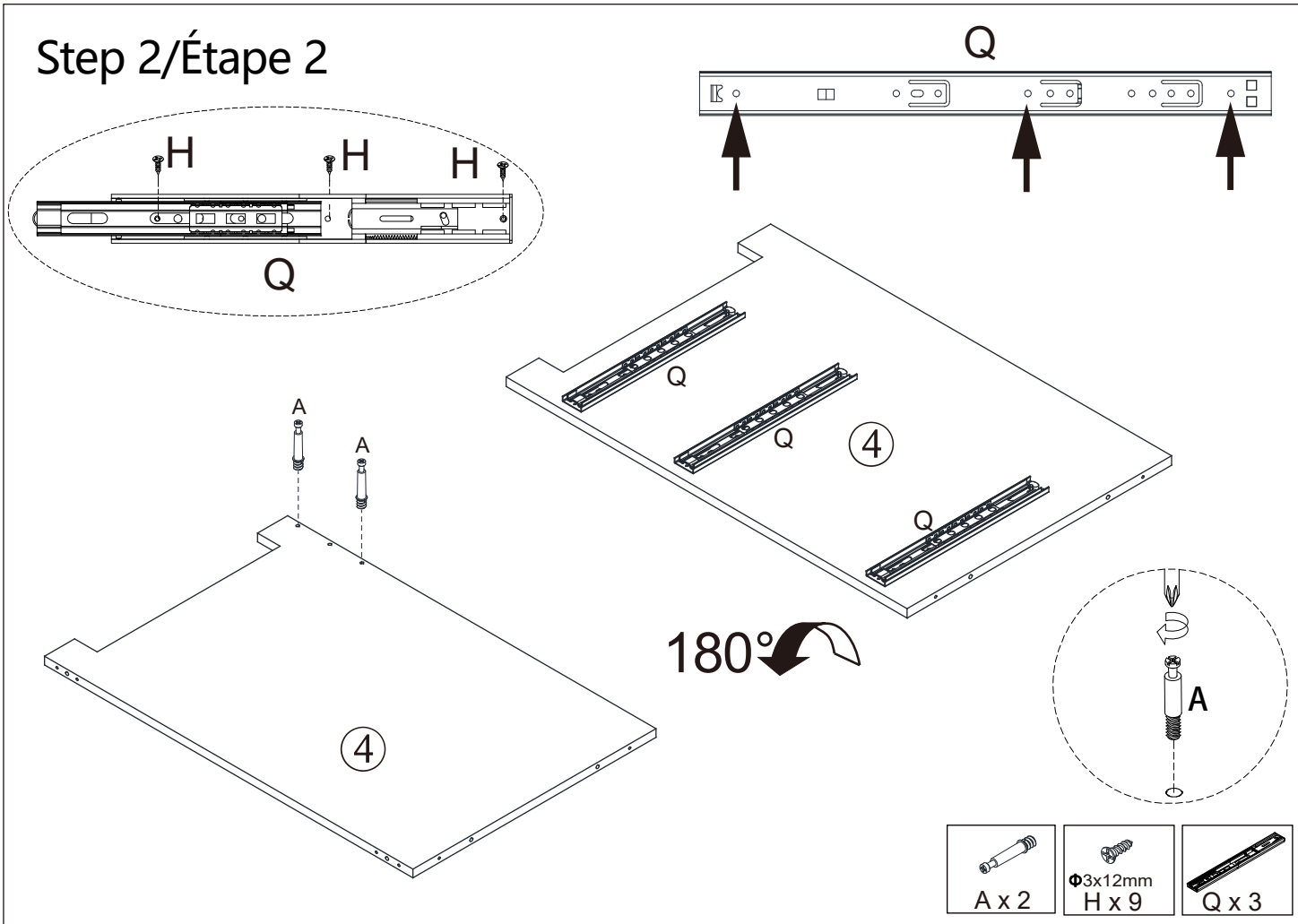

Step 3/Étape 3

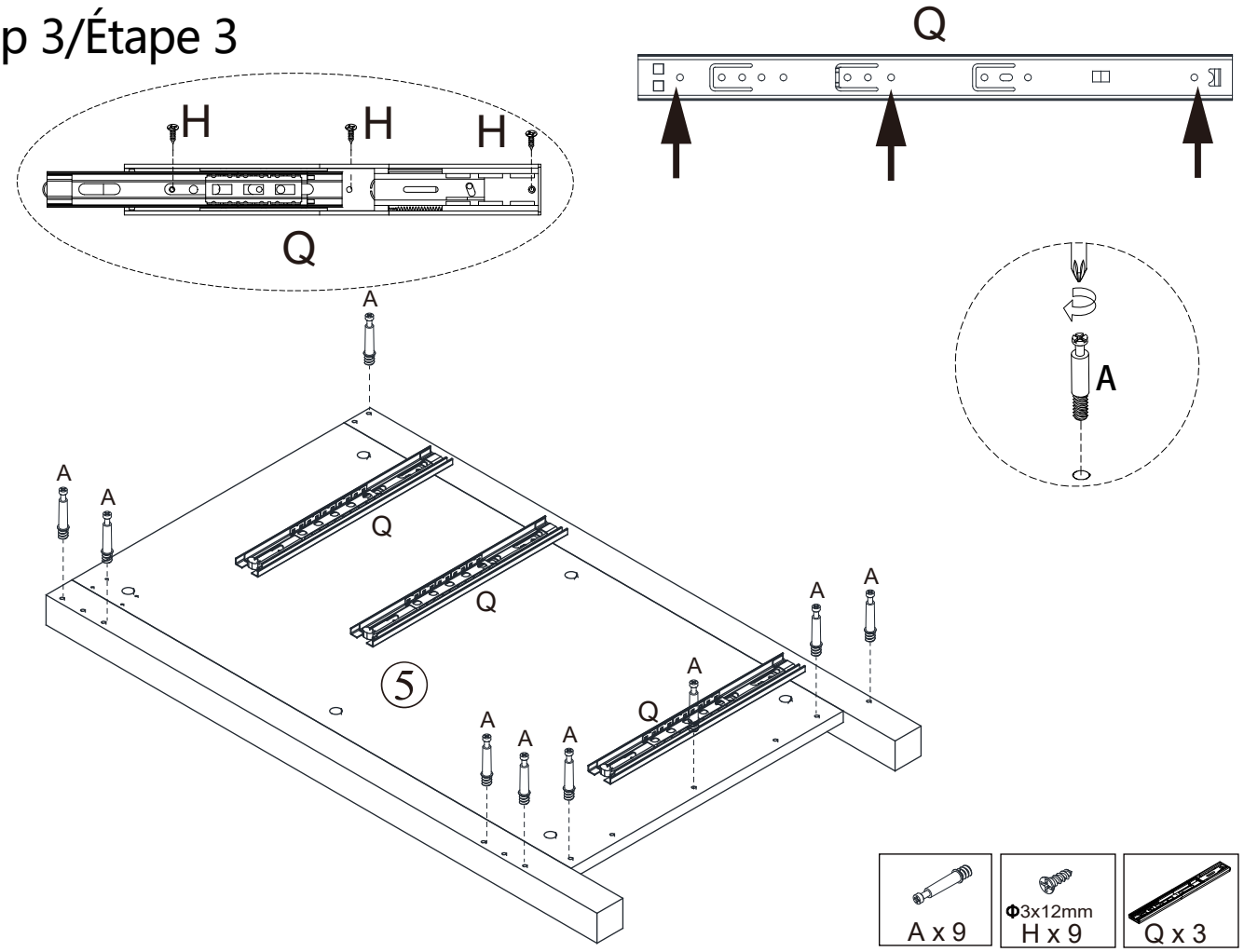

Step 4/Étape 4

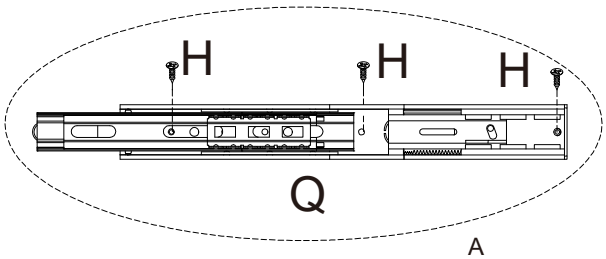

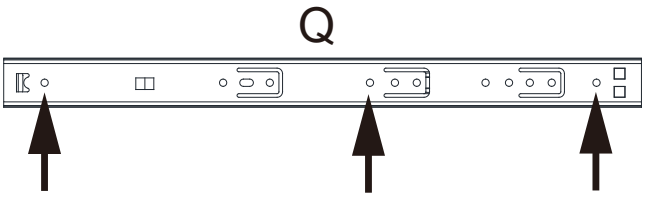

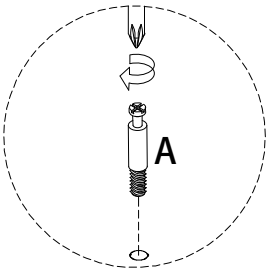

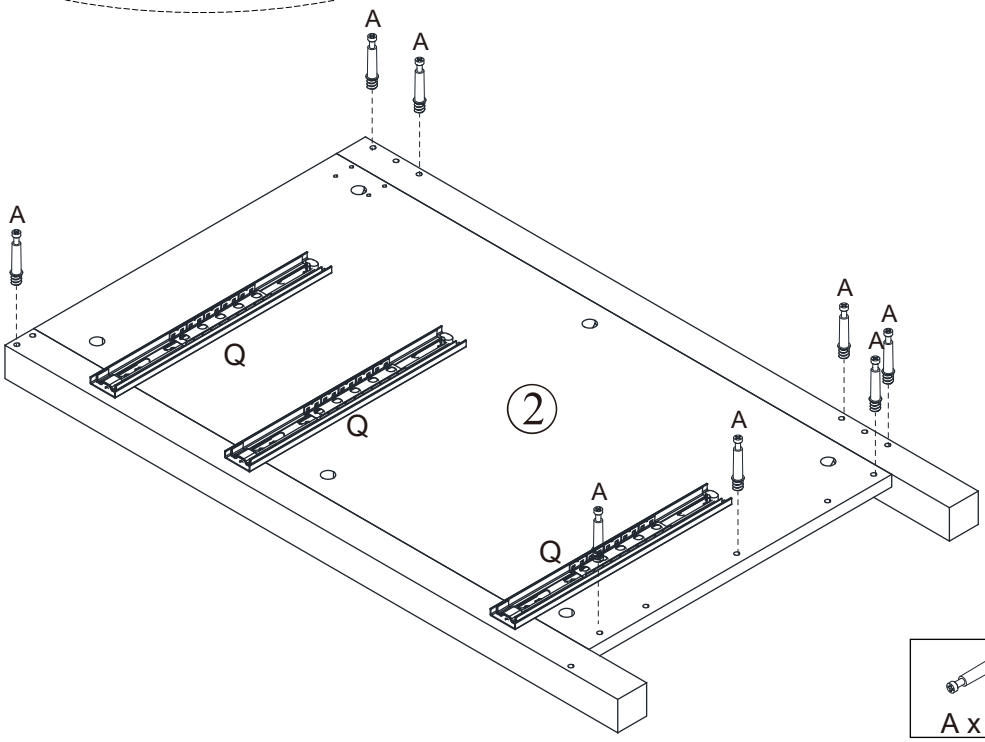

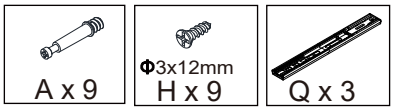

Step 5/Étape 5

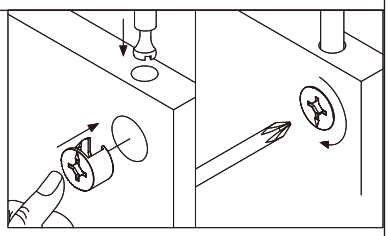

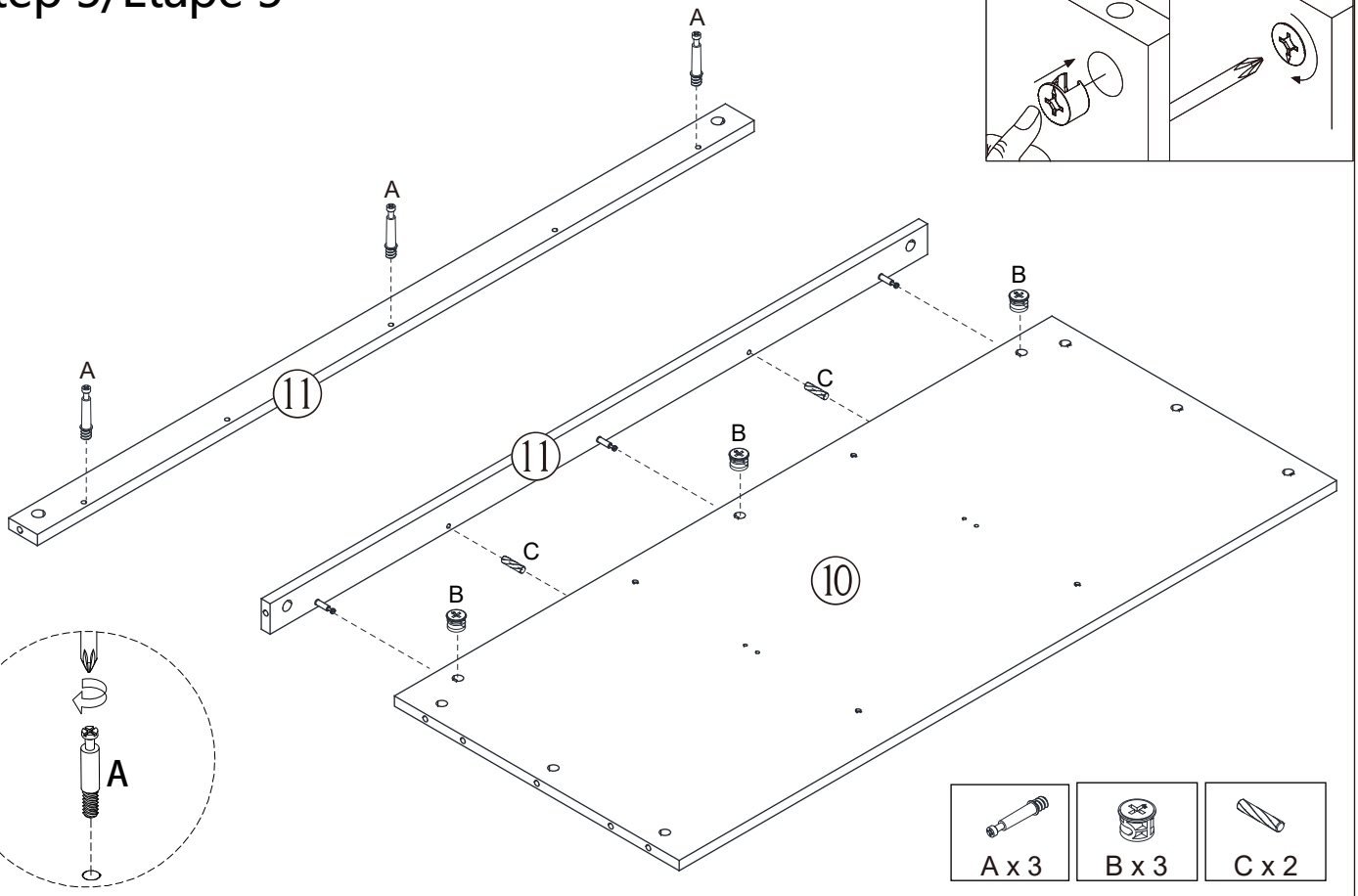

Step 6/Étape 6

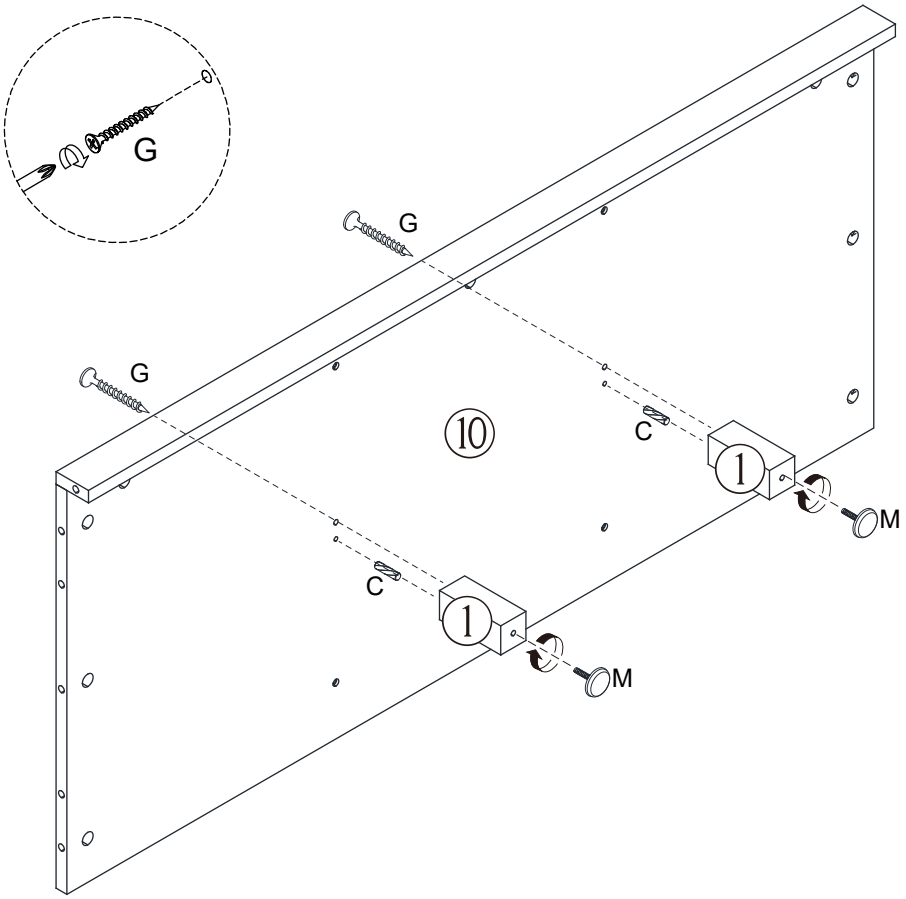

Step 7/Étape 7

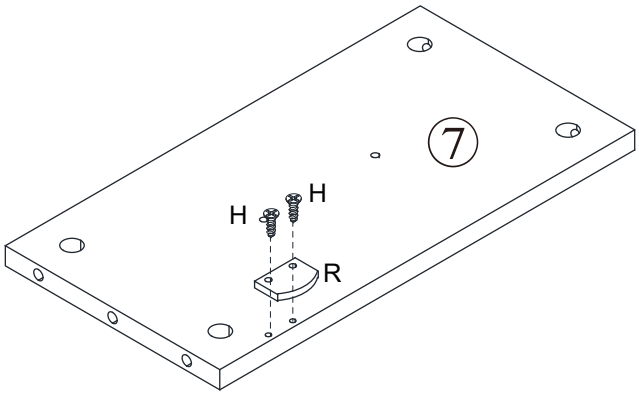

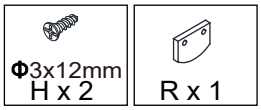

Step 8/Étape 8

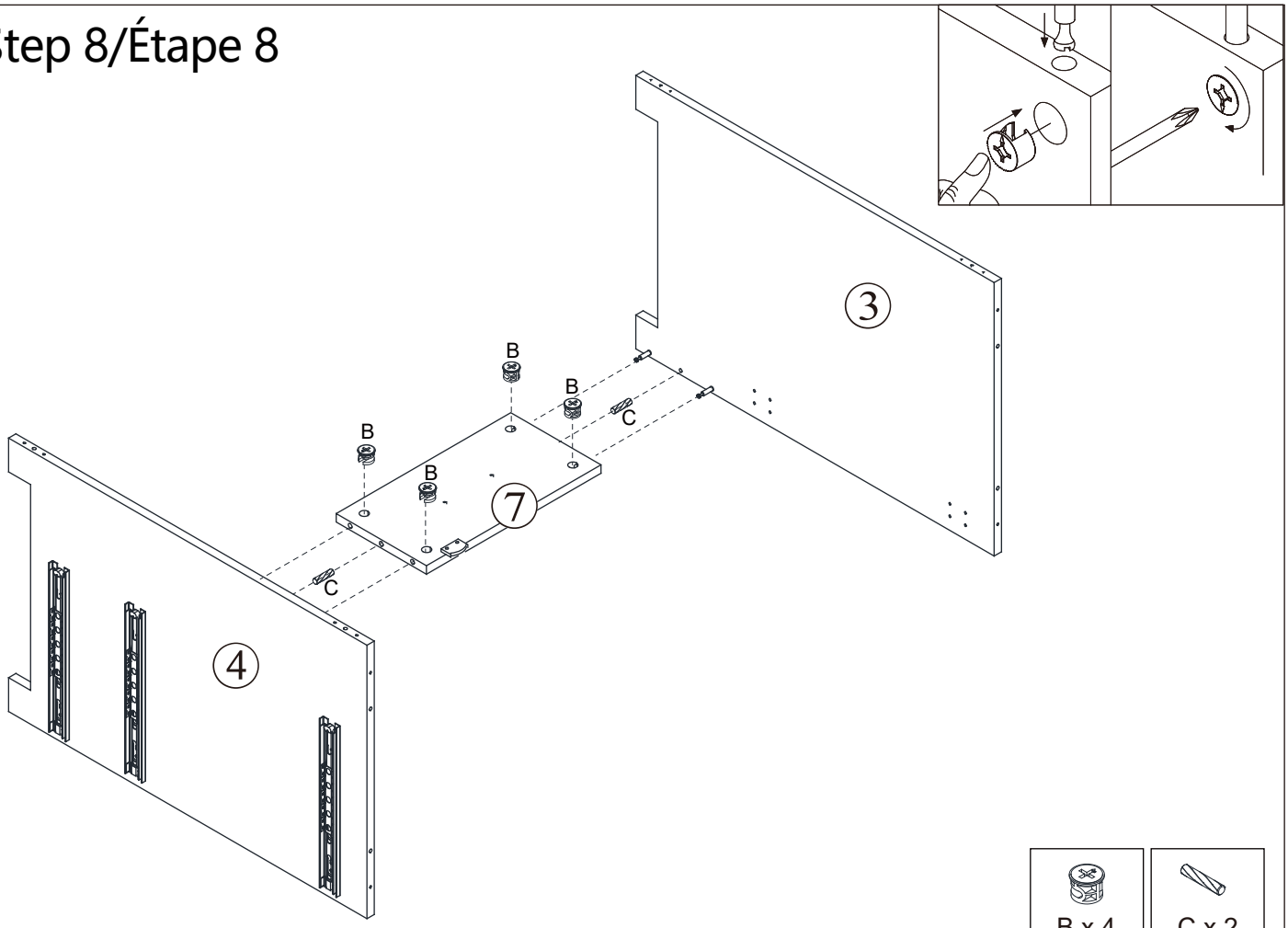

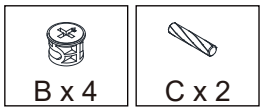

Step 9/Étape 9

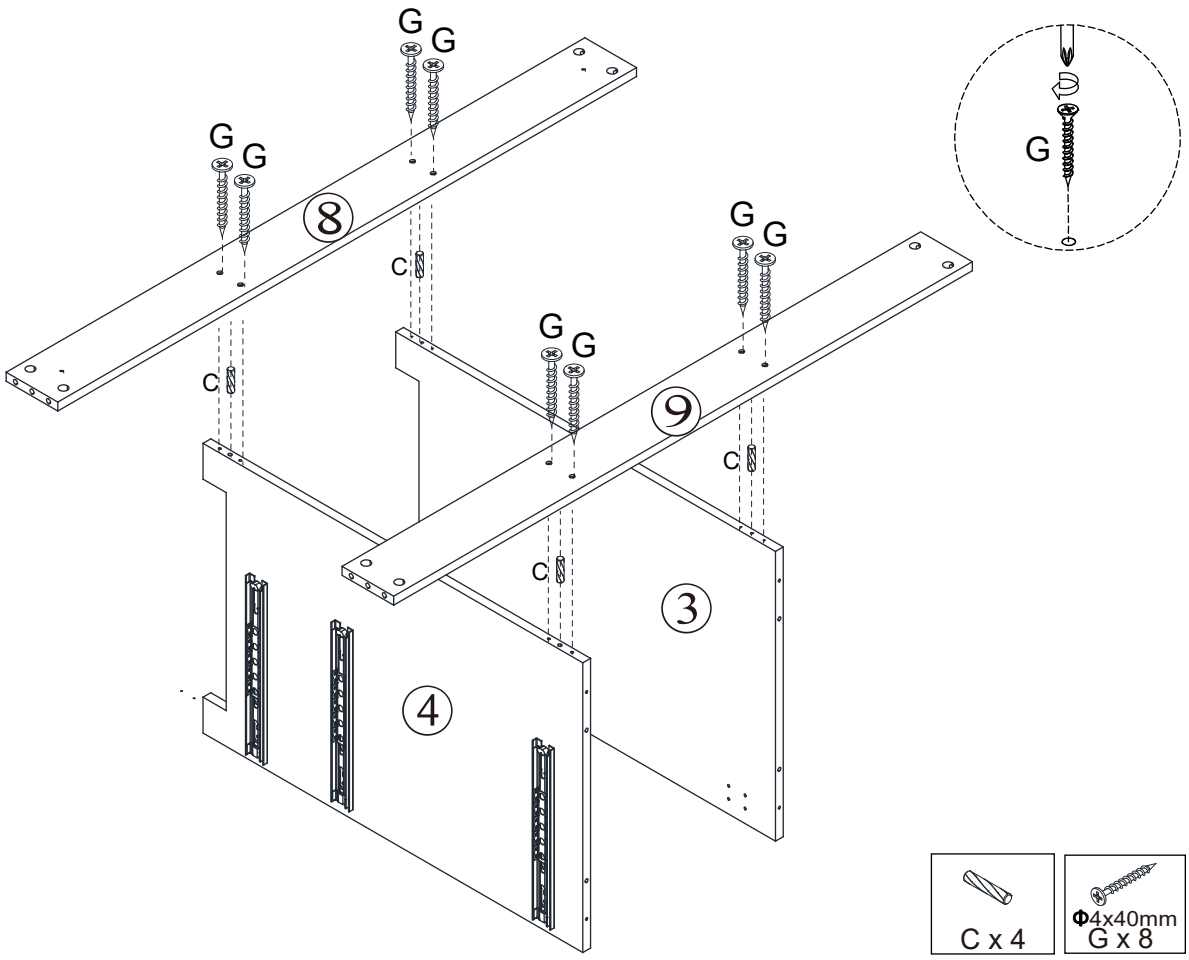

Step 10/Étape 10

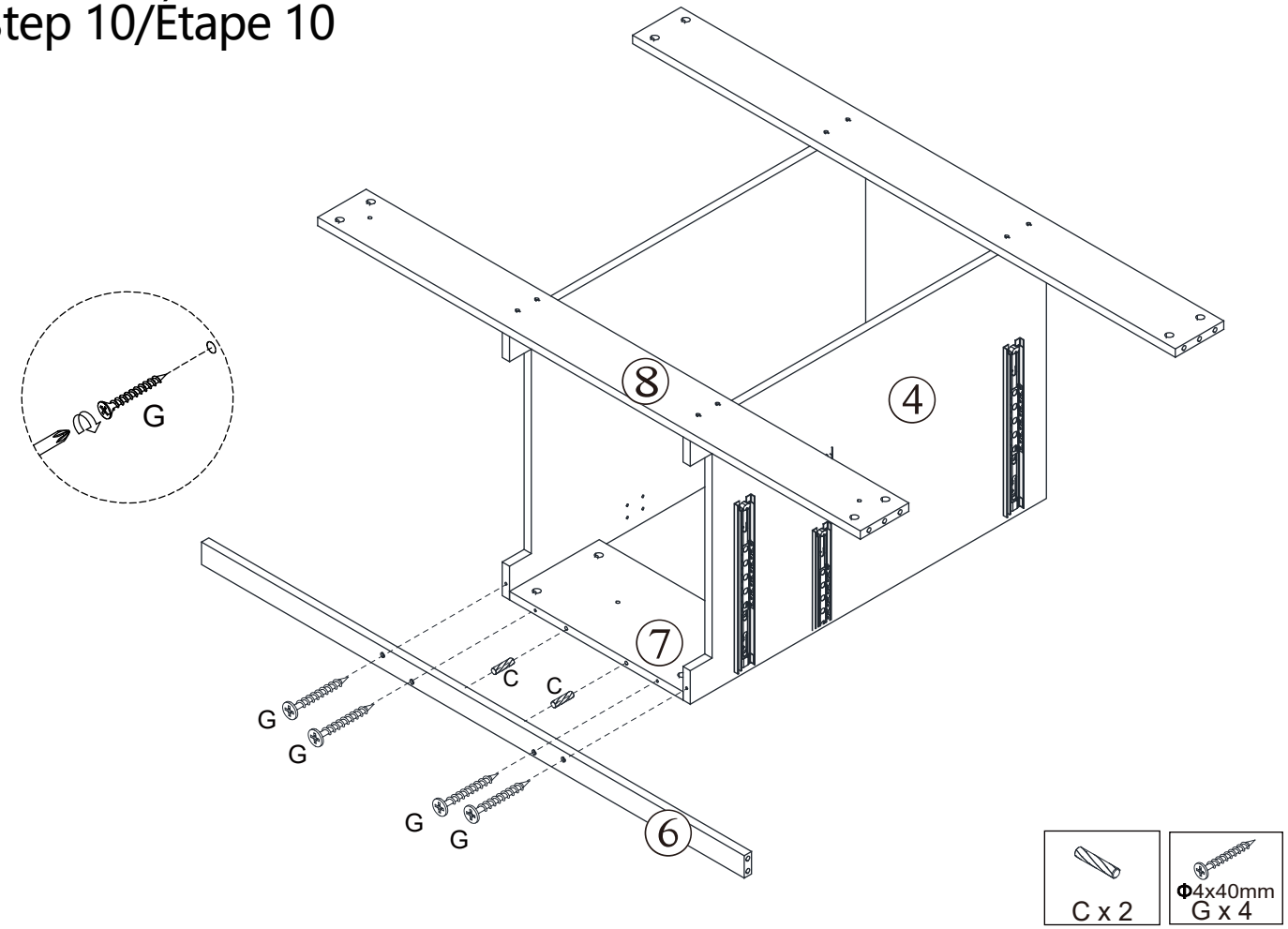

Step 11/Étape 11

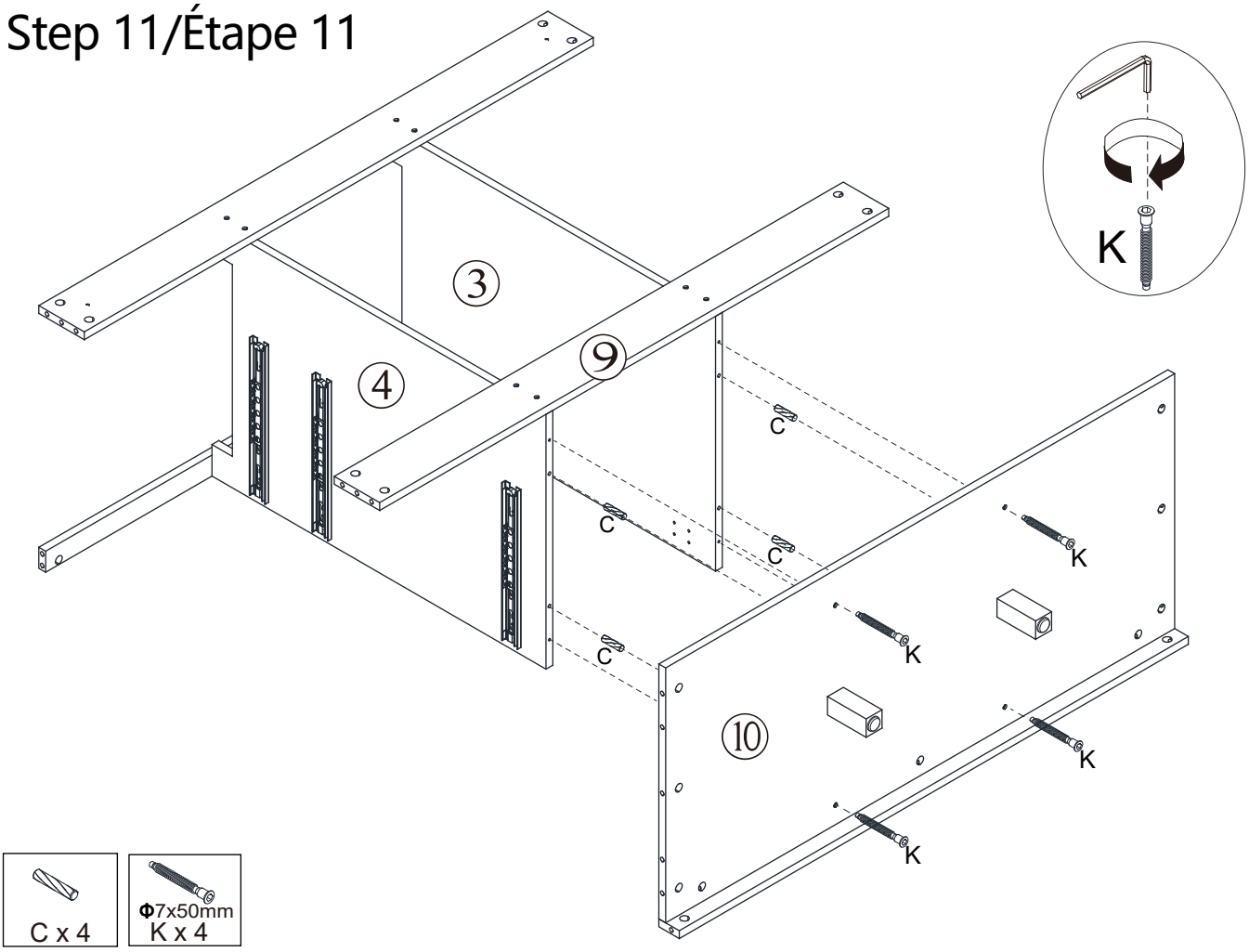

Step 12/Étape 12

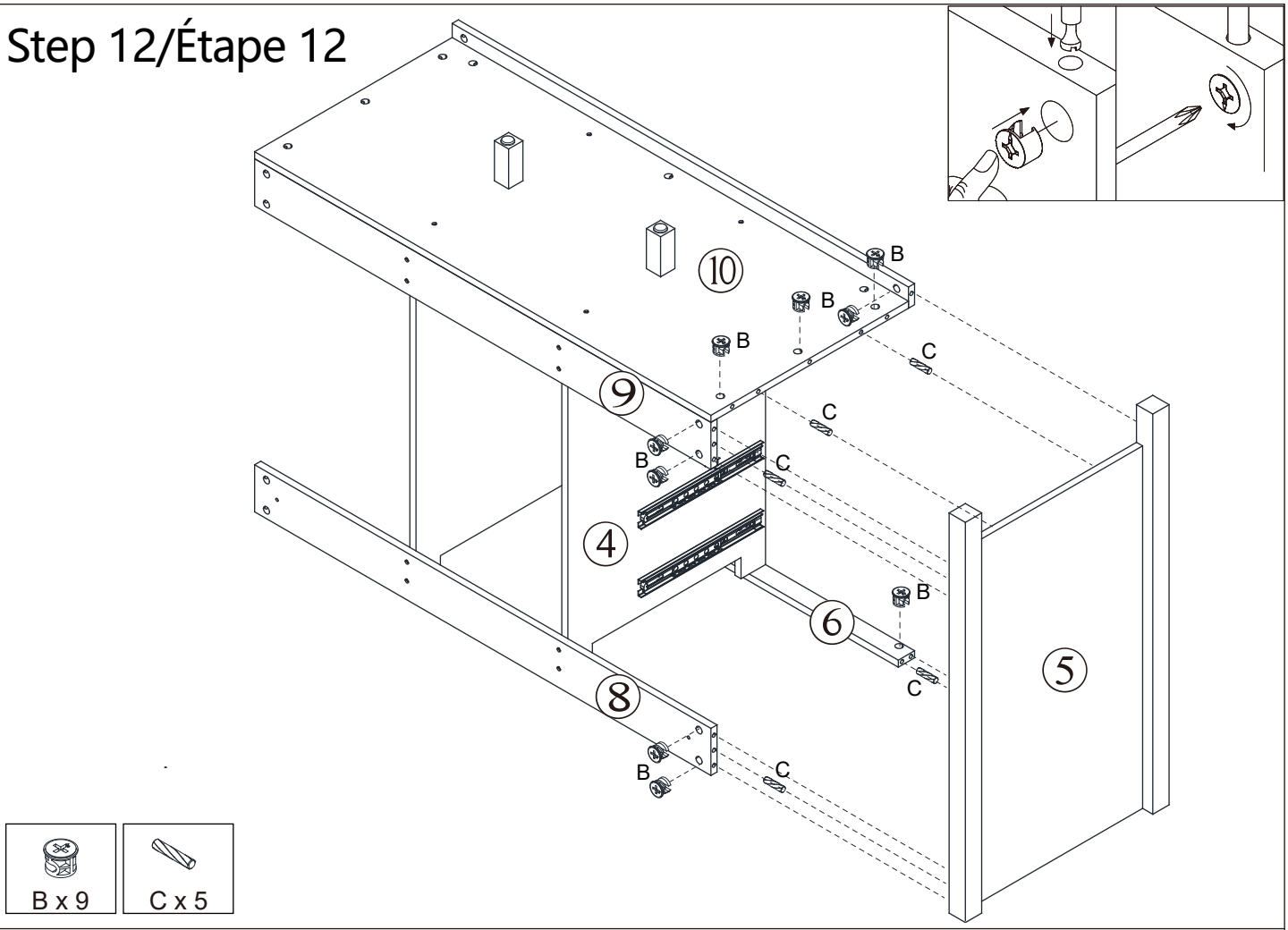

Step 13/Étape 13

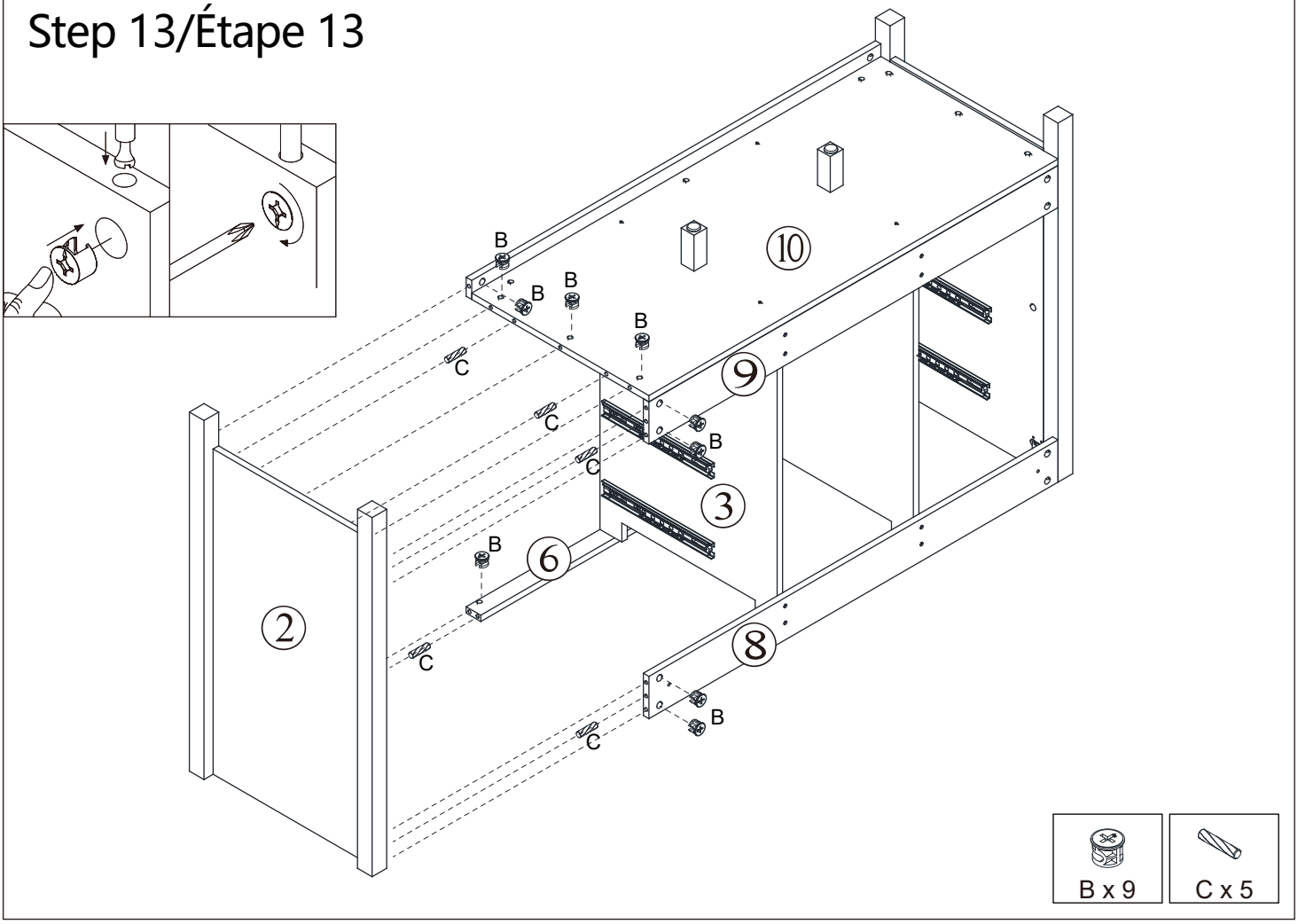

Step 14/Étape 14

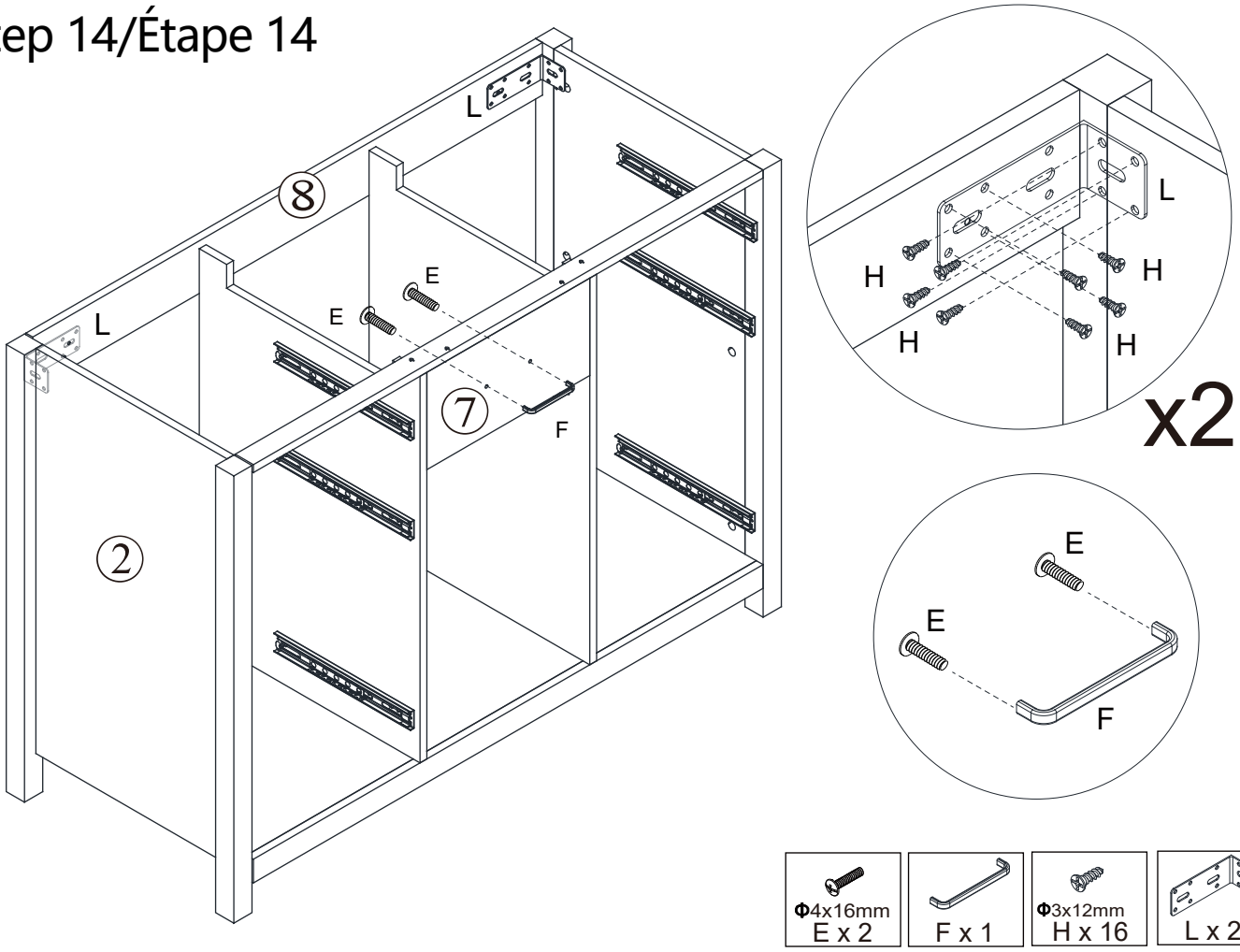

Step 15/Étape 15

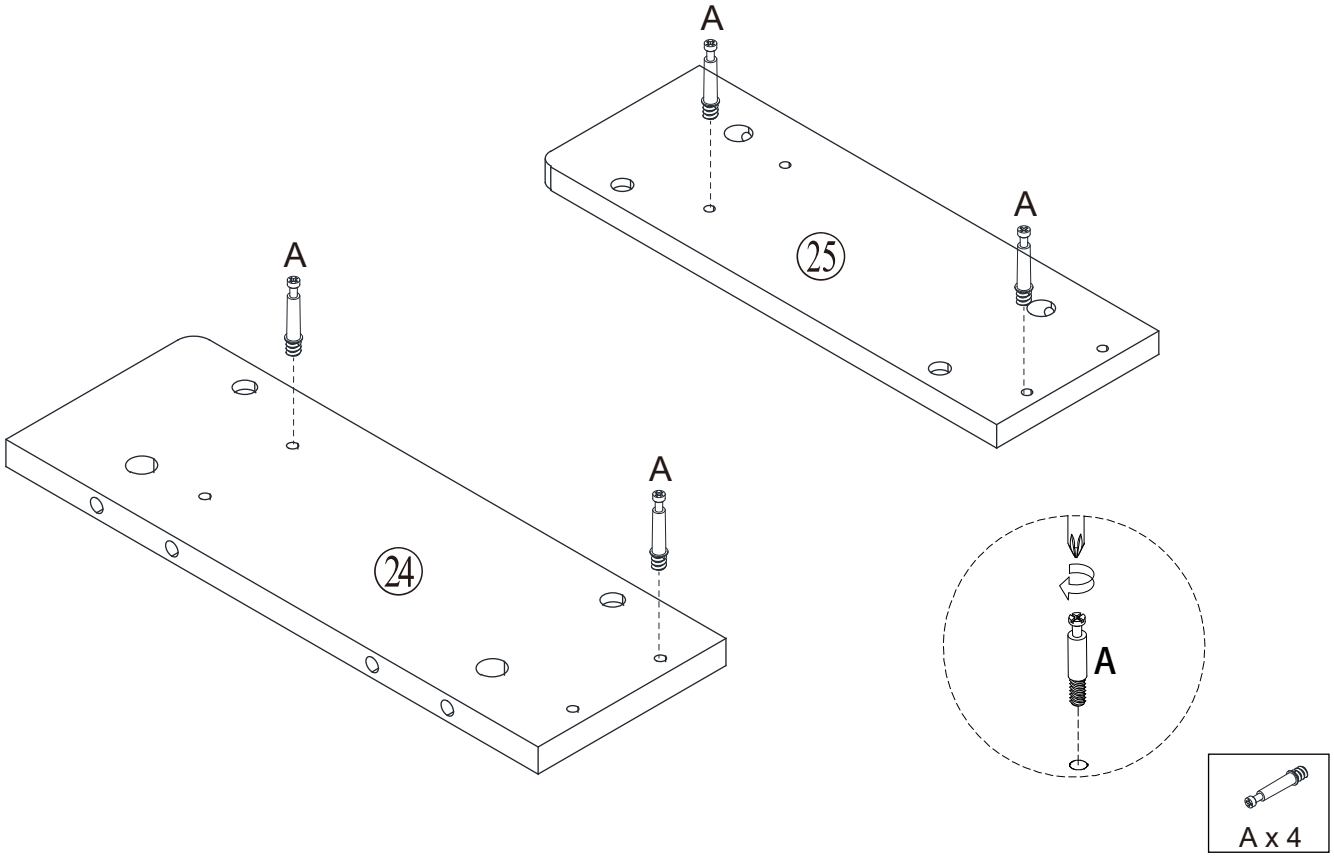

Step 16/Étape 16

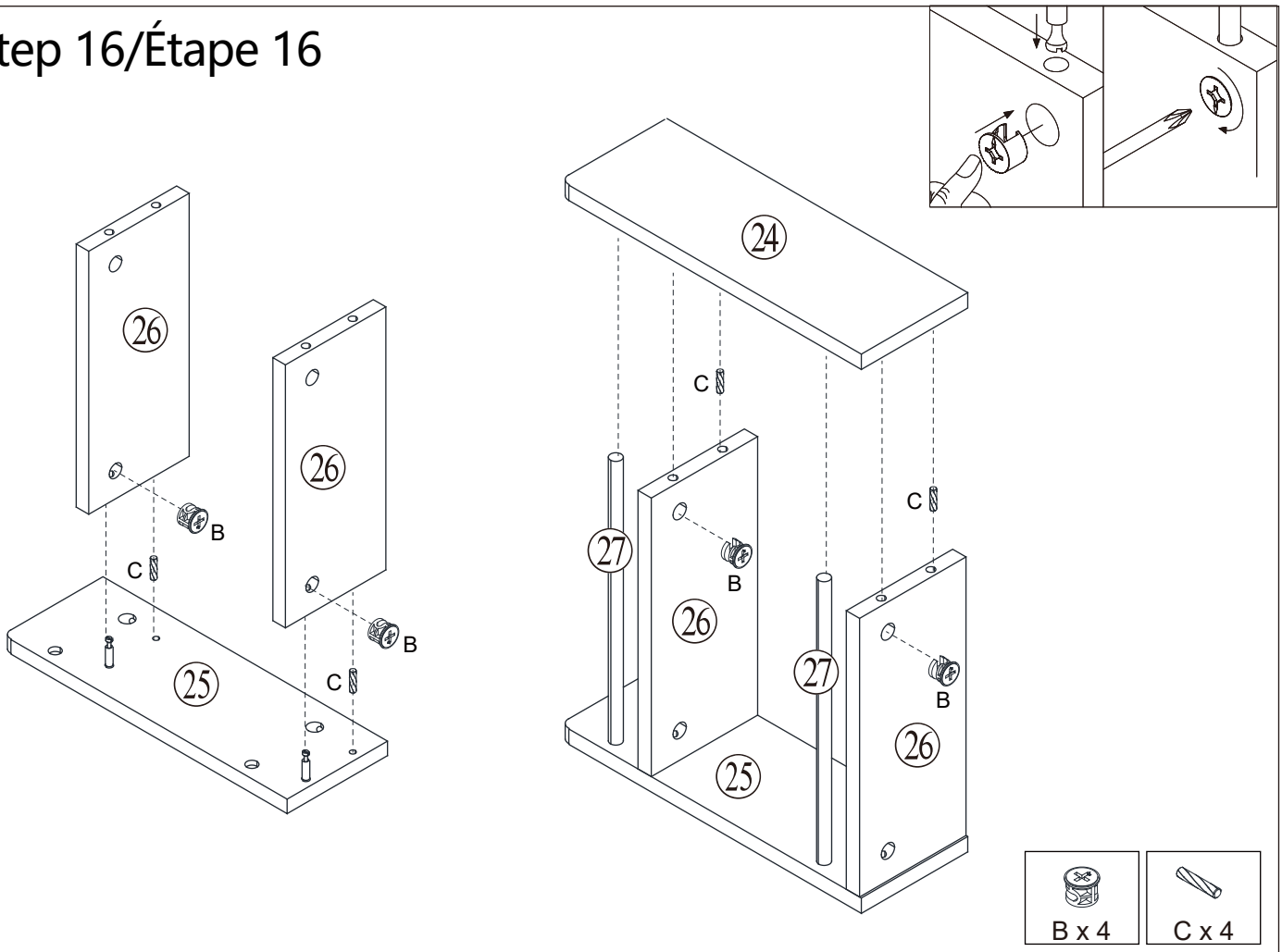

Step 17/Étape 17

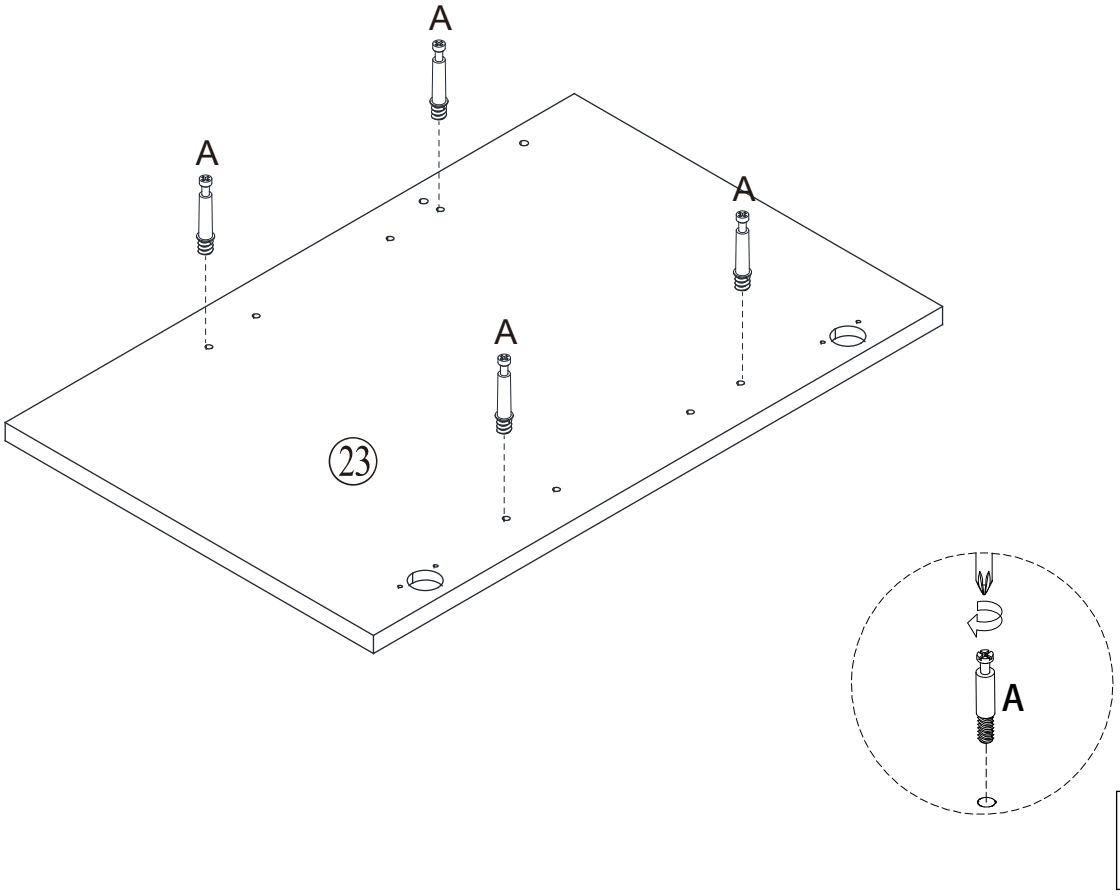

Step 18/Étape 18

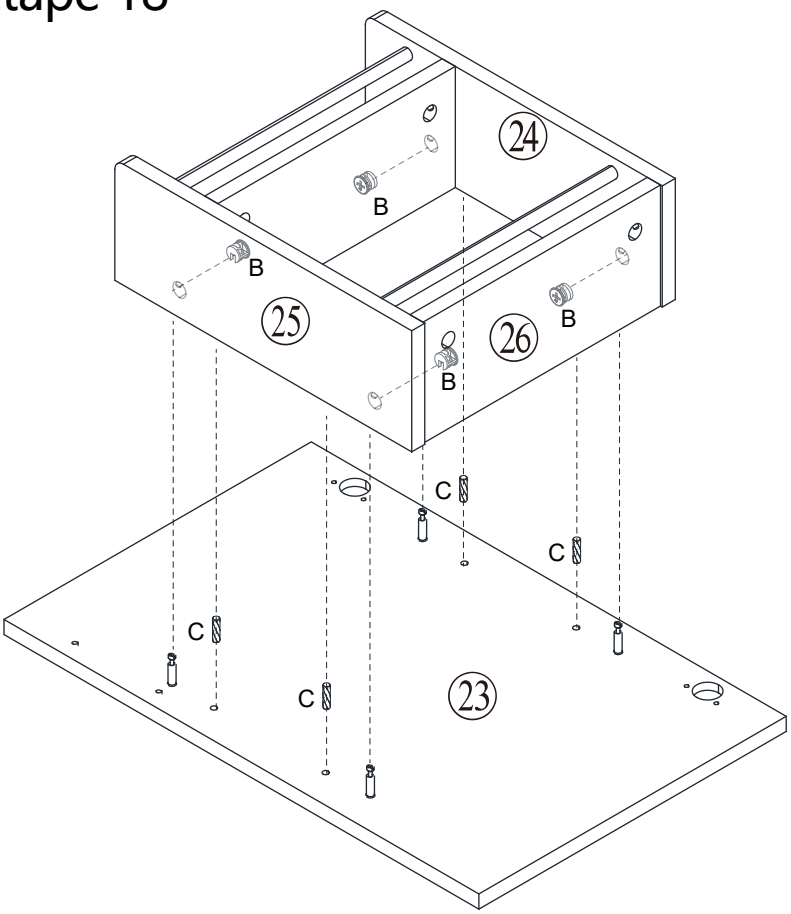

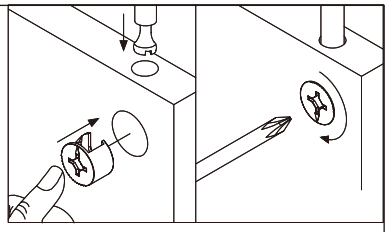

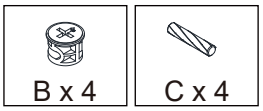

Step 19/Étape 19

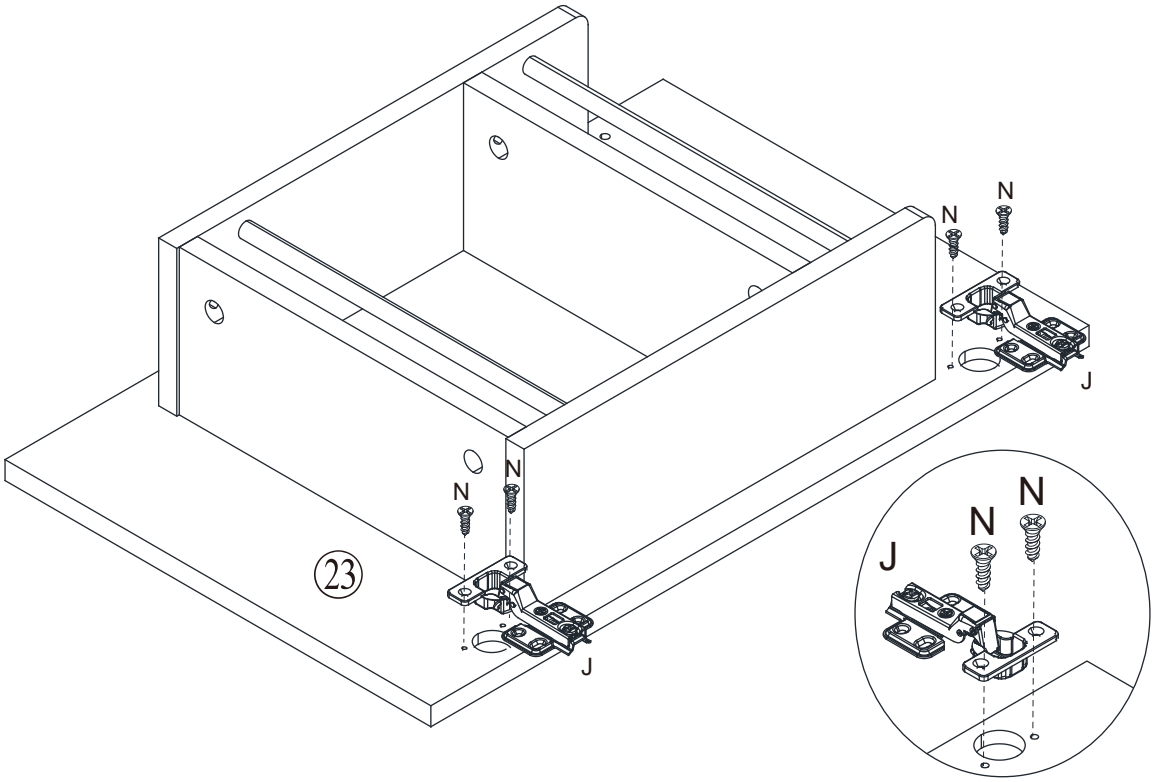

Step 20/Étape 20

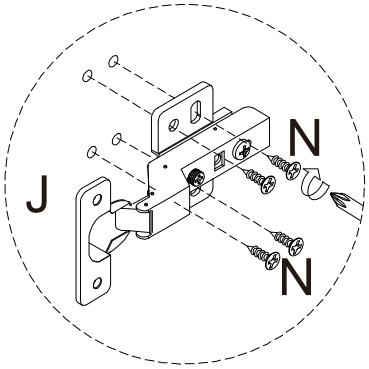

SETTING DOORS

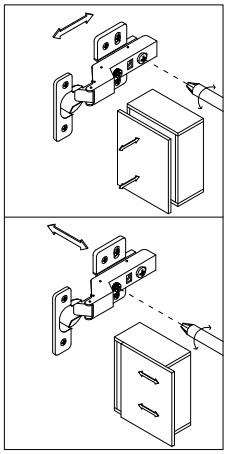

If the hinge holes are no taligned, you can try adjusting the front and rear hinges.

If the door gap is large,you can adjust the hinges left and right

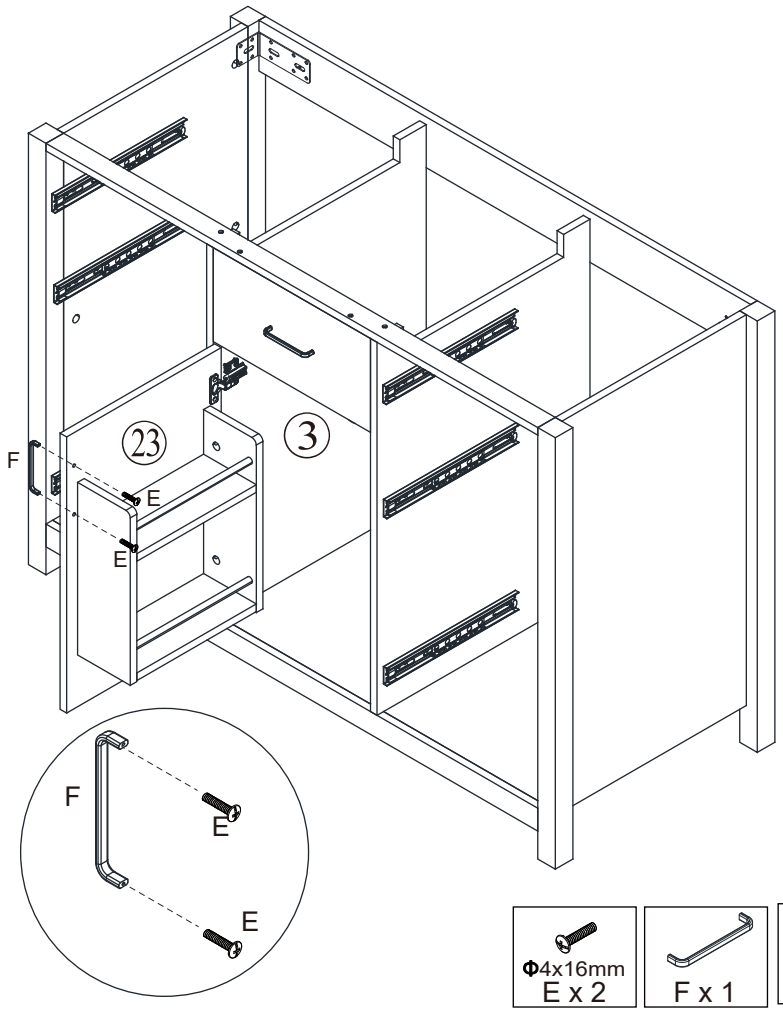

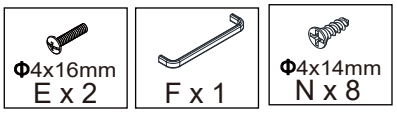

Step 21/Étape 21

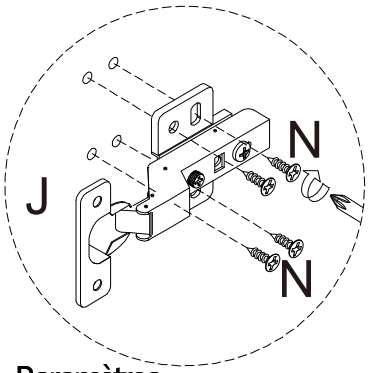

Paramètres PORTES

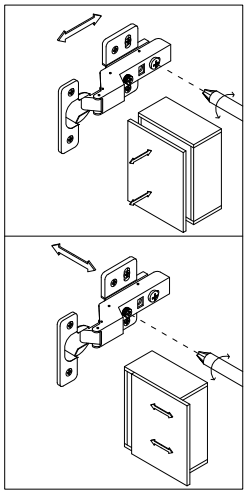

Si les trous de charnière ne sont pas alignés,Vous pouvez essayer d' ajuster le charnières avant et arrière

Si l'écart de la porte est grand, vous pouvez régler les charnières gauche et droite

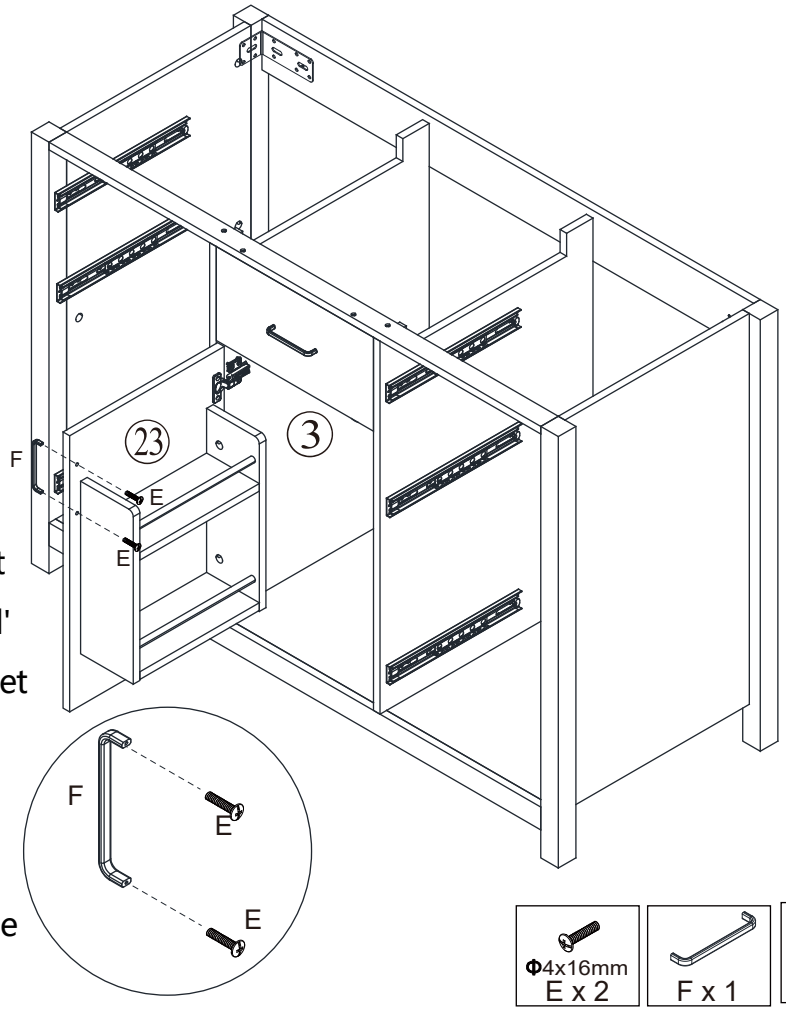

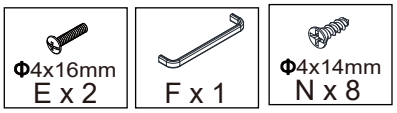

Step 22/Étape 22

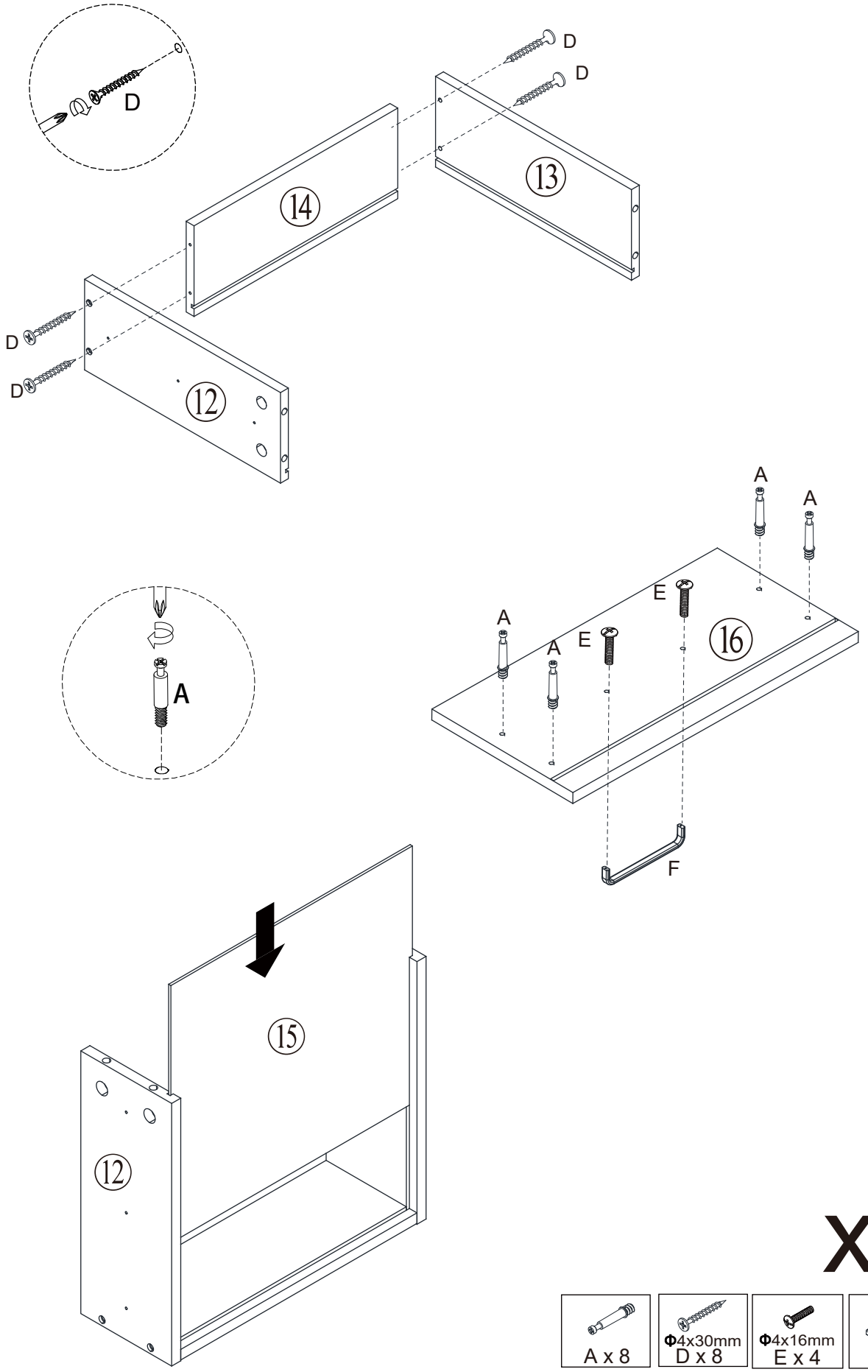

Step 23/Étape 23

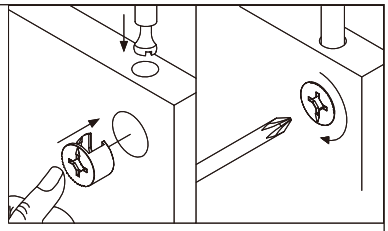

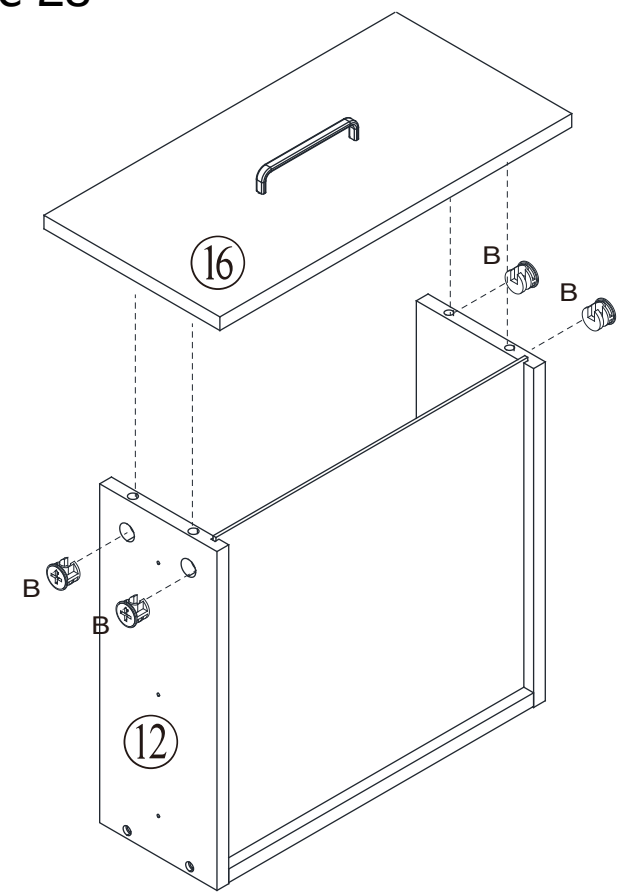

x2

Step 24/Étape 24

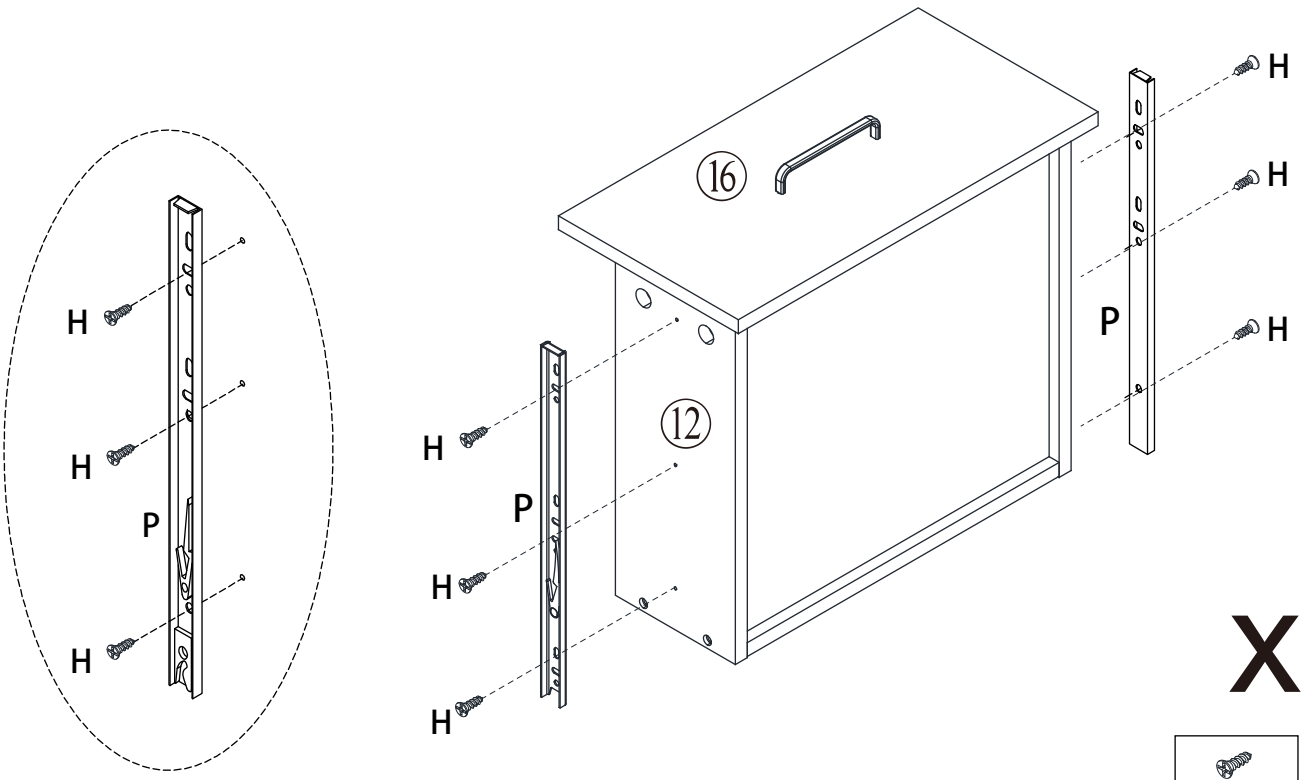

x2

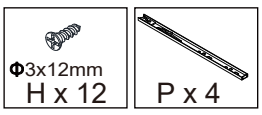

Step 25/Étape 25

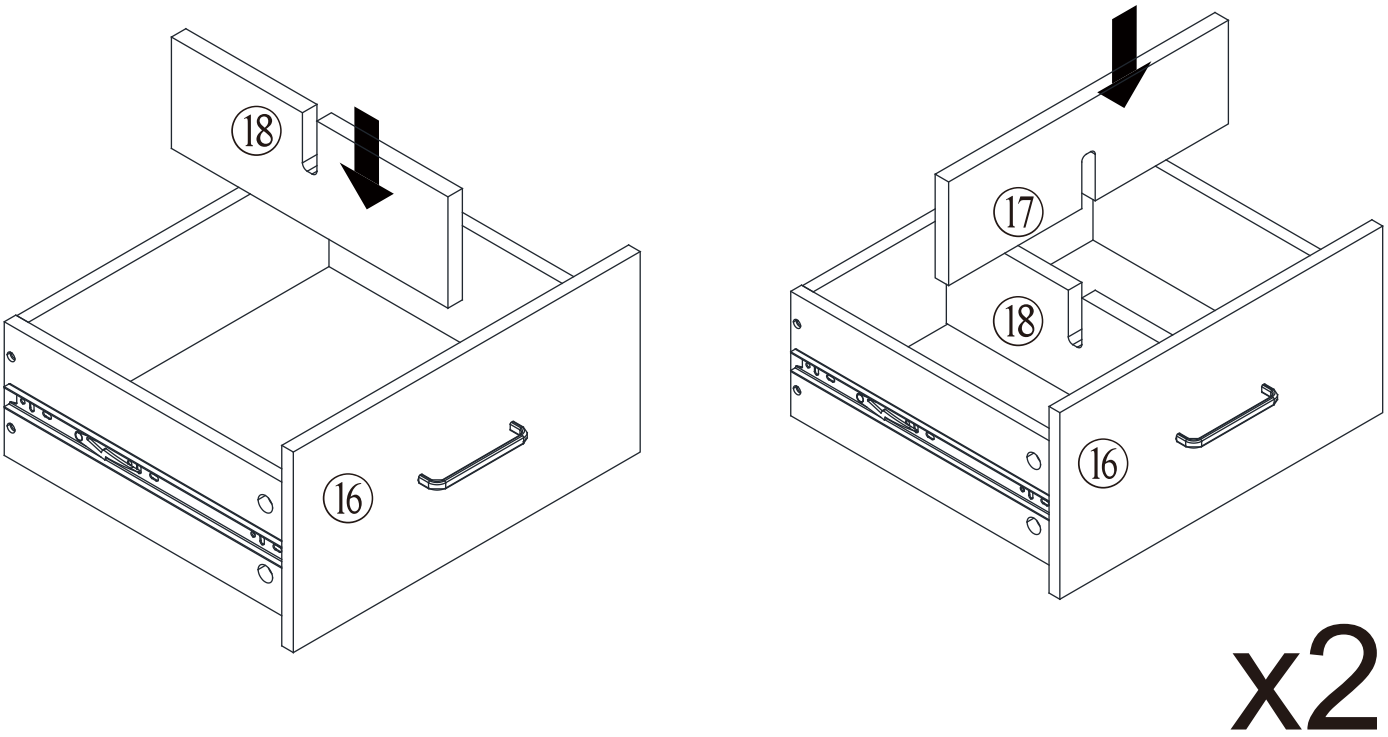

Step 26/Étape 26

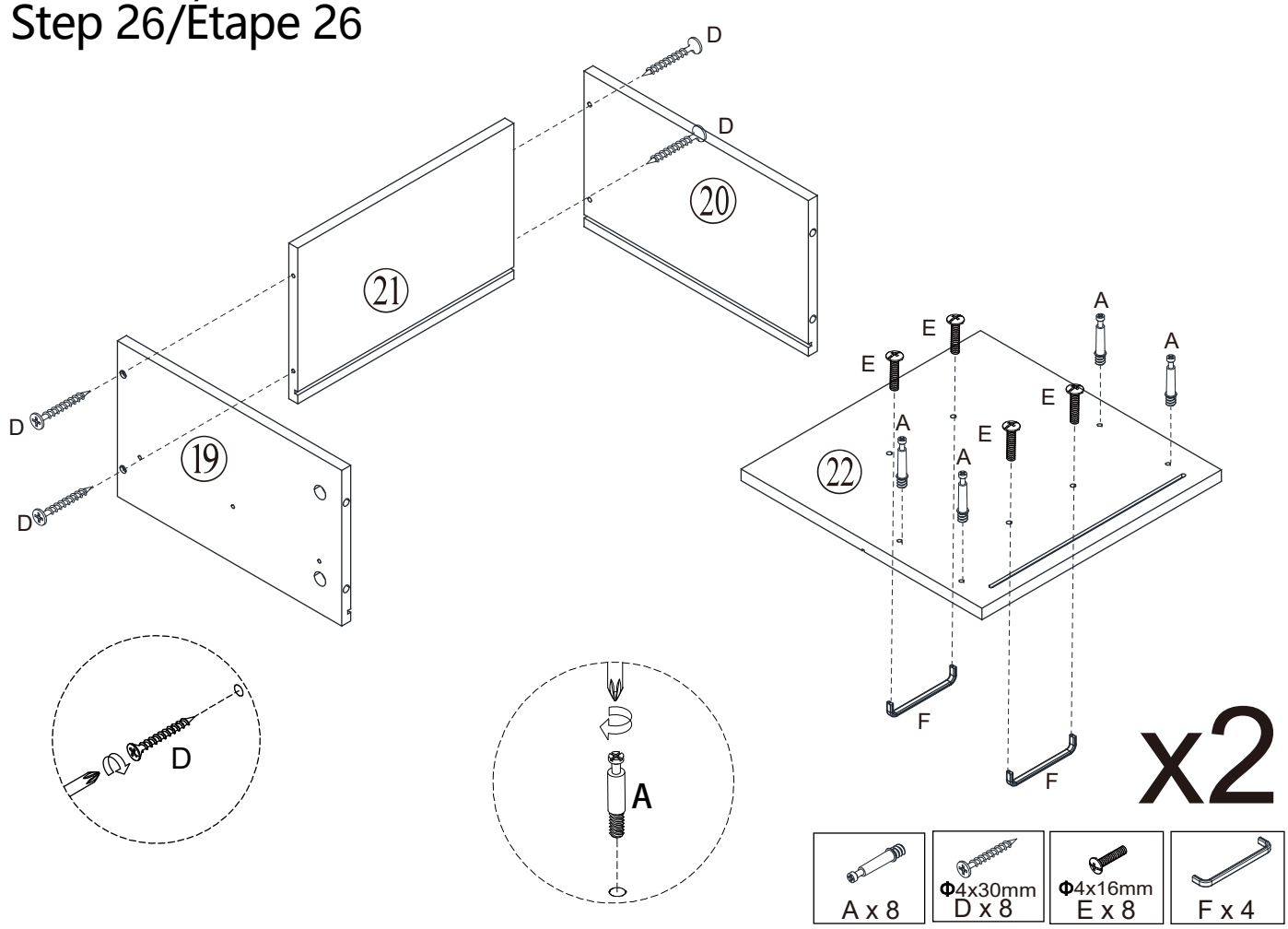

Step 27/Étape 28

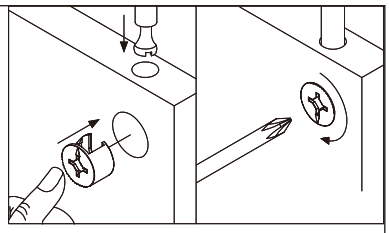

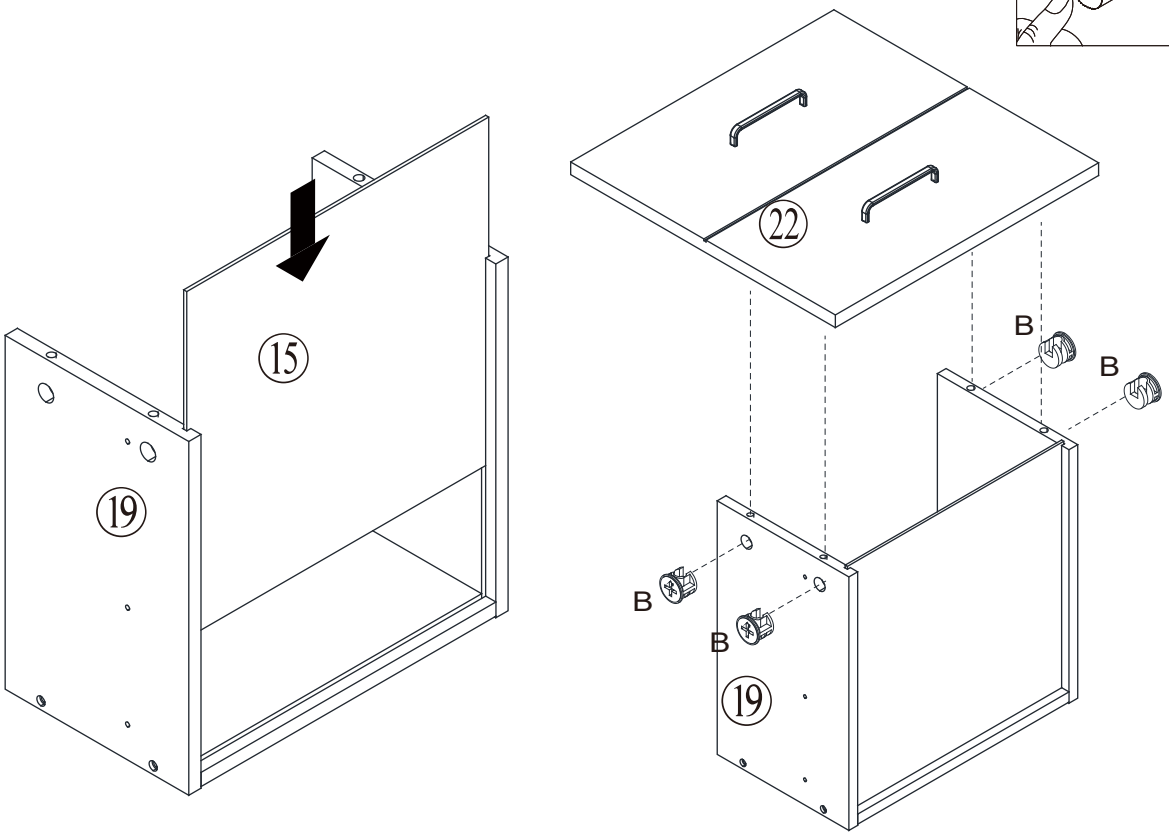

x2

Step 28/Étape 28

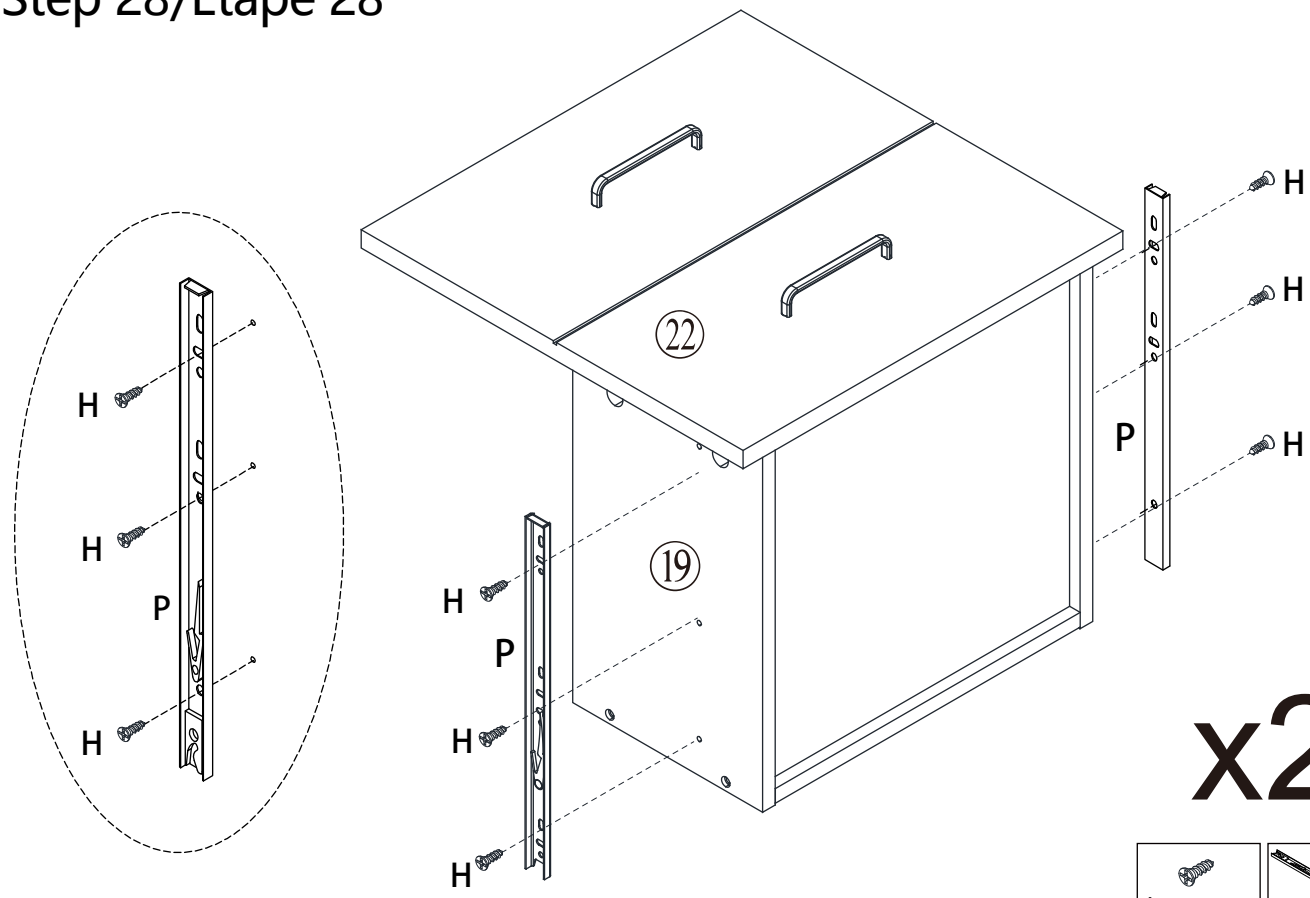

x2

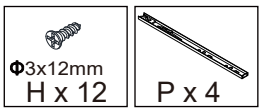

Step 29/Étape 29

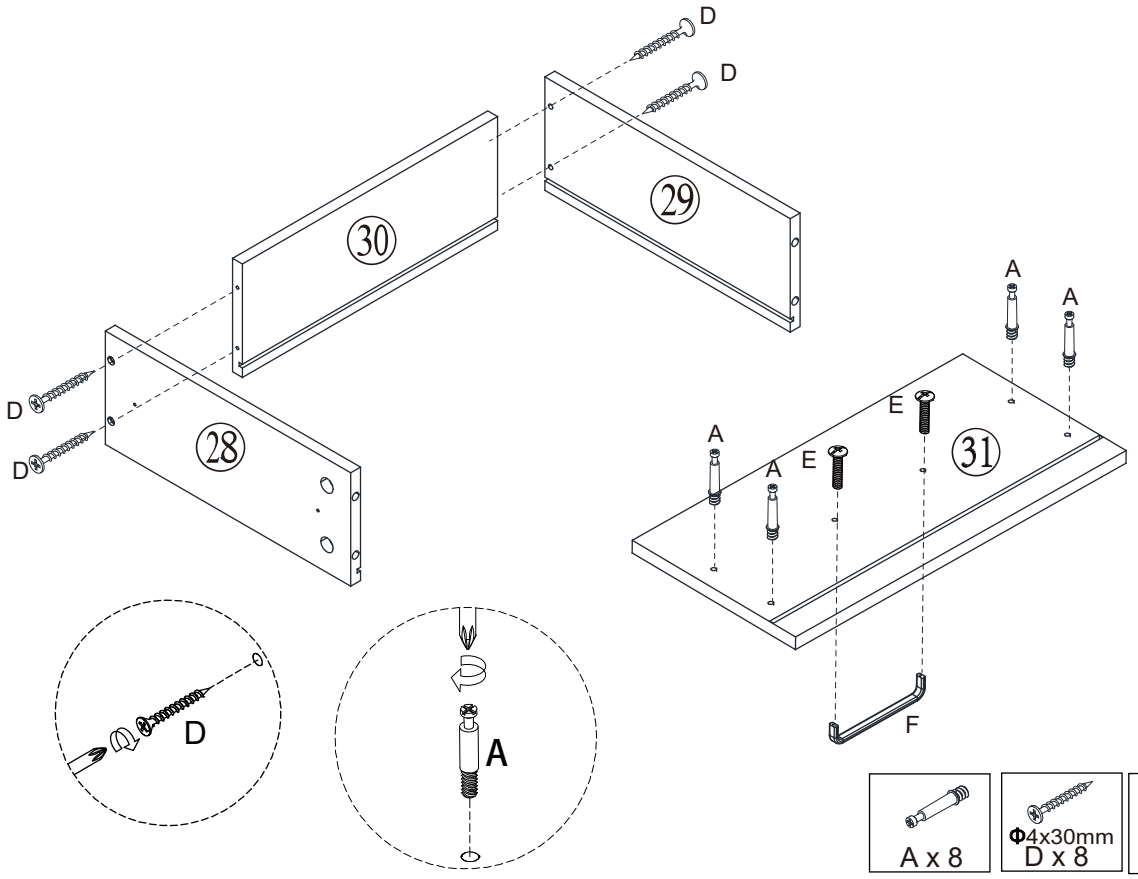

x2

Step 30/Étape 30

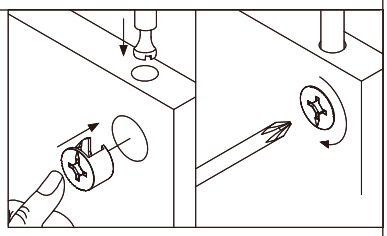

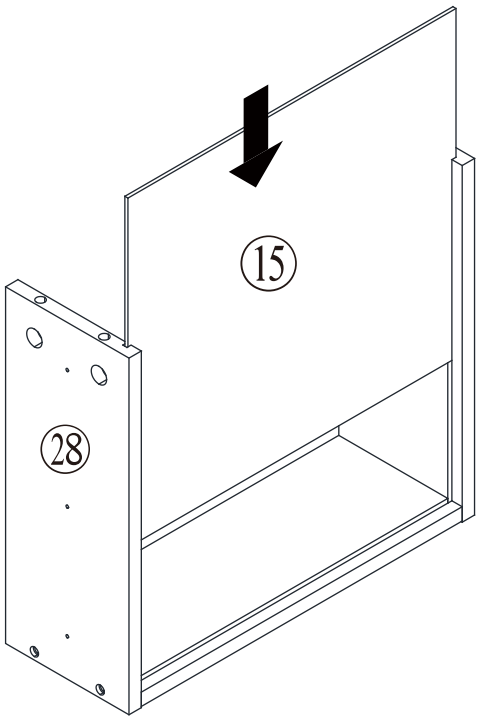

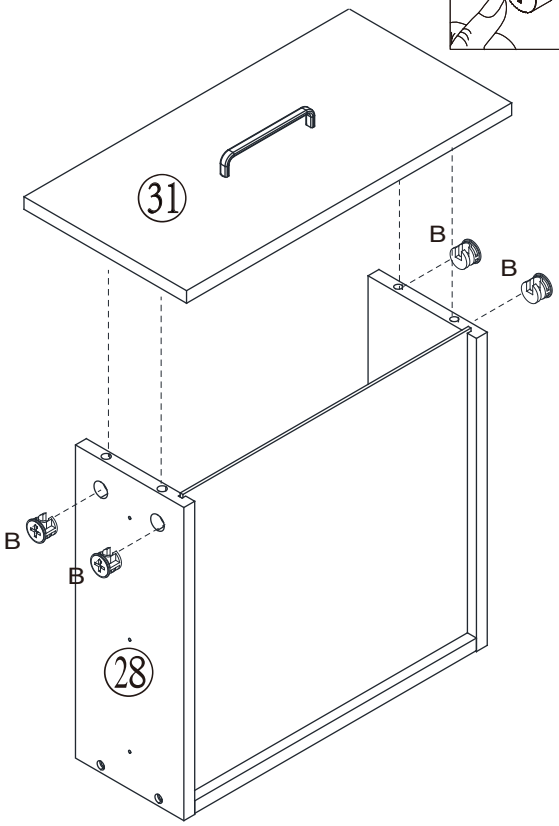

x2

Step 31/Étape 31

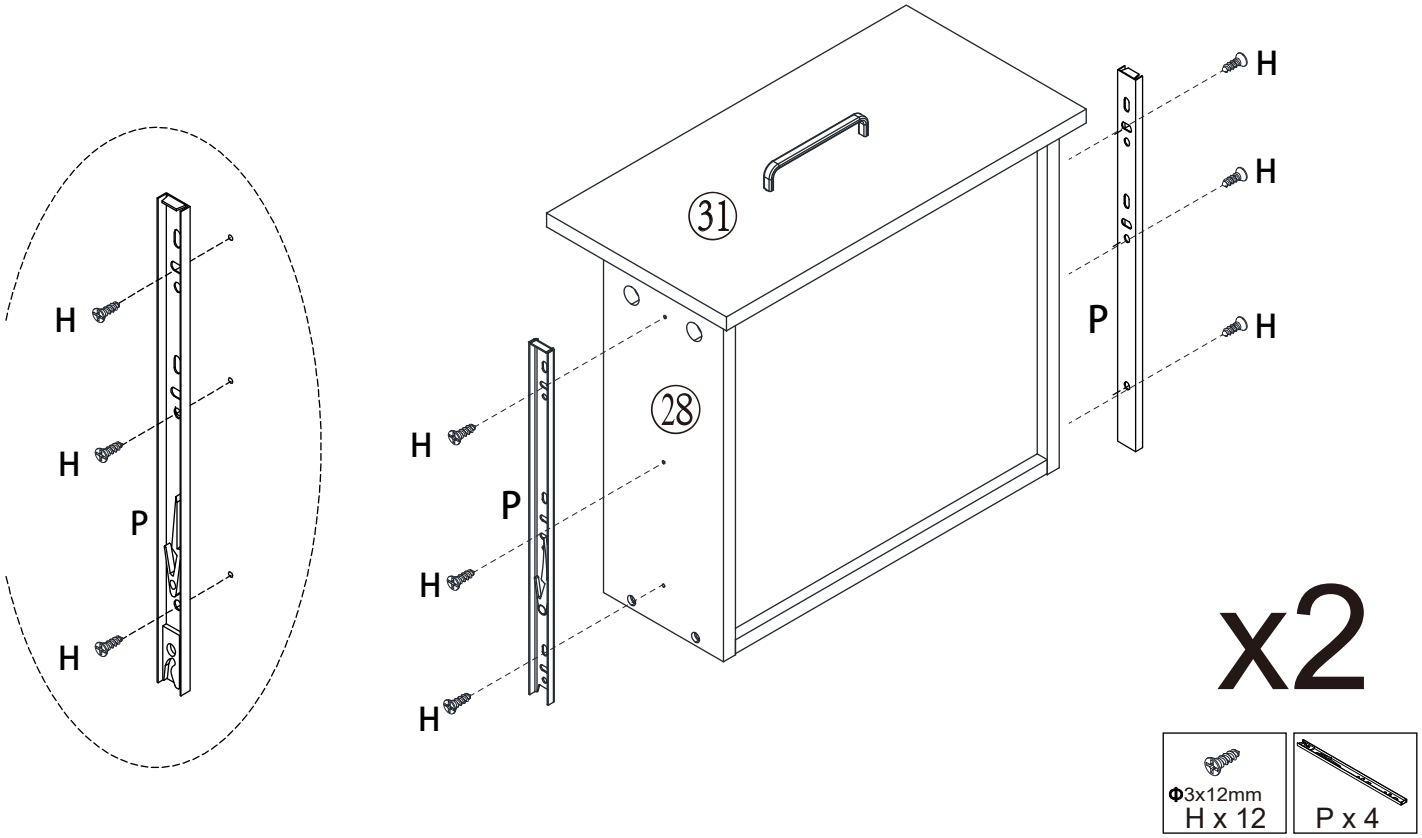

Step 32/Étape 32

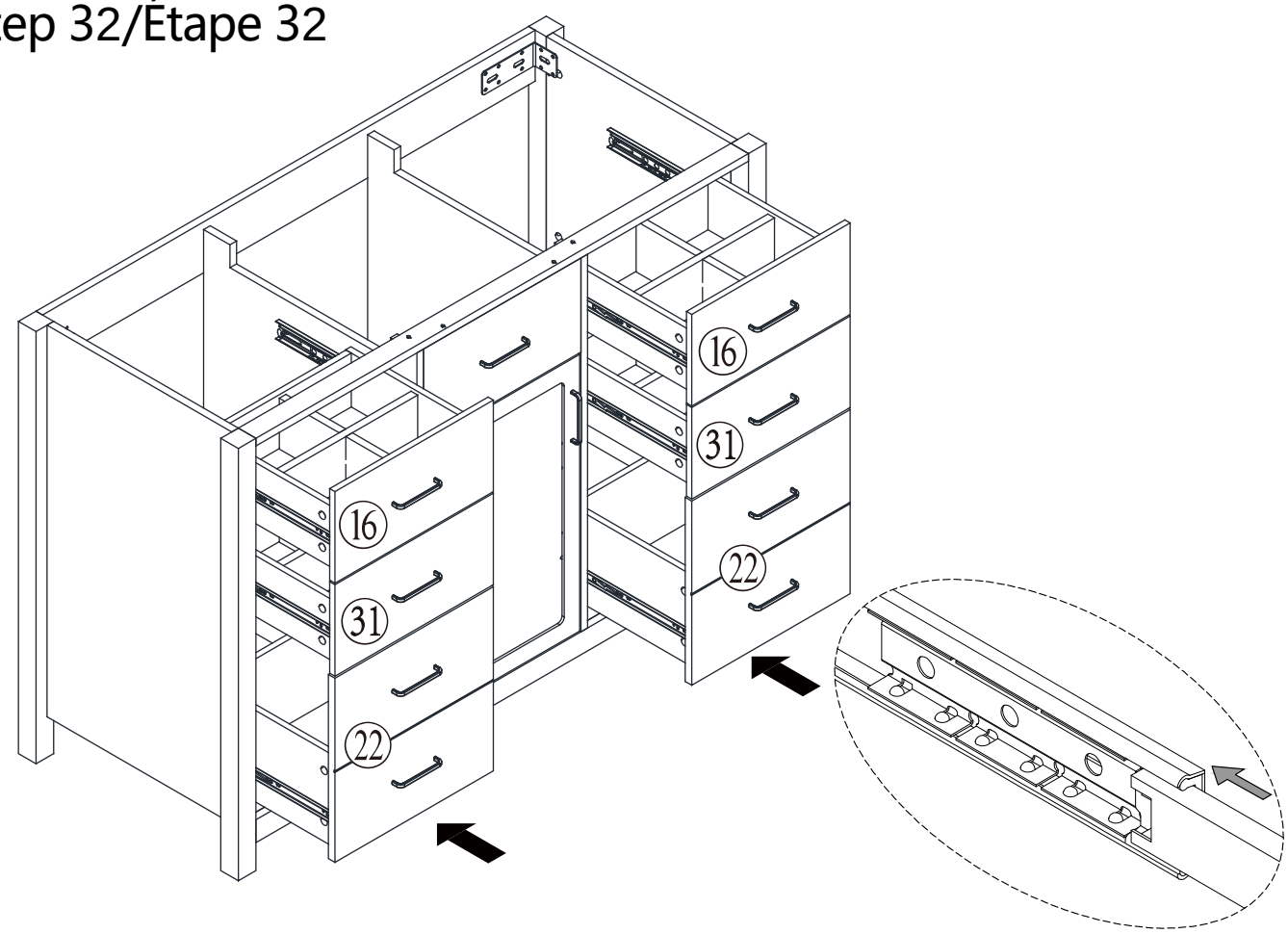

Step 33/Étape 33

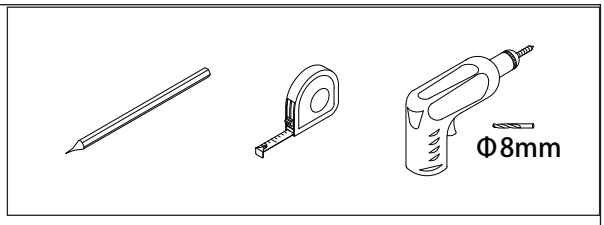

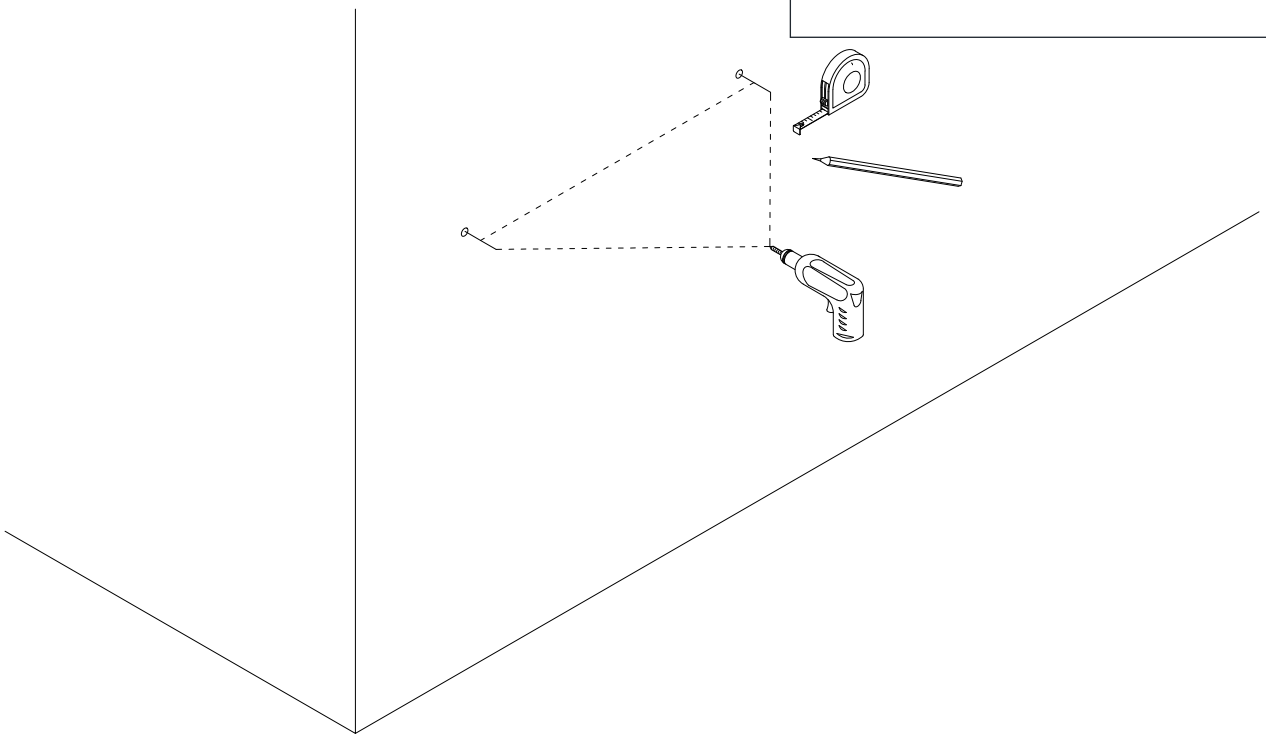

Step 34/Étape 34

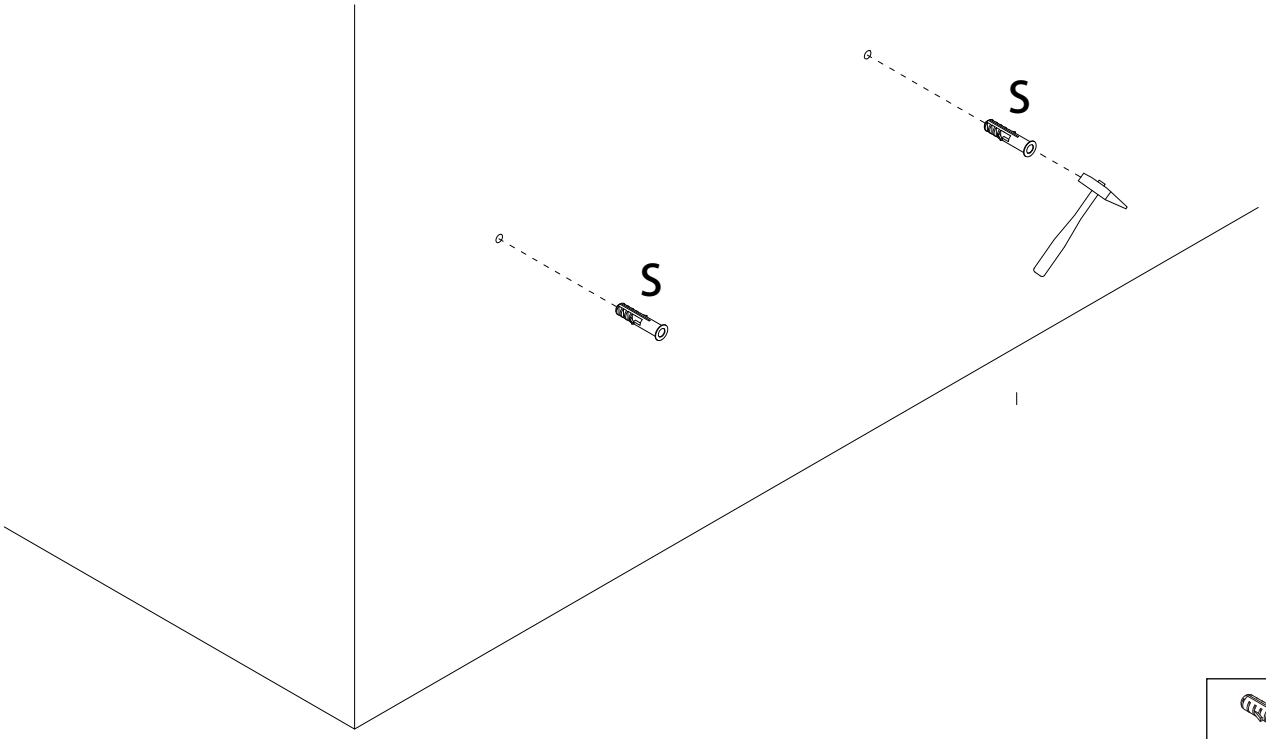

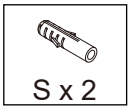

Step 35/Étape 35

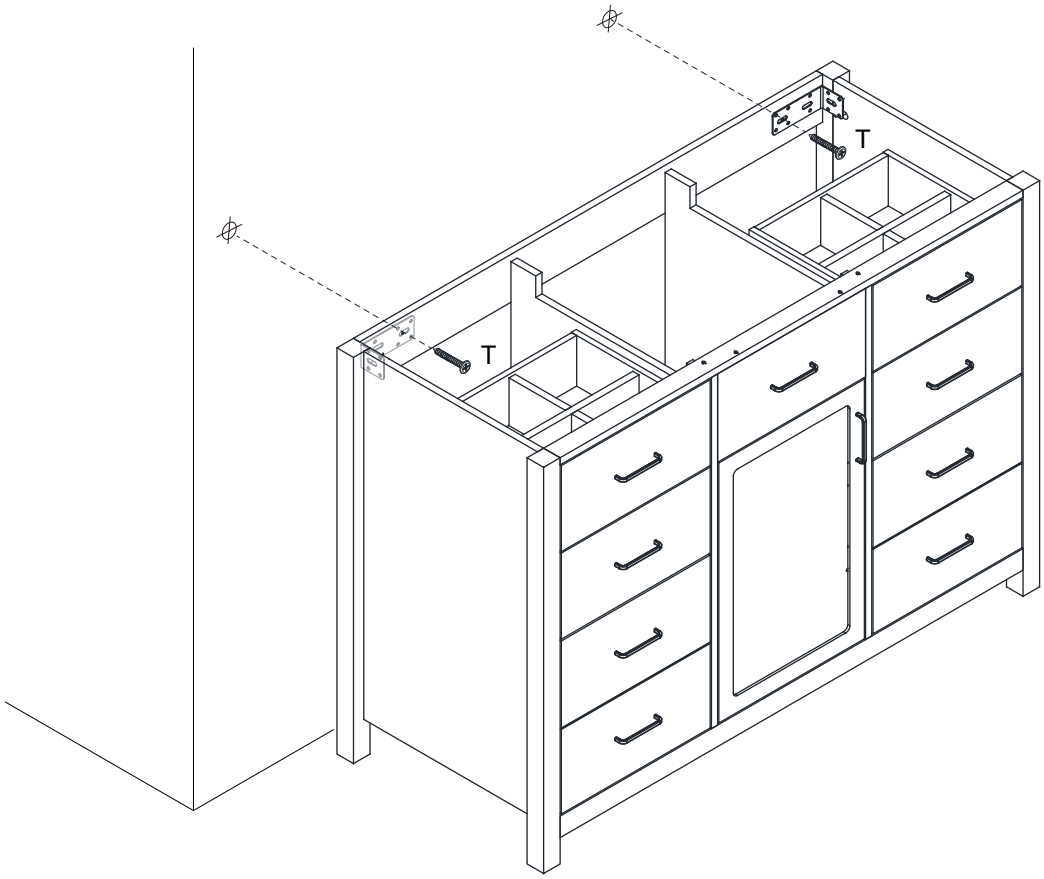

Step 36/Étape 36

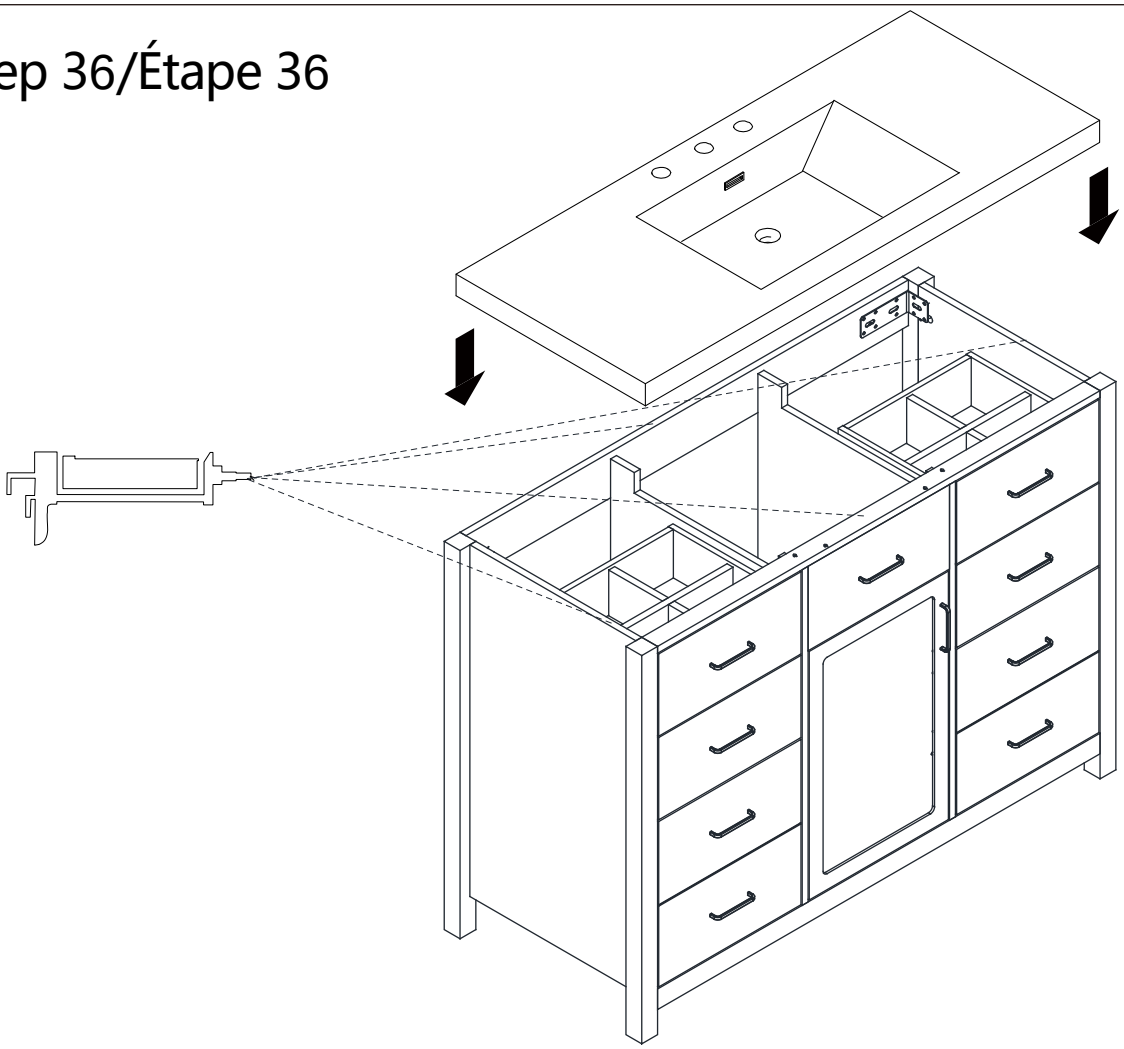
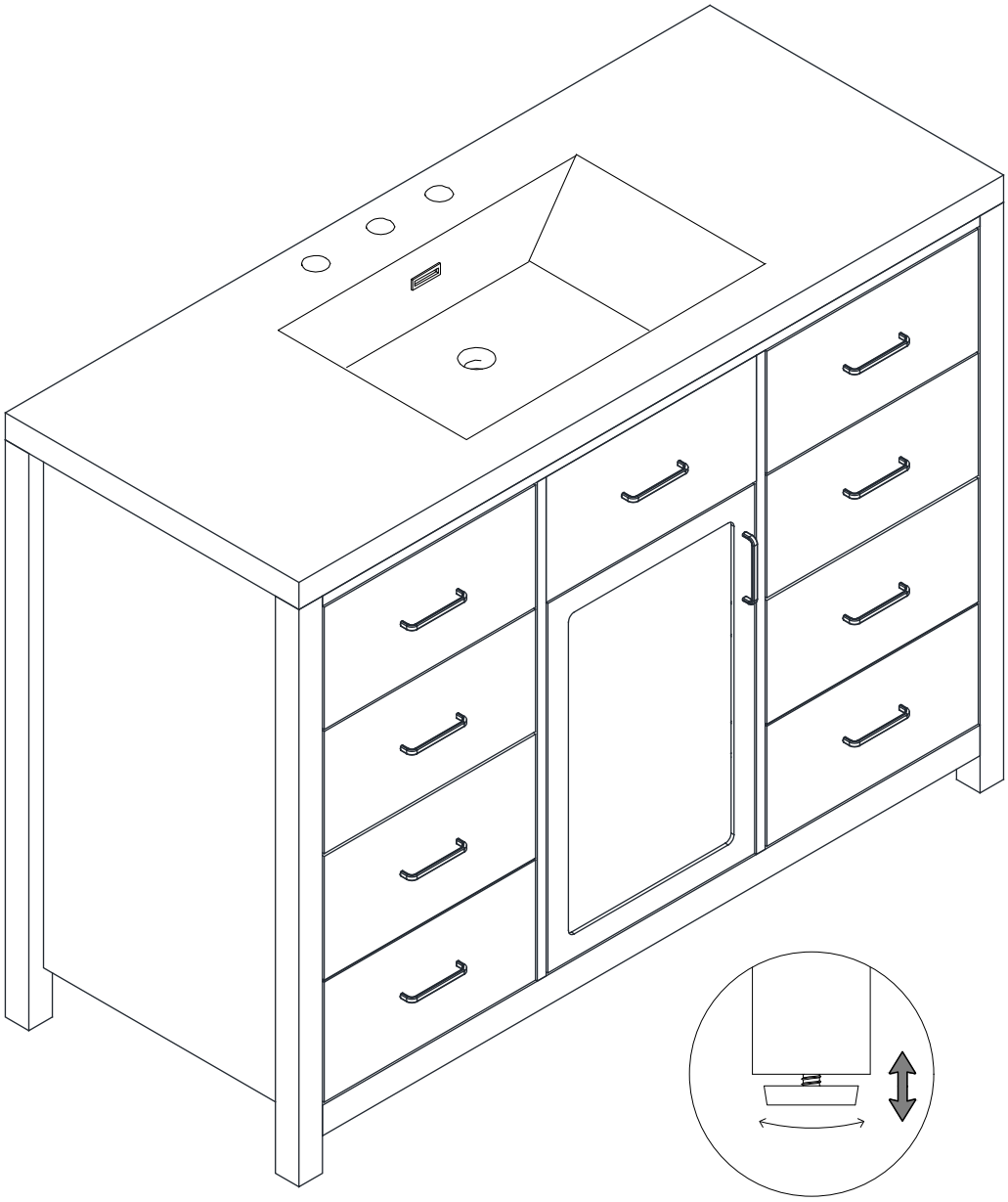
Step 37/Étape 37