VEVOR

Upgrade · The Home Creator Way

Livestock Trimming Stand

Model：SCJ002-W /SCJ003-W /SCJ002-B /SCJ003-B

VEVOR
Upgrade·The Home Creator Way

Livestock Trimming Stand

Model: SCJ002-W /SCJ003-W /SCJ002-B /SCJ003-B



This is the original instruction, please read all manual instructions carefully before operating. VEVOR reserves a clear interpretation of our user manual. The appearance of the product shall be subject to the product you received. Please forgive us that we won't inform you again if there are any technology or software updates on our product.

SAFETY INSTRUCTIONS

WARNING:

Read this material before using this product. Failure to do so can result in serious injury.

Assembly precautions

1. Assemble only according to these instructions. Improper assembly can create hazards.
2. Wear ANSI-approved safety goggles and heavy-duty work gloves during assembly.
3. Keep the assembly area clean and well-lit.
4. Keep bystanders out of the area during assembly.
5. Do not assemble if tired or when under the influence of alcohol, drugs or medication.
6. The product capabilities apply to properly and completely assembled products only.
7. Assemble on a flat, level, hard and smooth surface capable of safely supporting the Livestock Stand.
8. For additional information regarding the parts listed in the following pages, please refer to the Assembly Diagram of this manual. Unwrap and separate all parts in a clean work area.
9. The product complies with relevant standards and regulations. Installation of this device must comply with all applicable regulations, and it should only be operated in well-ventilated areas. Please read the user manual before installing and using this equipment.
10. This appliance is not intended for use by persons (including children) with reduced physical, sensory or mental capabilities, or lack of experience and knowledge, unless they have been given supervision or instruction concerning use of the appliance by a person responsible for their safety.
11. This appliance is intended to be used in household and similar applications such as:
    – farm houses;

12. Please properly keep product. Check whether the product is abnormal before use. If it is abnormal, please stop using it

Use precautions

1. DO NOT SIT OR STAND ON THIS ITEM.
2. This product is not a toy. Do not allow children to play with or near this item.
3. Do not exceed specified weight capacities.
4. Use as intended only.
5. Inspect before every use; do not use if parts are loose or damaged.

SAVE THIS MANUAL

Product List

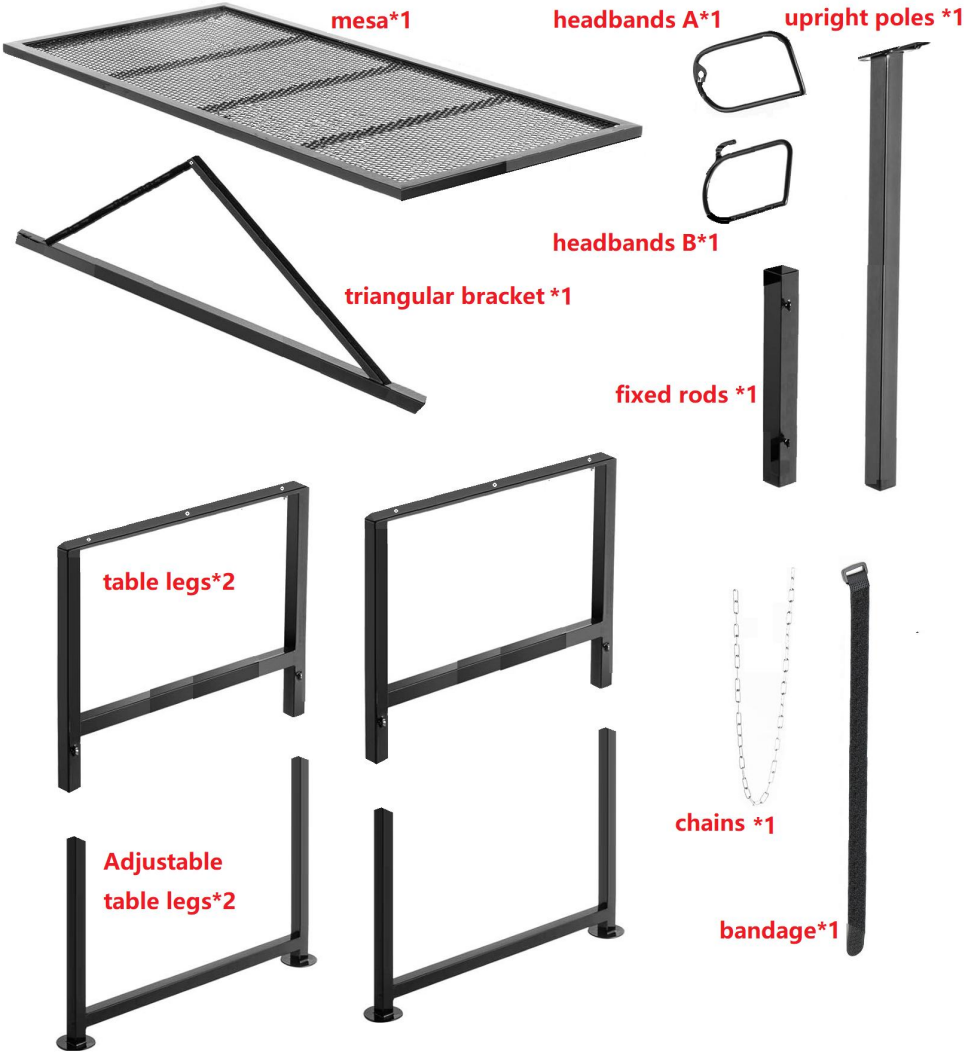



Plastic knobs *6



M8x80 *2



Big gasket *2

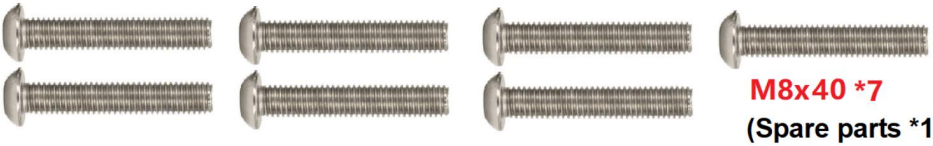

M8x40 *7

(Spare parts *1)



M8 *9

(Spare parts *1)



M6x20 *4



M6 *4



Bolt *4

Product Description

Model	Colour	Table size	Adjustable height of the countertop	The upright rod adjusts the height	weight capacity
SCJ002-W	white	47*23inch	Ⅰ 21in/533mm； Ⅱ 25in/635mm； Ⅲ 29in/736mm； Ⅳ 33in/838mm；	18in/457mm	500lbs
SCJ003-W	white	51*23inch			
SCJ002-B	black	47*23inch			
SCJ003-B	black	51*23inch			

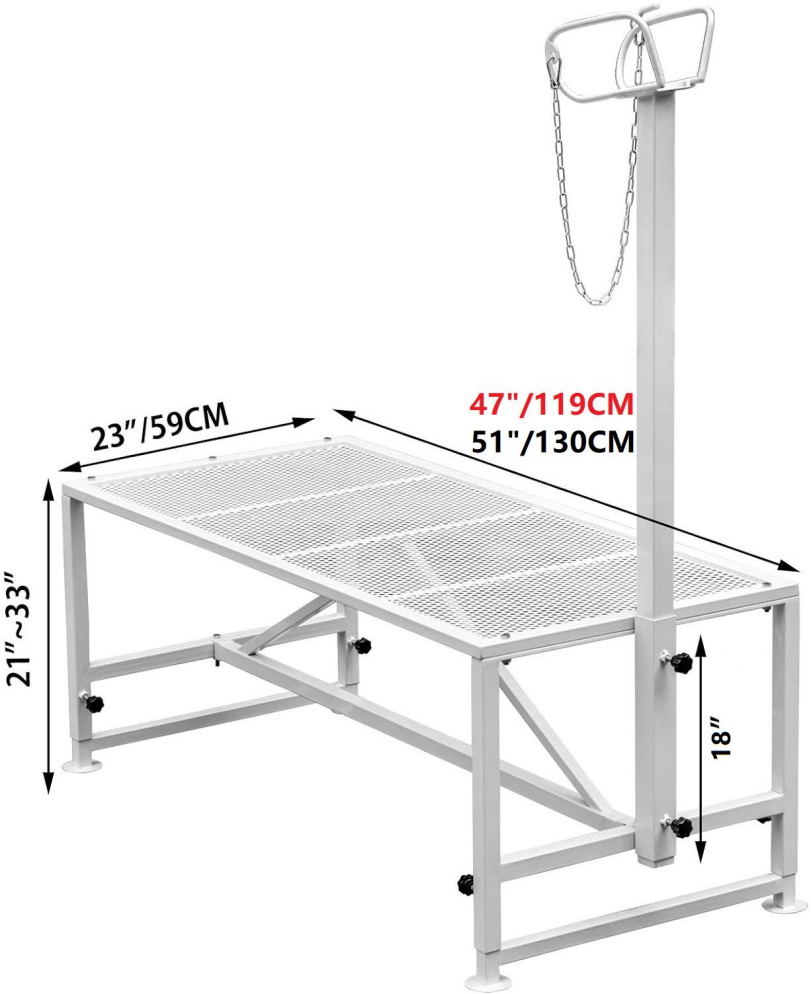

Installation Steps

Parts	Explanatory Chart
table legs *2 adjustable table legs *2 plastic knobs *2	 1. Insert the adjustable table leg into the table leg. 2. Secure the table leg with 2 plastic knobs.
M8x40 *5 M8 *5	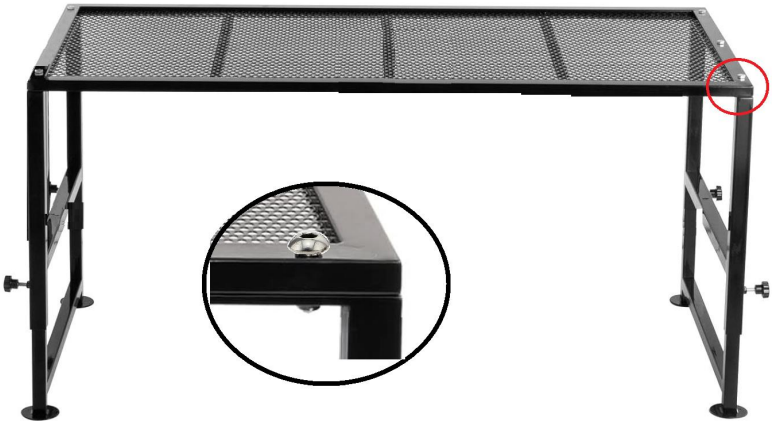 1. Support the countertop with assembled table legs. 2. Thread 5 M8x35 holes through the table top, attach small spacers, and secure them with nuts.

fixed rods *1 M8x40 *1 M8 *1	 1. Jam the countertop with fixed rods and align the holes. 2. Thread 1 M8x40 through the hole of the fixed rods, attach the small spacer, and secure it with a nut.
triangular bracket *1 M8x40 *1 M8 *1	 Thread 1 M8x40 screw through the middle hole of the triangle bracket and secure with spacers and nuts.

M8x80 *2 big gasket *2 M8 *2	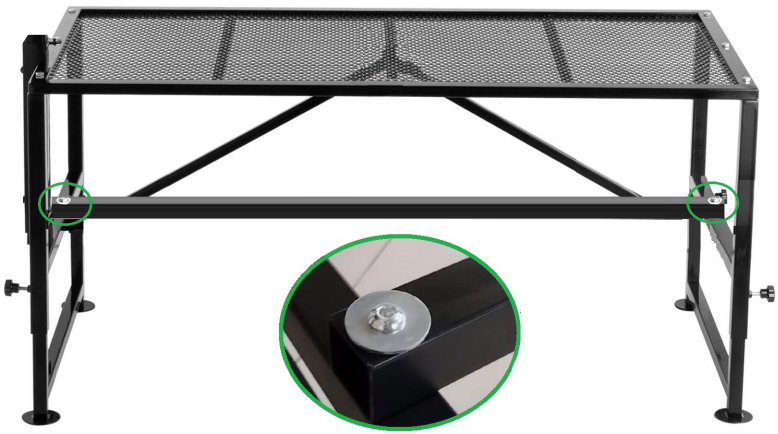 Thread 2 M8x80 screws through the large spacer, then through the holes on both sides of the triangle bracket and secure with the spacer and nut.
upright poles *1 plastic knobs *2	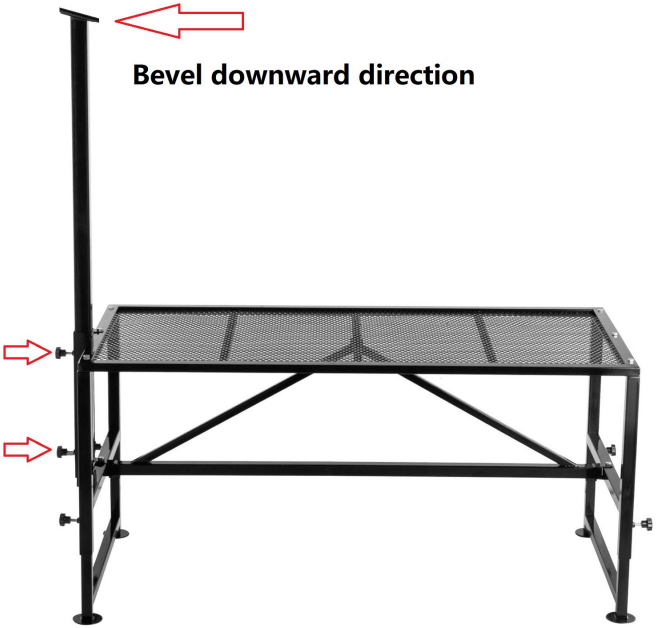 1. Insert the upright poles into the fixed rods square hole in the downward direction of the bevel. 2. Secure the upright poles with 2 plastic knobs.

headbands A *1 headbands B *1 M6x20 *4 M6 *4	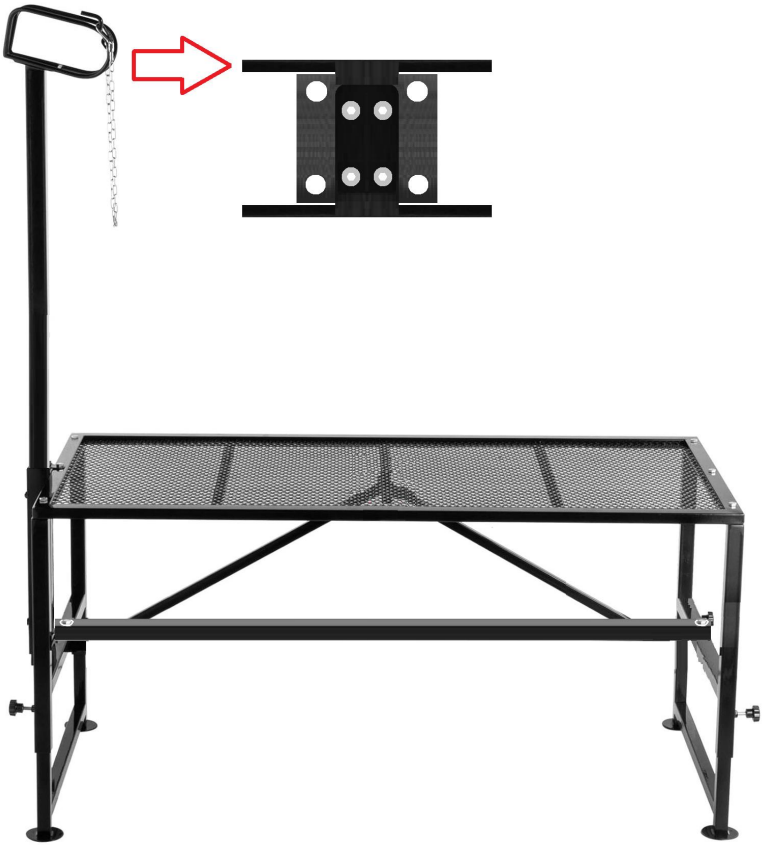 1. Put the headbands B first. 1. Then put the headbands A. 2. Fix the headbands with 4 M6x20 screws. 3. Tighten the locking screws with 4 M6 nuts.

Product Usage

The height of the table corresponding to the four bolt hole gears.

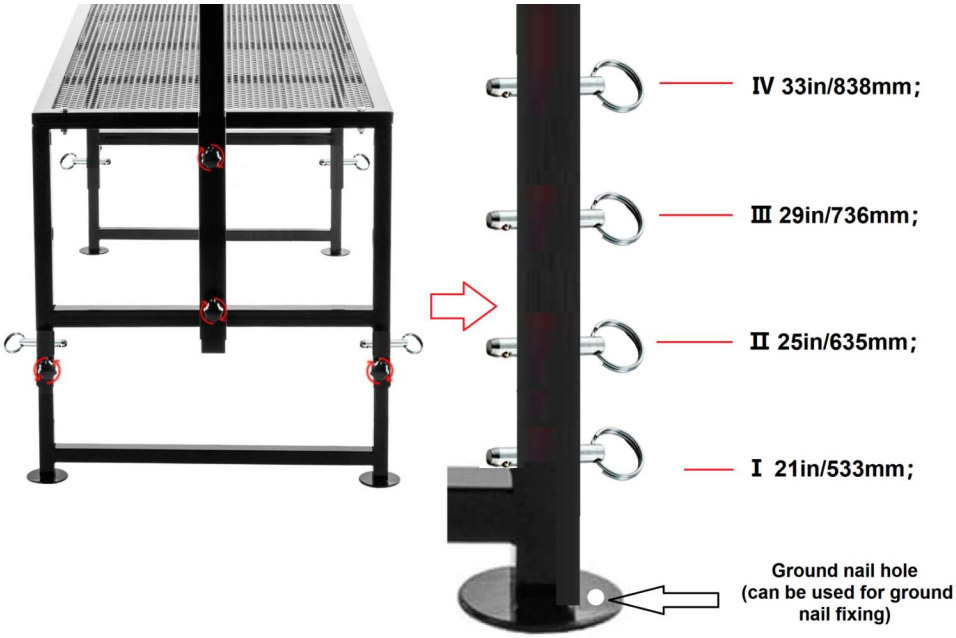



Manufacturer: Shanghai Sishun Technology Co., Ltd
Address: 4th Floor, Building 2, No. 599 Wan Zhen Road, Zhenxin Xincun Subdistrict, Jiading District, Shanghai,201800 China
E-mail: support@vevor.com
Imported to AUS: SIHAO PTY LTD. 1 ROKEVA STREETEASTWOOD NSW 2122 Australia
Imported to USA: Sanven Technology Ltd. Suite 250, 9166 Anaheim Place, Rancho Cucamonga, CA 91730

EC REP
VEVOR SUPER TOOLS LIMITED
Address:Office 403, Nesta Business Centre, 4-5 Burton Hall Rd, Sandyford, Dublin 18, D18 A094, Ireland
Email: service-eu@vevor.com Tel: +353874373999

UK REP
VEVOR TOOL HUB LIMITED
Address:2 Goldstone Close, Brighton and Hove, BN3 7PD, UnitedKingdom
Email: service-uk@vevor.com Tel: +447795204660

VEVOR

Upgrade · The Home Creator Way

Support de parage pour le bétail

Modèle : SCJ002-W /SCJ003-W /SCJ002-B /SCJ003-B

VEVOR
Upgrade·The Home Creator Way

Livestock Trimming Stand

Modèle : SCJ002-W /SCJ003-W /SCJ002-B /SCJ003-B



Voici le mode d'emploi original. Veuillez lire attentivement toutes les instructions du manuel avant utilisation. VEVOR se réserve le droit d'interpréter ce manuel à sa guise. L'apparence du produit que vous recevrez peut différer. Nous vous prions de nous excuser si nous ne vous informons pas des mises à jour techniques ou logicielles concernant notre

produit.

SAFETY INSTRUCTIONS

AVERTISSEMENT:

Veuillez lire attentivement cette notice avant d'utiliser ce produit. Le non-respect de cette consigne peut entraîner des blessures graves.

précautions d'assemblage

1. Assembler uniquement selon ces instructions. Un assemblage incorrect peut engendrer des risques.
2. Portez des lunettes de sécurité homologuées ANSI et des gants de travail robustes pendant l'assemblage.
3. Maintenez la zone de rassemblement propre et bien éclairée.
4. Tenir les curieux à l'écart de la zone pendant le rassemblement.
5. Ne pas assembler en cas de fatigue ou sous l'influence de l'alcool, de drogues ou de médicaments.
6. Les capacités du produit s'appliquent uniquement aux produits correctement et entièrement assemblés.
7. Assembler sur une surface plane, de niveau, dure et lisse capable de supporter en toute sécurité le support pour bétail.
8. Pour plus d'informations concernant les pièces mentionnées dans les pages suivantes, veuillez vous référer au schéma de montage de ce manuel. Déballez et séparez toutes les pièces dans un espace de travail propre.
9. Ce produit est conforme aux normes et réglementations en vigueur. Son installation doit respecter toutes les réglementations applicables et son utilisation doit se faire uniquement dans des endroits bien ventilés. Veuillez lire attentivement le manuel d'utilisation avant d'installer et d'utiliser cet équipement.
10. Cet appareil n'est pas destiné à être utilisé par des personnes (y compris les enfants) dont les capacités physiques, sensorielles ou mentales sont réduites, ou qui manquent d'expérience et de connaissances, à moins qu'elles n'aient été supervisées ou qu'elles n'aient reçu des instructions concernant l'utilisation de l'appareil de la

part d'une personne responsable de leur sécurité.

11. Cet appareil est destiné à être utilisé dans des applications domestiques et similaires telles que :
    – les fermes ;
12. Veuillez conserver le produit correctement. Vérifiez que le produit n'est pas anormal avant utilisation. Si c'est le cas, veuillez cesser de l'utiliser.

Prenez des précautions

1. NE PAS S'ASSEOIR NI SE TENIR DEBOUT SUR CET OBJET.
2. Ce produit n'est pas un jouet. Ne laissez pas les enfants jouer avec ou à proximité de cet article.
3. Ne pas dépasser les spécifications capacités de poids.
4. Utiliser uniquement conformément à l'usage prévu.
5. Inspecter avant chaque utilisation ; ne pas utiliser si des pièces sont desserrées ou endommagées.

CONSERVEZ CE MANUEL

Liste des produits

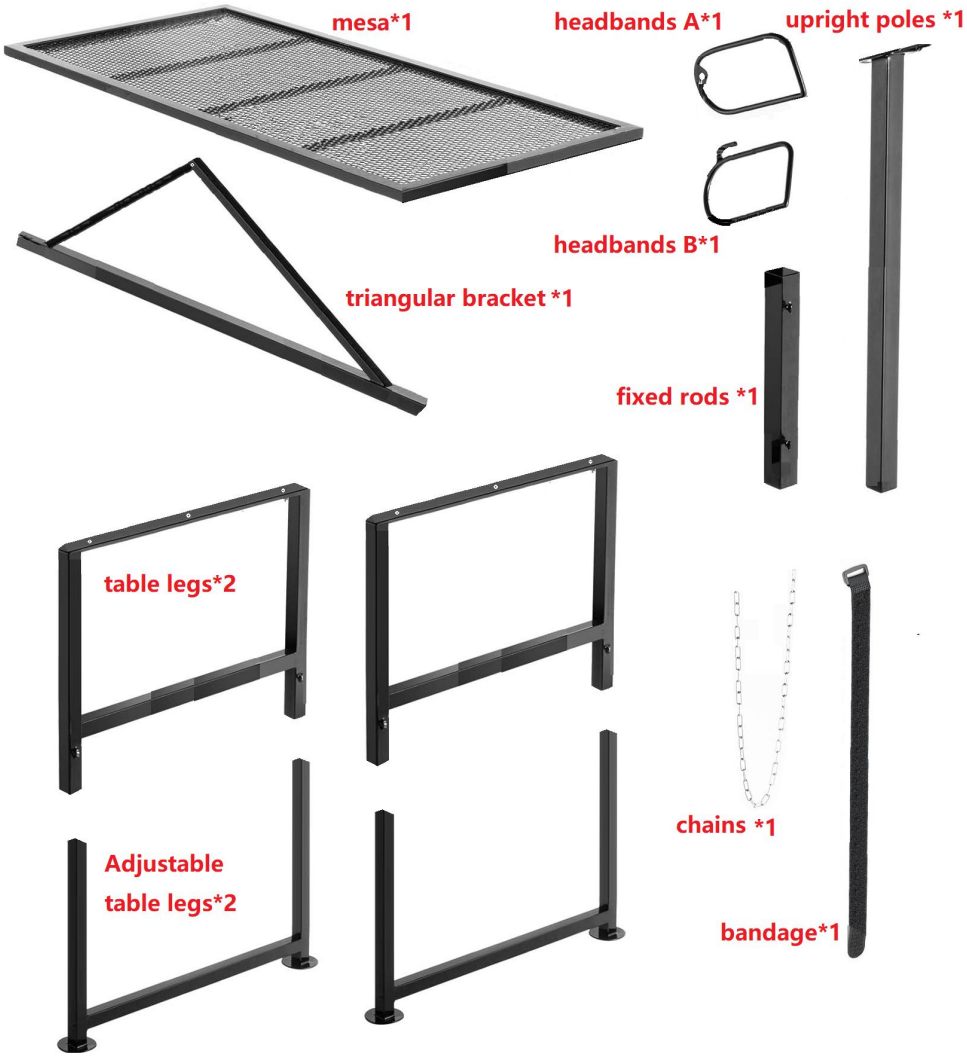



Plastic knobs *6



M8x80 *2



Big gasket *2

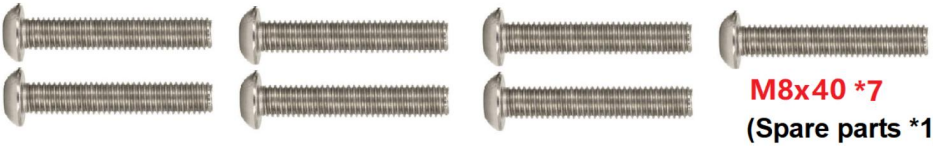

M8x40 *7

(Spare parts *1)



M8 *9

(Spare parts *1)



M6x20 *4



M6 *4



Bolt *4

Description du produit

Modèle	Couleur	Taille du tableau	Hauteur réglable du comptoir	La tige verticale permet de régler la hauteur	capacité de charge
SCJ002-W	blanc	47 x 23 pouces	Ⅰ 21 po/533 mm ; II 25 po/635 mm ; III 29 po/736 mm ; IV 33 po/838 mm ;	18 pouces/457 mm	500 livres
SCJ003-W	blanc	51*23 pouces			
SCJ002-B	noir	47 x 23 pouces			
SCJ003-B	noir	51*23 pouces			

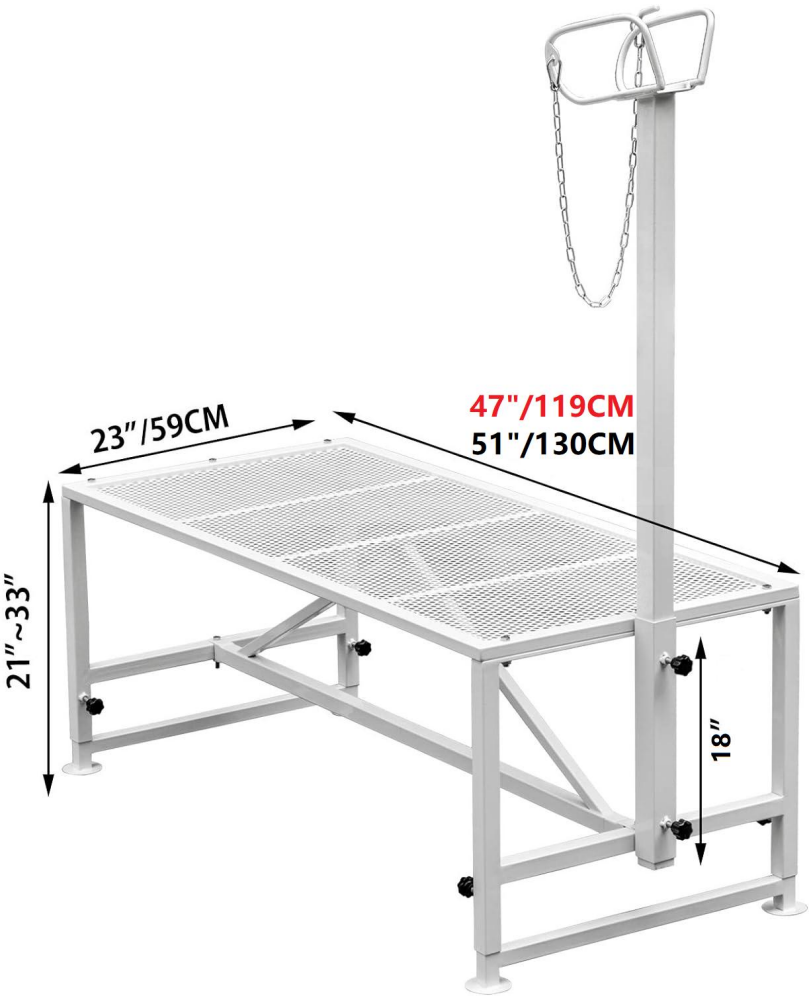

Étapes d'installation

P arts	Tableau explicatif

pieds de table *2 pieds de table réglables *2 boutons en plastique *2	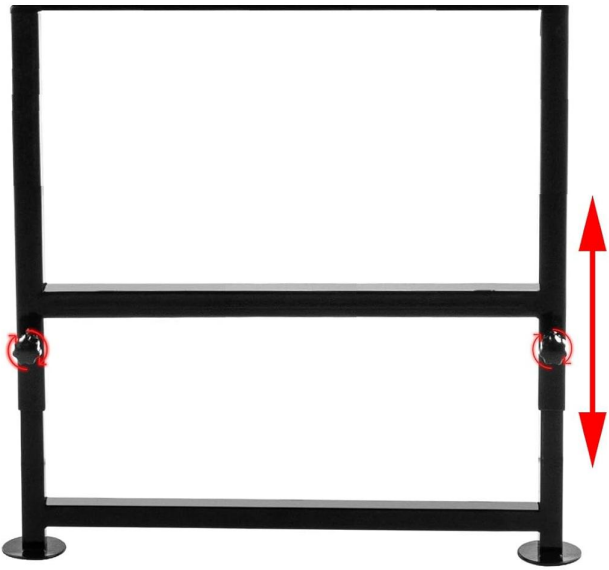 1. Insérez le pied de table réglable dans le pied de table. 2. Fixez le pied de la table avec 2 boutons en plastique .
M8x 40 *5 M8 *5	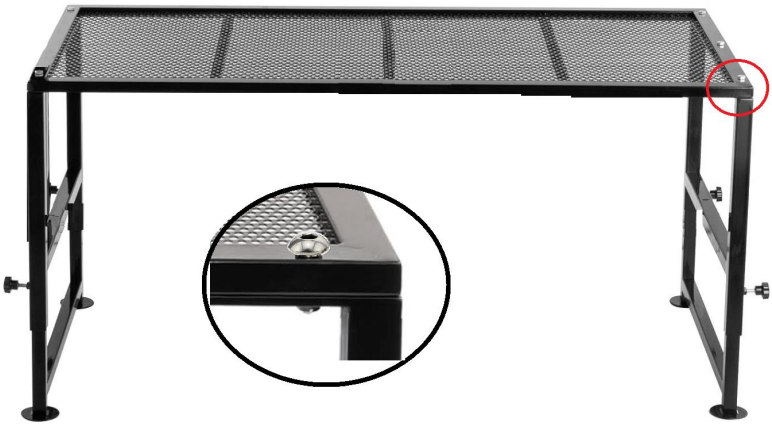 1. Soutenez le plateau de comptoir avec les pieds de table assemblés. 2. Percez 5 trous M8x35 dans le plateau de la table, fixez de petites entretoises et fixez-les avec des écrous.

tiges fixes *1 M8x 40 *1 M8 *1	 1. Fixez les tiges sur le plan de travail et alignez les trous. 2. Enfilez 1 M8x 40 dans le trou des tiges fixes, fixez la petite entretoise et fixez-la avec un écrou.
crochet triangulaire *1 M8x 40 *1 M8 *1	 Enfilez une vis M8x 40 dans le trou central du support triangulaire et fixez-la avec des entretoises et des écrous.

M8x 8 0 *2 grand joint *2 M8 *2	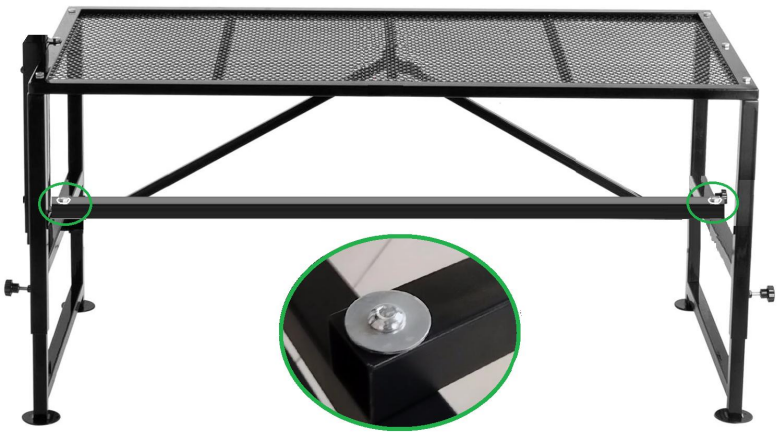 Enfilez 2 vis M8x 8 0 à travers la grande entretoise, puis à travers les trous des deux côtés du support triangulaire et fixez-les avec l'entretoise et l'écrou.
poteaux verticaux *1 boutons en plastique *2	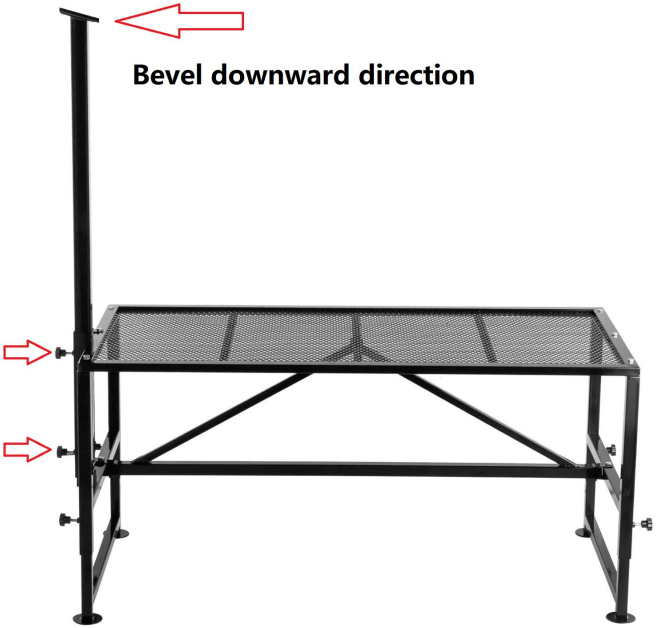 1. Insérez les poteaux verticaux dans le trou carré des tiges fixes dans le sens descendant du biseau. 2. Fixez les poteaux verticaux à l'aide de 2 boutons en plastique.

bandeaux A *1 bandeaux B *1 M6x20 *4 M6 *4	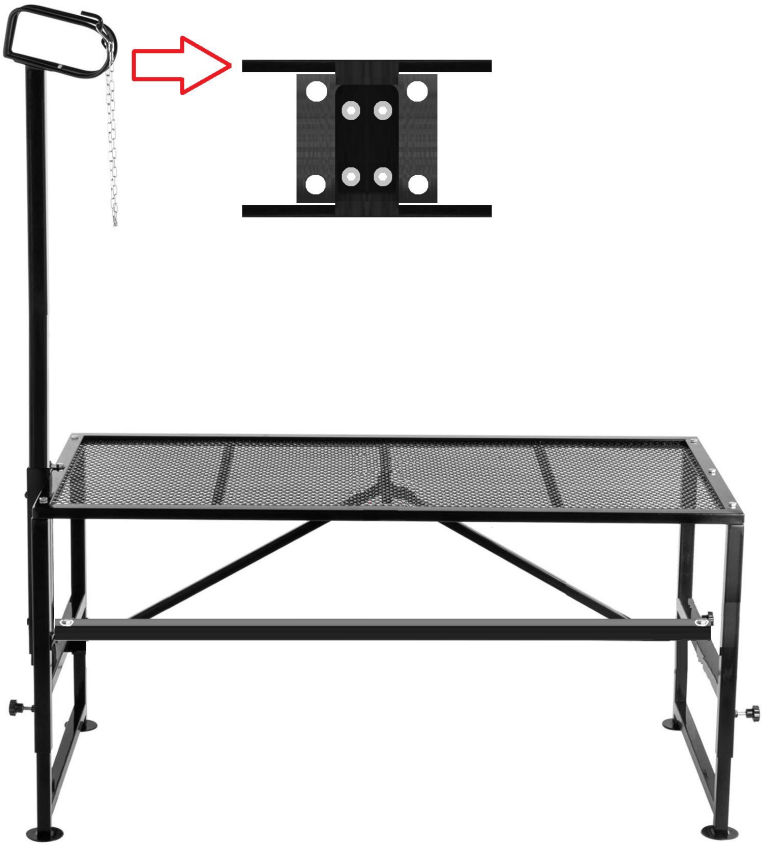 1. Placez d'abord les bandeaux B. 1. Placez ensuite les bandeaux A. 2. Fixez les bandeaux avec 4 vis M6x20. 3. Serrez les vis de blocage avec 4 écrous M6.

Utilisation du produit

La hauteur de la table correspondant aux quatre trous de boulon engrenages.

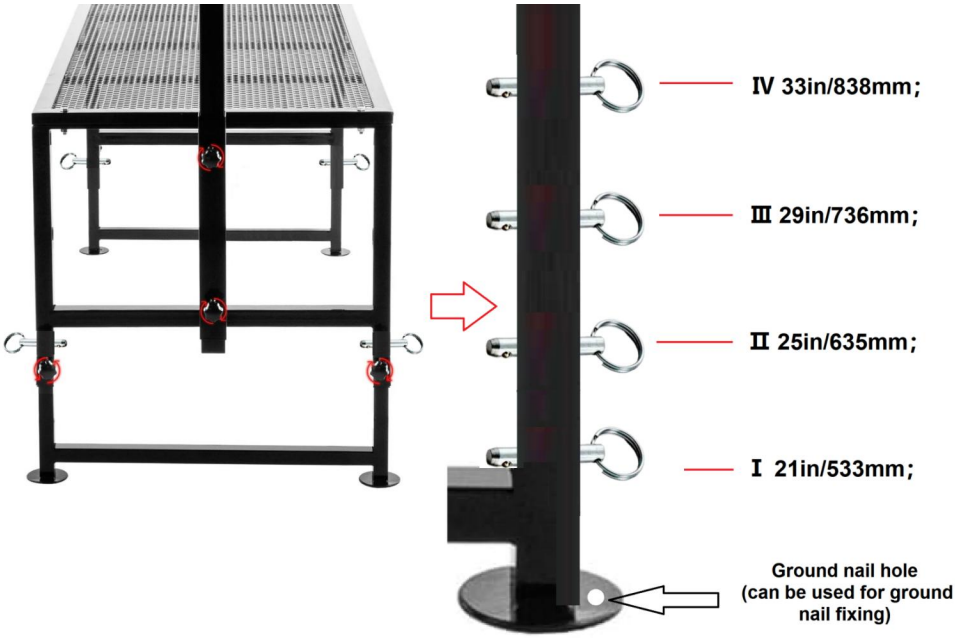



Manufacturer: Shanghai Sishun Technology Co., Ltd
Address: 4th Floor, Building 2, No. 599 Wan Zhen Road, Zhenxin Xincun Subdistrict, Jiading District, Shanghai,201800 China
E-mail: support@vevor.com
Imported to AUS: SIHAO PTY LTD. 1 ROKEVA STREETEASTWOOD NSW 2122 Australia
Imported to USA: Sanven Technology Ltd. Suite 250, 9166 Anaheim Place, Rancho Cucamonga, CA 91730

EC REP
VEVOR SUPER TOOLS LIMITED
Address:Office 403, Nesta Business Centre, 4-5 Burton Hall Rd, Sandyford, Dublin 18, D18 A094, Ireland
Email: service-eu@vevor.com Tel: +353874373999

UK REP
VEVOR TOOL HUB LIMITED
Address:2 Goldstone Close, Brighton and Hove, BN3 7PD, UnitedKingdom
Email: service-uk@vevor.com Tel: +447795204660

VEVOR

Upgrade · The Home Creator Way

Viehbeschneidungsstand

Modell: SCJ002-W /SCJ003-W /SCJ002-B /SCJ003-B

VEVOR
Upgrade·The Home Creator Way

Livestock Trimming Stand

Modell : SCJ002-W /SCJ003-W /SCJ002-B /SCJ003-B



Dies ist die Originalanleitung. Bitte lesen Sie die gesamte Bedienungsanleitung vor der Inbetriebnahme sorgfältig durch. VEVOR behält sich die Auslegung der Bedienungsanleitung vor. Das Aussehen des Produkts kann von dem gelieferten Produkt abweichen. Wir bitten um Verständnis, dass wir Sie nicht erneut über etwaige Technologie- oder

Software-Updates informieren werden .

SAFETY INSTRUCTIONS

WARNUNG:

Lesen Sie diese Hinweise sorgfältig durch, bevor Sie dieses Produkt verwenden. Andernfalls kann es zu schweren Verletzungen kommen.

Vorsichtsmaßnahmen bei Versammlungen

1. Bitte montieren Sie das Produkt ausschließlich gemäß dieser Anleitung. Eine unsachgemäße Montage kann Gefahren bergen.
2. Tragen Sie während der Montage eine ANSI-geprüfte Schutzbrille und robuste Arbeitshandschuhe.
3. Halten Sie den Montagebereich sauber und gut beleuchtet.
4. Halten Sie Umstehende während der Versammlung vom Versammlungsort fern.
5. Nicht montieren, wenn Sie müde sind oder unter dem Einfluss von Alkohol, Drogen oder Medikamenten stehen.
6. Die Produkteigenschaften gelten nur für ordnungsgemäß und vollständig montierte Produkte.
7. Viehständer auf einer ebenen, harten und glatten Oberfläche, die einen sicheren Halt bietet .
8. Weitere Informationen zu den auf den folgenden Seiten aufgeführten Teilen finden Sie in der Montagezeichnung dieses Handbuchs. Packen Sie alle Teile in einem sauberen Arbeitsbereich aus und trennen Sie sie.
9. Das Produkt entspricht den geltenden Normen und Vorschriften. Die Installation dieses Geräts muss allen anwendbaren Vorschriften entsprechen und es darf nur in gut belüfteten Bereichen betrieben werden. Bitte lesen Sie die Bedienungsanleitung vor der Installation und Inbetriebnahme des Geräts.
10. Dieses Gerät ist nicht für die Verwendung durch Personen (einschließlich Kinder) mit eingeschränkten physischen, sensorischen oder geistigen Fähigkeiten oder mangelnder Erfahrung und Kenntnis bestimmt, es sei denn, sie werden von einer für ihre Sicherheit

verantwortlichen Person beaufsichtigt oder in die Verwendung des Geräts eingewiesen.

11. Dieses Gerät ist für den Einsatz in Haushalten und ähnlichen Anwendungen vorgesehen, wie zum Beispiel:
    – Bauernhöfe;
12. Bitte bewahren Sie das Produkt ordnungsgemäß auf. Prüfen Sie es vor Gebrauch auf Beschädigungen. Sollte es Beschädigungen aufweisen, stellen Sie die Verwendung bitte ein.

Vorsicht walten lassen

1. AUF DIESEM GEGENSTAND SITZEN ODER STEHEN NICHT.
2. Dieses Produkt ist kein Spielzeug. Kinder dürfen nicht mit diesem Artikel spielen oder sich in dessen Nähe aufhalten.
3. Die angegebenen Werte dürfen nicht überschritten werden. Tragfähigkeiten.
4. Nur bestimmungsgemäß verwenden.
5. Vor jedem Gebrauch prüfen; nicht verwenden, wenn Teile lose oder beschädigt sind.

BEWAHREN SIE DIESES HANDBUCH AUF

Produktliste

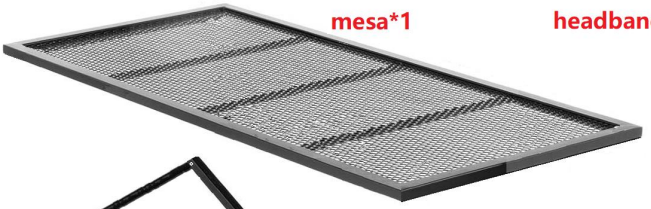

mesa*1



headbands A*1



headbands B*1



upright poles *1



triangular bracket *1



fixed rods *1



table legs*2





Adjustable
table legs*2





chains *1



bandage*1



Plastic knobs *6



M8x80 *2



Big gasket *2

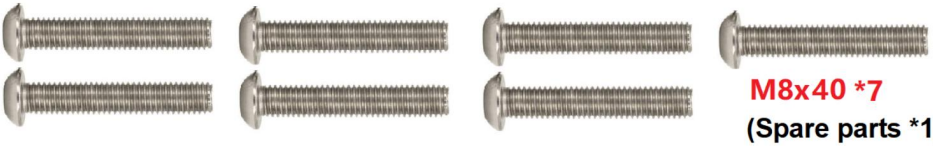

M8x40 *7

(Spare parts *1)



M8 *9

(Spare parts *1)



M6x20 *4

M6 *4



Bolt *4

Produktbeschreibung

Modell	Farbe	Tischgröß e	Höhenverstellba re Arbeitsplatte	Die aufrechte Stange dient zur Höhenverstel lung.	Tragfähi gkeit
SCJ002-W	Weiß	47*23 Zoll	I 21 Zoll/533 mm; II 25 Zoll/635 mm; III 29 Zoll/736 mm; IV 33 Zoll/838 mm;	18 Zoll/457 mm	500 Pfund
SCJ003-W	Weiß	51 x 23 Zoll			
SCJ002-B	Schwa rz	47*23 Zoll			
SCJ003-B	Schwa rz	51 x 23 Zoll			

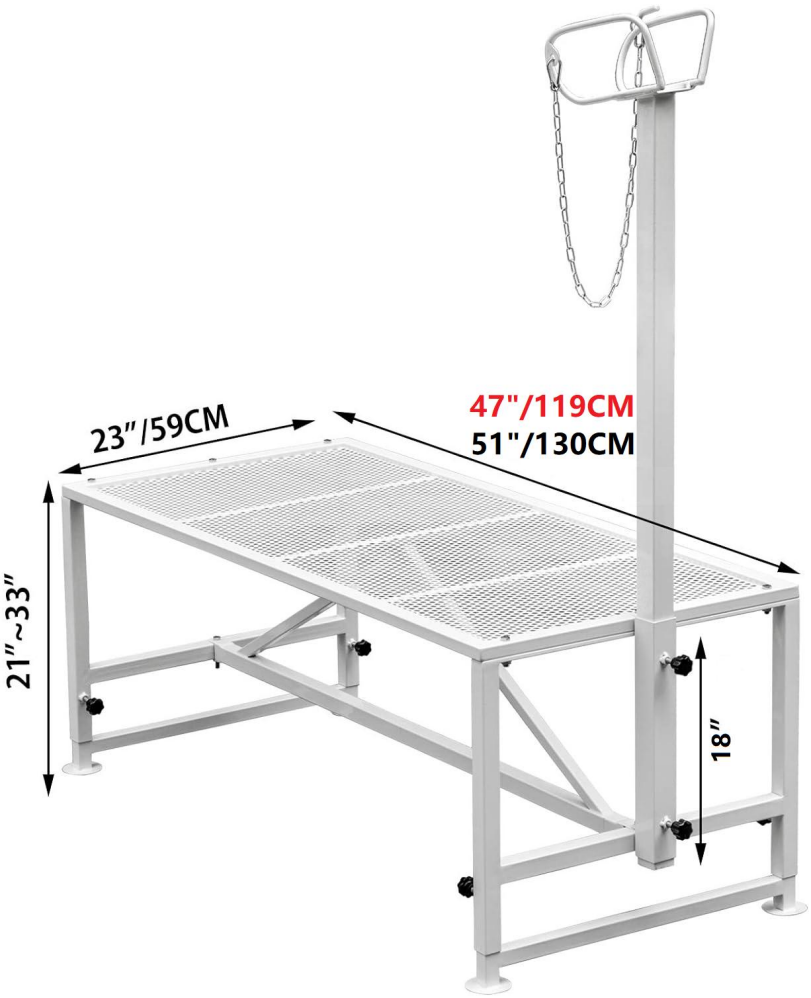

Installationsschritte

Teile	Erläuterungsdiagramm

Tischbeine *2 2 verstellbare Tischbeine Kunststoffknöpfe *2	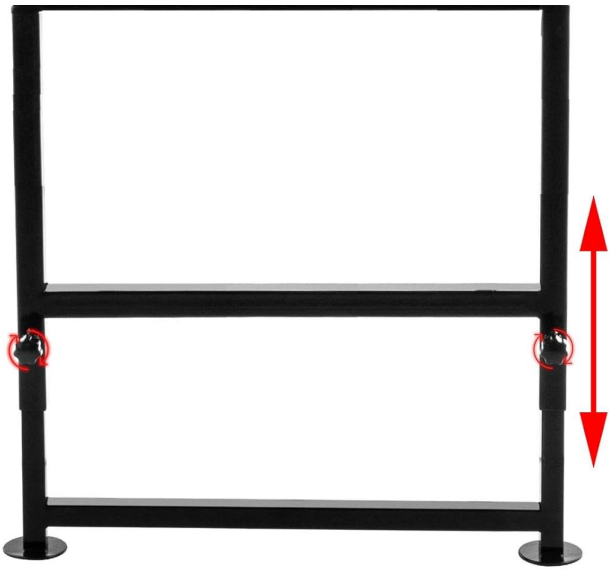 1. Setzen Sie das verstellbare Tischbein in das Tischbein ein. 2. das Tischbein mit 2 Kunststoffknöpfen .
M8x 40 *5 M8 *5	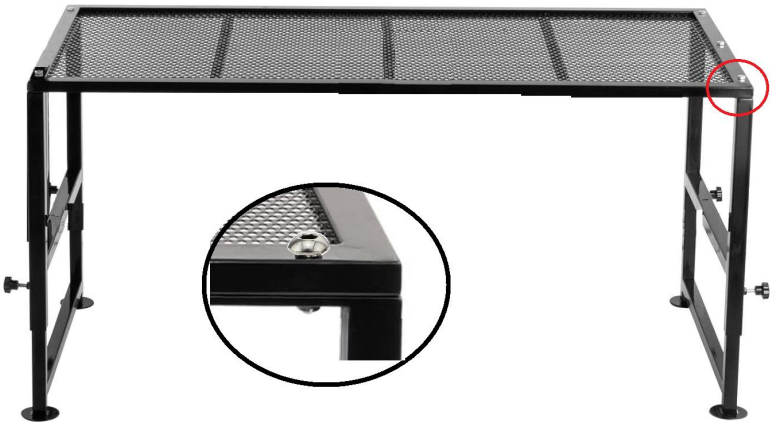 1. Stützen Sie die Arbeitsplatte mit den montierten Tischbeinen ab. 2. Gewindeschneiden Sie 5 M8x35-Löcher durch die Tischplatte, befestigen Sie kleine Abstandshalter und sichern Sie diese mit Muttern.

feste Stangen *1 M8x 40 *1 M8 *1	 1. Die Arbeitsplatte mit festen Stangen fixieren und die Löcher ausrichten. 2. Fädeln Sie 1 M8x 40 durch das Loch der festen Stangen, befestigen Sie den kleinen Abstandshalter und sichern Sie ihn mit einer Mutter.
Dreiecksklammer *1 M8x 40 *1 M8 *1	

	Fädeln Sie eine M8x 40 Schraube durch das mittlere Loch der Dreieckshalterung und befestigen Sie sie mit Distanzstücken und Muttern.
M8x 8 0 *2 große Dichtung *2 M8 *2	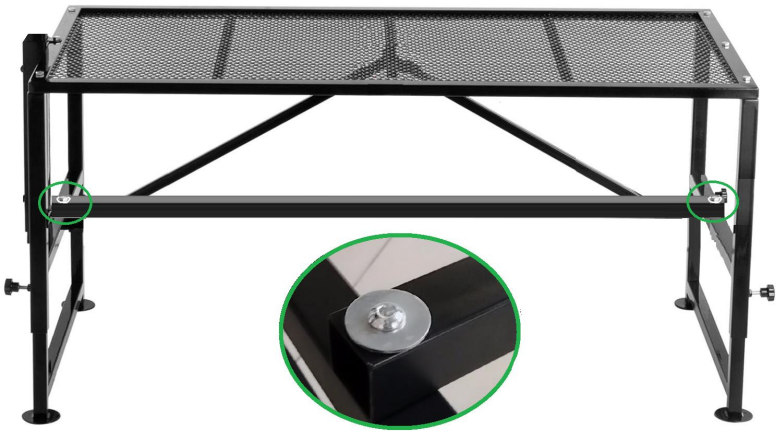 Fädeln Sie 2 M8x 8 0 Schrauben durch den großen Abstandshalter, dann durch die Löcher auf beiden Seiten der Dreieckshalterung und befestigen Sie sie mit dem Abstandshalter und der Mutter.

aufrechte Stangen *1 Kunststoffknöpfe *2	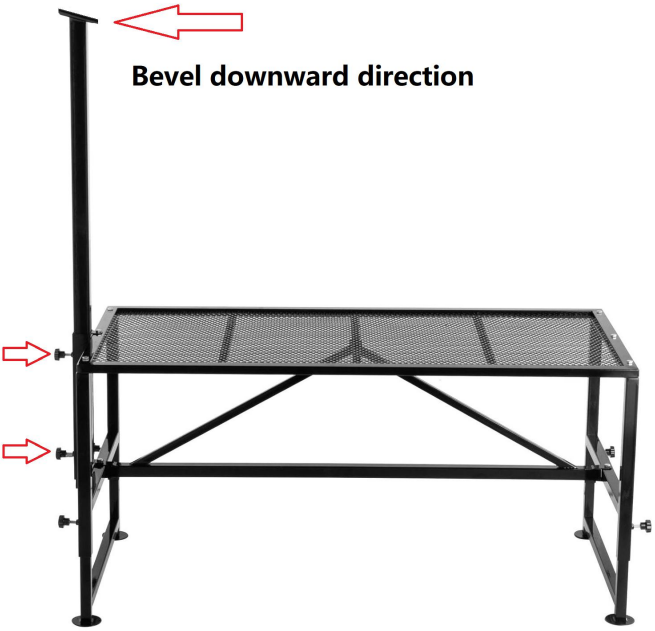 1. Die senkrechten Stangen werden in die quadratische Öffnung der festen Stangen in Richtung der Abschrägung nach unten eingeführt. 2. Die senkrechten Stangen werden mit 2 Kunststoffknöpfen befestigt.

Stirnbänder A *1 Stirnbänder B *1 M6x20 *4 M6 *4	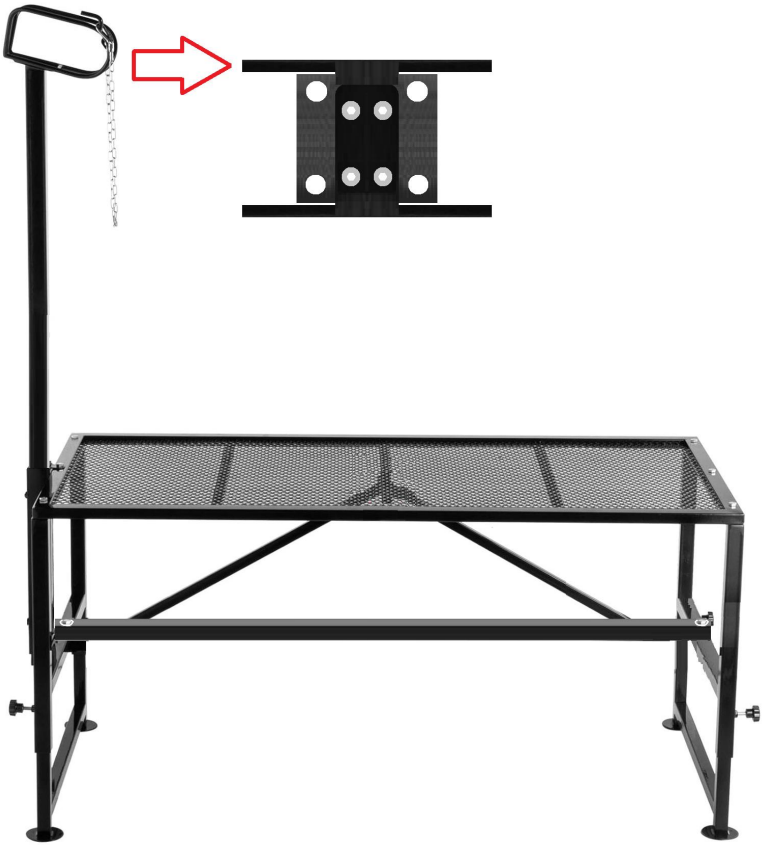 1. Zuerst die Stirnbänder B anbringen. 1. Dann die Stirnbänder A anbringen. 2. Befestigen Sie die Kopfbänder mit 4 M6x20 Schrauben. 3. Die Verriegelungsschrauben mit 4 M6-Muttern festziehen.

Produktverwendung

Die Höhe des Tisches, die den vier Bolzenlöchern entspricht Getriebe.

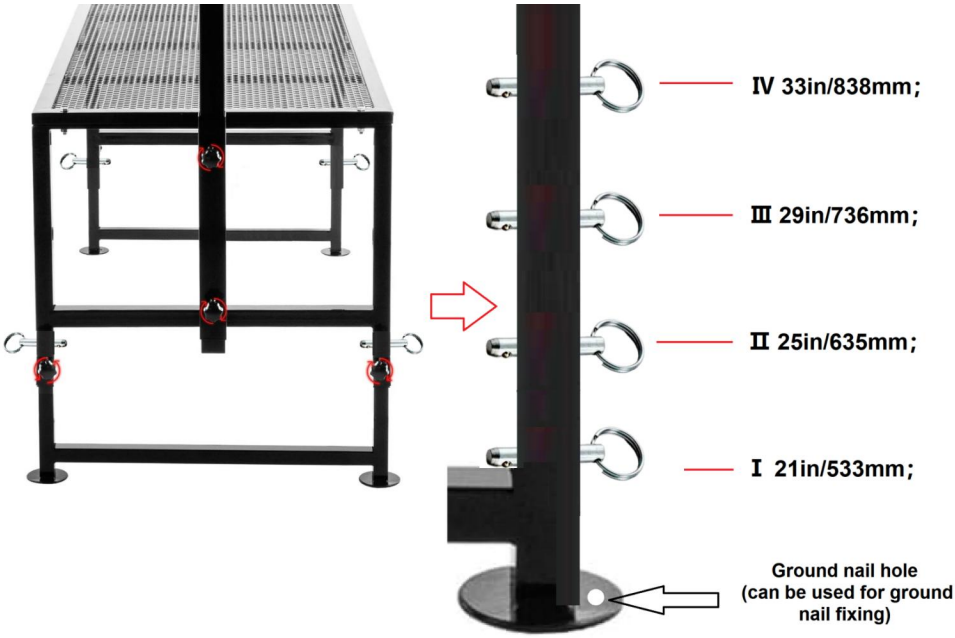



Manufacturer: Shanghai Sishun Technology Co., Ltd
Address: 4th Floor, Building 2, No. 599 Wan Zhen Road, Zhenxin Xincun Subdistrict, Jiading District, Shanghai,201800 China
E-mail: support@vevor.com
Imported to AUS: SIHAO PTY LTD. 1 ROKEVA STREETEASTWOOD NSW 2122 Australia
Imported to USA: Sanven Technology Ltd. Suite 250, 9166 Anaheim Place, Rancho Cucamonga, CA 91730

EC REP
VEVOR SUPER TOOLS LIMITED
Address:Office 403, Nesta Business Centre, 4-5 Burton Hall Rd, Sandyford, Dublin 18, D18 A094, Ireland
Email: service-eu@vevor.com Tel: +353874373999

UK REP
VEVOR TOOL HUB LIMITED
Address:2 Goldstone Close, Brighton and Hove, BN3 7PD, UnitedKingdom
Email: service-uk@vevor.com Tel: +447795204660

VEVOR

Upgrade · The Home Creator Way

Supporto per la tosatura del bestiame

Modello: SCJ002-W /SCJ003-W /SCJ002-B /SCJ003-B

VEVOR
Upgrade·The Home Creator Way

Livestock Trimming Stand

Modello : SCJ002-W /SCJ003-W /SCJ002-B /SCJ003-B



Queste sono le istruzioni originali, si prega di leggere attentamente tutte le istruzioni del manuale prima dell'uso. VEVOR si riserva il diritto di interpretare a proprio piacimento il presente manuale d'uso. L'aspetto del prodotto potrebbe differire leggermente da quello del prodotto ricevuto. Ci scusiamo se non vi informeremo tempestivamente di eventuali

aggiornamenti tecnologici o software del nostro prodotto.

SAFETY INSTRUCTIONS

AVVERTIMENTO:

Leggere attentamente queste informazioni prima di utilizzare il prodotto. La mancata osservanza di queste istruzioni può causare gravi lesioni.

Precauzioni per l'assemblea

1. Assemblare il prodotto seguendo esclusivamente queste istruzioni. Un assemblaggio improprio può comportare dei pericoli.
2. Durante l'assemblaggio, indossare occhiali di sicurezza omologati ANSI e guanti da lavoro resistenti.
3. Mantieni l'area di ritrovo pulita e ben illuminata.
4. Durante l'assemblea, tenere lontani gli astanti.
5. Non assemblare se si è stanchi o sotto l'effetto di alcol, droghe o farmaci.
6. Le funzionalità del prodotto si applicano solo ai prodotti assemblati correttamente e completamente.
7. Assemblare su una superficie piana, livellata, dura e liscia, in grado di sostenere in sicurezza il supporto per il bestiame.
8. Per ulteriori informazioni sui componenti elencati nelle pagine seguenti, fare riferimento allo schema di montaggio presente in questo manuale. Disimballare e separare tutti i componenti in un'area di lavoro pulita.
9. Il prodotto è conforme agli standard e alle normative vigenti. L'installazione di questo dispositivo deve essere conforme a tutte le normative applicabili e il suo utilizzo deve avvenire esclusivamente in aree ben ventilate. Si prega di leggere il manuale d'uso prima di installare e utilizzare l'apparecchiatura.
10. Questo apparecchio non è destinato all'uso da parte di persone (compresi i bambini) con ridotte capacità fisiche, sensoriali o mentali, o prive di esperienza e conoscenza, a meno che non siano state supervisionate o istruite sull'uso dell'apparecchio da una persona responsabile della loro sicurezza.

11. Questo apparecchio è destinato all'uso in ambito domestico e in applicazioni simili come:
    – case coloniche;
12. Conservare il prodotto in modo appropriato. Prima dell'uso, verificare che il prodotto non presenti anomalie. In caso di anomalie, interromperne immediatamente l'utilizzo.

Adottare precauzioni

1. NON SEDERSI O RIMANERE IN PIEDI SU QUESTO OGGETTO.
2. Questo prodotto non è un giocattolo. Non permettere ai bambini di giocare con questo oggetto o di avvicinarsi ad esso.
3. Non superare quanto specificato capacità di carico.
4. Utilizzare esclusivamente per lo scopo previsto.
5. Ispezionare prima di ogni utilizzo; non utilizzare se le parti sono allentate o danneggiate.

CONSERVARE QUESTO MANUALE

Lavoro di prodotto

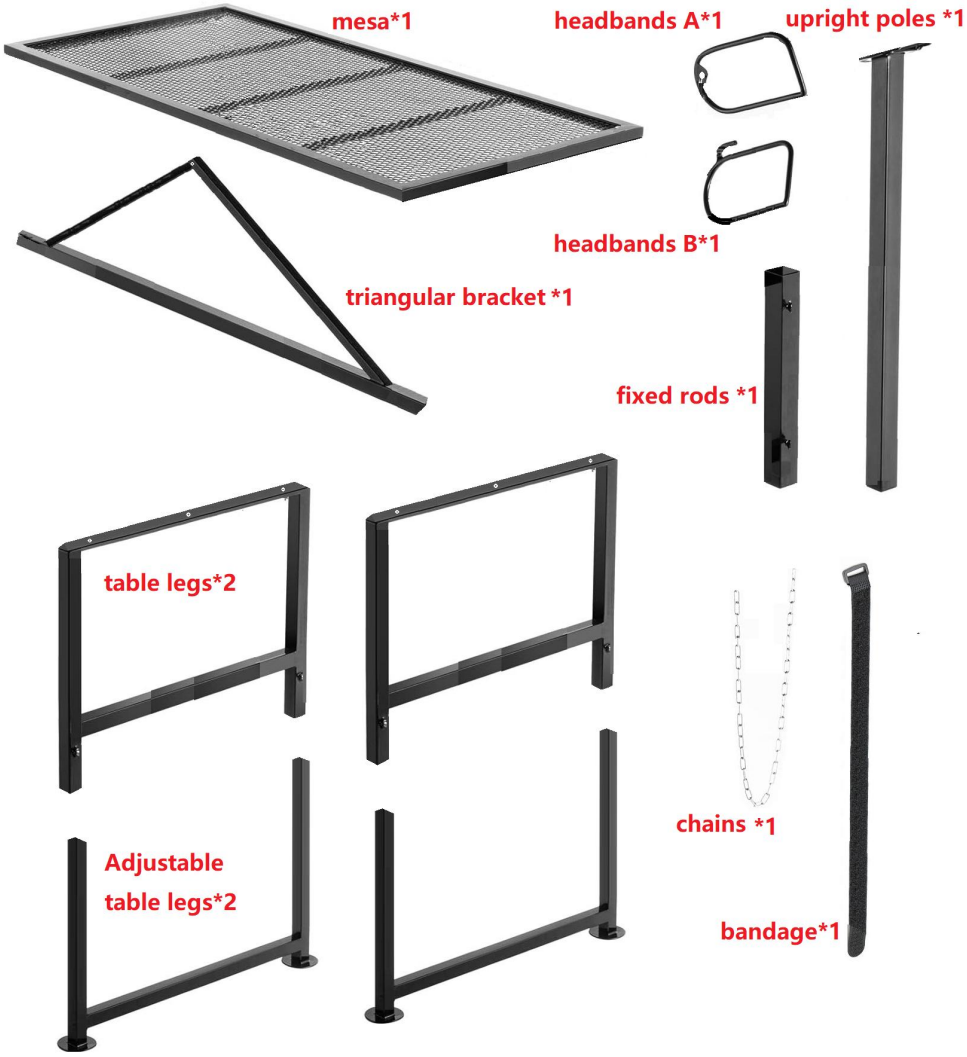



Plastic knobs *6





M8x80 *2



Big gasket *2

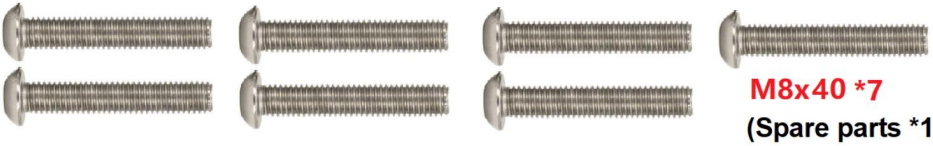

M8x40 *7

(Spare parts *1)



M8 *9

(Spare parts *1)



M6x20 *4



M6 *4



Bolt *4

Descrizione del prodotto

Modello	Colore	Dimensioni del tavolo	Altezza del piano di lavoro regolabile	L'asta verticale regola l'altezza	capacità di carico
SCJ002-W	bianco	47*23 pollici	I 21 pollici/533 mm; II 25 pollici/635 mm; III 29 pollici/736 mm; IV 33 pollici/838 mm;	18 pollici/457 mm	500 libbre
SCJ003-W	bianco	51*23 pollici			
SCJ002-B	nero	47*23 pollici			
SCJ003-B	nero	51*23 pollici			

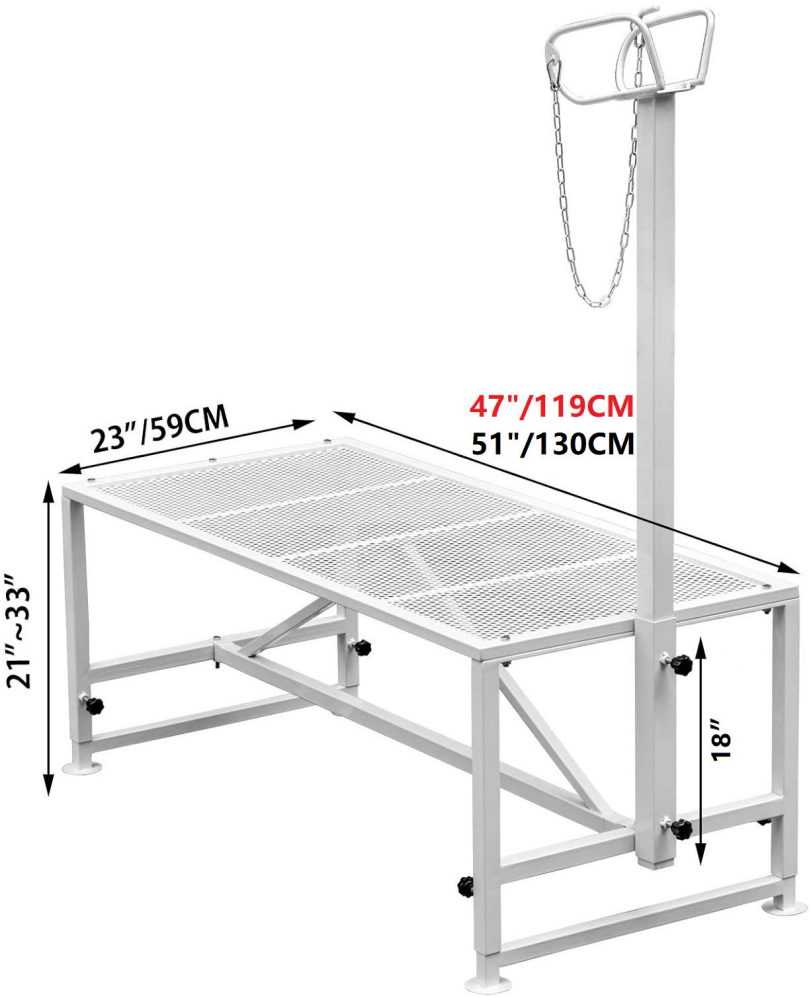

Fasi di installazione

Parti	Schema esplicativo

gambe del tavolo *2 gambe del tavolo regolabili *2 pomelli in plastica *2	 1. Inserire la gamba regolabile del tavolo nella gamba del tavolo. 2. Fissare la gamba del tavolo con 2 pomelli di plastica .
M8x 40 *5 M8 *5	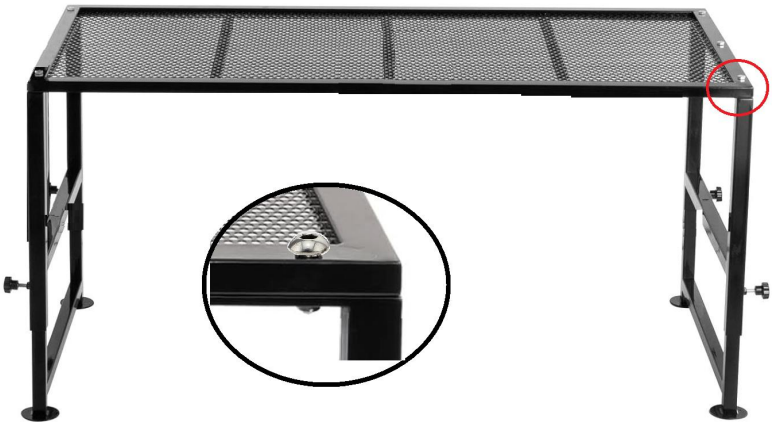 1. Sostenete il piano di lavoro con le gambe del tavolo già assemblate. 2. Praticare 5 fori M8x35 attraverso il piano del tavolo, fissare dei piccoli distanziatori e bloccarli con dei dadi.

barre fisse *1 M8x 40 *1 M8 *1	 1. Fissa il piano di lavoro con delle barre fisse e allinea i fori. 2. Infilare una vite M8x40 nel foro delle barre fisse, inserire il piccolo distanziale e fissarlo con un dado.
staffa triangolare *1 M8x 40 *1 M8 *1	 Avvitare una vite M8x40 attraverso il foro centrale della staffa triangolare e fissarla con distanziali e dadi.

M8x 8 0 *2 guarnizione grande *2 M8 *2	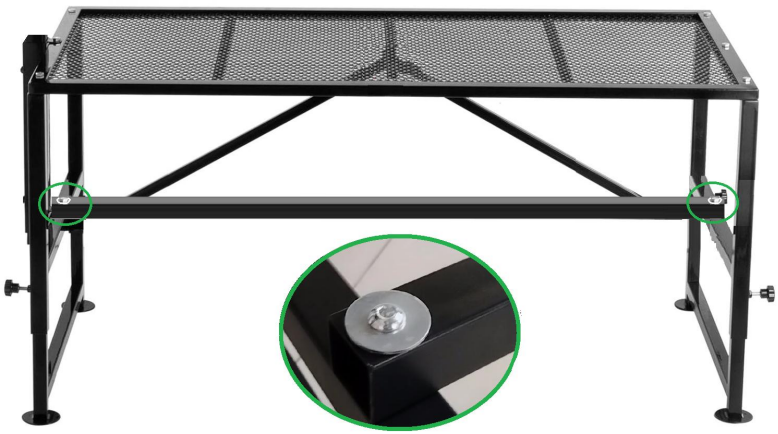 Inserire 2 viti M8x80 attraverso il distanziale grande, quindi attraverso i fori su entrambi i lati della staffa triangolare e fissarle con il distanziale e il dado.
pali verticali *1 pomelli in plastica *2	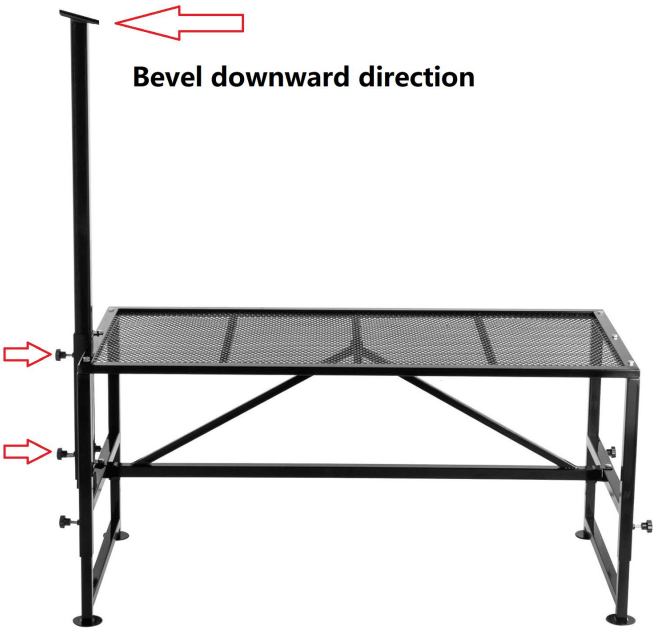 1. Inserire i pali verticali nel foro quadrato delle aste fisse, procedendo verso il basso lungo la smussatura. 2. Fissare i pali verticali con 2 pomelli di plastica.

Fasce per capelli A *1 fasce per capelli B *1 M6x20 *4 M6 *4	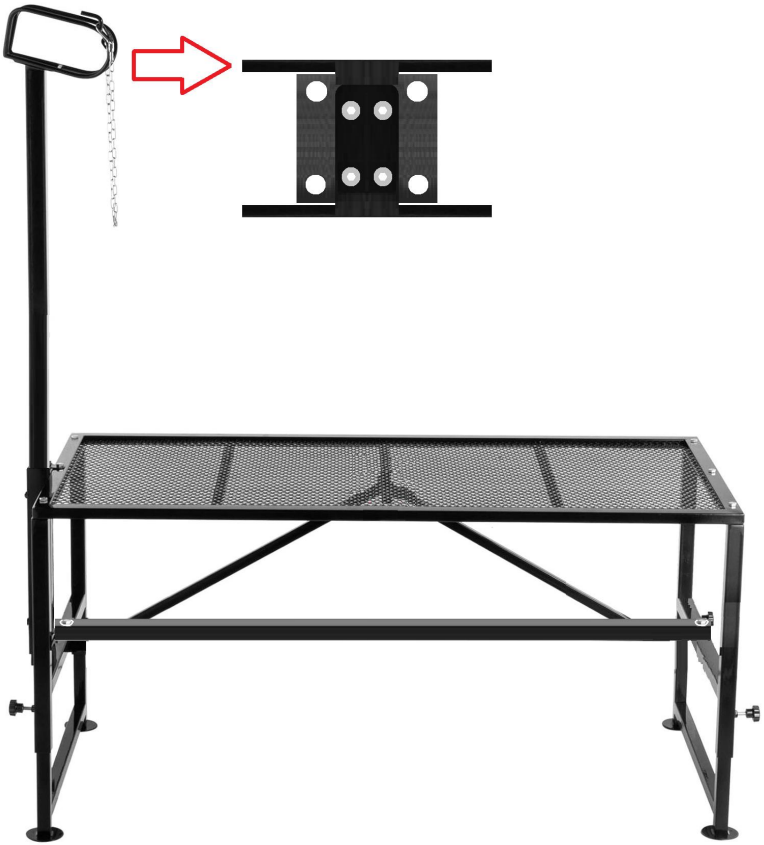 1. Metti prima le fasce per capelli B. 1. Quindi indossa le fasce per capelli A. 2. Fissare le fasce per capelli con 4 viti M6x20. 3. Serrare le viti di bloccaggio con 4 dadi M6.

Utilizzo del prodotto

L'altezza del tavolo corrispondente ai quattro fori per i bulloni ingranaggi.

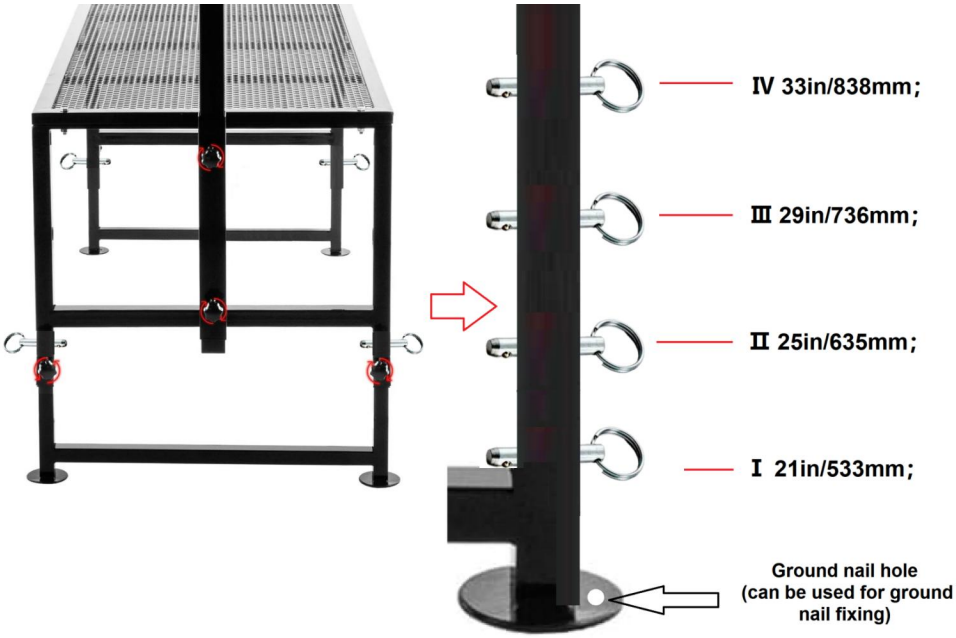



Manufacturer: Shanghai Sishun Technology Co., Ltd
Address: 4th Floor, Building 2, No. 599 Wan Zhen Road, Zhenxin Xincun Subdistrict, Jiading District, Shanghai,201800 China
E-mail: support@vevor.com
Imported to AUS: SIHAO PTY LTD. 1 ROKEVA STREETEASTWOOD NSW 2122 Australia
Imported to USA: Sanven Technology Ltd. Suite 250, 9166 Anaheim Place, Rancho Cucamonga, CA 91730

EC REP
VEVOR SUPER TOOLS LIMITED
Address:Office 403, Nesta Business Centre, 4-5 Burton Hall Rd, Sandyford, Dublin 18, D18 A094, Ireland
Email: service-eu@vevor.com Tel: +353874373999

UK REP
VEVOR TOOL HUB LIMITED
Address:2 Goldstone Close, Brighton and Hove, BN3 7PD, UnitedKingdom
Email: service-uk@vevor.com Tel: +447795204660

VEVOR

Upgrade · The Home Creator Way

Puesto de recorte de ganado

Modelo: SCJ002-W /SCJ003-W /SCJ002-B /SCJ003-B

VEVOR
Upgrade·The Home Creator Way

Livestock Trimming Stand

Modelo : SCJ002-W /SCJ003-W /SCJ002-B /SCJ003-B



Estas son las instrucciones originales. Lea atentamente todo el manual antes de usar el producto. VEVOR se reserva el derecho de interpretar el manual de usuario. El aspecto del producto puede variar con respecto al que reciba. Le pedimos disculpas si no le informamos nuevamente sobre actualizaciones de tecnología o software.

SAFETY INSTRUCTIONS

ADVERTENCIA:

Lea este material antes de usar este producto. No hacerlo puede provocar lesiones graves.

Precauciones de montaje

1. Ensámblelo únicamente siguiendo estas instrucciones. Un montaje incorrecto puede generar riesgos.
2. Durante el montaje, utilice gafas de seguridad homologadas por ANSI y guantes de trabajo resistentes.
3. Mantenga la zona de montaje limpia y bien iluminada.
4. Mantenga a los curiosos alejados de la zona durante la concentración.
5. No participe en la reunión si está cansado o bajo los efectos del alcohol, las drogas o los medicamentos.
6. Las funcionalidades del producto se aplican únicamente a productos ensamblados de forma correcta y completa.
7. Ensámblelo sobre una superficie plana, nivelada, dura y lisa, capaz de soportar de forma segura el soporte para ganado.
8. Para obtener información adicional sobre las piezas que se enumeran en las páginas siguientes, consulte el diagrama de montaje de este manual. Desempaque y separe todas las piezas en un área de trabajo limpia.
9. El producto cumple con las normas y regulaciones pertinentes. La instalación de este dispositivo debe cumplir con todas las normativas aplicables y solo debe utilizarse en áreas bien ventiladas. Lea el manual de usuario antes de instalar y utilizar este equipo.
10. Este aparato no está diseñado para ser utilizado por personas (incluidos niños) con capacidades físicas, sensoriales o mentales reducidas, o con falta de experiencia y conocimiento, a menos que una persona responsable de su seguridad les haya supervisado o instruido sobre el uso del aparato.
11. Este aparato está diseñado para ser utilizado en aplicaciones domésticas y similares, tales como:

– casas de campo;

12. Por favor, conserve el producto adecuadamente. Compruebe si el producto presenta alguna anomalía antes de usarlo. Si presenta alguna anomalía, deje de usarlo.

Tome precauciones

1. NO SE SIENTE NI SE PARE SOBRE ESTE ARTÍCULO.
2. Este producto no es un juguete. No permita que los niños jueguen con este artículo ni cerca de él.
3. No exceda lo especificado capacidades de peso.
4. Utilizar únicamente según lo previsto.
5. Inspeccione el producto antes de cada uso; no lo utilice si alguna pieza está suelta o dañada.

GUARDE ESTE MANUAL

Lista de productos

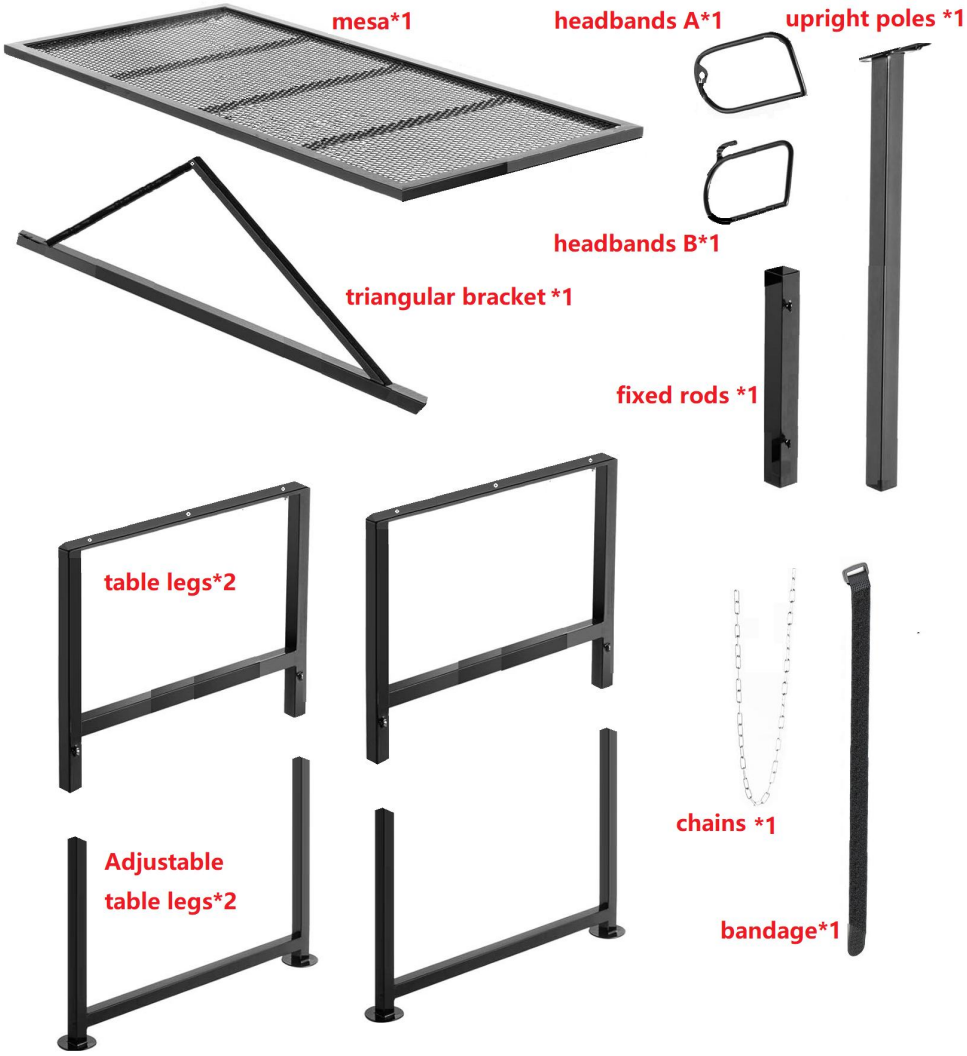



Plastic knobs *6



M8x80 *2



Big gasket *2

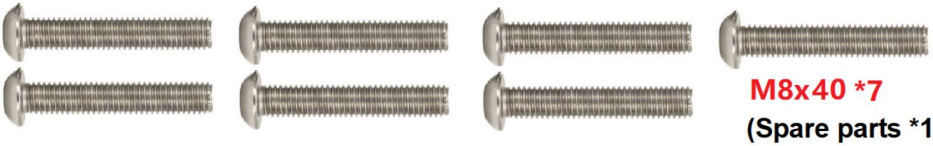

M8x40 *7

(Spare parts *1)



M8 *9

(Spare parts *1)



M6x20 *4



M6 *4



Bolt *4

Descripción del Producto

Modelo	Color	Tamaño de la mesa	Altura regulable de la encimera	La barra vertical ajusta la altura.	capacidad de peso
SCJ002-W	blanco	47*23 pulgadas	Ⅰ 21 pulgadas/533 mm; Ⅱ 25 pulgadas/635 mm; III 29 pulgadas/736 mm; IV 33 pulgadas/838 mm;	18 pulgadas/457 mm	500 libras
SCJ003-W	blanco	51*23 pulgadas			
SCJ002-B	negro	47*23 pulgadas			
SCJ003-B	negro	51*23 pulgadas			

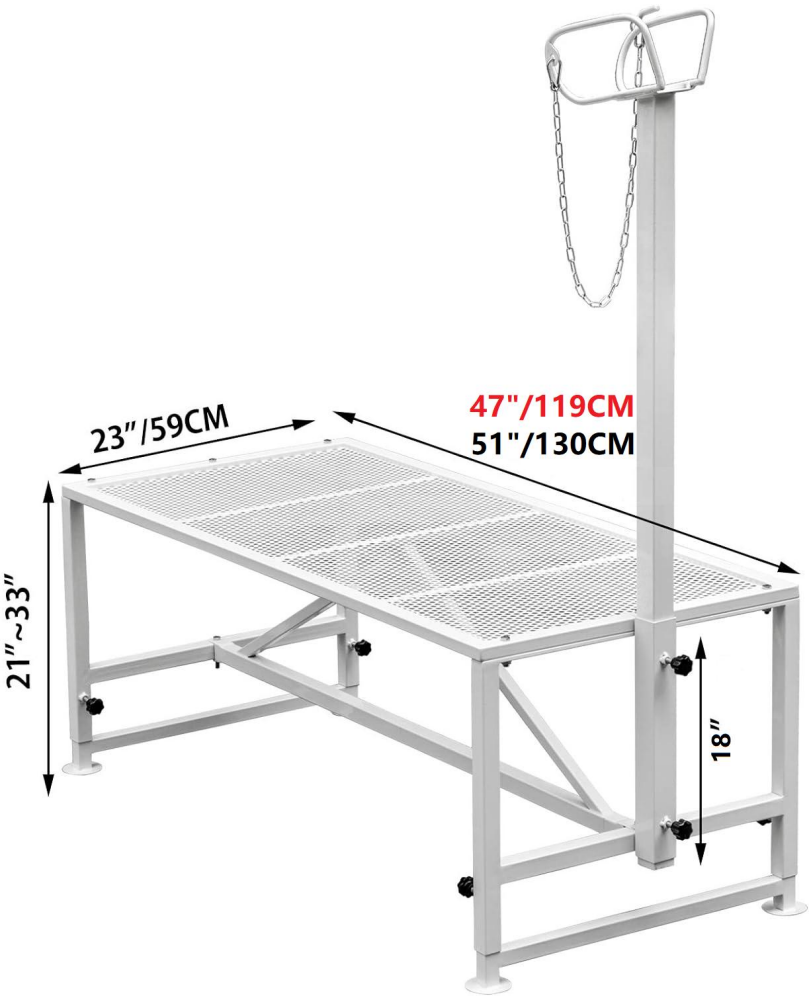

Pasos de instalación

Partes	Tabla explicativa

patas de mesa *2 patas de mesa ajustables *2 pomos de plástico *2	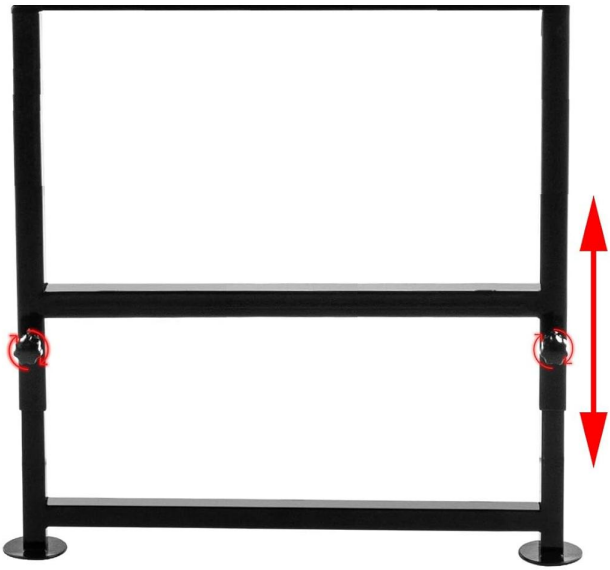 1. Inserte la pata ajustable de la mesa en la pata de la mesa. 2. Sujeta la pata de la mesa con 2 pomos de plástico .
M8x 40 *5 M8 *5	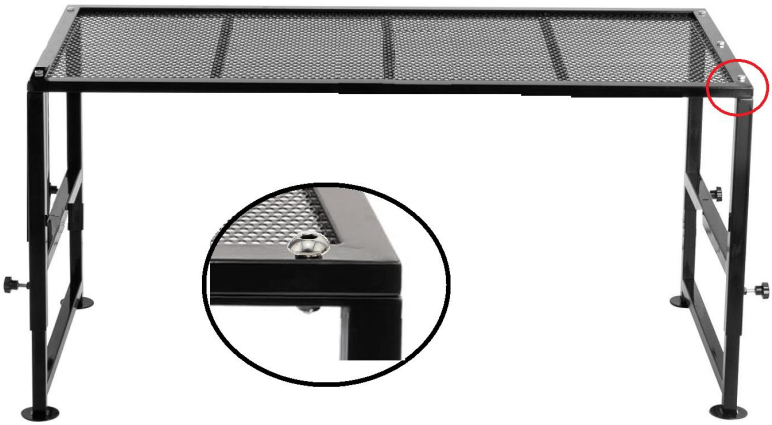 1. Sujeta la encimera con las patas de mesa ya montadas. 2. Perfore 5 agujeros M8x35 a través de la superficie de la mesa, coloque espaciadores pequeños y fíjelos con tuercas.

varillas fijas *1 M8x 40 *1 M8 *1	 1. Sujeta la encimera con varillas fijas y alinea los agujeros. 2. Enrosque un tornillo M8x40 a través del orificio de las varillas fijas, coloque el pequeño espaciador y fíjelo con una tuerca.
corchete triangular *1 M8x 40 *1 M8 *1	 Inserte un tornillo M8x40 a través del orificio central del soporte triangular y fíjelo con espaciadores y tuercas.

M8x 8 0 *2 junta grande *2 M8 *2	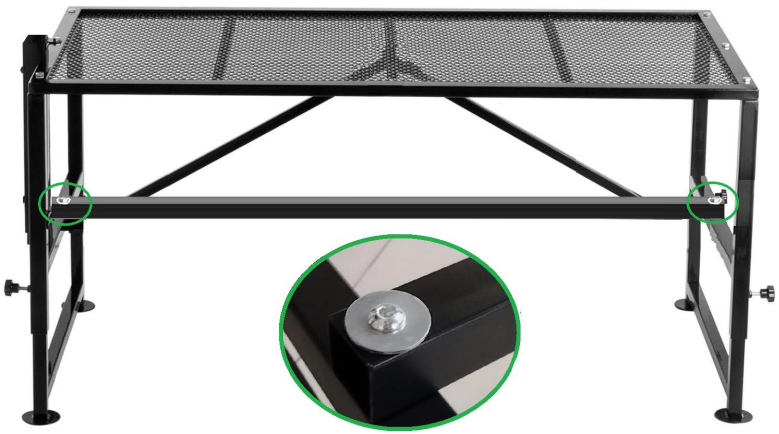 Enrosque dos tornillos M8x80 a través del espaciador grande, luego a través de los orificios a ambos lados del soporte triangular y fíjelos con el espaciador y la tuerca.
postes verticales *1 pomos de plástico *2	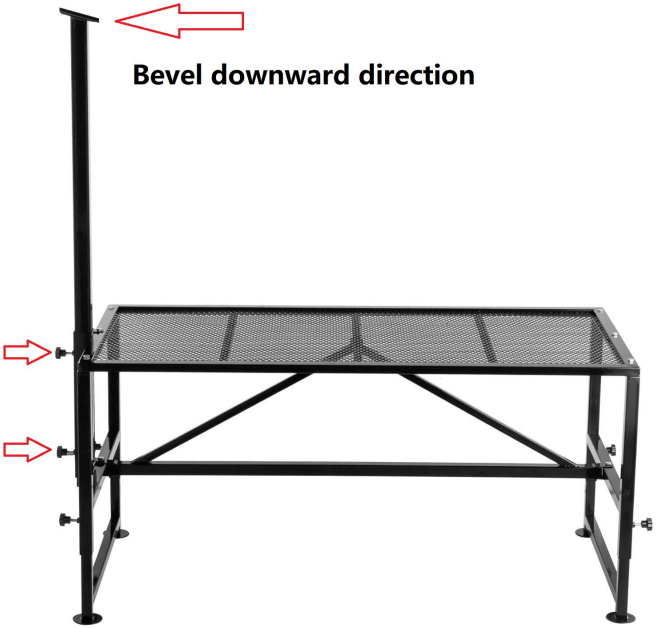 1. Inserte los postes verticales en el orificio cuadrado de las varillas fijas en la dirección descendente del bisel. 2. Sujeta los postes verticales con 2 pomos de plástico.

diademas A *1 diademas B *1 M6x20 *4 M6 *4	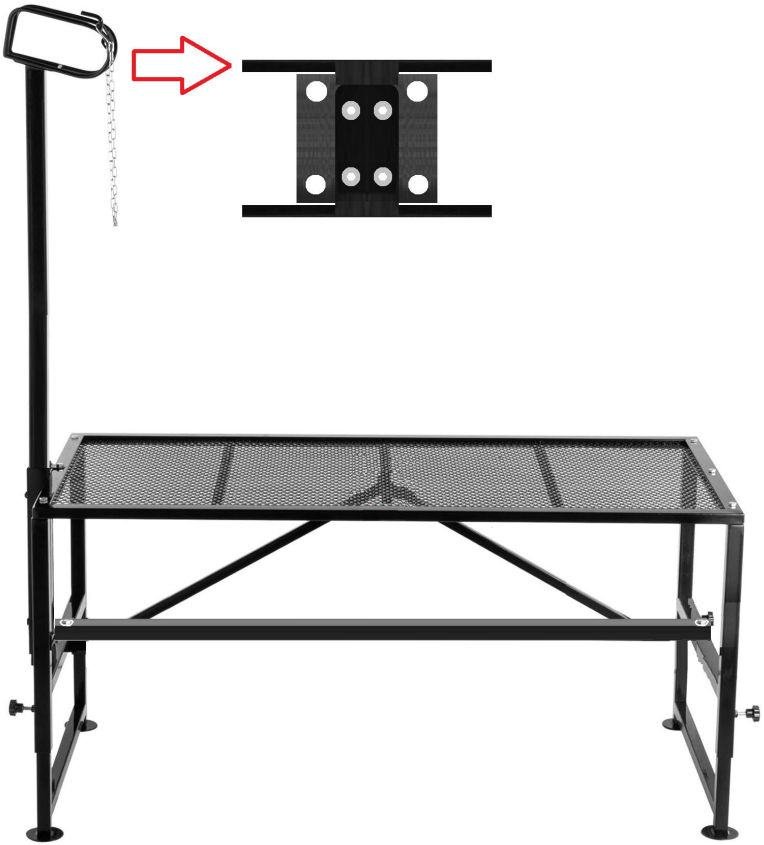 1. Coloca primero las diademas B. 1. Luego coloca las diademas A. 2. Fija las cintas para la cabeza con 4 tornillos M6x20. 3. Apriete los tornillos de bloqueo con 4 tuercas M6.

Uso del producto

La altura de la mesa corresponde a los cuatro orificios para pernos. engranajes.

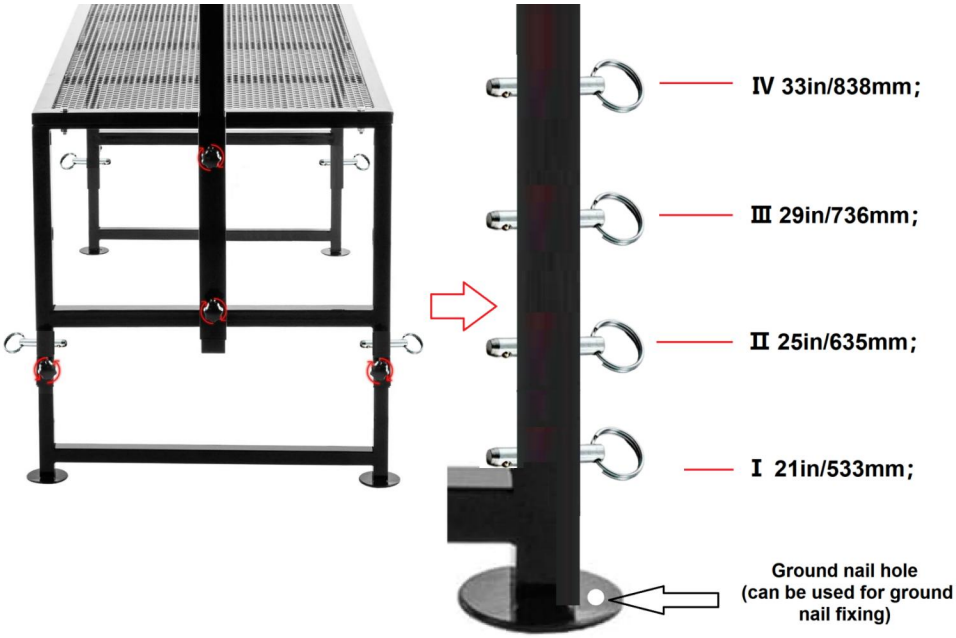



Manufacturer: Shanghai Sishun Technology Co., Ltd
Address: 4th Floor, Building 2, No. 599 Wan Zhen Road, Zhenxin Xincun Subdistrict, Jiading District, Shanghai,201800 China
E-mail: support@vevor.com
Imported to AUS: SIHAO PTY LTD. 1 ROKEVA STREETEASTWOOD NSW 2122 Australia
Imported to USA: Sanven Technology Ltd. Suite 250, 9166 Anaheim Place, Rancho Cucamonga, CA 91730

EC REP
VEVOR SUPER TOOLS LIMITED
Address:Office 403, Nesta Business Centre, 4-5 Burton Hall Rd, Sandyford, Dublin 18, D18 A094, Ireland
Email: service-eu@vevor.com Tel: +353874373999

UK REP
VEVOR TOOL HUB LIMITED
Address:2 Goldstone Close, Brighton and Hove, BN3 7PD, UnitedKingdom
Email: service-uk@vevor.com Tel: +447795204660

VEVOR

Upgrade · The Home Creator Way

Stanowisko do przycinania zwierząt gospodarskich

Modelu: SCJ002-W /SCJ003-W /SCJ002-B /SCJ003-B

VEVOR
Upgrade·The Home Creator Way

Livestock Trimming Stand

Model : SCJ002-W /SCJ003-W /SCJ002-B /SCJ003-B



To jest oryginalna instrukcja obsługi. Przed użyciem prosimy o dokładne zapoznanie się z treścią instrukcji. Firma VEVOR zastrzega sobie prawo do jednoznacznej interpretacji niniejszej instrukcji obsługi. Wygląd produktu zależy od stanu, w jakim go otrzymali Państwo. Prosimy o wyrozumiałość, ale nie będziemy Państwa ponownie informować o

aktualizacjach technologicznych lub oprogramowania naszego produktu.

SAFETY INSTRUCTIONS

OSTRZEŻENIE:

Przeczytaj ten materiał przed użyciem produktu. Nieprzestrzeganie tego zalecenia może spowodować poważne obrażenia.

Środki ostrożności podczas montażu

1. Montaż należy wykonywać wyłącznie zgodnie z niniejszą instrukcją. Nieprawidłowy montaż może stwarzać zagrożenie.
2. Podczas montażu należy nosić okulary ochronne zatwierdzone przez ANSI oraz wytrzymałe rękawice robocze.
3. Utrzymuj miejsce zgromadzenia w czystości i zapewnij dobre oświetlenie.
4. Nie dopuszczać osób postronnych na teren montażu w trakcie jego trwania.
5. Nie przychodź na zgromadzenie, jeśli jesteś zmęczony lub pod wpływem alkoholu, narkotyków lub leków.
6. Możliwości produktu odnoszą się wyłącznie do produktów prawidłowo i całkowicie zmontowanych.
7. Montaż należy wykonać na płaskiej, równej, twardej i gładkiej powierzchni, która będzie w stanie bezpiecznie utrzymać stojak na zwierzęta gospodarskie.
8. Aby uzyskać dodatkowe informacje dotyczące części wymienionych na kolejnych stronach, zapoznaj się ze schematem montażu w niniejszej instrukcji. Rozpakuj i oddziel wszystkie części w czystym miejscu pracy.
9. Produkt jest zgodny z odpowiednimi normami i przepisami. Instalacja tego urządzenia musi być zgodna ze wszystkimi obowiązującymi przepisami i powinno być ono użytkowane wyłącznie w dobrze wentylowanych pomieszczeniach. Przed instalacją i użytkowaniem urządzenia należy zapoznać się z instrukcją obsługi.
10. To urządzenie nie jest przeznaczone do użytku przez osoby (w tym dzieci) o ograniczonej sprawności fizycznej, sensorycznej lub

umysłowej, a także osoby nieposiadające odpowiedniego doświadczenia lub wiedzy, chyba że znajdują się pod nadzorem osoby odpowiedzialnej za ich bezpieczeństwo lub otrzymały od niej instrukcje dotyczące korzystania z urządzenia.

11. Urządzenie to przeznaczone jest do stosowania w gospodarstwach domowych i podobnych zastosowaniach, takich jak:
    – gospodarstwa wiejskie;
12. Prosimy o prawidłowe przechowywanie produktu. Przed użyciem należy sprawdzić, czy produkt nie wykazuje oznak nieprawidłowości. W przypadku stwierdzenia nieprawidłowości, należy zaprzestać jego używania.

Zachowaj środki ostrożności

1. NIE WOLNO SIEDZIEĆ ANI STAWAĆ NA TYM PRZEDMIOCIE.
2. Ten produkt nie jest zabawką. Nie pozwalaj dzieciom bawić się nim ani przebywać w jego pobliżu.
3. Nie przekraczać określonej wartości nośności.
4. Stosować wyłącznie zgodnie z przeznaczeniem.
5. Przed każdym użyciem należy przeprowadzić kontrolę. Nie używać produktu, jeśli części są luźne lub uszkodzone.

ZAPISZ TĘ INSTRUKCJĘ

Lista produktów

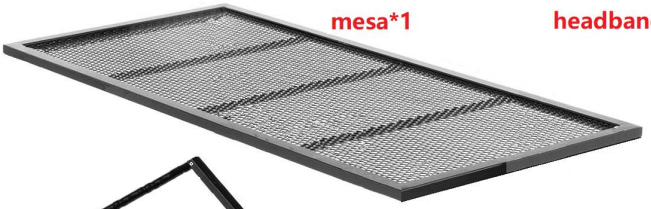

mesa*1



headbands A*1



headbands B*1



upright poles *1



triangular bracket *1



fixed rods *1



table legs*2





Adjustable
table legs*2





chains *1



bandage*1



Plastic knobs *6



M8x80 *2



Big gasket *2

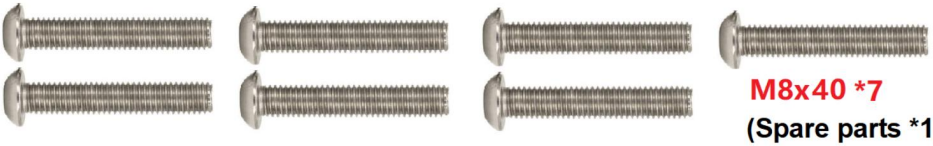

M8x40 *7

(Spare parts *1)



M8 *9

(Spare parts *1)



M6x20 *4

M6 *4



Bolt *4

Opis produktu

Model	Kolor	Rozmiar stołu	Regulowana wysokość blatu	Pręt pionowy reguluje wysokość	nośność
SCJ002-W	biały	47*23 cale	Ⅰ 21 cali/533 mm； Ⅱ 25 cali/635 mm； Ⅲ 29 cali/736 mm； Ⅳ 33 cale/838 mm；	18 cali/457 mm	500 funtów
SCJ003-W	biały	51*23 cale			
SCJ002-B	czarny	47*23 cale			
SCJ003-B	czarny	51*23 cale			

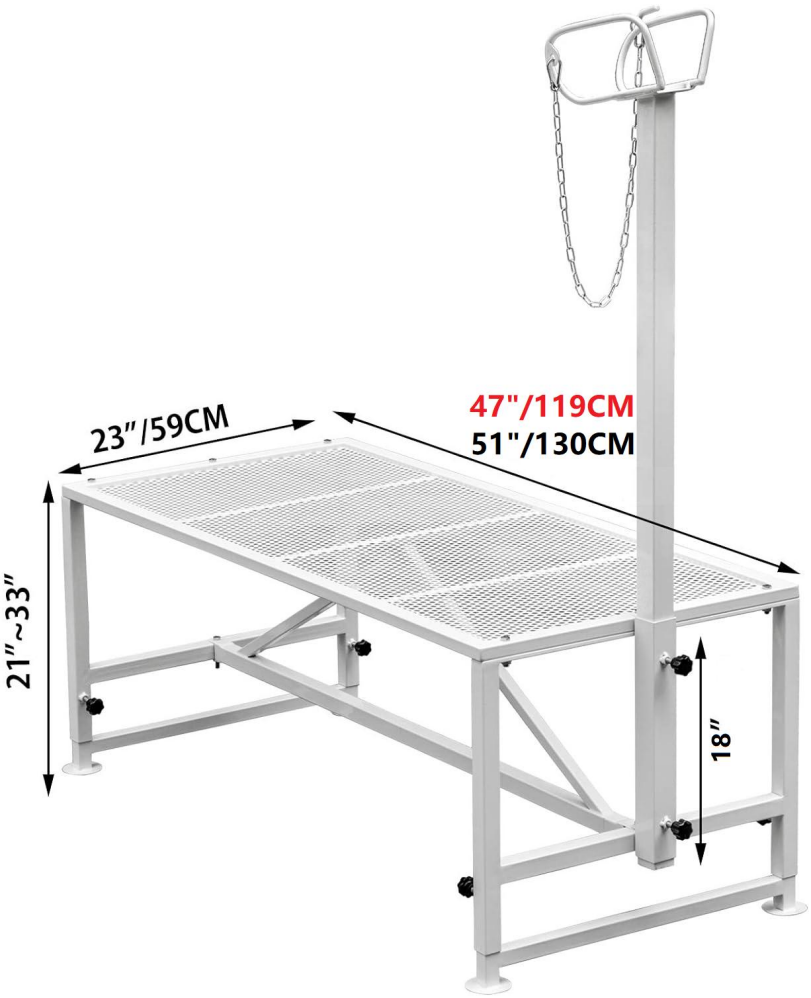

Kroki instalacji

Części	Wykres objaśniający

nogi stołowe *2 regulowane nogi stołowe *2 gałki plastikowe *2	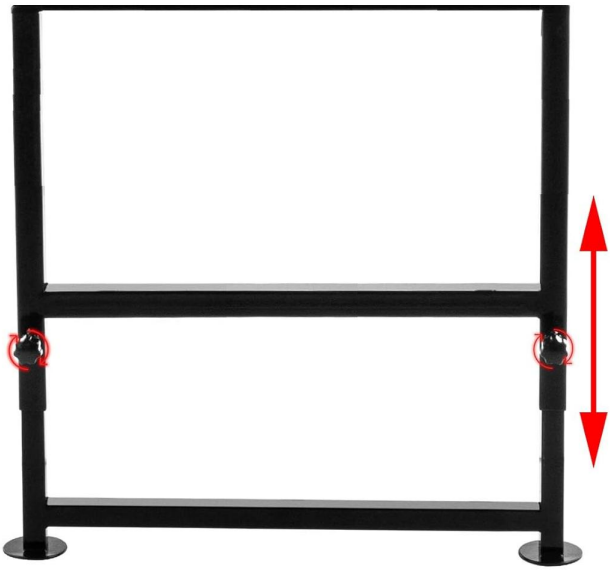 1. Włóż regulowaną nogę stołu do nogi stołu. 2. Zabezpiecz nogę stołu za pomocą 2 plastikowych pokręteł .
M8x 40 *5 M8 *5	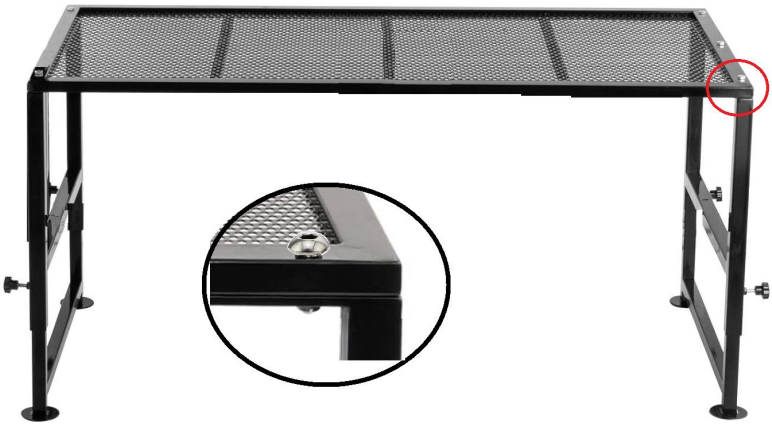 1. Podeprzyj blat za pomocą zmontowanych nóg stołu. 2. Przewierć w blacie stołu 5 otworów M8x35, zamocuj małe przekładki i zabezpiecz je nakrętkami.

pręty stałe *1 M8x 40 *1 M8 *1	 1. Zamocuj pręty w blacie i wyrównaj otwory. 2. Przewlecz 1 śrubę M8x40 przez otwór w prętach stałych, zamocuj małą przekładkę i zabezpiecz ją nakrętką.
nawias trójkątny *1 M8x 40 *1 M8 *1	 Przełóż jedną śrubę M8x40 przez środkowy otwór wspornika trójkątnego i zabezpiecz ją podkładkami i nakrętkami.

M8x 8 0 *2 duża uszczelka *2 M8 *2	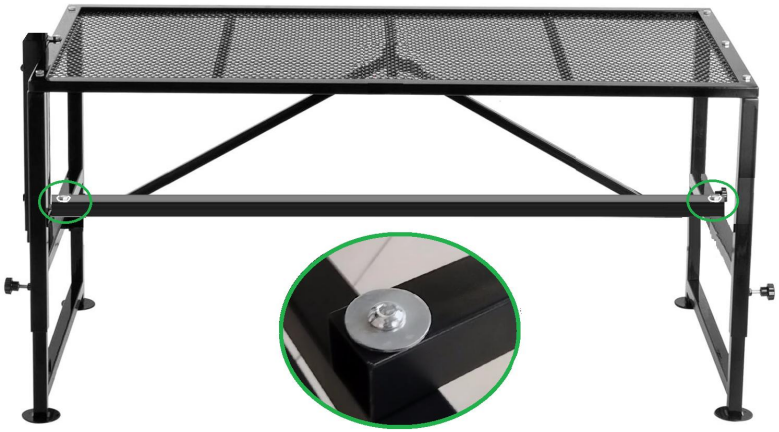 Przełóż 2 śruby M8x8 0 przez duży dystans, następnie przez otwory po obu stronach trójkątnego wspornika i zabezpiecz dystansem i nakrętką.
słupy pionowe *1 gałki plastikowe *2	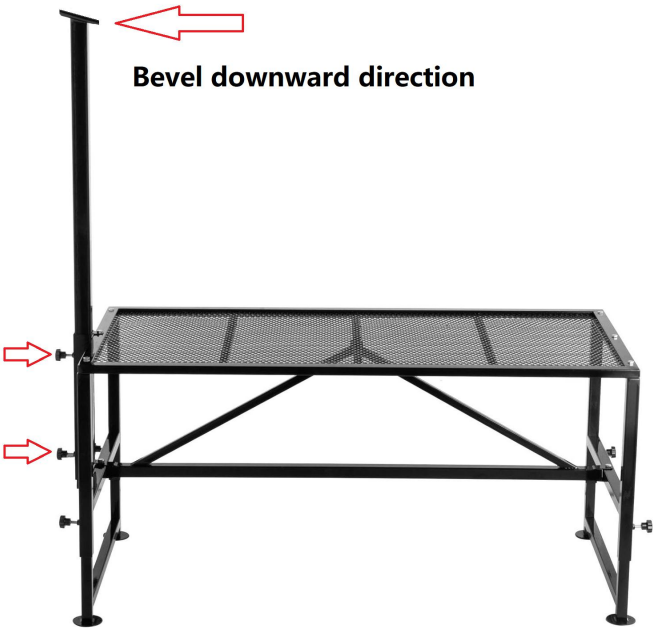 1. Włóż pionowe słupki do kwadratowych otworów w prętach stałych, kierując je w dół, w kierunku skosu. 2. Zabezpiecz słupki za pomocą dwóch plastikowych pokręteł.

opaski na głowę A *1 opaski B *1 M6x20 *4 M6 *4	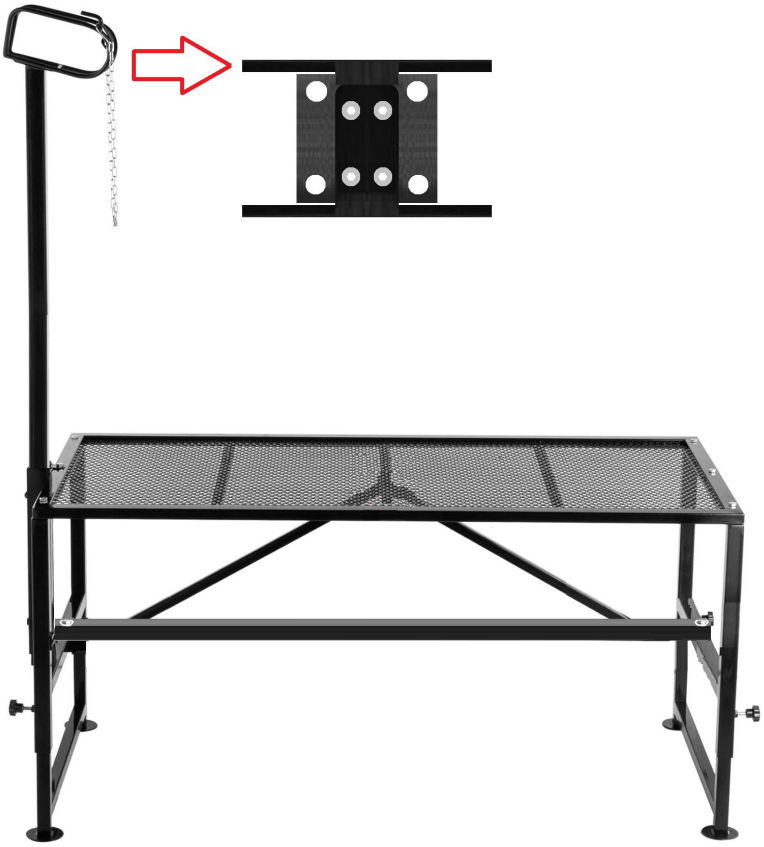 1. Najpierw załóż opaski B. 1. Następnie załóż opaski A. 2. Zamocuj opaski za pomocą 4 śrub M6x20. 3. Dokręć śruby blokujące za pomocą 4 nakrętek M6.

Zastosowanie produktu

Wysokość stołu odpowiadająca czterem otworom na śruby koła zębate.

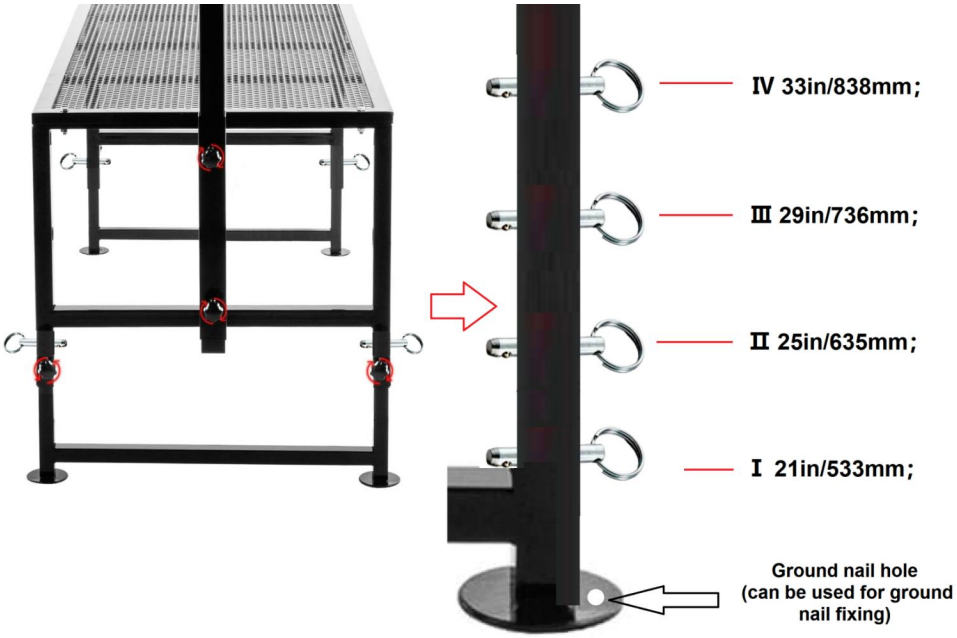



Manufacturer: Shanghai Sishun Technology Co., Ltd
Address: 4th Floor, Building 2, No. 599 Wan Zhen Road, Zhenxin Xincun Subdistrict, Jiading District, Shanghai,201800 China
E-mail: support@vevor.com
Imported to AUS: SIHAO PTY LTD. 1 ROKEVA STREETEASTWOOD NSW 2122 Australia
Imported to USA: Sanven Technology Ltd. Suite 250, 9166 Anaheim Place, Rancho Cucamonga, CA 91730

EC REP
VEVOR SUPER TOOLS LIMITED
Address:Office 403, Nesta Business Centre, 4-5 Burton Hall Rd, Sandyford, Dublin 18, D18 A094, Ireland
Email: service-eu@vevor.com Tel: +353874373999

UK REP
VEVOR TOOL HUB LIMITED
Address:2 Goldstone Close, Brighton and Hove, BN3 7PD, UnitedKingdom
Email: service-uk@vevor.com Tel: +447795204660

VEVOR

Upgrade · The Home Creator Way

Vee trimstand

Model: SCJ002-W /SCJ003-W /SCJ002-B /SCJ003-B

VEVOR
Upgrade·The Home Creator Way

Livestock Trimming Stand

Model : SCJ002-W /SCJ003-W /SCJ002-B /SCJ003-B



Dit is de originele handleiding. Lees alle instructies in de handleiding zorgvuldig door voordat u het product in gebruik neemt. VEVOR behoudt zich het recht voor om de gebruikershandleiding anders te interpreteren. Het uiterlijk van het product kan afwijken van het product dat u ontvangt. Wij zullen u niet opnieuw informeren over eventuele technologische of

software-updates voor ons product.

SAFETY INSTRUCTIONS

WAARSCHUWING:

Lees deze informatie voordat u dit product gebruikt. Het niet nalezen ervan kan ernstig letsel tot gevolg hebben.

Montagevoorzorgsmaatregelen

1. Monteer het product uitsluitend volgens deze instructies. Onjuiste montage kan gevaarlijke situaties veroorzaken.
2. Draag tijdens de montage een ANSI-goedgekeurde veiligheidsbril en stevige werkhandschoenen.
3. Zorg ervoor dat de montageruimte schoon en goed verlicht is.
4. Houd omstanders uit de buurt tijdens de bijeenkomst.
5. Niet monteren als u moe bent of onder invloed bent van alcohol, drugs of medicijnen.
6. De producteigenschappen gelden alleen voor correct en volledig geassembleerde producten.
7. standaard veilig kan dragen .
8. Raadpleeg voor meer informatie over de onderdelen die op de volgende pagina's worden vermeld, het montageschema in deze handleiding. Pak alle onderdelen uit en sorteer ze in een schone werkruimte.
9. Het product voldoet aan de relevante normen en voorschriften. De installatie van dit apparaat moet voldoen aan alle geldende voorschriften en het mag alleen worden gebruikt in goed geventileerde ruimtes. Lees de gebruikershandleiding voordat u dit apparaat installeert en gebruikt.
10. Dit apparaat is niet bedoeld voor gebruik door personen (inclusief kinderen) met beperkte fysieke, zintuiglijke of mentale vermogens, of gebrek aan ervaring en kennis, tenzij zij onder toezicht staan van een persoon die verantwoordelijk is voor hun veiligheid en instructies hebben gekregen over het gebruik van het apparaat.
11. Dit apparaat is bedoeld voor gebruik in huishoudens en soortgelijke

toepassingen, zoals:
– boerderijen;

12. Bewaar het product op de juiste manier. Controleer vóór gebruik of het product niet defect is. Stop het gebruik als er een defect is.

Neem voorzorgsmaatregelen.

1. NIET OP DIT ARTIKEL ZITTEN OF STAAN.
2. Dit product is geen speelgoed. Laat kinderen niet met dit product spelen en laat ze er niet in de buurt komen.
3. De aangegeven waarde niet overschrijden. draagvermogen.
4. Gebruik uitsluitend zoals bedoeld.
5. Controleer het product voor elk gebruik; gebruik het product niet als onderdelen loszitten of beschadigd zijn.

BEWAAR DEZE HANDLEIDING

Productlijst

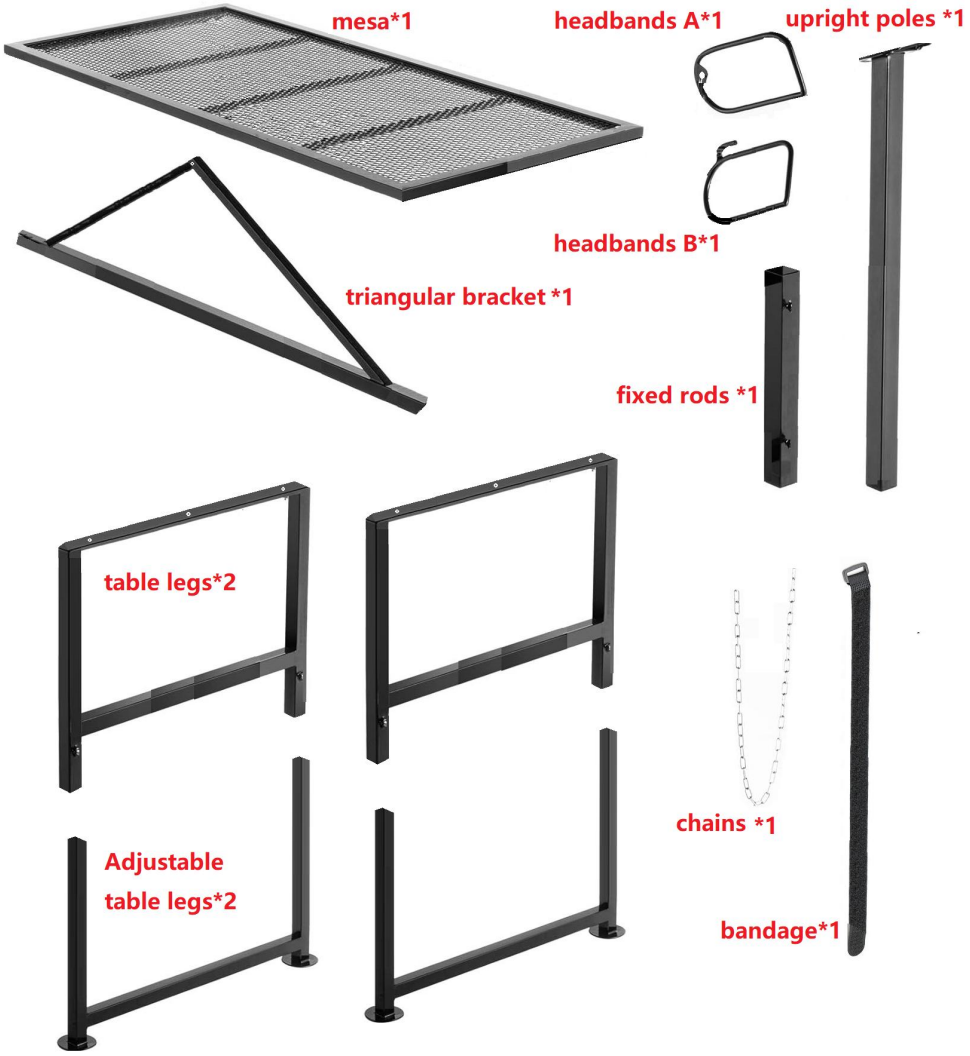



Plastic knobs *6



M8x80 *2



Big gasket *2

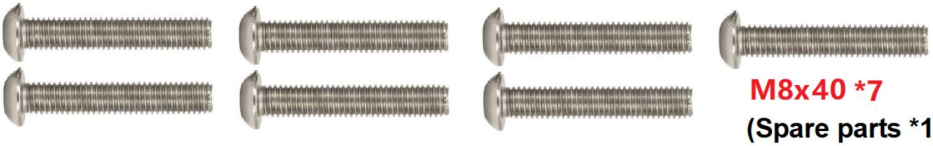

M8x40 *7

(Spare parts *1)



M8 *9

(Spare parts *1)



M6x20 *4



M6 *4



Bolt *4

Productbeschrijving

Model	Kleur	Tafelafmetingen	Verstelbare hoogte van het aanrechtblad	De verticale stang verstelt de hoogte.	draagvermogen
SCJ002-W	wit	47*23 inch	Ⅰ 21 inch/533 mm; Ⅱ 25 inch/635 mm; III 29 inch/736 mm; IV 33 inch/838 mm;	18 inch / 457 mm	500 pond
SCJ003-W	wit	51*23 inch			
SCJ002-B	zwart	47*23 inch			
SCJ003-B	zwart	51*23 inch			

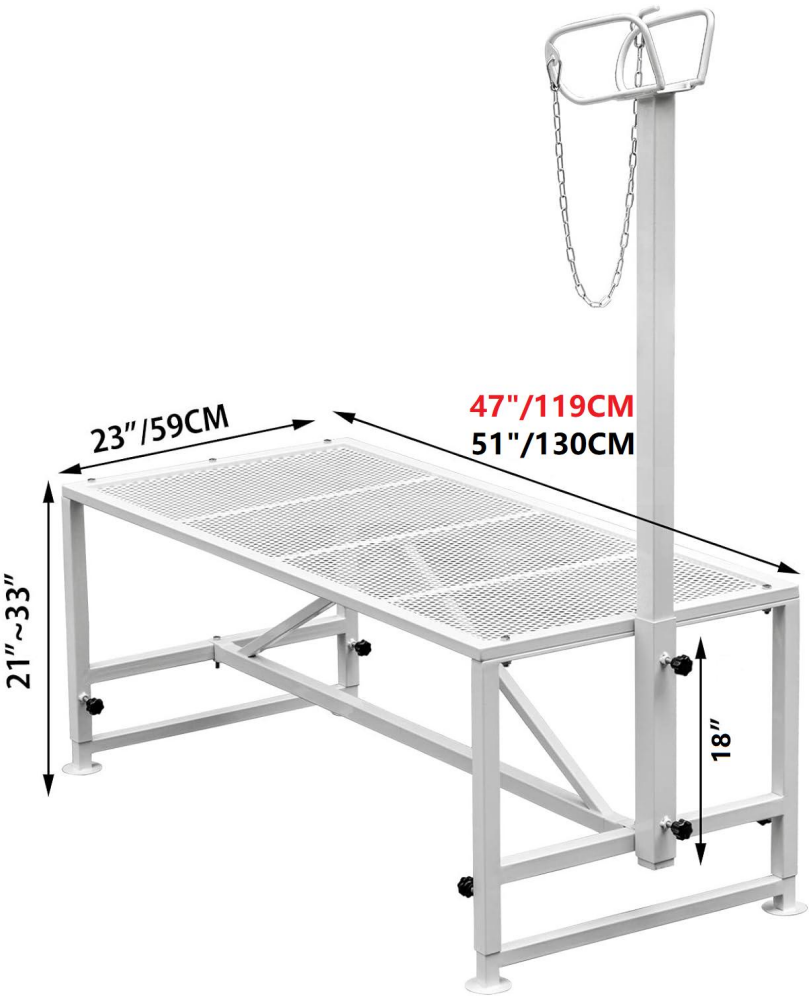

Installatiestappen

Onderdelen	Toelichtende grafiek

tafelpoten *2 verstelbare tafelpoten *2 plastic knoppen *2	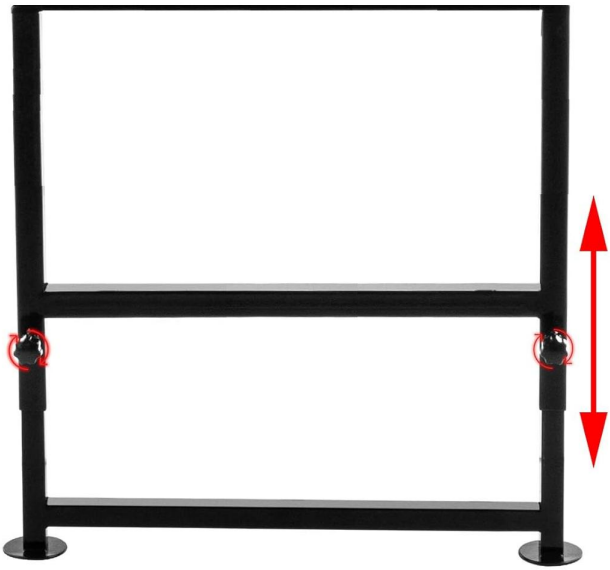 1. Schuif de verstelbare tafelpoot in de tafelpoot. 2. Bevestig de tafelpoten met 2 plastic knoppen .
M8x 40 *5 M8 *5	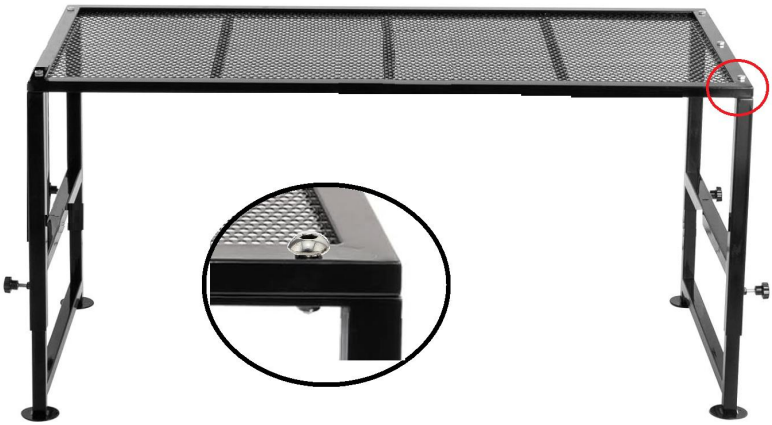 1. Ondersteun het aanrechtblad met de gemonteerde tafelpoten. 2. Boor 5 M8x35-gaten door het tafelblad, bevestig kleine afstandhouders en zet ze vast met moeren.

vaste stangen *1 M8x 40 *1 M8 *1	 1. Klem het aanrechtblad vast met stangen en lijn de gaten uit. 2. Steek een M8x40 -schroefdraad door het gat van de vaste stangen, bevestig de kleine afstandhouder en zet deze vast met een moer.
driehoekige haak *1 M8x 40 *1 M8 *1	 Steek 1 M8x40 schroef door het middelste gat van de driehoekige

	beugel en zet deze vast met afstandhouders en moeren.
M8x 8 0 *2 grote pakking *2 M8 *2	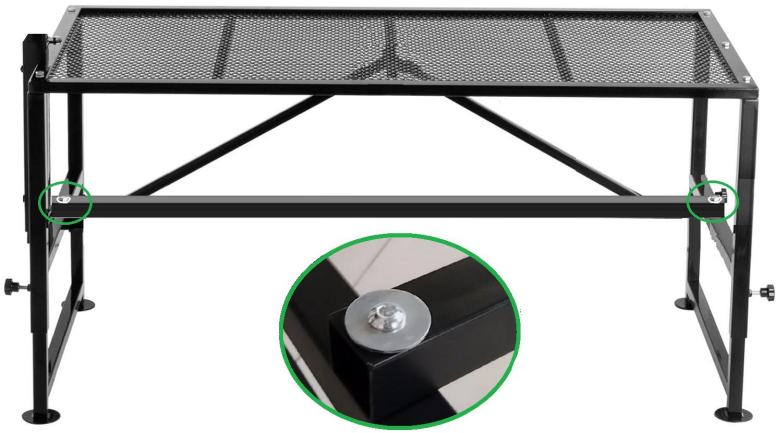 Steek 2 M8x80 schroeven door de grote afstandhouder, vervolgens door de gaten aan beide zijden van de driehoekige beugel en zet vast met de afstandhouder en moer.

rechtopstaande palen *1 plastic knoppen *2	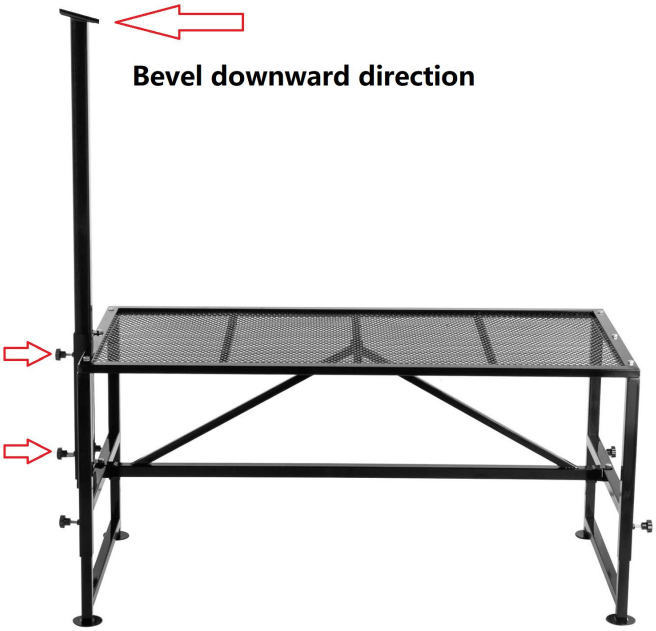 1. Steek de verticale stangen in het vierkante gat van de vaste stangen, in de richting van de afschuining naar beneden. 2. Bevestig de staanders met 2 plastic knoppen.

hoofdbanden A *1 hoofdbanden B *1 M6x20 *4 M6 *4	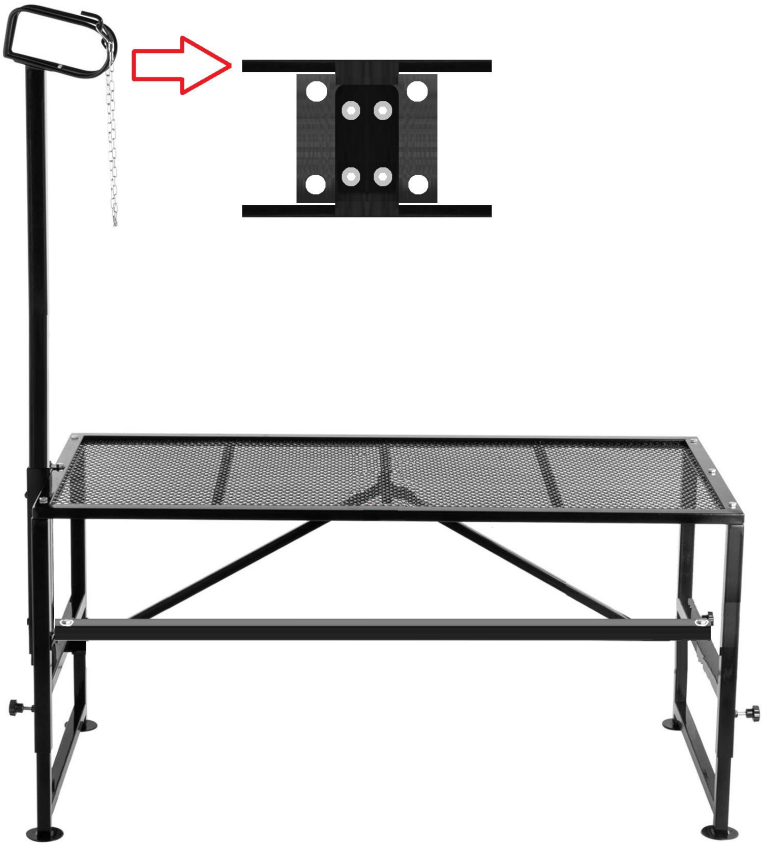 1. Plaats eerst de hoofdbanden B. 1. Plaats vervolgens de hoofdbanden A. 2. Bevestig de hoofdbanden met 4 M6x20 schroeven. 3. Draai de borgschroeven vast met 4 M6-moeren.

Productgebruik

De hoogte van de tafel die overeenkomt met de vier boutgaten tandwielen.

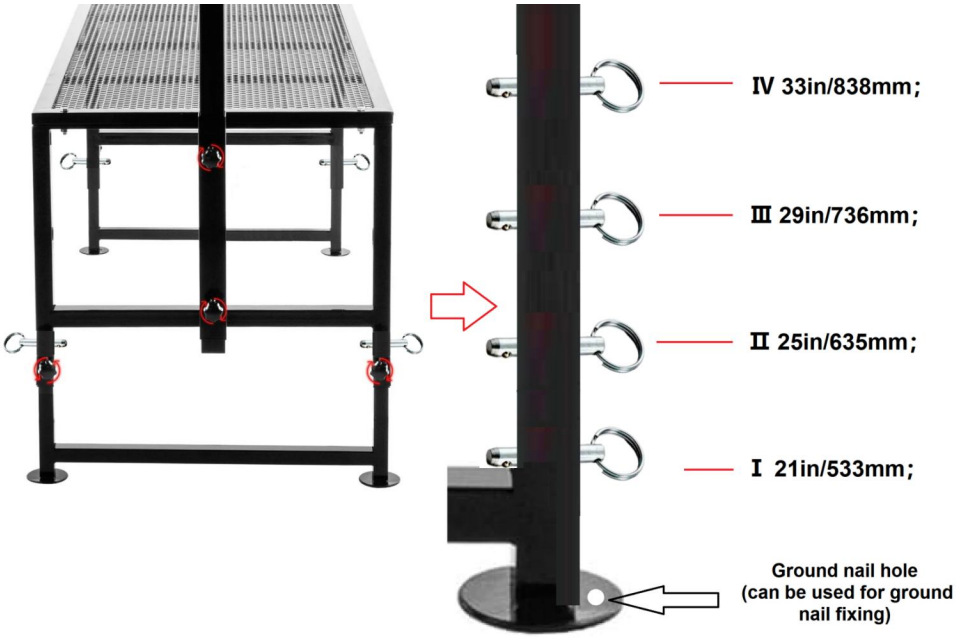



Manufacturer: Shanghai Sishun Technology Co., Ltd
Address: 4th Floor, Building 2, No. 599 Wan Zhen Road, Zhenxin Xincun Subdistrict, Jiading District, Shanghai,201800 China
E-mail: support@vevor.com
Imported to AUS: SIHAO PTY LTD. 1 ROKEVA STREETEASTWOOD NSW 2122 Australia
Imported to USA: Sanven Technology Ltd. Suite 250, 9166 Anaheim Place, Rancho Cucamonga, CA 91730

EC REP
VEVOR SUPER TOOLS LIMITED
Address:Office 403, Nesta Business Centre, 4-5 Burton Hall Rd, Sandyford, Dublin 18, D18 A094, Ireland
Email: service-eu@vevor.com Tel: +353874373999

UK REP
VEVOR TOOL HUB LIMITED
Address:2 Goldstone Close, Brighton and Hove, BN3 7PD, UnitedKingdom
Email: service-uk@vevor.com Tel: +447795204660

VEVOR

Upgrade · The Home Creator Way

Stativ för trimning av boskap

Modell: SCJ002-W /SCJ003-W /SCJ002-B /SCJ003-B

VEVOR
Upgrade·The Home Creator Way

Livestock Trimming Stand

Modell : SCJ002-W /SCJ003-W /SCJ002-B /SCJ003-B



Detta är originalinstruktionerna, vänligen läs alla instruktioner noggrant innan du använder produkten. VEVOR förbehåller sig en tydlig tolkning av vår användarmanual. Produktens utseende ska vara beroende av den produkt du mottagit. Vi ber om ursäkt för att vi inte kommer att informera dig igen om det finns några teknik- eller programuppdateringar för vår

produkt.

SAFETY INSTRUCTIONS

VARNING:

Läs detta material innan du använder produkten. Underlåtenhet att göra det kan leda till allvarliga skador.

Monteringsförsiktighetsåtgärder

1. Montera endast enligt dessa instruktioner. Felaktig montering kan skapa risker.
2. Använd ANSI-godkända skyddsglasögon och kraftiga arbetshandskar under monteringen.
3. Håll samlingsområdet rent och väl upplyst.
4. Håll åskådare borta från området under monteringen.
5. Montera inte om du är trött eller påverkad av alkohol, droger eller mediciner.
6. Produktegenskaperna gäller endast korrekt och fullständigt monterade produkter.
7. Montera på en plan, jämn, hård och slät yta som säkert kan bära upp boskapsstativet .
8. För ytterligare information om delarna som listas på följande sidor, se monteringsschemat i denna manual. Packa upp och separera alla delar på en ren arbetsyta.
9. Produkten uppfyller relevanta standarder och föreskrifter. Installationen av denna enhet måste uppfylla alla tillämpliga föreskrifter och den bör endast användas i välventilerade utrymmen. Läs användarmanualen innan du installerar och använder denna utrustning.
10. Denna apparat är inte avsedd att användas av personer (inklusive barn) med nedsatt fysisk, sensorisk eller mental förmåga, eller bristande erfarenhet och kunskap, såvida de inte har övervakats eller fått instruktioner om användningen av apparaten av en person som ansvarar för deras säkerhet.
11. Denna apparat är avsedd att användas i hushåll och liknande

tillämpningar, såsom:
– bondgårdar;

12. Förvara produkten ordentligt. Kontrollera om produkten är avvikande före användning. Om den är avvikande, sluta använda den.

Använd försiktighetsåtgärder

1. SITTA ELLER STÅ INTE PÅ DENNA FÖRENING.
2. Denna produkt är inte en leksak. Låt inte barn leka med eller i närheten av denna produkt.
3. Överskrid inte angivna viktkapacitet.
4. Använd endast som avsett.
5. Kontrollera före varje användning; använd inte om delar är lösa eller skadade.

SPARA DENNA HANDBOK

Produktlista

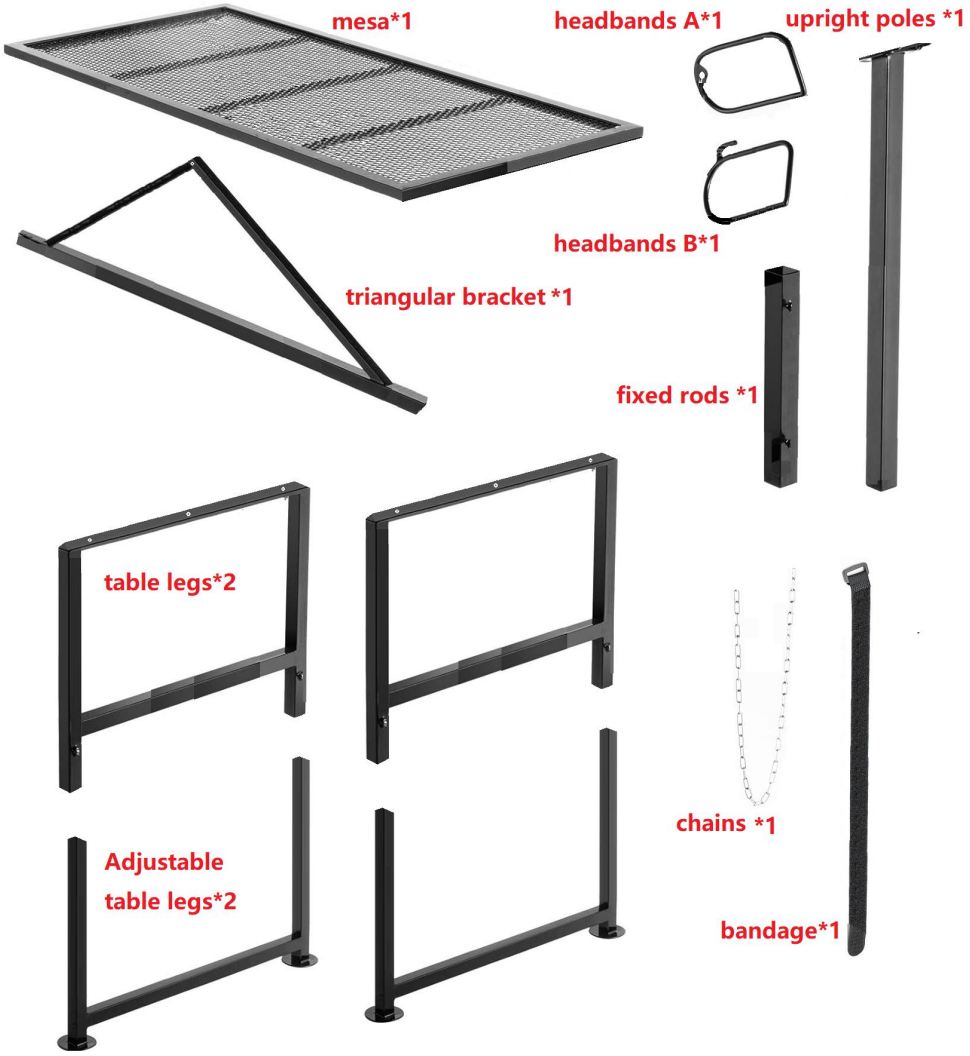



Plastic knobs *6



M8x80 *2



Big gasket *2

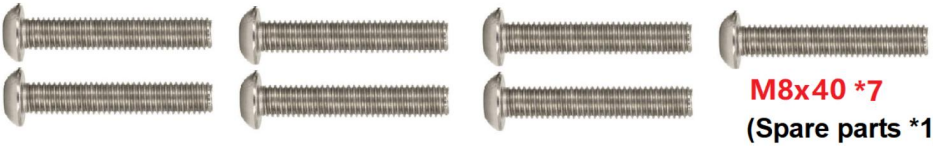

M8x40 *7

(Spare parts *1)



M8 *9

(Spare parts *1)



M6x20 *4



M6 *4



Bolt *4

Produktbeskrivning

Modell	Färg	Bordstorlek	Justerbar höjd på bänkskivan	Den upprättstående stången justerar höjden	viktkapacitet
SCJ002-W	vit	47*23 tum	Ⅰ 21 tum/533 mm; Ⅱ 25 tum/635 mm; Ⅲ 29 tum/736 mm; Ⅳ 838 mm	457 mm	500 pund
SCJ003-W	vit	51*23 tum			
SCJ002-B	svart	47*23 tum			
SCJ003-B	svart	51*23 tum			

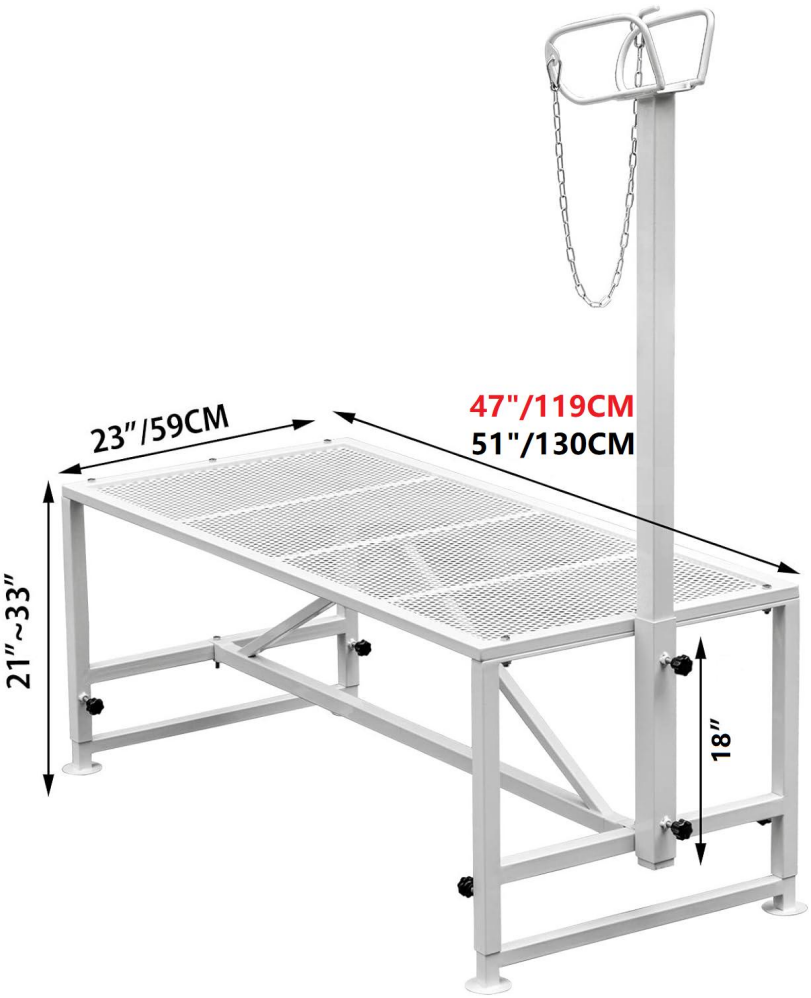

Installationssteg

Delar	Förklarande diagram

bordsben *2 justerbara bordsben *2 plastknoppar *2	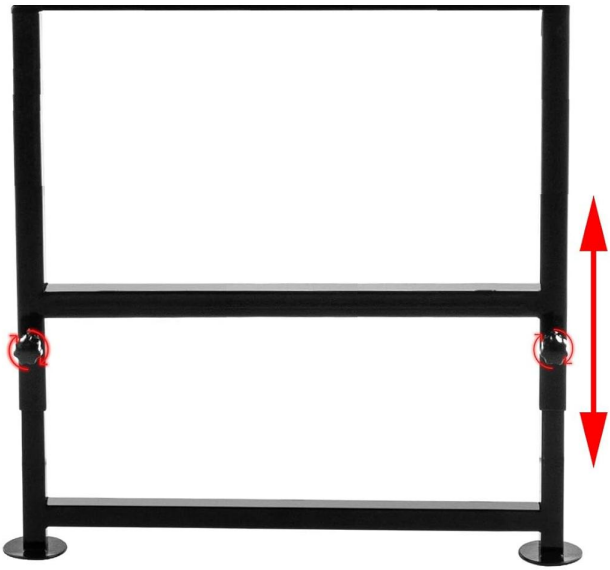 1. Sätt i det justerbara bordsbenet i bordsbenet. 2. Fäst bordsbenet med 2 plastknoppar .
M8x40 * 5 M8 *5	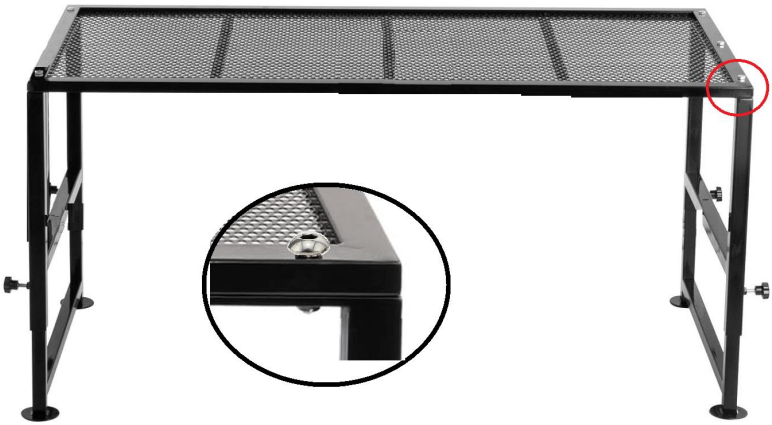 1. Stöd bänkskivan med monterade bordsben. 2. Trä upp 5 M8x35-hål genom bordsskivan, fäst små distanser och fäst dem med muttrar.

fasta stänger *1 M8x40 * 1 M8 *1	 1. Fäst bänkskivan med fasta stänger och rikta in hålen. 2. Trä på 1 M8x40 genom hålet på de fasta stängerna, fäst den lilla distansen och säkra den med en mutter.
triangulär konsol *1 M8x40 * 1 M8 *1	 Trä på 1 M8x40 -skruv genom det mittersta hålet i triangelfästet och fäst med distanser och muttrar.

M8x80 * 2 stor packning *2 M8 *2	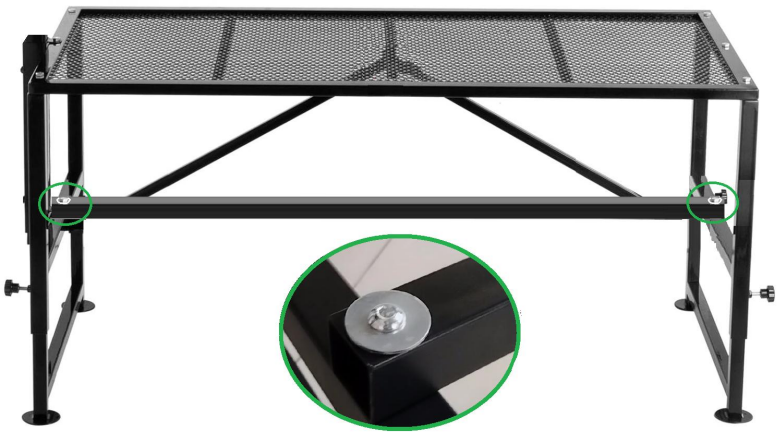 Trä på 2 M8x 80 skruvar genom den stora distansen, sedan genom hålen på båda sidor av triangelfästet och fäst med distansen och muttern.
upprättstående stänger *1 plastknoppar *2	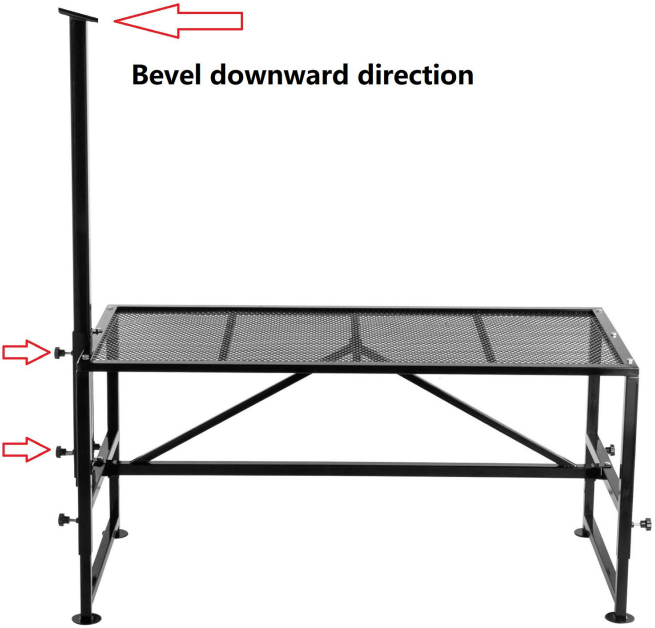 1. För in de upprättstående stängerna i de fasta stängernas fyrkantiga hål i avfasningens nedåtgående riktning. 2. Fäst de upprättstående stängerna med 2 plastknoppar.

pannband A *1 pannband B *1 M6x20 *4 M6 *4	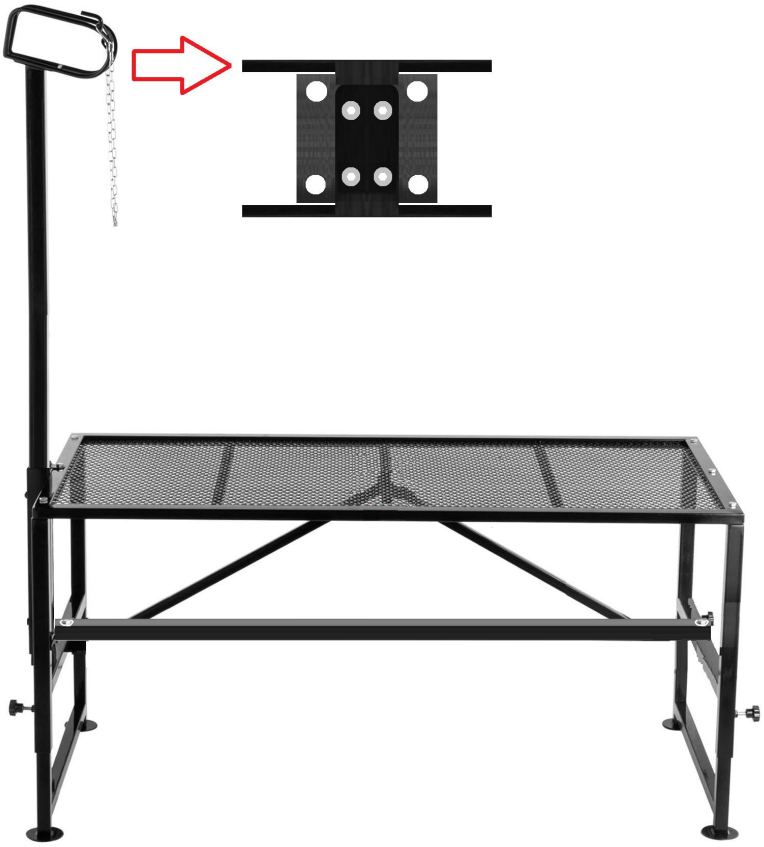 1. Sätt pannbanden B först. 1. Sätt sedan på huvudbanden A. 2. Fäst huvudbanden med 4 M6x20-skruvar. 3. Dra åt låsskruvarna med 4 M6-muttrar.

Produktanvändning

Bordets höjd motsvarande de fyra bulthålen kugghjul.

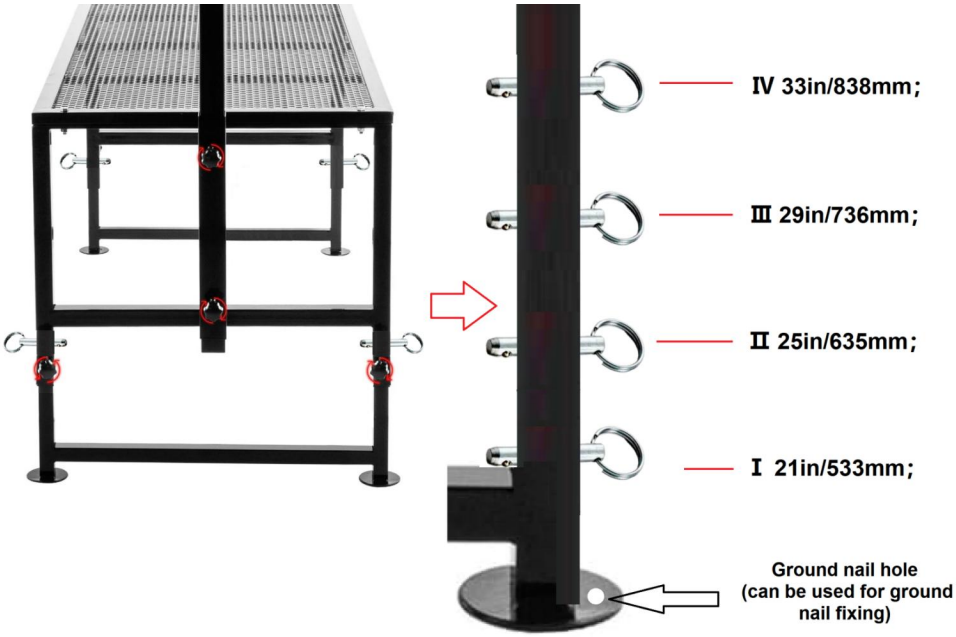



Manufacturer: Shanghai Sishun Technology Co., Ltd
Address: 4th Floor, Building 2, No. 599 Wan Zhen Road, Zhenxin Xincun Subdistrict, Jiading District, Shanghai,201800 China
E-mail: support@vevor.com
Imported to AUS: SIHAO PTY LTD. 1 ROKEVA STREETEASTWOOD NSW 2122 Australia
Imported to USA: Sanven Technology Ltd. Suite 250, 9166 Anaheim Place, Rancho Cucamonga, CA 91730

EC REP
VEVOR SUPER TOOLS LIMITED
Address:Office 403, Nesta Business Centre, 4-5 Burton Hall Rd, Sandyford, Dublin 18, D18 A094, Ireland
Email: service-eu@vevor.com Tel: +353874373999

UK REP
VEVOR TOOL HUB LIMITED
Address:2 Goldstone Close, Brighton and Hove, BN3 7PD, UnitedKingdom
Email: service-uk@vevor.com Tel: +447795204660