ASSEMBLY INSTRUCTION

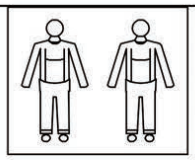

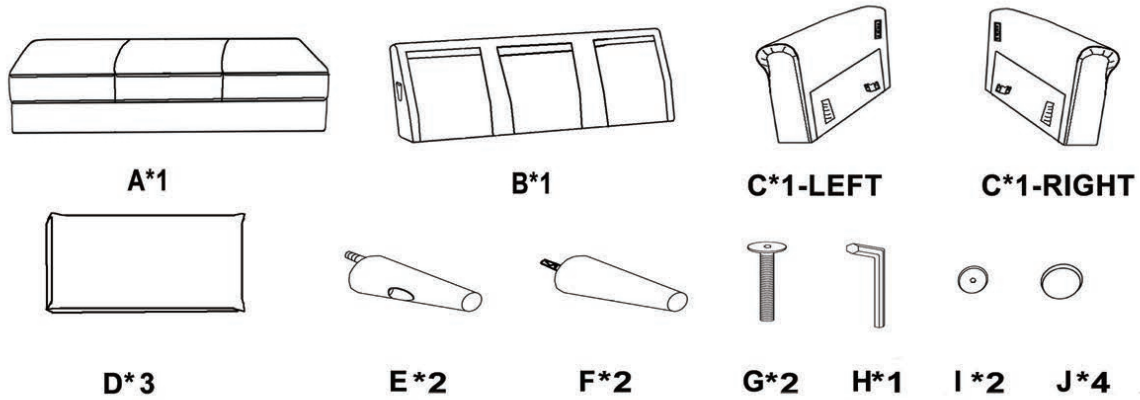

STEP 1

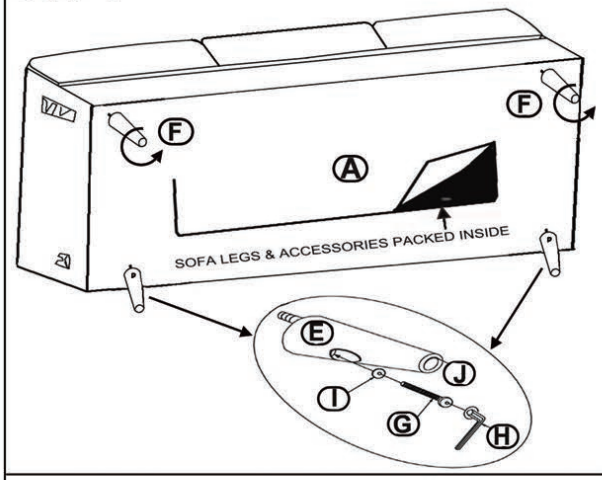

STEP 2

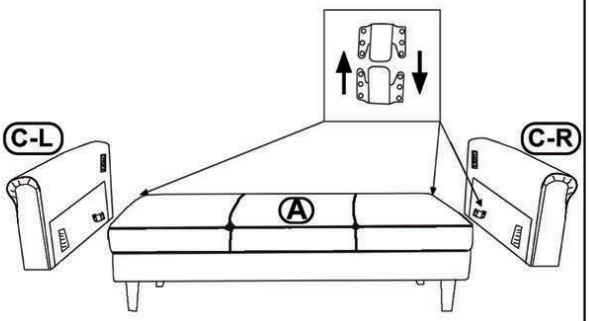

STEP 3

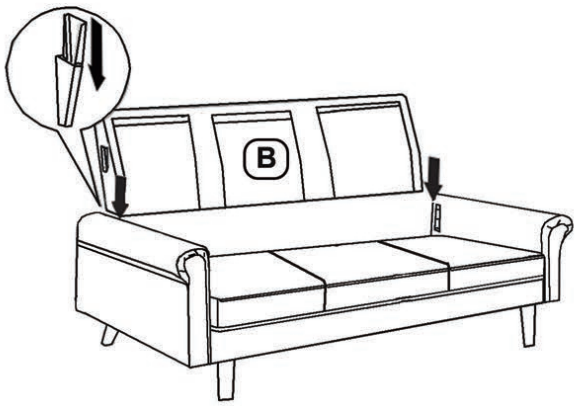

STEP 4

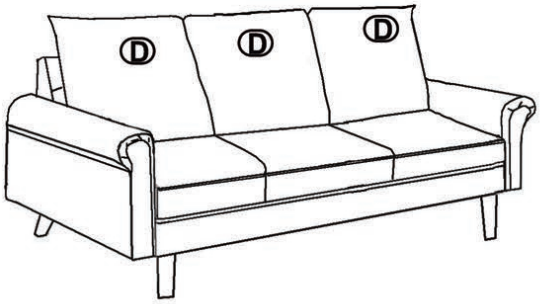

KINDLY REMINDER

D*2, E*2, F*2, G*2, H*1, I*2, J*4,
PACKED IN SOFA STORAGE

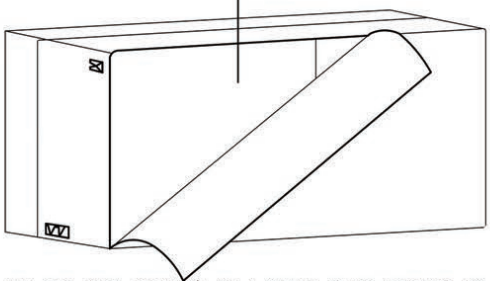

CAREFULY UNPACK AND PLACE THE SOFA BODY(A) ON A CLEAN FLAT SURFACE TO SHOW THE BASE AS SHOWN.
UNPACK PARTS FROM THE STORAGE COMPARTMENT

INSTRUCTIONS DE MONTAGE 7012

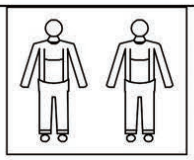

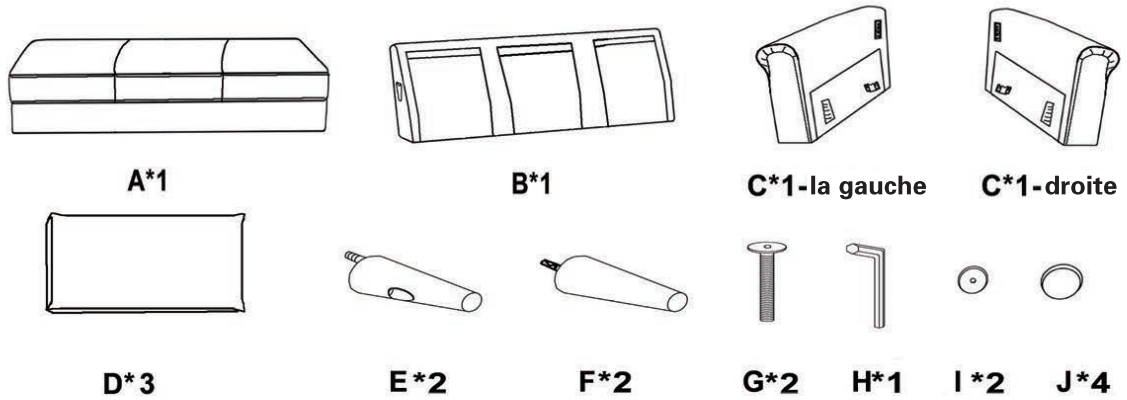

étape 1

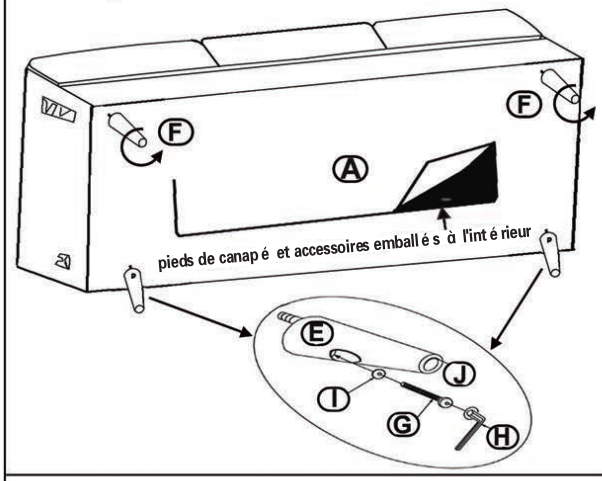

étape 2

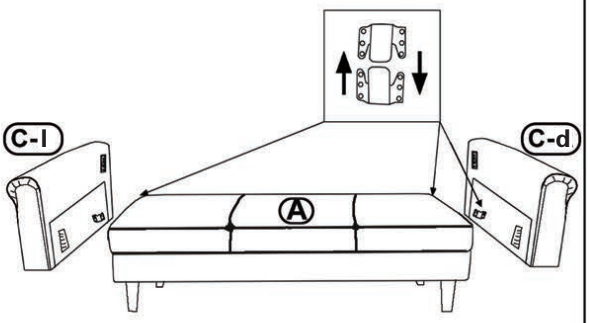

étape 3

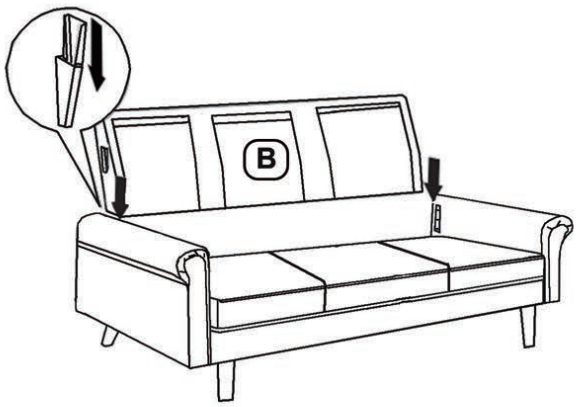

étape 4

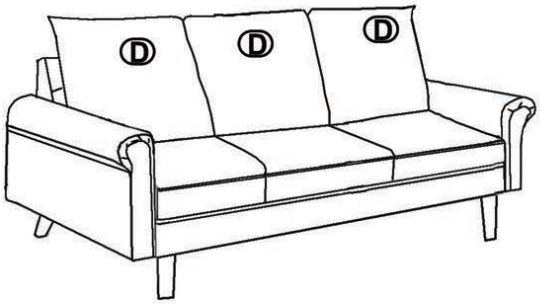

RAPIDE REMINDER

D*2, E*2, F*2, G*2, H*1, I*2, J*4,

EMBALLÉ DANS UN RANGEMENT DE CANAPÉ

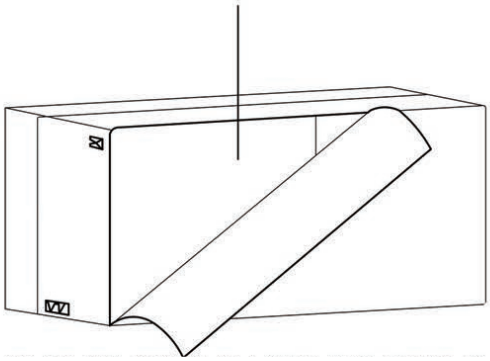

DÉBALLER SOIGNEUSEMENT ET PLACER LE CORPS DE CANAPÉ (A) SUR UNE SURFACE PLATE PROPRE POUR MONTRER LA BASE COMME ILLUSTRÉ.
DÉBALLER LES PIÈCES DU COMPARTIMENT DE STOCKAGE.