WHITE : BLANC **:** *BLANCO*

NORTHERN MAPLE : ÉRABLE DU NORD **:** *ARCE DEL NORTE*

BARK GREY : GRIS ÉCORCE **:** *CORTEZA GRIS*

RIGHT ASSEMBLY INSTRUCTIONS

INSTRUCTIONS D'ASSEMBLAGE DROIT

INSTRUCCIONES DERECHO DE ENSAMBLAJE

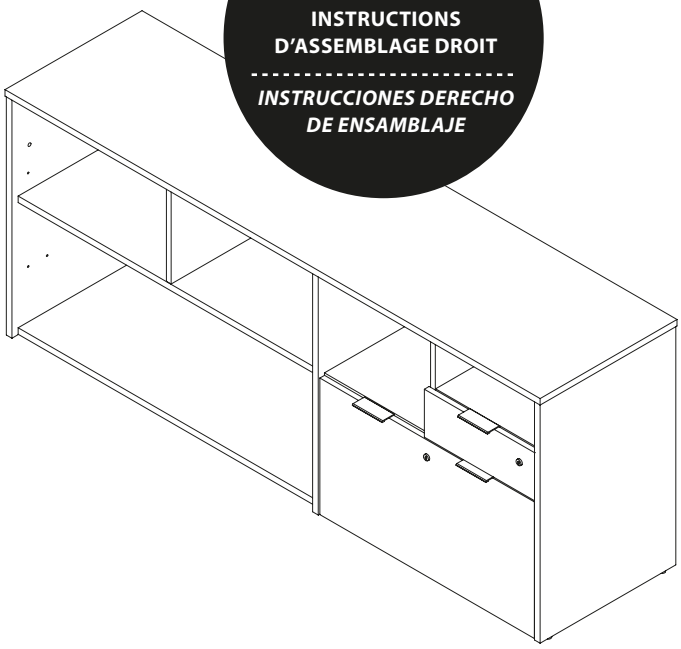

LEFT ASSEMBLY INSTRUCTIONS

INSTRUCTIONS D'ASSEMBLAGE GAUCHE

INSTRUCCIONES IZQUIERDO DE ENSAMBLAJE

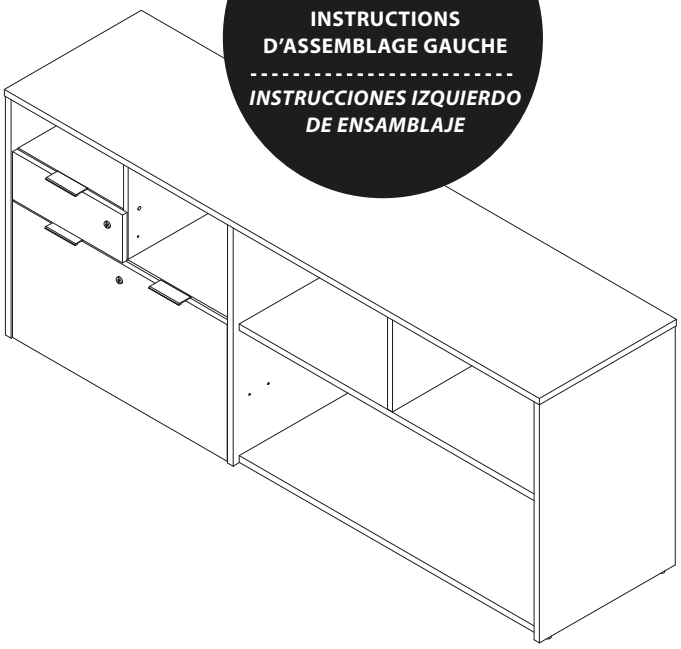

Thank you for choosing a product.
Your total satisfaction is our #1 priority.

PROBLEMS OR INFORMATION

POUR TOUT PROBLÈME OU INFORMATION

PROBLEMA O INFORMACION

MERCI D'AVOIR CHOISI LES PRODUITS .
VOUS SATISFAIRE EST NOTRE PRIORITÉ.

Gracias por elegir un producto.
Su entera satisfacción es nuestra prioridad N°1.

PARTS / PIÈCES / *PIEZAS*

CODE / CÓDIGO	QTY / QTÉ / CANT.	CODE / CÓDIGO	QTY / QTÉ / CANT.	CODE / CÓDIGO	QTY / QTÉ / CANT.	CODE / CÓDIGO	QTY / QTÉ / CANT.
13	2	40	1	66	1	CA05A	2
20	1	41	1	67	1	CA09A	2
21	1	42	1	70	2	CL081B	1
22	1	43	1	90 Extrusion EX-681 26 7/8" (672 mm)	2	**bottom** / fond / *fondo* 12 1/2 " x 15 3/8" (316 mm x 391 mm)	2
30	1	44	1	CA01A	2	**bottom** / fond / *fondo* 26 3/4" x 15 3/8" (680 mm x 391 mm)	2
31	1						

If you prefer the left assembly, refer to pages 4 to 8 and 13 to the end.

Si vous préférez l'assemblage gauche, référez-vous aux pages 4 à 8 et 13 jusqu'à la fin.

Si prefiere el ensamble izquierdo, vea las páginas 4 a 8 y 13 hasta el final.

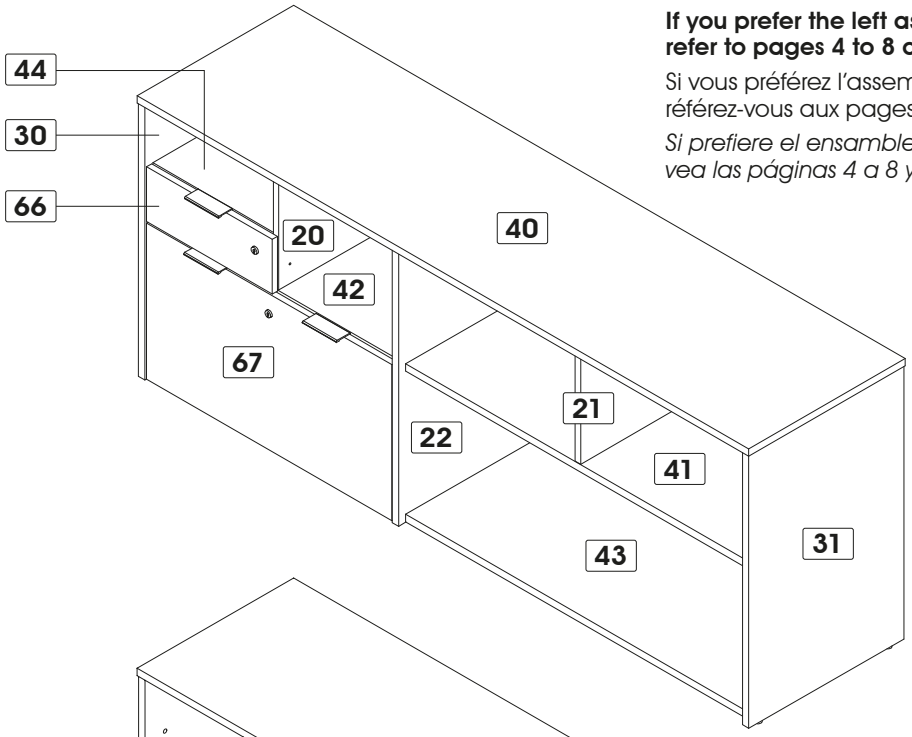

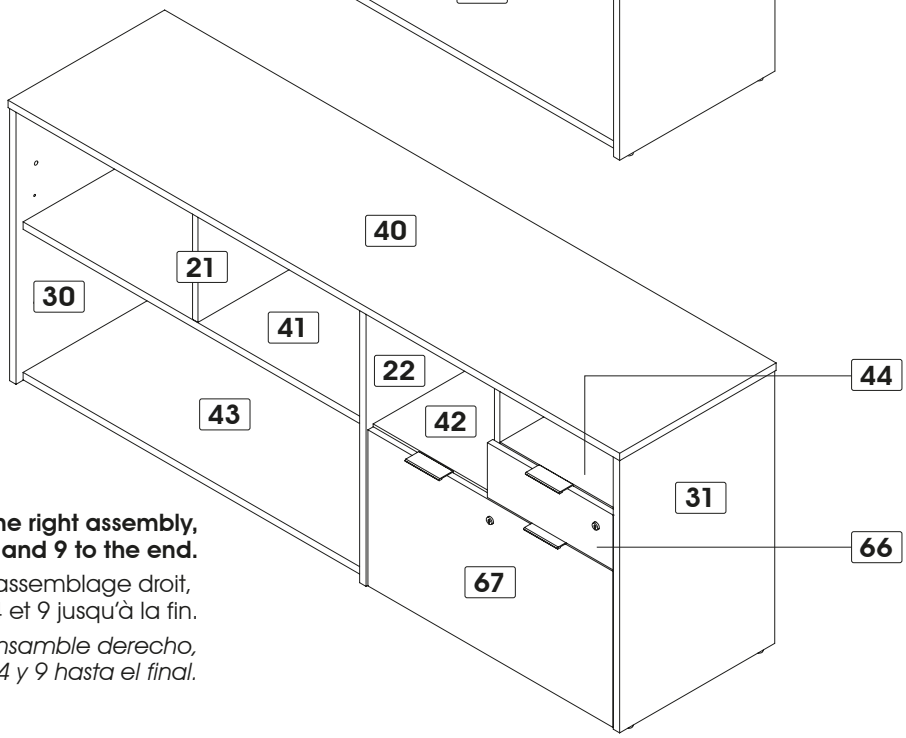

If you prefer the right assembly, refer to pages 4 and 9 to the end.

Si vous préférez l'assemblage droit, référez-vous aux pages 4 et 9 jusqu'à la fin.

Si prefiere el ensamble derecho, vea las páginas 4 y 9 hasta el final.

HARDWARE / QUINCAILLERIES / *QUINCALLA*

CODE / CÓDIGO		QTY / QTÉ / CANT.	CODE / CÓDIGO		QTY / QTÉ / CANT.	CODE / CÓDIGO		QTY / QTÉ / CANT.	CODE / CÓDIGO		QTY / QTÉ / CANT.
CA-77		2	CO-249	**runners 406 mm (16")** coulisseaux 406 mm *correderas 406 mm*	2	H-03		34	SE-736	A B C D	2
CA-99		16	EX-743	41,1 cm (16 1/8 in./po)	2	H-36		34	SU-682		4
CA-100	3/32" (2,5 mm)	2		30,3 cm (11 7/8 in./po) **Will not be used** Ne sera pas utilisé *No se utilizará*	2	PA-844	1" (25 mm)	6	TI-703	14 9/16" (370 mm)	2
CA-101	5/16" (8 mm)	2				PO-971		3	3500-D06-50125		1
CL-745		1	EC-744		6						

REAL SIZE / GRANDEUR RÉELLE / *TAMAÑO REAL*

CODE / CÓDIGO		QTY / QTÉ / CANT.	CODE / CÓDIGO		QTY / QTÉ / CANT.
VE-244	3/8 in/po (10 mm)	10	VR-207	1/2 in/po (13 mm)	16
VM-601	3/4 in/po (20 mm)	4	VR-211	3/4" (19 mm)	4
VC-204	2" (50 mm)	6	VR-212	1 in/po (25 mm)	22

IMPORTANT NOTICE / NOTE IMPORTANTE / *NOTA IMPORTANTE*

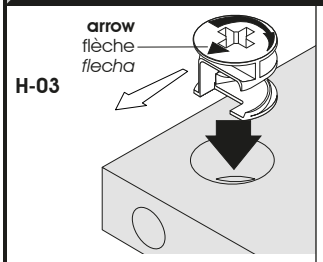

Insert the cam with the arrow pointing towards the hole in the edge.

Insérez la rondelle en pointant la flèche vers le trou de la bordure.

Inserte la arandela con la flecha apuntando hacia el orificio cercano al borde.

Main hardware system / Système de quincaillerie principal / *Sistema principal de quincalla*

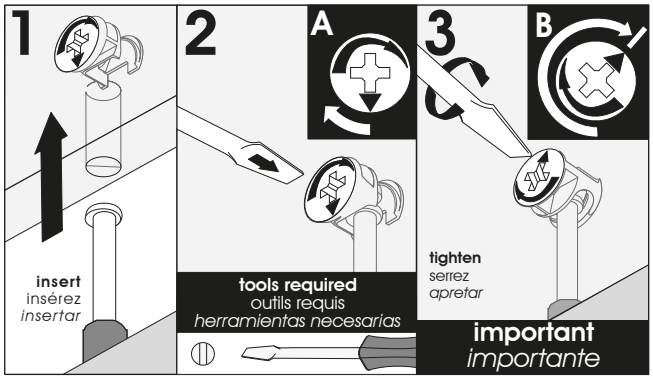

How to remove a misplaced assembly bolt (H-36).
Comment retirer un boulon (H-36) mal situé.
Cómo retirar un perno (H-36) mal ubicado.

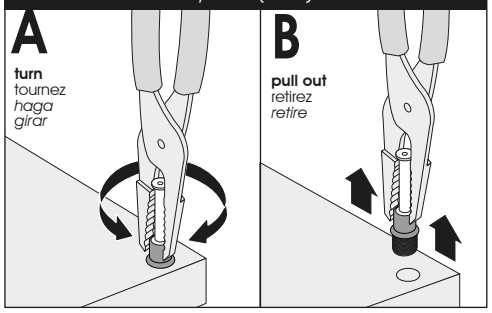

PROBLEMS OR INFORMATION
POUR TOUT PROBLÈME OU INFORMATION
PROBLEMAS O INFORMACIÓN

1 HARDWARE INSTALLATION / INSTALLATION DES QUINCAILLERIES / *INSTALACIÓN DE LAS QUINCALLAS*

CREDENZA / CRÉDENCE / *CREDENCIA*

LEFT / GAUCHE / *IZQUIERDO*

Assembling sequence
Séquence d'assemblage
Secuencia de ensamblaje
Parts / Pièces / *Piezas:*

30 44 20 70

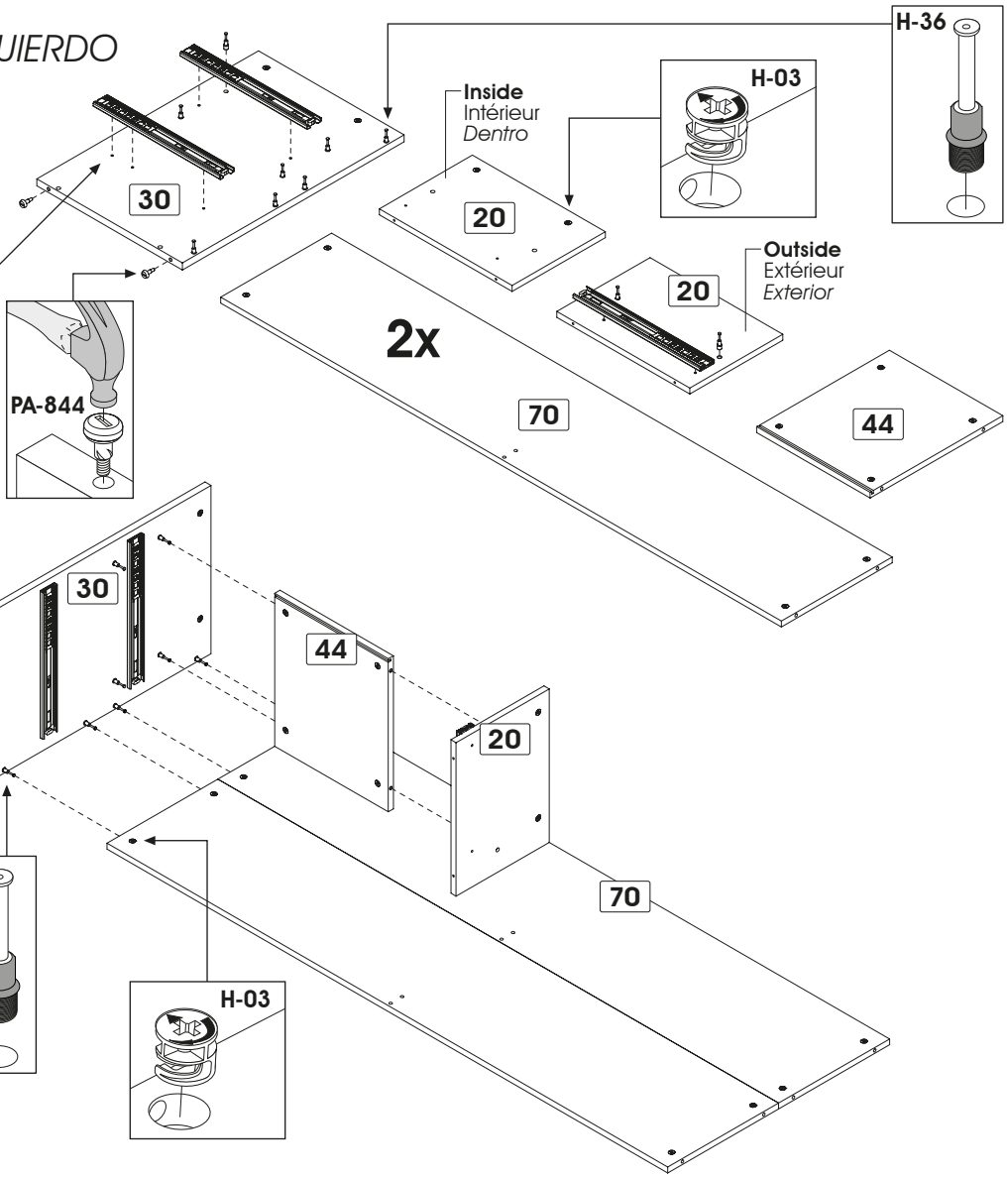

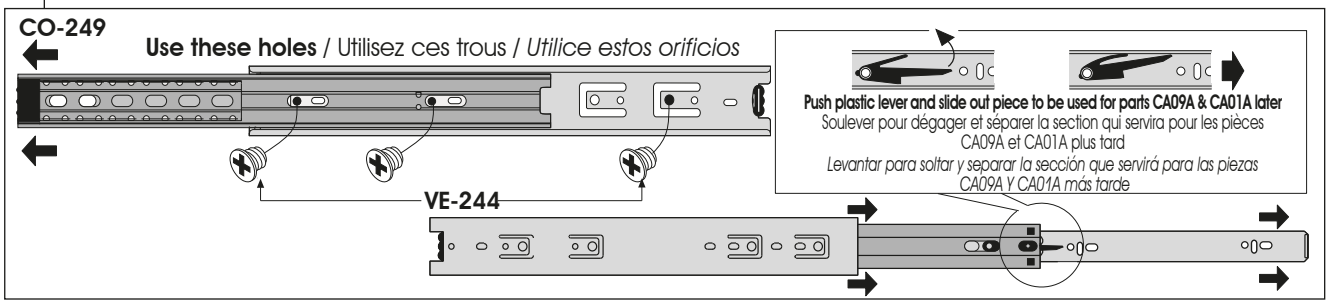

1

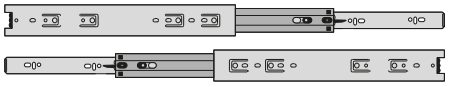

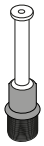

Code / Código	CO-249	H-03	H-36	PA-844	VE-244
Qty / Qté / Cant.	**x 2**	**x 16**	**x 10**	**x 2**	**x 7**

2 HARDWARE INSTALLATION / INSTALLATION DES QUINCAILLERIES / *INSTALACIÓN DE LAS QUINCALLAS*

CREDENZA / CRÉDENCE / *CREDENCIA*

LEFT / GAUCHE / *IZQUIERDO*

Assembling sequence
Séquence d'assemblage
Secuencia de ensamblaje
Parts / Pièces / *Piezas:*

42 22 43 41 21

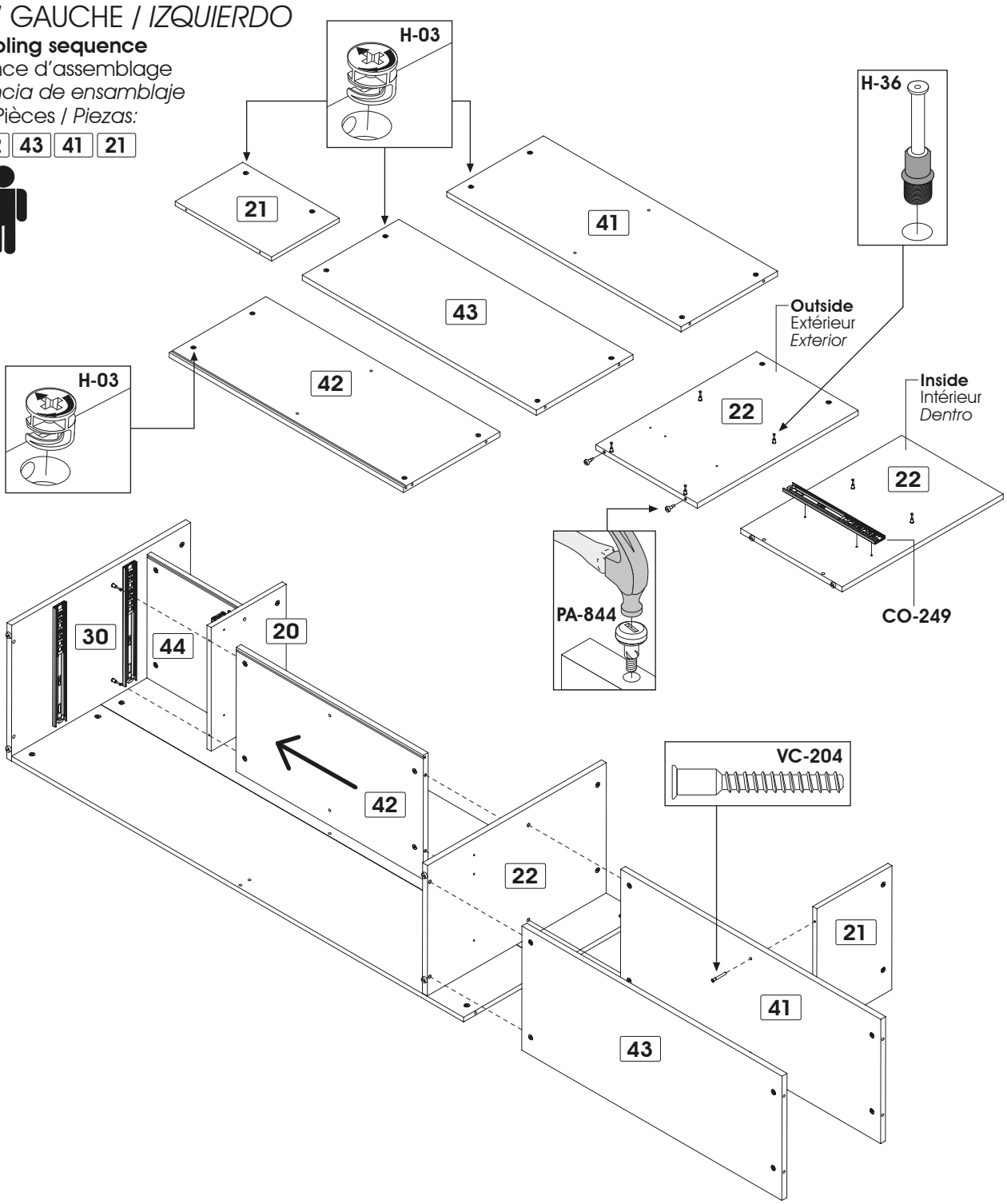

2

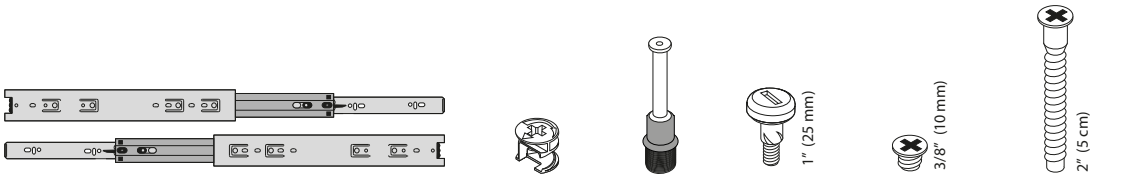

Code / Código	CO-249	H-03	H-36	PA-844	VE-244	VC-204
Qty / Qté / Cant.	**x 2**	**x 16**	**x 6**	**x 2**	**x 3**	**x 2**

3 HARDWARE INSTALLATION / INSTALLATION DES QUINCAILLERIES / *INSTALACIÓN DE LAS QUINCALLAS*

CREDENZA / CRÉDENCE / *CREDENCIA*

LEFT / GAUCHE / *IZQUIERDO*

Assembling sequence
Séquence d'assemblage
Secuencia de ensamblaje
Parts / Pièces / *Piezas:*

31 40

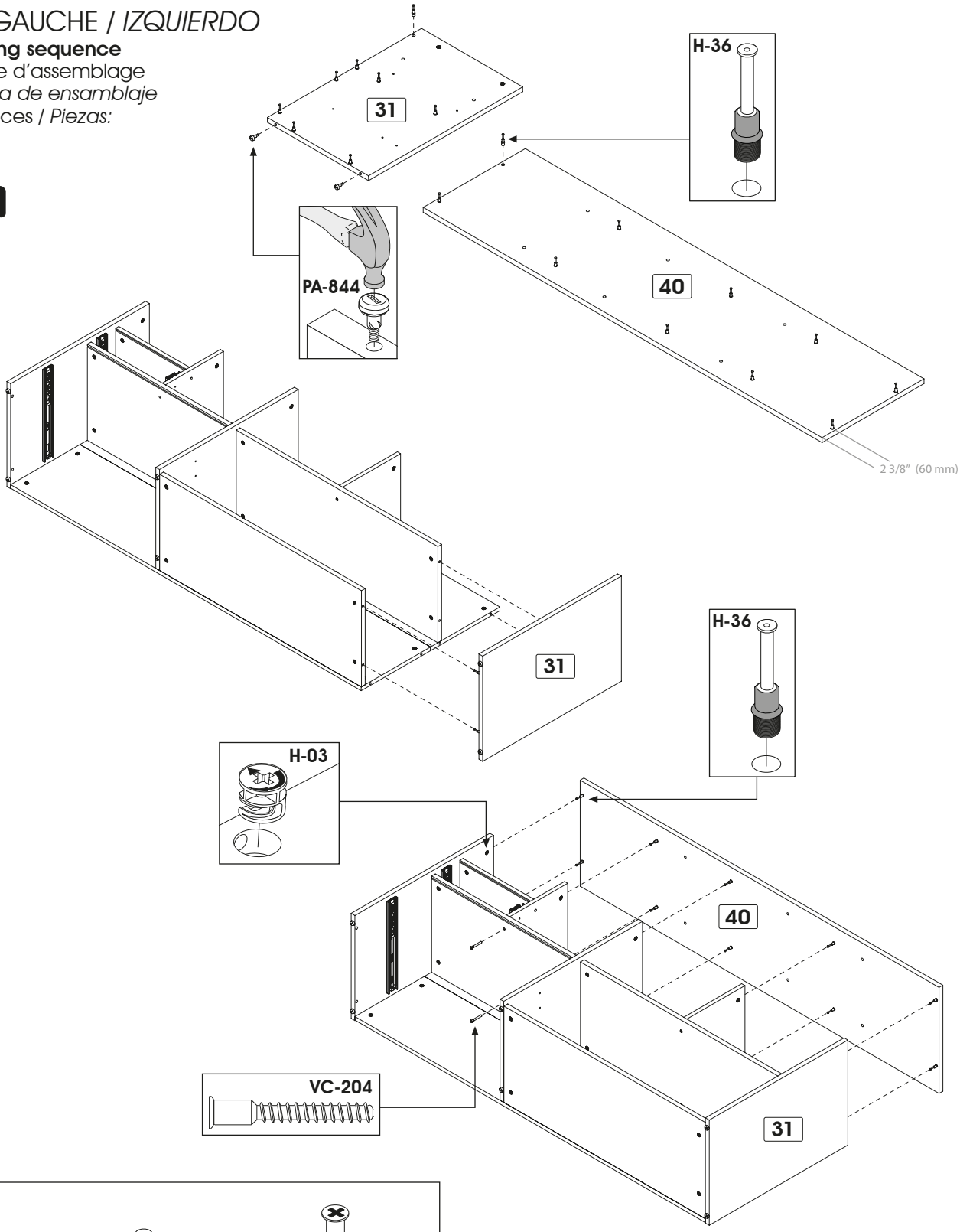

3

Code / Código	H-03	H-36	PA-844 (1" (25 mm))	VC-204 (2" (5 cm))
Qty / Qté / Cant.	**x 2**	**x 18**	**x 2**	**x 2**

CREDENZA / CRÉDENCE / *CREDENCIA*

LEFT / GAUCHE / *IZQUIERDO*

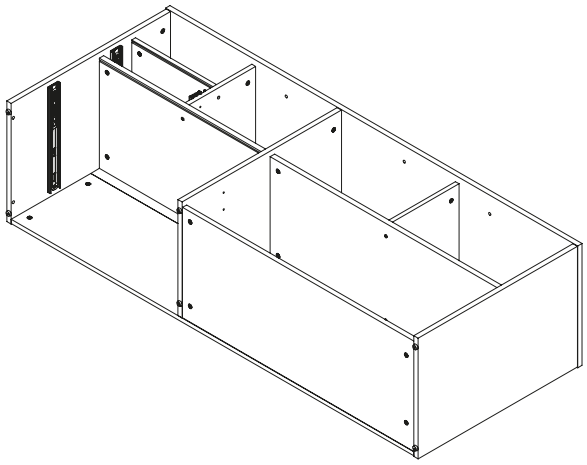

Straighten the furniture
Redresser le meuble
Enderezar los muebles

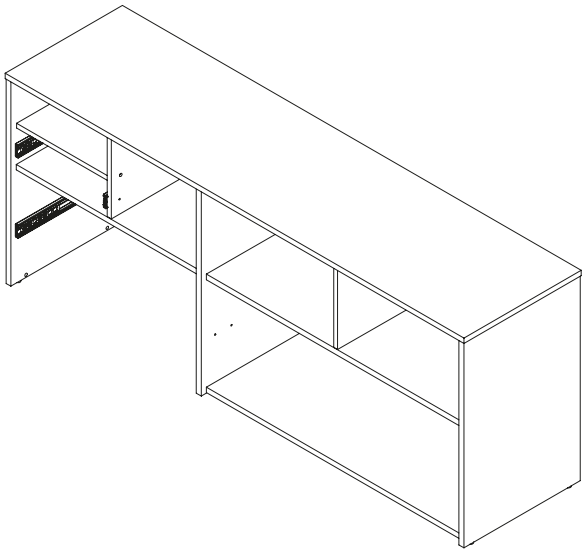

Put the 2 screws on the back
Mettre les 2 vis au dos
Coloque los 2 tornillos en la parte posterior

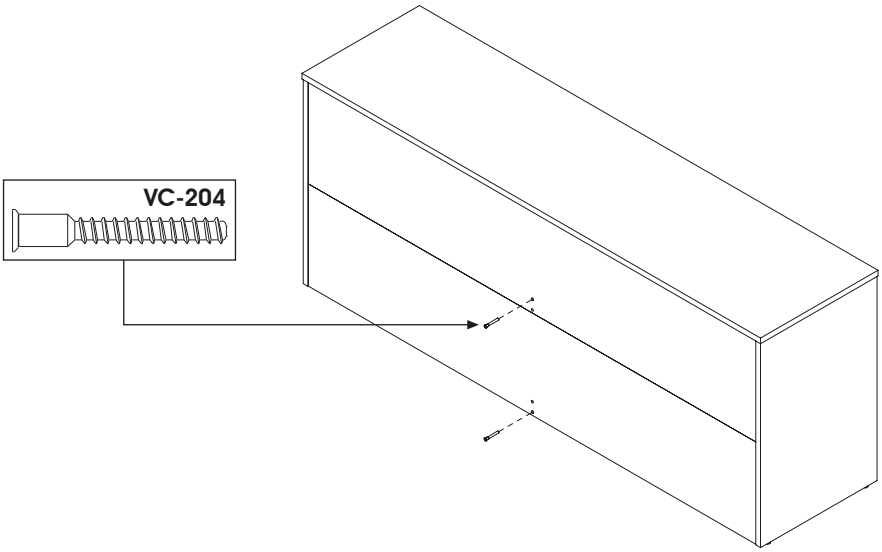

4

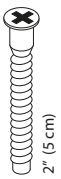

Code / Código	VC-204
Qty / Qté / Cant.	**x 2**

CREDENZA / CRÉDENCE / *CREDENCIA*

RIGHT / DROIT / *DERECHO*

Assembling sequence
Séquence d'assemblage
Secuencia de ensamblaje
Parts / Pièces / *Piezas:*

30 | 44 | 43 | 70 | 70 | 21

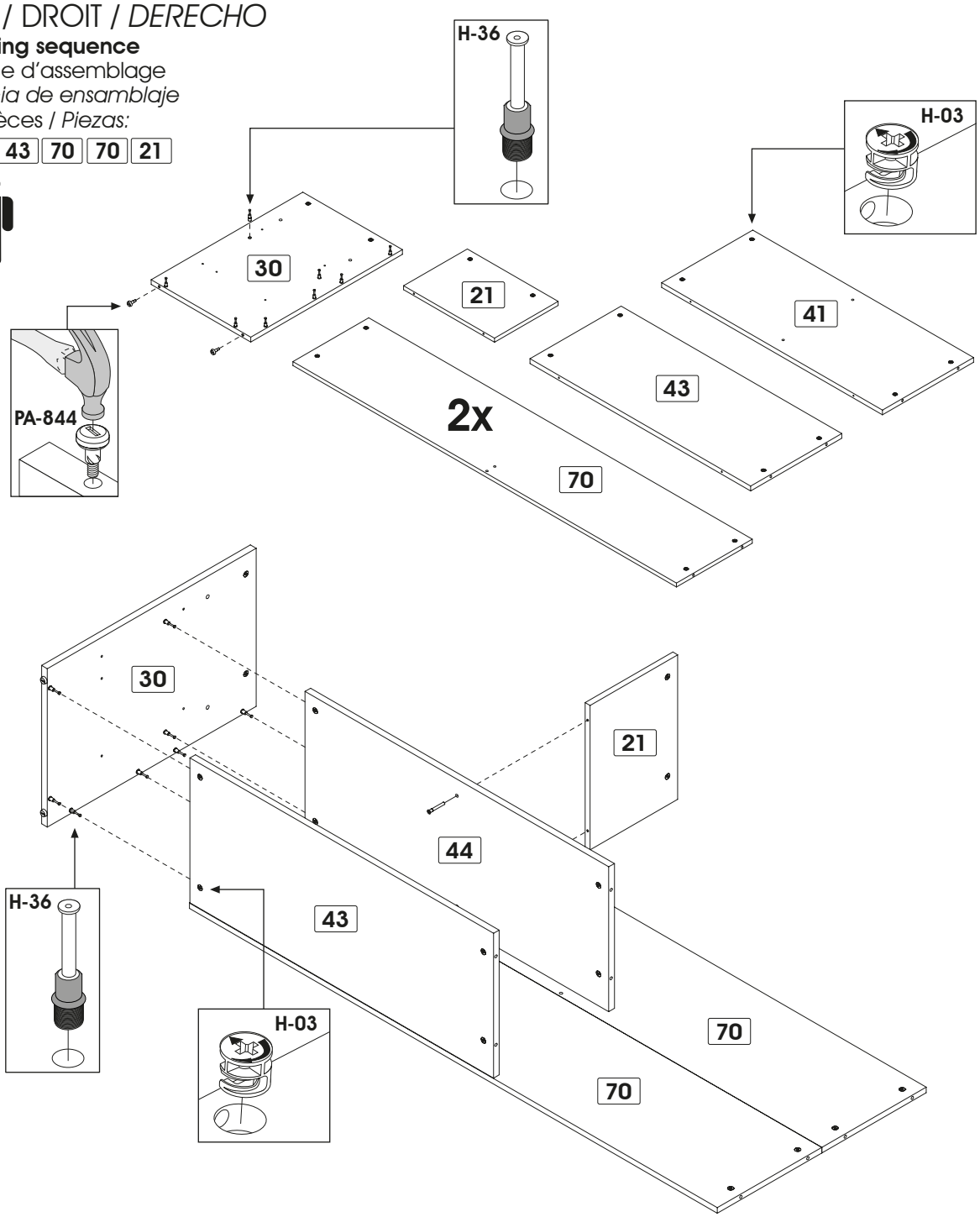

1

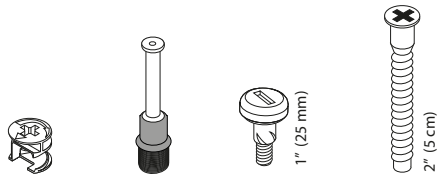

Code / Código	H-03	H-36	PA-844	VC-204
Qty / Qté / Cant.	**x 20**	**x 6**	**x 2**	**x 2**

CREDENZA / CRÉDENCE / *CREDENCIA*

RIGHT / DROIT / *DERECHO*

Assembling sequence
Séquence d'assemblage
Secuencia de ensamblaje
Parts / Pièces / *Piezas:*

22 42 20 44

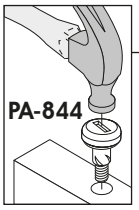

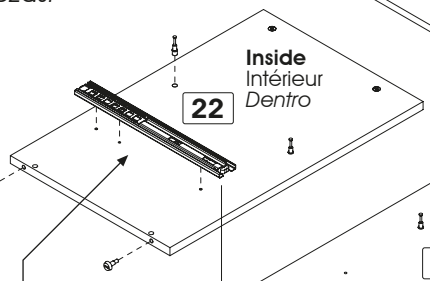

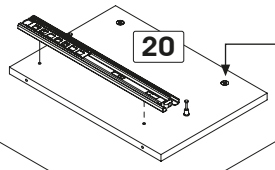

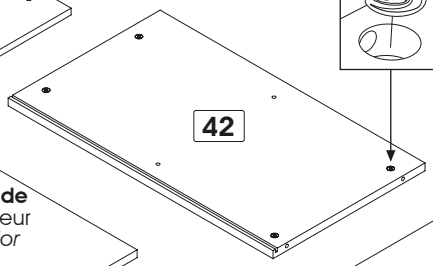

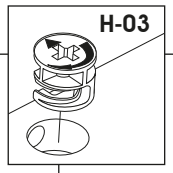

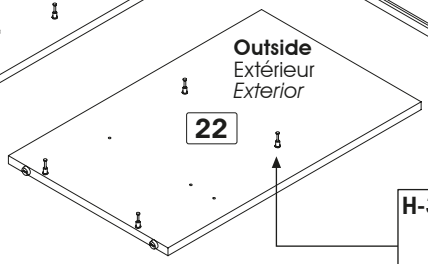

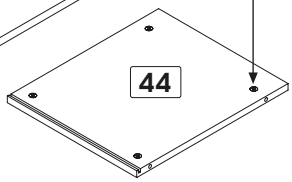

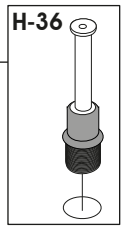

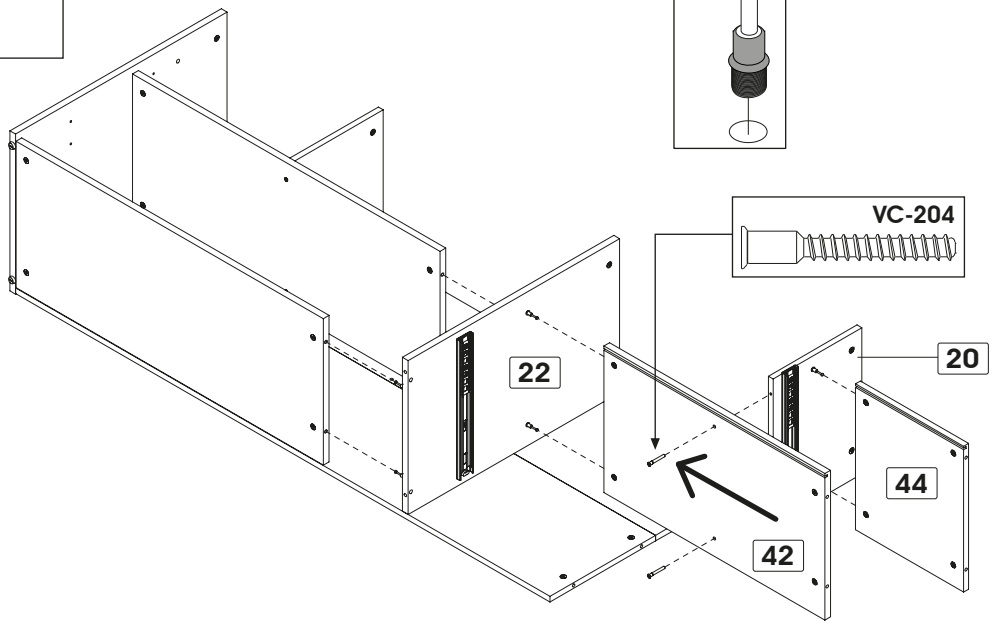

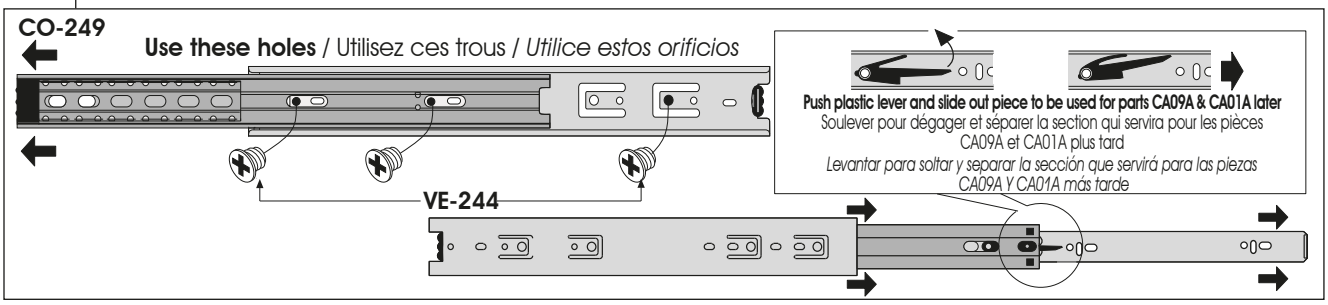

2

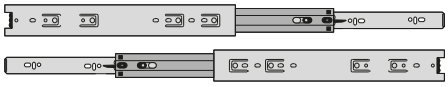

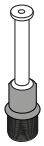

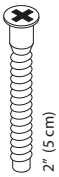

Code / Código	CO-249	H-03	H-36	PA-844	VE-244	VC-204
Qty / Qté / Cant.	**x 2**	**x 12**	**x 8**	**x 2**	**x 5**	**x 2**

CREDENZA / CRÉDENCE / *CREDENCIA*

RIGHT / DROIT / *DERECHO*

Assembling sequence
Séquence d'assemblage
Secuencia de ensamblaje
Parts / Pièces / *Piezas:*

31 40

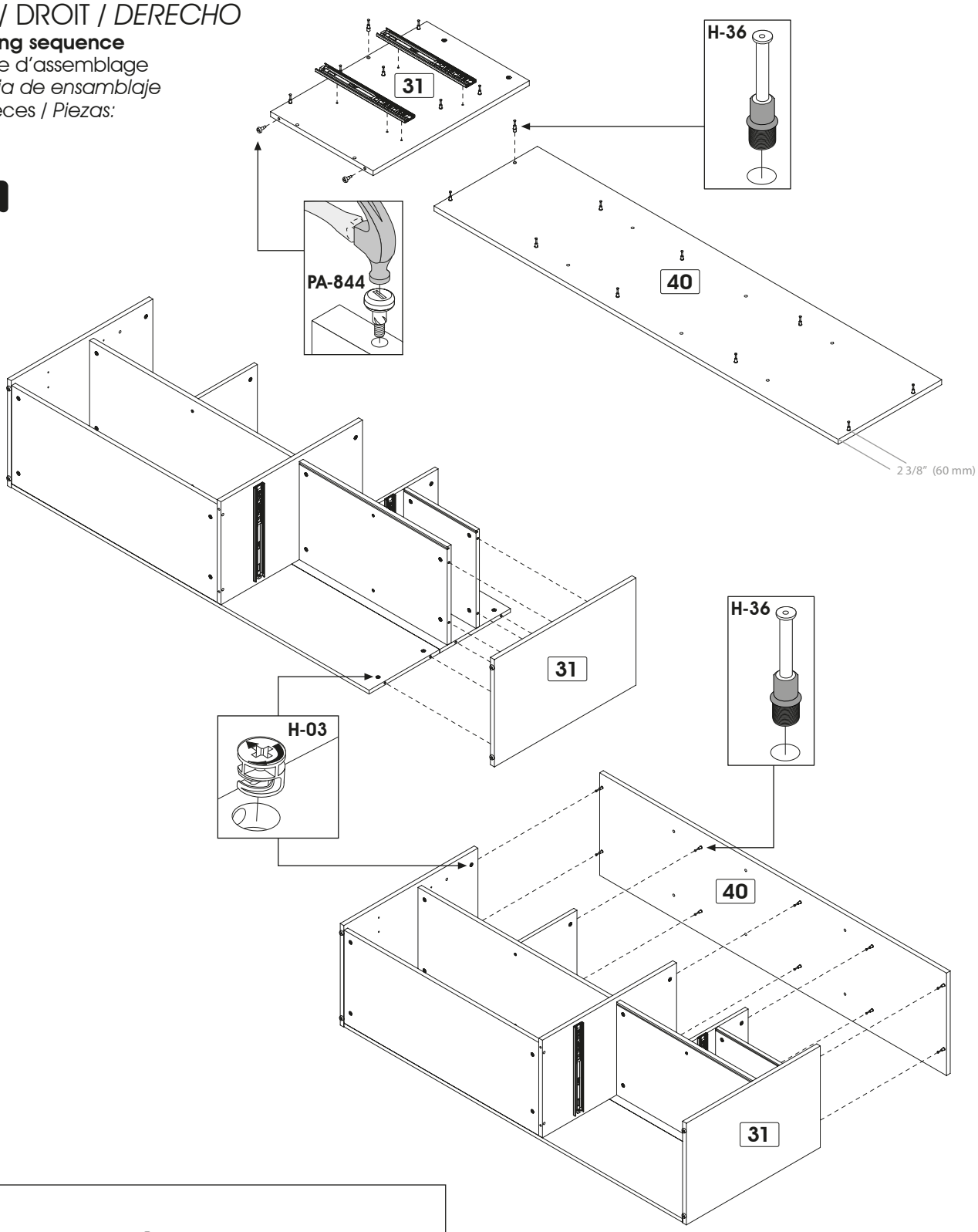

3

Code / Código	H-03	H-36	PA-844	VE-244
Qty / Qté / Cant.	**x 2**	**x 18**	**x 2**	**x 5**

CREDENZA / CRÉDENCE / *CREDENCIA*

RIGHT / DROIT / *DERECHO*

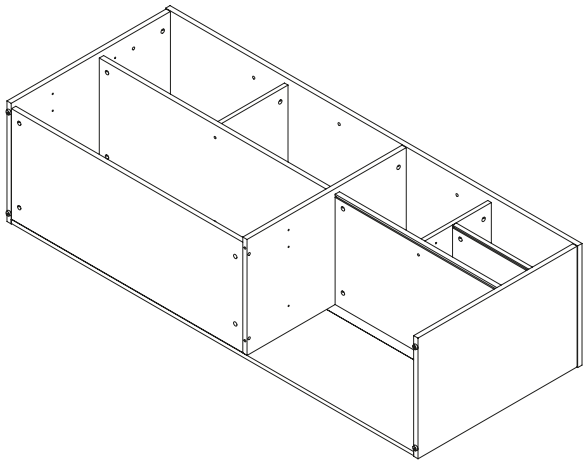

Straighten the furniture
Redresser le meuble
Enderezar los muebles

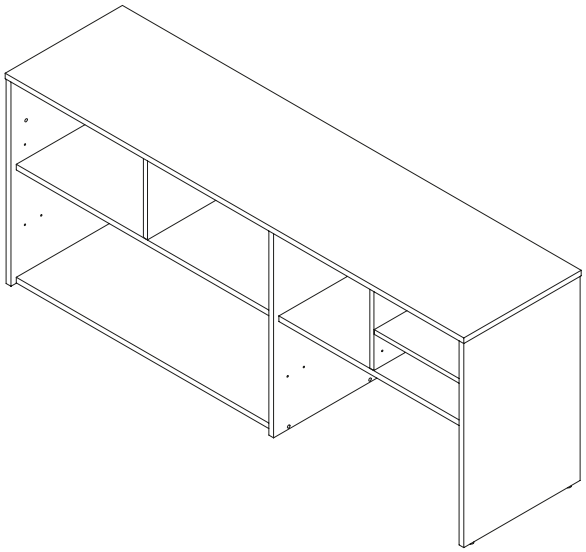

Put the 2 screws on the back
Mettre les 2 vis au dos
Coloque los 2 tornillos en la parte posterior

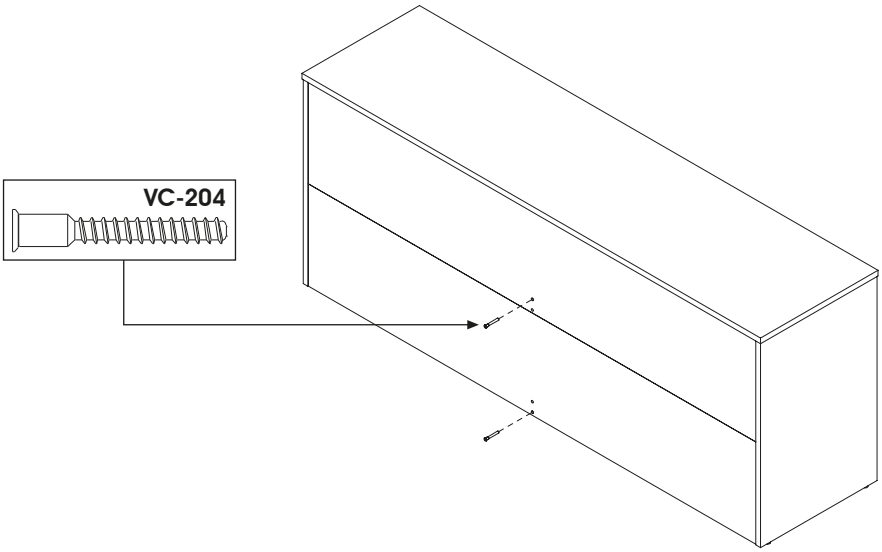

4

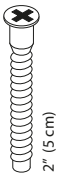

Code / Código	VC-204
Qty / Qté / Cant.	**x 2**

5 ASSEMBLY / ASSEMBLAGE / *ENSAMBLAJE*

DRAWER / TIROIR / *CAJÓN*

Assembling sequence
Séquence d'assemblage
Secuencia de ensamblaje
Parts / Pièces / *Piezas:*

CA09A | CA13A | CA13A
bottom / fond / *fondo* | CA09A
67

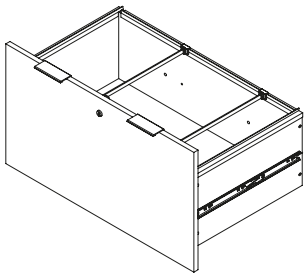

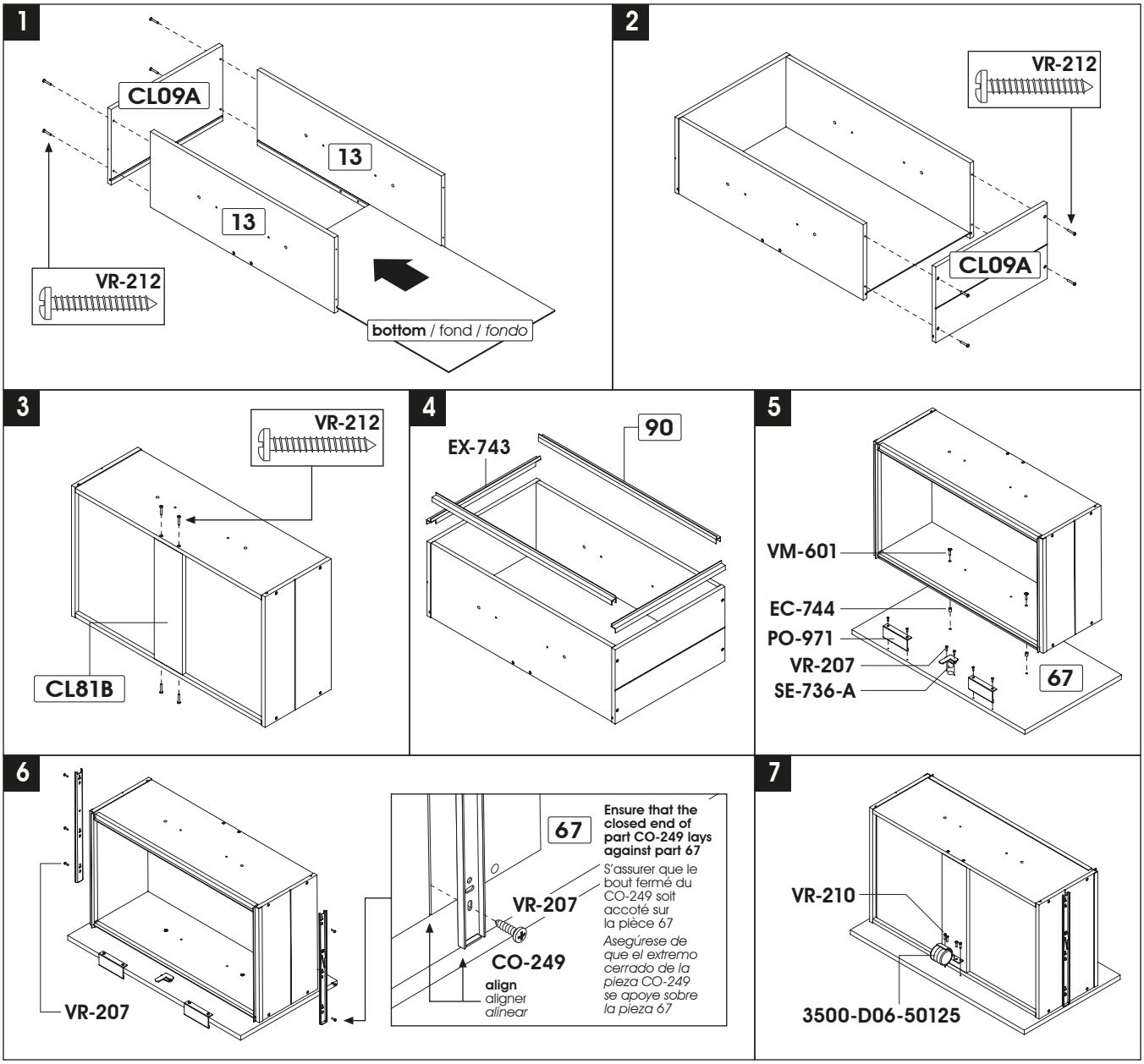

5

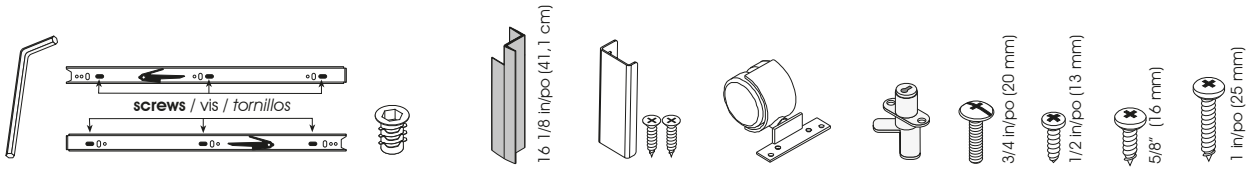

Code / Código	CL-745	CO-249	EC-744		PO-971	3500-D06-50125	SE-736-A	VM-601	VR-207	VR-210	VR-212
Qty / Qté / Cant.	**x 1**	**x 1**	**x 2**	**x 2**	**x 2**	**x 1**	**x 1**	**x 2**	**x 8**	**x 4**	**x 12**

6 ASSEMBLY / ASSEMBLAGE / *ENSAMBLAJE*

DRAWER / TIROIR / *CAJÓN*

Assembling sequence
Séquence d'assemblage
Secuencia de ensamblaje
Parts / Pièces / *Piezas:*

CA01A | **CA05A** | **CA05A**
bottom / fond / *fondo* | **CA01A** | **66**

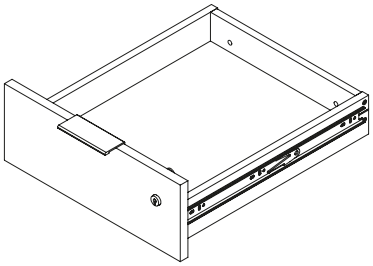

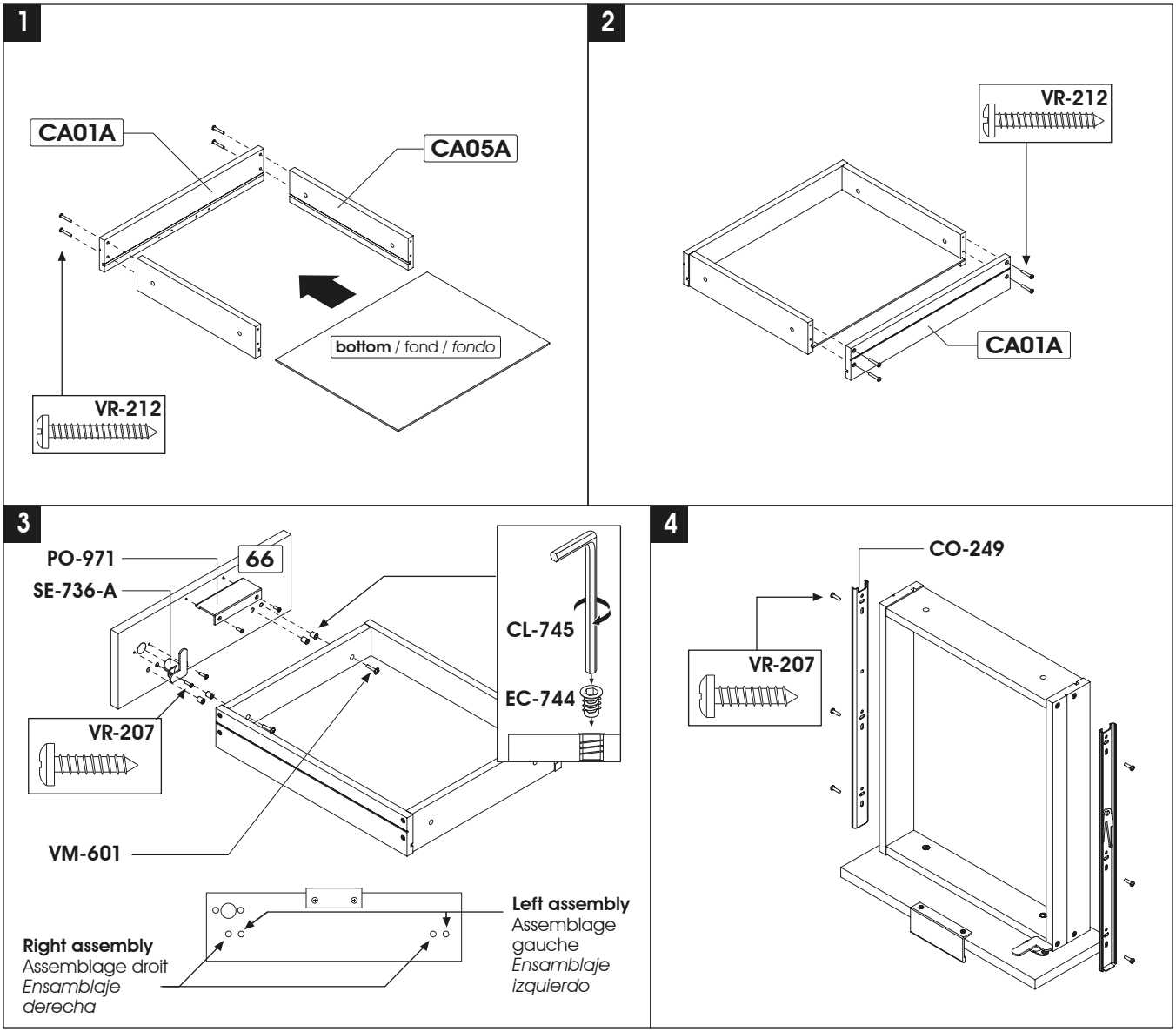

6

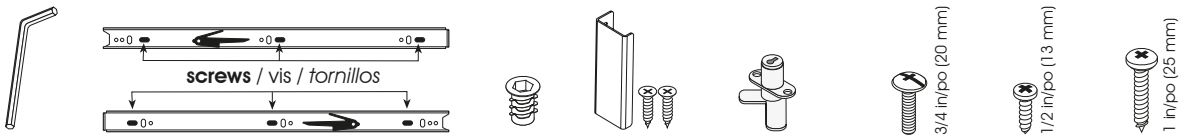

Code / Código	CL-745	CO-249	EC-744	PO-971	SE-736-A	VM-601	VR-207	VR-212
Qty / Qté / Cant.	**x 1**	**x 1**	**x 4**	**x 1**	**x 1**	**x 2**	**x 8**	**x 8**

7 ASSEMBLY / ASSEMBLAGE / *ENSAMBLAJE*

DRAWER / TIROIR / *CAJÓN*

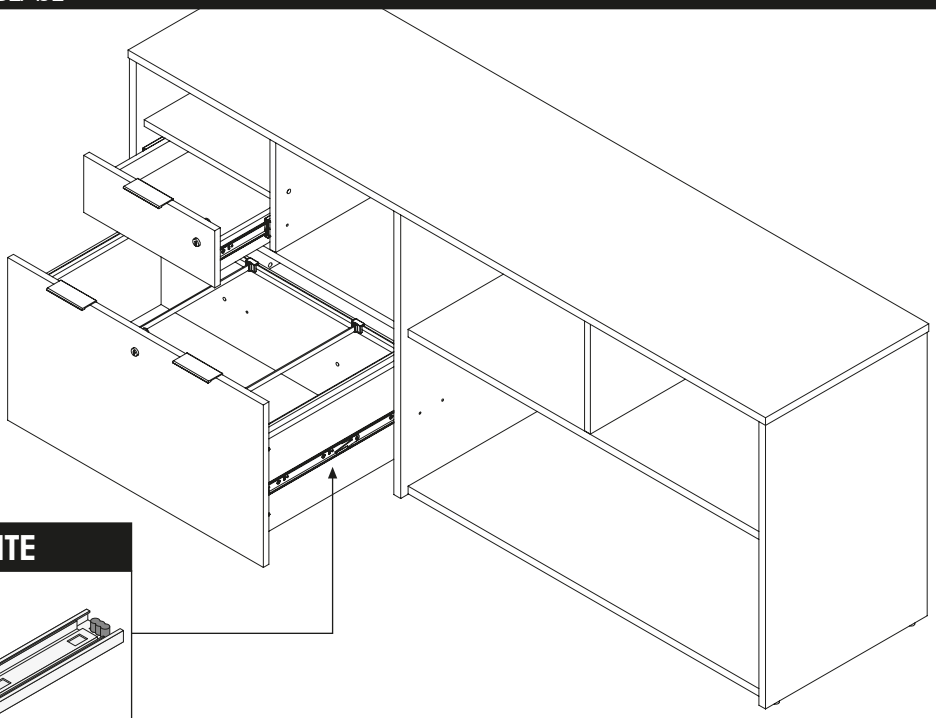

IMPORTANT / IMPORTANTE

Ball bearings must be on front part of slider when installing drawers.

Les roulements à billes doivent être sur la partie avant du coulisseau lors de l'installation des tiroirs.

Los cojinetes de bolas deben ubicarse sobre la parte delantera de guía en el momento de instalar los cajónes.

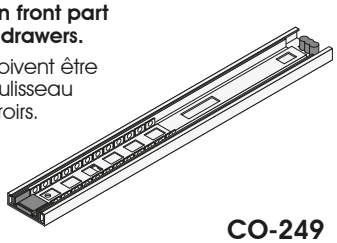

CO-249

Drawer adjustment / Ajustement de tiroir / *Ajuste del cajon*

1 **Adjust drawer front and tighten screws VM-601.**
Ajustez le devant de tiroirs et resserrez les vis VM-601.
Ajuste la parte delantera del cajon y vuelva atornilla los VM-601.

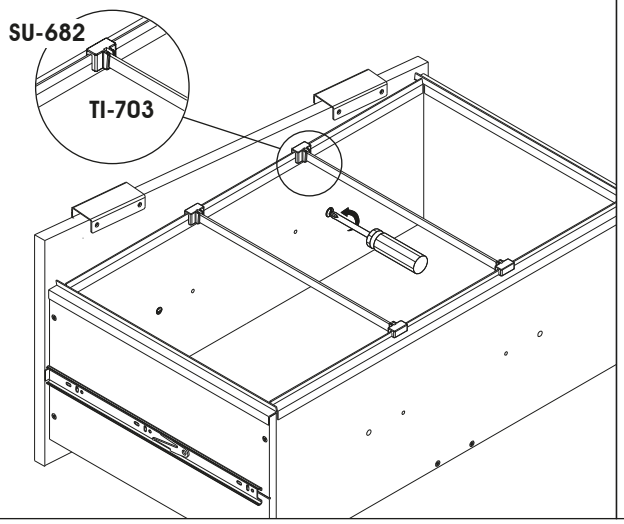

2 **Fix drawer front with VR-212.**
Fixer le devant de tiroir avec les VR-212.
Fijar la parte delantera del cajon con VR-212.

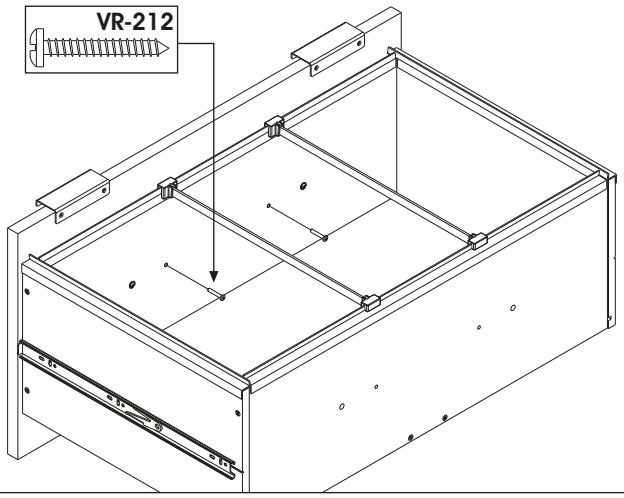

7

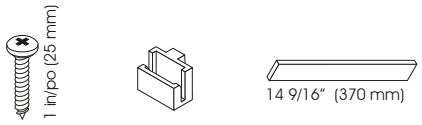

Code / Código	VR-212	SU-682	TI-703
Qty / Qté / Cant.	**x 2**	**x 4**	**x 2**

IMPORTANT / IMPORTANTE

Load lower drawer first
Chargez le tiroir inférieur d'abord
Cargar el cajón inferior en primer lugar

8 INSTALLATION / INSTALLATION / *INSTALACIÓN*

CREDENZA / CRÉDENCE / *CREDENCIA*

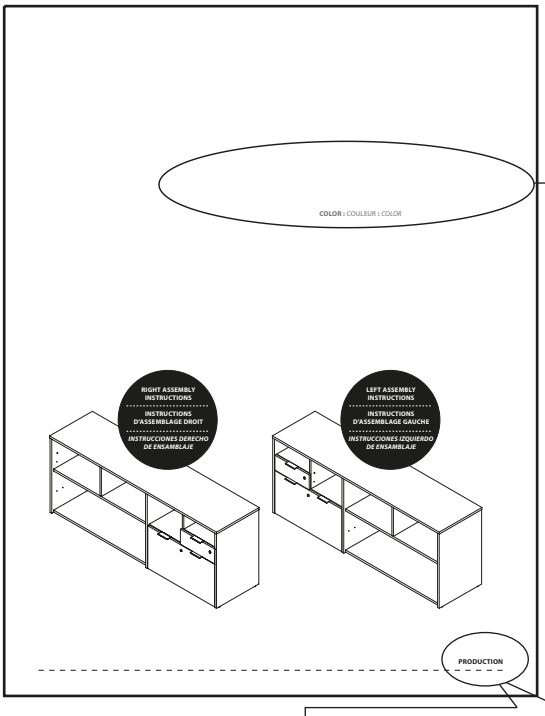

PRODUCTION

To better serve you!
Pour mieux vous servir!

Model / Modèle : _____

Production Number
Numéro de production : _____

Customer Service
Service à la clientèle

For future reference and to better serve you, please apply the self-adhesive sticker in an accessible space such as inside a drawer.

Pour mieux vous servir en cas de besoin, veuillez apposer l'autocollant dans un endroit facilement accessible tel que l'intérieur d'un tiroir.

Para futura referencia y mejor servicio por favor pegue la etiqueta en un lugar accesible, por ejemplo al interior de un cajón.

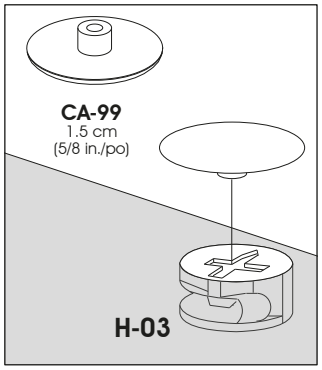

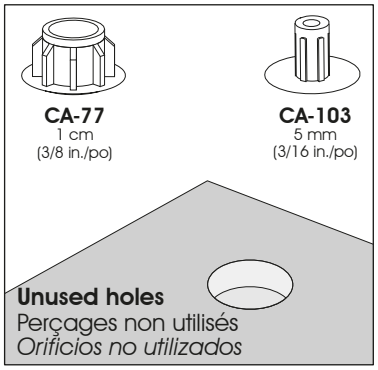

When you have completed the assembly of your new furniture, install plastic caps.
Lorsque vous avez complété l'assemblage de votre meuble, installez les capuchons de plastique.
Una vez que haya ensamblado el mueble, coloque los capuchones de plástico.

PRODUCT CARE / ENTRETIEN DU PRODUIT / *MANTENIMIENTO DEL PRODUCTO*

Avoid placing the furniture in the sunlight or near a source of heat. Use a soft dry cloth for dusting. To clean heavy dirt, use a cloth dipped in a solution of mild detergent and water. Avoid leaving wet objects on the surface or using commercial chemical cleaning products.

Évitez d'exposer le meuble au soleil ou près de toute source de chaleur. Pour le nettoyage, utilisez un chiffon doux et sec. Pour la grosse saleté, utilisez un chiffon humidifié avec un peu de détergent dilué dans l'eau. Évitez de laisser des objets mouillés sur la surface de votre meuble ou d'utiliser des nettoyants chimiques.

Evite exponer el mueble al sol o las fuentes de calor. Para limpiarlo, utilice un paño suave y seco. Para limpiar las manchas rebeldes, utilice un trapo húmedo con un poco de detergente diluido en agua. No deje objetos mojados encima del mueble ni utilice limpiadores que contengan productos químicos.

CONGRATULATIONS! YOU ARE NOW THE OWNER OF A QUALITY PRODUCT
FÉLICITATIONS! VOUS AVEZ MAINTENANT EN VOTRE POSSESSION UN PRODUIT DE QUALITÉ
FELICITACIONES! AHORA ES USTED DUEÑO DE UN PRODUCTO DE CALIDAD.

Problems and Solutions / Problèmes et solutions / *Problemas y Soluciones*

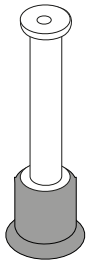

You are at a step of hardware installation and some H-36 are missing:
Before calling to order your missing bolts (H-36), please make sure you have not installed any bolts (H-36) in the wrong place. To remove a bolt (H-36) which is not in the correct place, please refer to your instruction manual.

Vous êtes à une étape d'installation de quincaillerie et il vous manque des H-36 :
Avant d'appeler pour commander des boulons (H-36), assurez-vous de ne pas avoir installé des boulons (H-36) au mauvais endroit. Pour enlever un boulon (H-36) mal situé, consultez le feuillet d'instructions.

Usted está en alguna etapa de la instalación de quincallas y le faltan las H-36 :
Antes de llamar para pedir los pernos (H-36), asegúrese de que no los haya instalado en el lugar equivocado.
Para retirar un perno (H-36) mal puesto, consulte el folleto de instrucciones.

How to separate and install your CO-249 and CO-684 slides:
The CO-249 & CO-684 slides consist of two sections which you must separate. To separate the slides, please refer to your instruction manual. The slides are installed on distinct parts which will be re-grouped only when the drawers are installed on the furniture.

Comment séparer et installer les coulisseaux CO-249 et CO-684 :
Les coulisseaux CO-249 et CO-684 sont constitués d'une partie que vous devez séparer en deux sections. Pour séparer le coulisseau, référez-vous au feuillet d'instructions. Les coulisseaux sont installés sur deux pièces distinctes et seront regroupés seulement lors de l'installation des tiroirs dans le meuble.

Cómo separar y instalar las guías correderas CO-249 y CO-684 :
Las guías correderas CO-249 y CO-684 están constituidas por una parte que usted debe separar en dos secciones. Para separar las guías correderas, consulte el folleto de instrucciones. Las guías correderas se instalan en dos piezas distintas y sólo serán reagrupadas una vez que se instalen los cajones en el mueble.

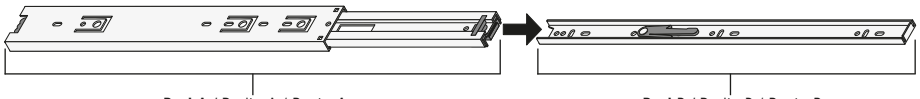

Part A / Partie A / *Parte A* **Part B** / Partie B / *Parte B*

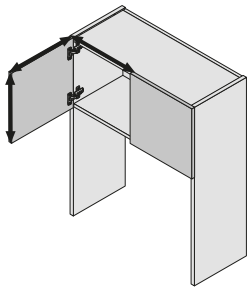

The doors on your furniture are crooked or the space between the doors is uneven:
It is very important to install the hinges and hinge plates on the correct parts while respecting the instruction manual. For the installation and adjustment of the doors, please refer to your instruction manual or log on to this internet site.

Les portes de votre meuble sont croches ou l'espace qui les sépare est inégal :
Il est important d'installer les pentures et les plaques sur les bonnes pièces en respectant le feuillet d'instructions. Pour l'installation des portes et leur ajustement, référez-vous à l'étape d'installation des portes dans le feuillet d'instructions ou sur le site internet de.

Las puertas de su mueble están chuecas o el espacio que las separa es desigual :
Es importante instalar las bisagras y las placas sobre las piezas adecuadas respetando el folleto de instrucciones. Para la instalación de las puertas y su ajuste, consulte la etapa de instalación de las puertas en el folleto de instrucciones o en el sitio Internet de.

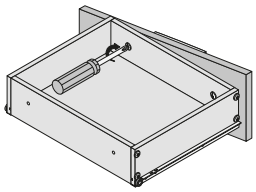

The drawers on your furniture are crooked or the space between the drawers is uneven:
While referring to the section indicating the actual sizes of the screws in your instruction manual , please insure that you are using the correct size screws needed when installing your drawer slides and drawer fronts. They must be installed straight. While installing the drawer front, make sure that the correct side is facing up. For the adjustment of the drawer fronts, please refer to your instruction manual or log on to this internet site.

Les tiroirs de votre meuble sont croches ou l'espace qui les sépare est inégal :
En vous référant au tableau de vis grandeur réelle du feuillet d'instructions, assurez-vous que vous avez utilisé les bonnes vis lors de l'installation des coulisseaux ainsi que du devant de tiroir et qu'elles sont posées bien droites. Assurez-vous également que le devant du tiroir n'est pas assemblé à l'envers. Référez-vous à l'étape d'ajustement des tiroirs dans le feuillet d'instructions ou sur le site internet de .

Los cajones de su mueble están chuecos o el espacio que los separa es desigual :
Consulte la tabla de tornillos en tamaño real del folleto de instrucciones y asegúrese de que haya utilizado los tornillos adecuados durante la instalación de las guías correderas así como también la parte delantera del cajón y que éstos estén puestos bien derechos. Asegúrese también de que la parte delantera del cajón no esté ensamblada al revés. Consulte la etapa del ajuste de cajones en el folleto de instrucciones o en el sitio Internet de.

For more information or to discover our new products
Pour toute information ou pour découvrir nos nouveaux produits
Para obtener más información o para obtener nuevos productos

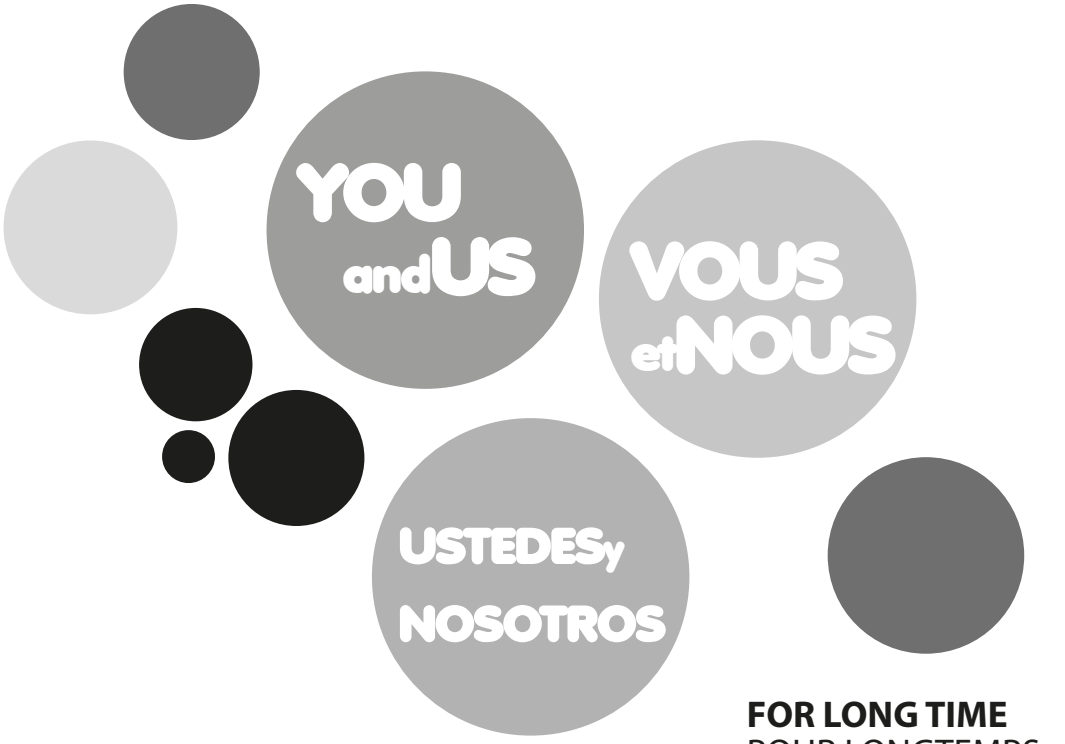

FOR LONG TIME
POUR LONGTEMPS
POR MUCHO TIEMPO