Assembly Instructions

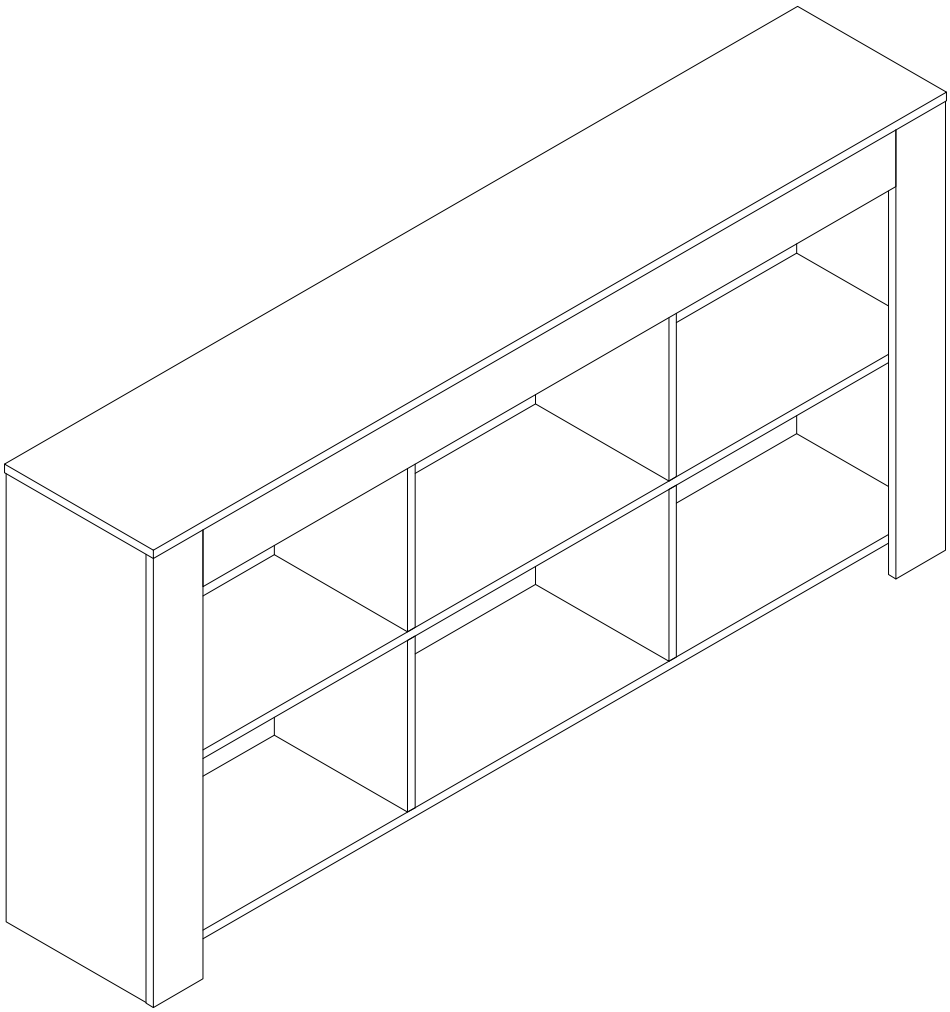

Tea Table

Model No.
HOGA-JW1123/JW1196

EN - Contact us. We're here to help you.

DE - Rufen Sie uns an. Wir sind hier, um zu helfen.

ES - Contáctanos, estamos aquí para ayudarte.

FR - Contactez-nous. Nous vous aiderons.

IT - Contattateci. Siamo qui per aiutarvi.

1-424-206-5666

EN - 1:00 PM to 1:00 AM GMT, Monday to Friday.

DE - 14:00 - 02:00 Uhr (MEZ), von Montag bis Freitag.

IT - Dalle 14:00 alle 2:00 CET, dal lunedì al venerdì.

FR - De 14 h à 2 h (UTC+1), du lundi au vendredi.

ES - De 14:00 a 02:00 horas (CET+1.), de lunes a viernes.

support@yuzhouint.com

EN - We prioritize your satisfaction. Any issues with your product like missing or damaged parts, please keep the package, take photos of the packaging and the product, and contact us quickly.

DE - Ihre Zufriedenheit steht bei uns an erster Stelle. Bei Problemen mit Ihrem Produkt, wie fehlenden oder beschädigten Teilen, bewahren Sie bitte die Verpackung auf, machen Sie Fotos von der Verpackung und dem Produkt und kontaktieren Sie uns schnell.

IT - Diamo priorità alla vostra soddisfazione. In caso di problemi con il prodotto, come parti mancanti o danneggiate, si prega di conservare la confezione, scattare foto dell'imballaggio e del prodotto e contattarci rapidamente.

FR - Votre satisfaction est notre priorité. En cas de problème avec votre produit, comme des pièces manquantes ou endommagées, veuillez conserver l'emballage, prendre des photos de l'emballage et du produit et nous contacter rapidement.

ES - Su satisfacción es nuestra prioridad primordial. Si tiene algún inconveniente con este producto, como faltantes o dañadas, estamos aquí para ayudarlo. Guarda el embalaje original y toma fotos luego contáctanos lo antes posible.

Warm Tips

EN

1. Carefully read and keep these instructions for later.
2. Before assembling, ensure all parts and accessories are there.
3. Assemble on a soft, smooth surface like a carpet to avoid scratches.
4. Don't fully tighten the screws until everything is correctly in place.

DE

1. Lesen Sie diese Anleitung sorgfältig durch und bewahren Sie sie für später auf.
2. Stellen Sie vor dem Zusammenbau sicher, dass alle Teile und Zubehörteile vorhanden sind.
3. Montieren Sie es auf einer weichen, glatten Oberfläche wie einem Teppich, um Kratzer zu vermeiden.
4. Ziehen Sie die Schrauben nicht vollständig an, bis alles richtig sitzt.

IT

1. Leggere attentamente e conservare le presenti istruzioni.
2. Prima di procedere al montaggio, accertarsi che tutte le parti e gli accessori siano presenti.
3. Montare su una superficie morbida e liscia, come un tappeto, per evitare graffi.
4. Non serrare completamente le viti finché tutto non è stato posizionato correttamente.

FR

1. Lisez attentivement ces instructions et conservez-les.
2. Avant de procéder à l'assemblage, assurez-vous que toutes les pièces et tous les accessoires sont présents.
3. Effectuez l'assemblage sur une surface douce et lisse, comme un tapis, pour éviter les rayures.
4. Ne serrez pas complètement les vis tant que tout n'est pas correctement en place.

ES

1. Lea atentamente estas instrucciones y consérvelas para más adelante.
2. Antes de ensamblar, asegúrese de que todas las piezas y accesorios estén en su lugar.
3. Ensamble sobre una superficie suave y lisa, como una alfombra, para evitar rayones.
4. No ajuste completamente los tornillos hasta que todo esté correctamente colocado.

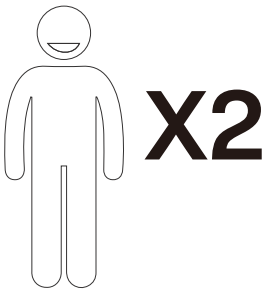

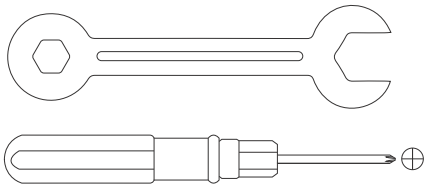

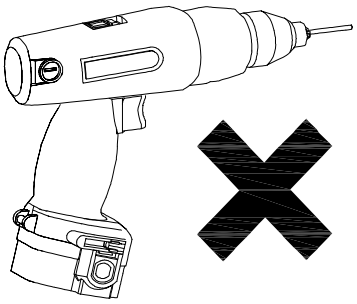

EN - We recommend using hand tools for assembly.
If an electric screwdriver is used, reduce its power to protect the product.

DE - Wir empfehlen die Verwendung von Handwerkzeugen für die Montage.
Wenn ein elektrischer Schraubendreher verwendet wird, reduzieren Sie die Leistung, um das Produkt zu schützen.

IT - Per l'assemblaggio si consiglia di utilizzare utensili manuali.
Se si utilizza un cacciavite elettrico, ridurne la potenza per proteggere il prodotto.

FR - Nous recommandons d'utiliser des outils manuels pour l'assemblage.
Remarque: Si un tournevis électrique est utilisé, réduisez sa puissance pour protéger le produit.

ES - Recomendamos utilizar herramientas manuales para el montaje.
Si se utiliza destornillador eléctrico, reduzca la potencia y el par de torsión para evitar dañar el producto.

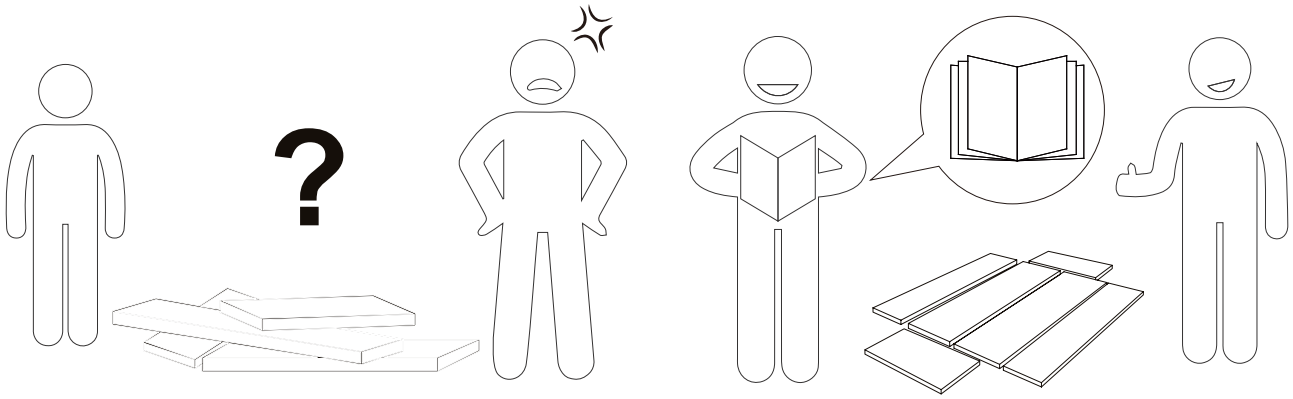

EN - Install the Anti-Tip Straps
Using the anti-tip straps can reduce the risk of tipping over, but can not eliminate it.

DE - Installieren Sie die Kippsicherungen
Die Verwendung von Kippsicherungen kann das Risiko eines Umkippens reduzieren, aber nicht beseitigen.

IT - Installare le cinghie antiribaltamento
L'uso delle cinghie antiribaltamento può ridurre il rischio di ribaltamento, ma non può eliminarlo.

FR - Installer les sangles anti-basculement
L'utilisation de sangles anti-basculement peut réduire le risque de basculement, mais ne peut pas l'éliminer.

ES - Instalar dispositivos antivuelco
El uso de dispositivos antivuelco puede reducir el riesgo de vuelco, pero no lo elimina.

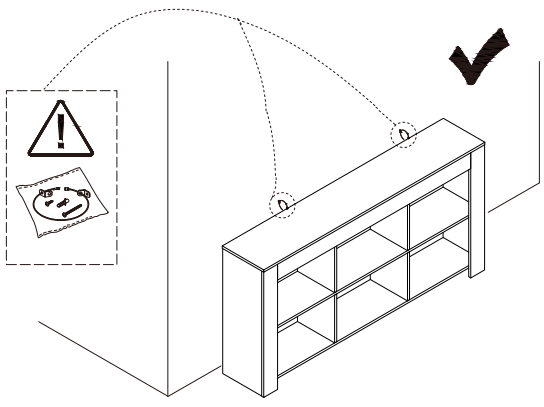

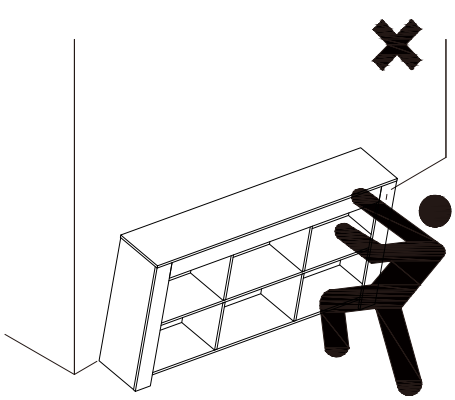

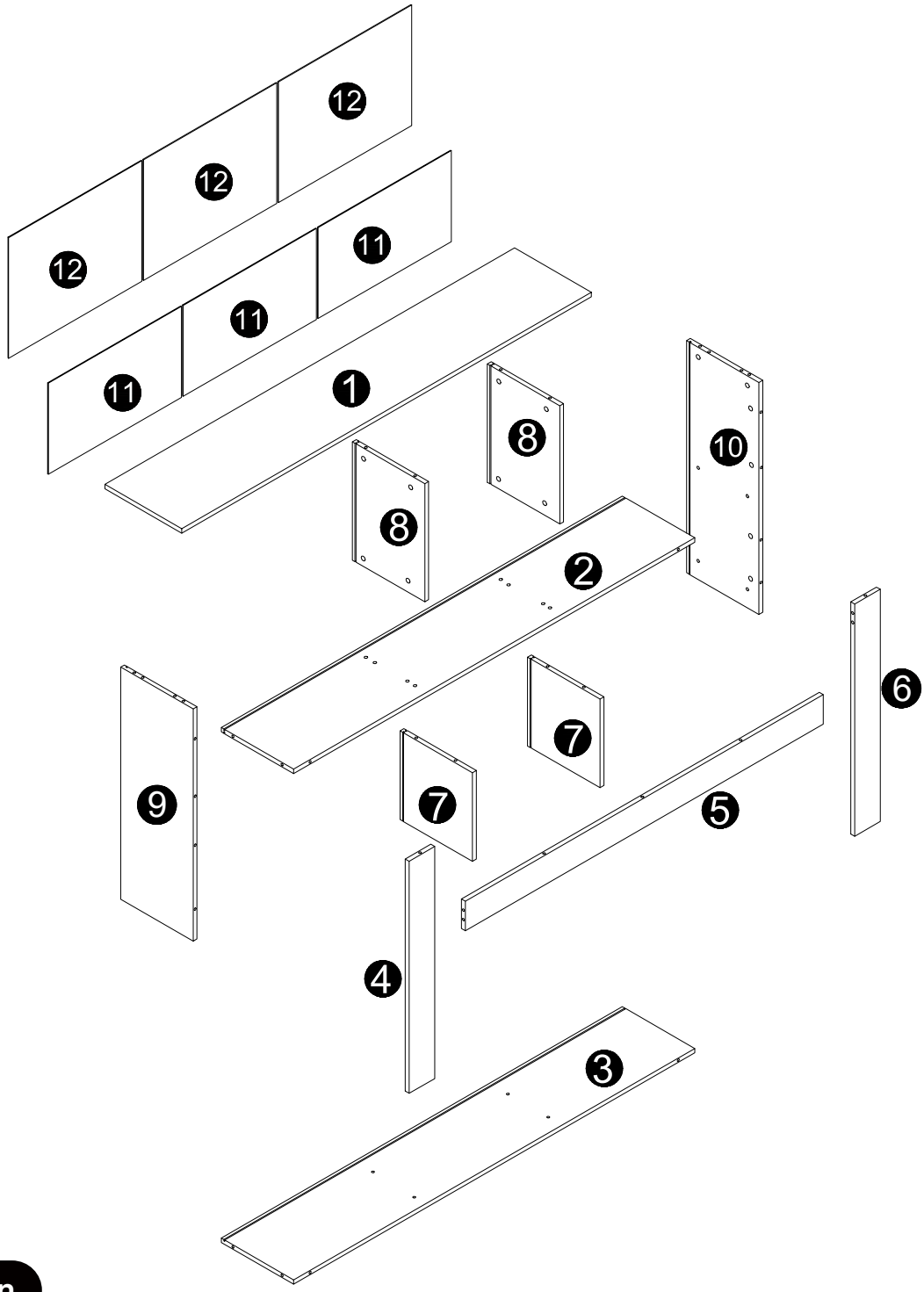

⚠ Caution

EN - Check all parts. Most board parts are labeled on the edge.
Contact us for a free replacement if any are damaged or missing.

DE - Bitte überprüfen Sie alle Teile. Die meisten Platinenteile sind am Rand beschriftet.
Bitte kontaktieren Sie uns für einen kostenlosen Ersatz, falls etwas fehlt oder beschädigt ist.

IT - Controllare tutte le parti. La maggior parte delle parti della scheda sono etichettate sul bordo.
Contattateci per ottenere una sostituzione gratuita se uno di essi è danneggiato o mancante.

FR - Vérifiez toutes les pièces. La plupart des pièces de la carte sont étiquetées sur le bord.
Contactez-nous pour un remplacement gratuit si l'une d'entre elles est endommagée ou manquante.

ES - Asegúrate de que todas las piezas estén incluidas. La mayoría de las piezas de la tabla están etiquetadas y estampadas en el borde sin rematar.
Contáctanos para obtener un reemplazo gratuito si encuentras piezas dañadas o faltantes.

EN - Parts List | **DE** - Teileliste | **IT** - Elenco parti | **FR** - Les Pièces | **ES** - Lista de Piezas

❶ 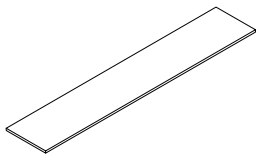 1 pc	❷ 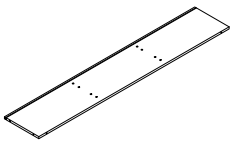 1 pc	❸ 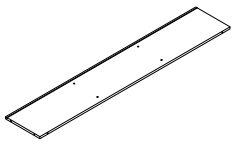 1 pc	❹  1 pc	❺ 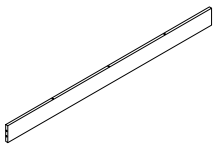 1 pc
❻ 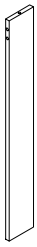 1 pc	❼ 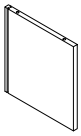 2 pcs	❽ 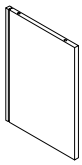 2 pcs	❾  1 pc	❿ 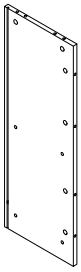 1 pc
⓫ 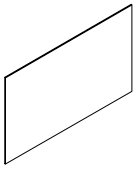 3 pcs	⓬ 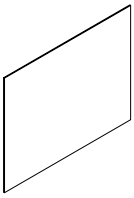 3 pcs			

EN - Hardware List | **DE** - Hardwareliste | **IT** - Hardware Elenco | **FR** - Le Matériel | **ES** - Lista de Hardware

A	B	C	D	E
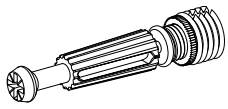 Ø6x40mm	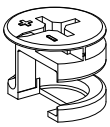 Ø15x12mm	 Ø8x30mm	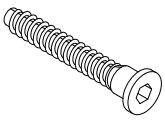 Ø7x47mm	 M4
42 pcs	42 pcs	5 pcs	9 pcs	1pc

F	G	H	I	J
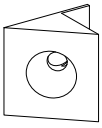 17x16x10mm	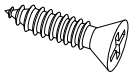 3x18mm	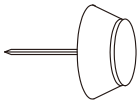 Ø14x4mm	 Ø20mm	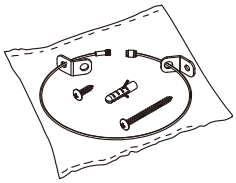
37 pcs	37 pcs	7 pcs	9 pcs	2pcs

EN - Installation of Cams and Pins.
Step 1-2: Align the plastic part with the mounting hole and press it in. If you can't press it in, loosen the screw counter clockwise or completely remove the screw from the plastic part and try again.
Step 3-4: After pressing the plastic part into place, use a screwdriver to tighten the screw clockwise.

DE - Installation von Nocken und Stiften.
Schritt 1-2: Richten Sie das Kunststoffteil an der Befestigungsöffnung aus und drücken Sie es ein. Wenn Sie es nicht eindrücken können, lösen Sie die Schraube gegen den Uhrzeigersinn oder entfernen Sie die Schraube vollständig vom Kunststoffteil und versuchen Sie es erneut.
Schritt 3-4: Nachdem Sie das Kunststoffteil festgedrückt haben, ziehen Sie die Schraube mit einem Schraubendreher im Uhrzeigersinn fest.

IT - Installazione di camme e perni.
Fase 1-2: Allineare la parte in plastica al foro di montaggio e premerla. Se non si riesce a premere, allentare la vite in senso antiorario o rimuovere completamente la vite dalla parte in plastica e riprovare.
Passo 3-4: Dopo aver premuto la parte in plastica in posizione, utilizzare un cacciavite per stringere la vite in senso orario.

FR - Installation des cames et des axes.
Étapes 1-2 : Alignez la pièce en plastique avec le trou de montage et enfoncez-la. Si vous n'y parvenez pas, desserrez la vis dans le sens inverse des aiguilles d'une montre ou retirez-la complètement de la pièce en plastique et réessayez.
Étapes 3-4 : Après avoir enfoncé la pièce en plastique, utilisez un tournevis pour serrer la vis dans le sens des aiguilles d'une montre.

ES - Instalación de levas y pasadores.
Pasos 1-2: Alinee la pieza de plástico con el orificio de montaje y presiónela. Si no puede presionarla, afloje el tornillo en sentido antihorario o retírelo completamente de la pieza de plástico e inténtelo de nuevo.
Pasos 3-4: Después de presionar la pieza de plástico en su lugar, apriete el tornillo en sentido horario con un destornillador.

EN - No gap
DE - Ohne Lücke
IT - Nessuna lacuna
FR - Pas d'écart
ES - Sin hueco

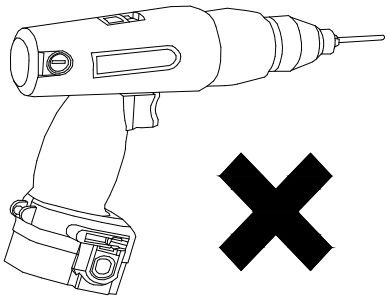

A

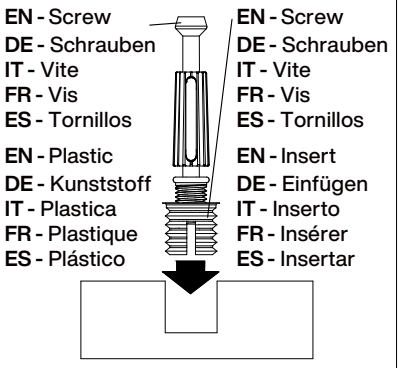

EN - Step 1
DE - Schritt 1
IT - Passo 1
FR - Étape 1
ES - Paso 1

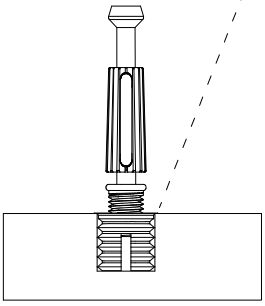

EN - Step 2
DE - Schritt 2
IT - Passo 2
FR - Étape 2
ES - Paso 2

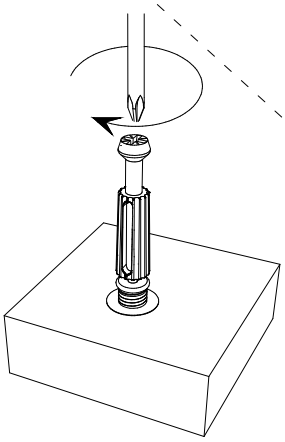

EN - Step 3
DE - Schritt 3
IT - Passo 3
FR - Étape 3
ES - Paso 3

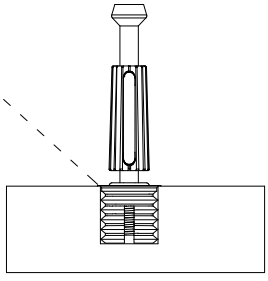

EN - Step 4
DE - Schritt 4
IT - Passo 4
FR - Étape 4
ES - Paso 4

EN - Screw the pin into the hole.Set the cams correctly by aligning the head of the cams with the lock pins. Lock the cam by turning the cam head with a screwdriver until it is tightened. Please do not use an electric screwdriver to assemble the unit.

DE - Schrauben Sie den Stift in das Loch. Um die Nocken richtig zu positionieren, stellen Sie sicher, dass der Pfeil auf dem Nocken zur Lochöffnung des Stiftes zeigt, den er verriegelt. Verriegeln Sie den Nocken, indem Sie den Nockenkopf mit einem Schraubendreher drehen, bis er festgezogen ist. Bitte verwenden Sie keinen elektrischen Schraubendreher für die Montage der Einheit.

IT - Avvitare il perno nel foro. Impostare correttamente le camme allineando la testa delle camme con i perni di bloccaggio. Bloccare la camma ruotando la testa della camma con un cacciavite fino a serrarla. Non utilizzare un cacciavite elettrico per assemblare l'unità.

FR - Vissez la goupille dans le trou. Réglez correctement les cames en alignant leur tête avec les goupilles de verrouillage. Verrouillez la came en tournant la tête de came à l'aide d'un tournevis jusqu'à ce qu'elle soit serrée. N'utilisez pas de tournevis électrique pour assembler l'appareil.

ES - Atornille el pasador en el orificio. Para colocar las levas correctamente, asegúrese de que la flecha de la leva apunte a la abertura del orificio del pasador que bloquea. Bloquee la leva girando la cabeza de la leva con un destornillador hasta que esté apretada. No utilice un destornillador eléctrico para instalar la unidad.

EN - Step 1
DE - Schritt 1
IT - Passo 1
FR - Étape 1
ES - Paso 1

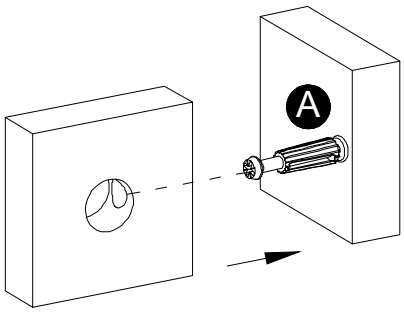

EN - Step 2
DE - Schritt 2
IT - Passo 2
FR - Étape 2
ES - Paso 2

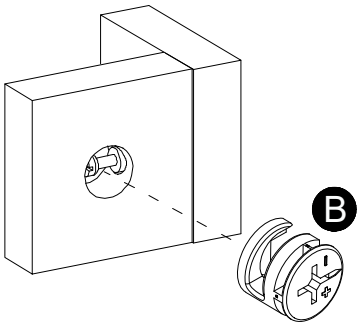

EN - Step 3
DE - Schritt 3
IT - Passo 3
FR - Étape 3
ES - Paso 3

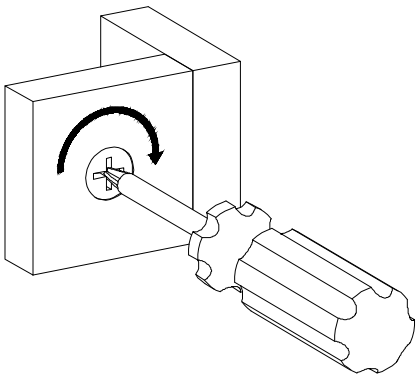

1

A
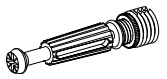
Ø6x40mm
4 pcs

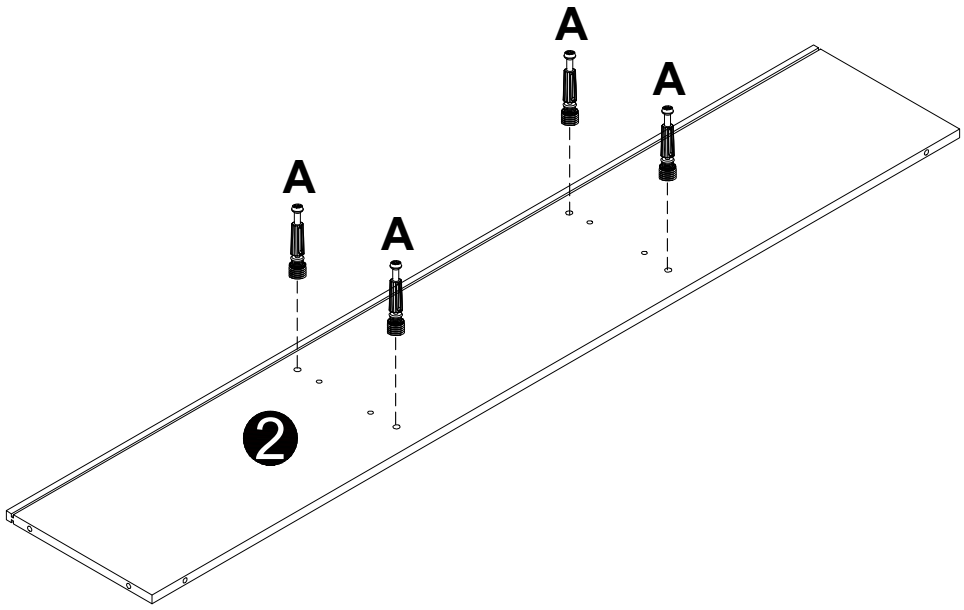

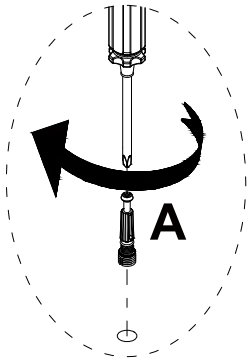

2

D
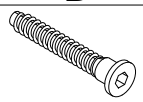
Ø7x47mm
4 pcs

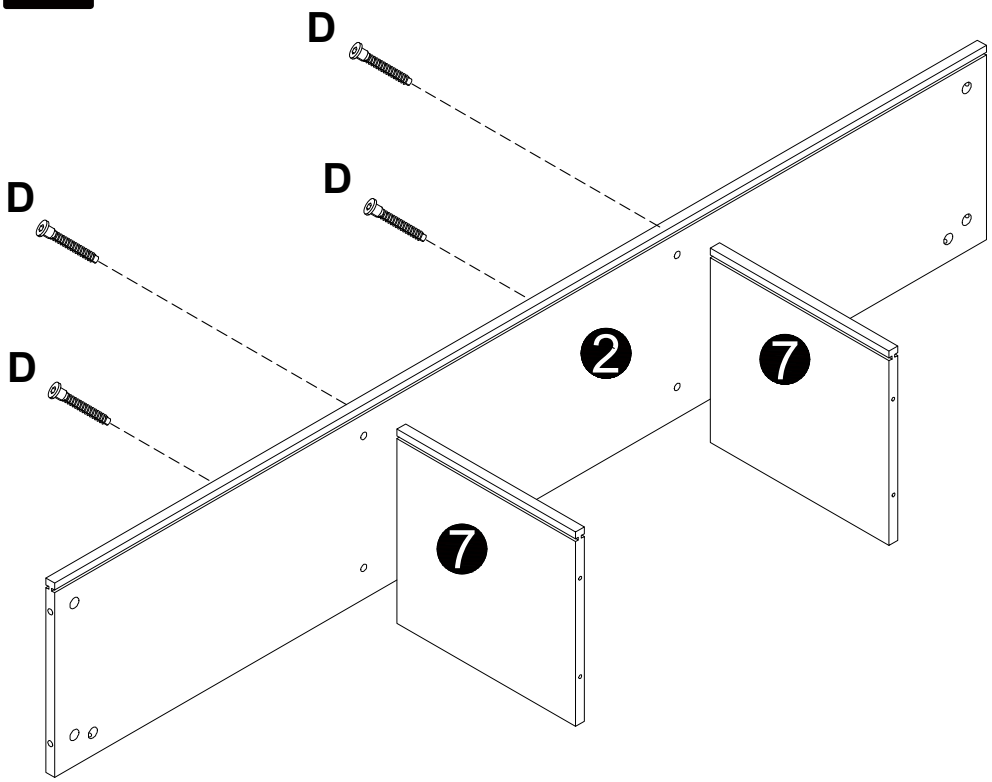

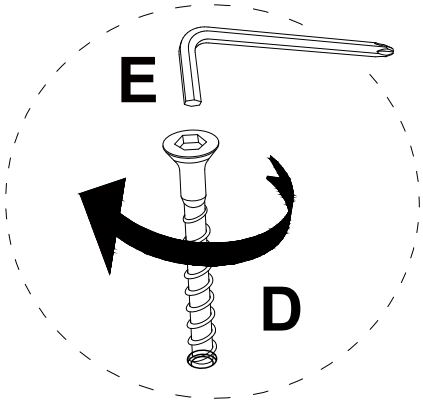

3

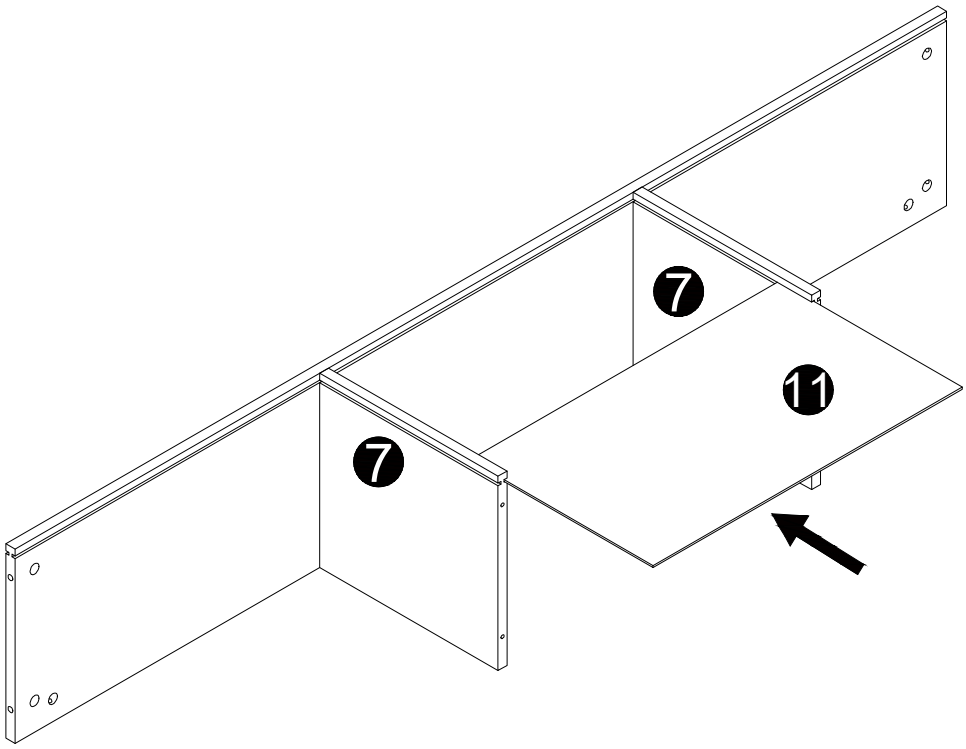

4

D
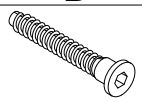
Ø7x47mm
4 pcs

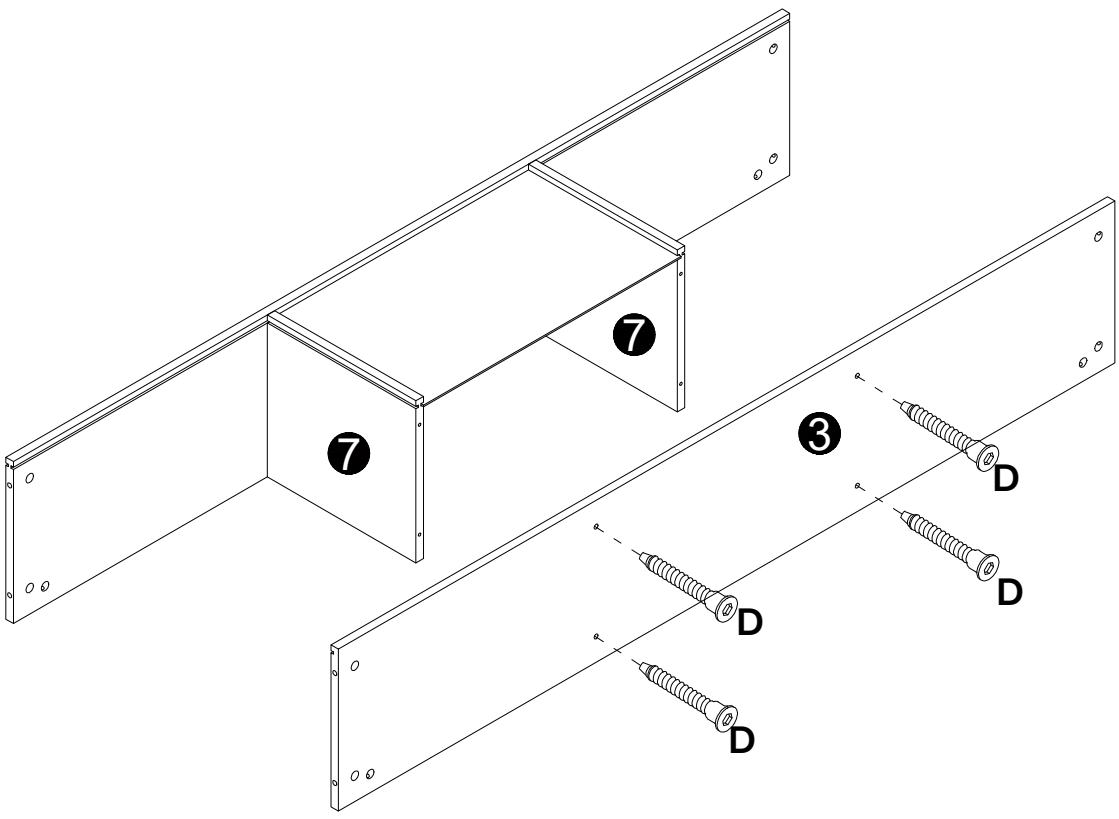

5

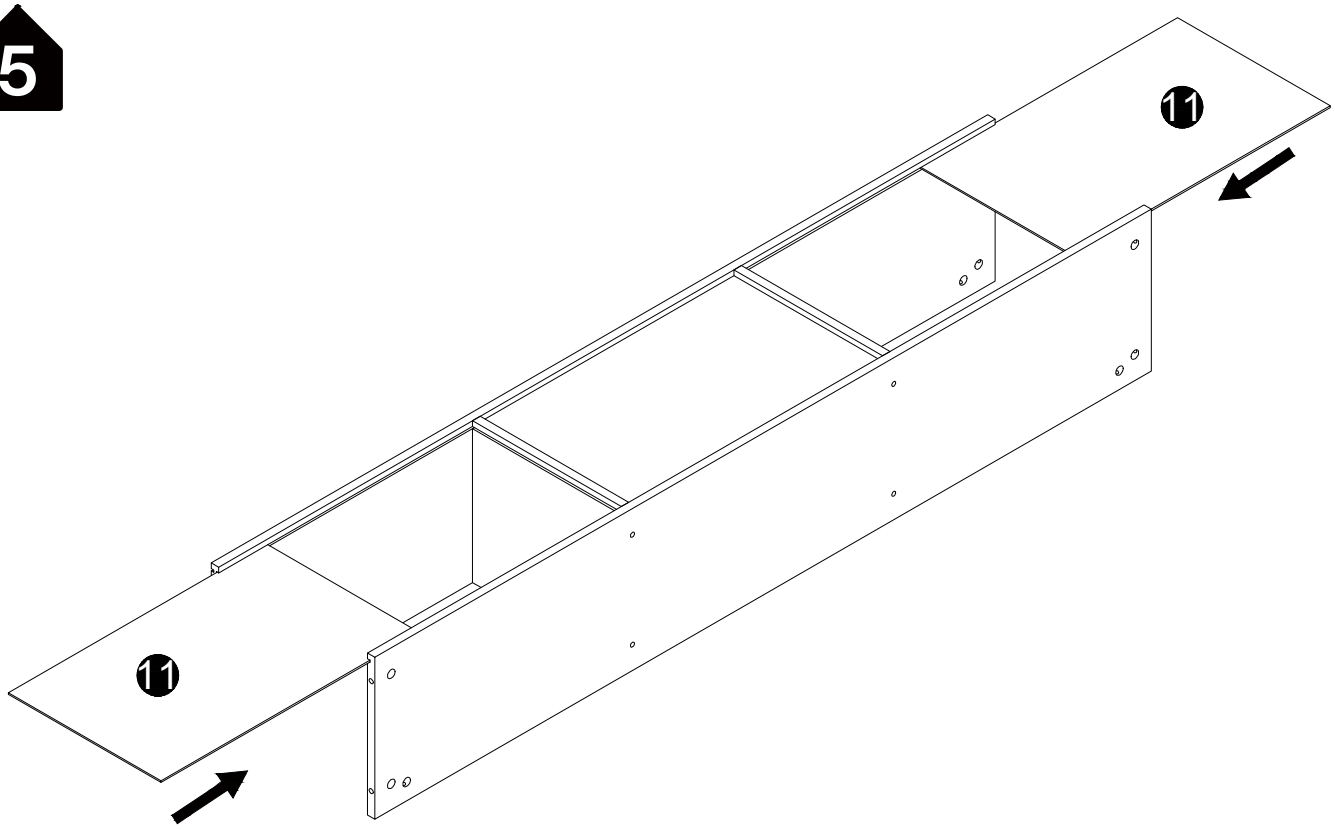

6

A
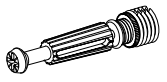
Ø6x40mm
8 pcs

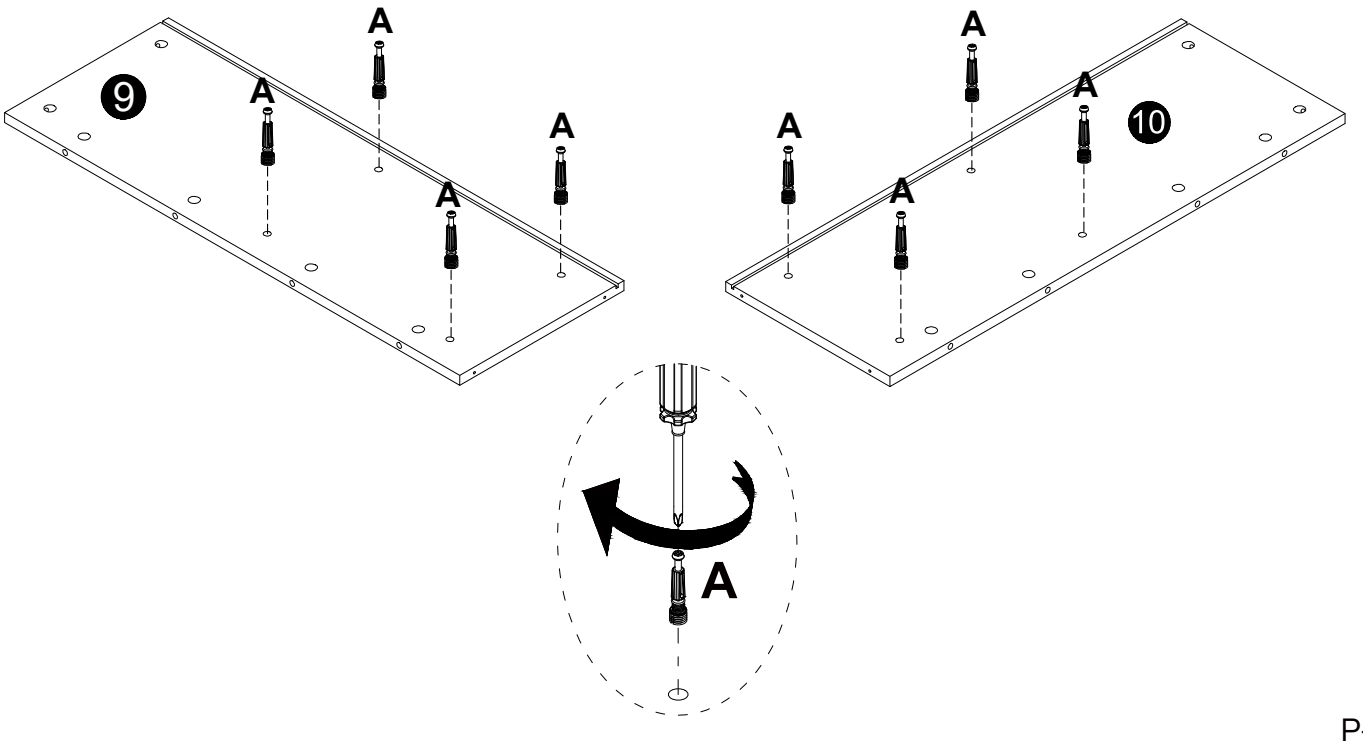

7

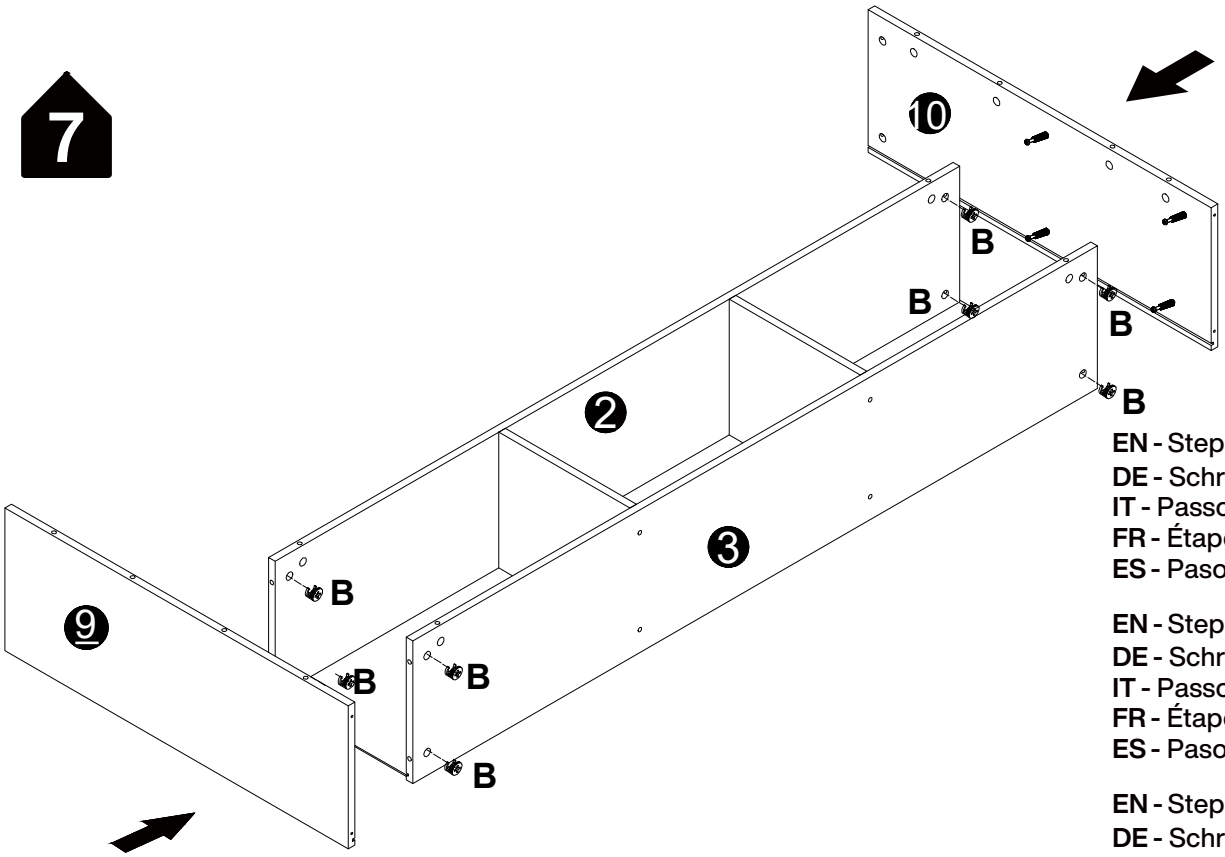

B

Ø15x12mm
8 pcs

EN - Step 1
DE - Schritt 1
IT - Passo 1
FR - Étape 1
ES - Paso 1

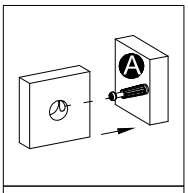

EN - Step 2
DE - Schritt 2
IT - Passo 2
FR - Étape 2
ES - Paso 2

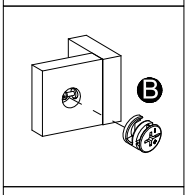

EN - Step 3
DE - Schritt 3
IT - Passo 3
FR - Étape 3
ES - Paso 3

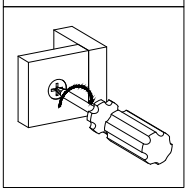

8

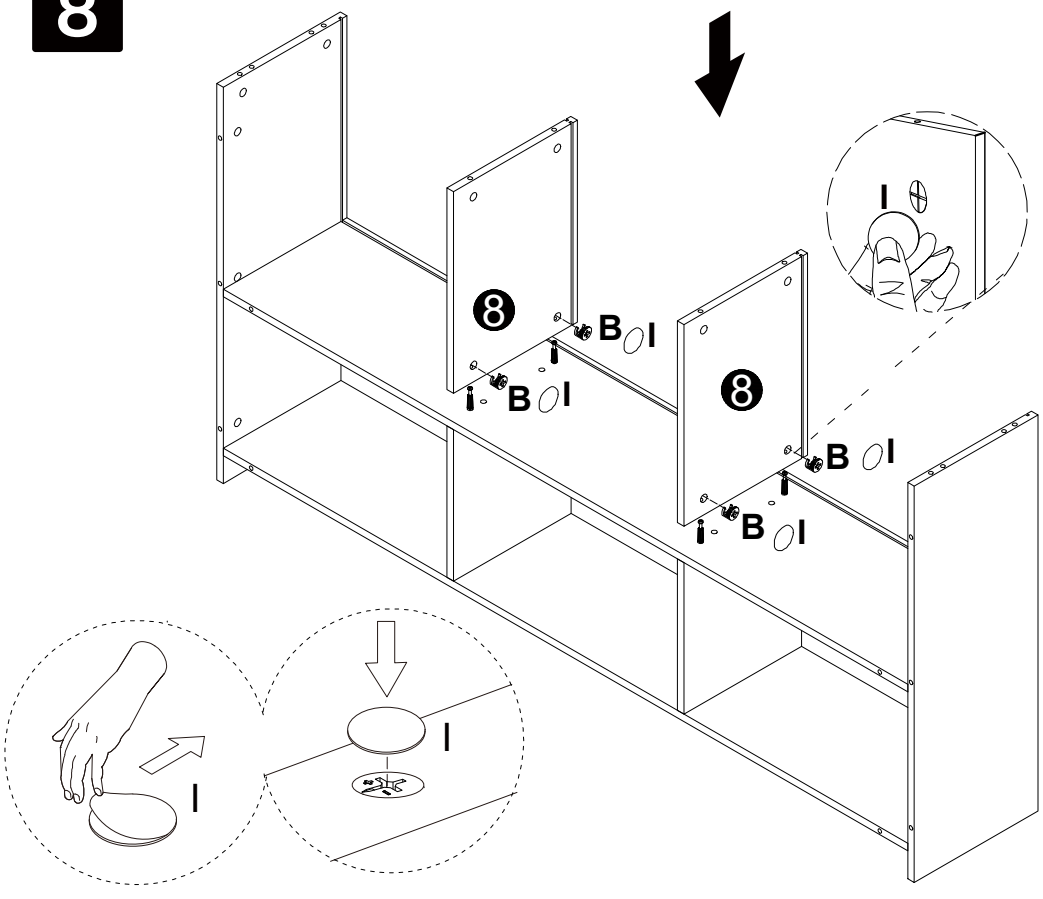

B	I
	
Ø15x12mm	Ø20mm
4 pcs	4pcs

EN - Step 1
DE - Schritt 1
IT - Passo 1
FR - Étape 1
ES - Paso 1

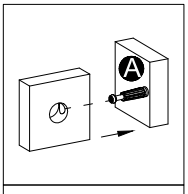

EN - Step 2
DE - Schritt 2
IT - Passo 2
FR - Étape 2
ES - Paso 2

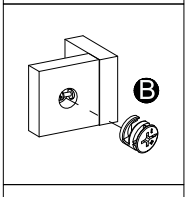

EN - Step 3
DE - Schritt 3
IT - Passo 3
FR - Étape 3
ES - Paso 3

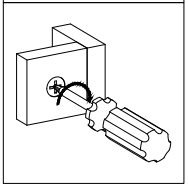

9

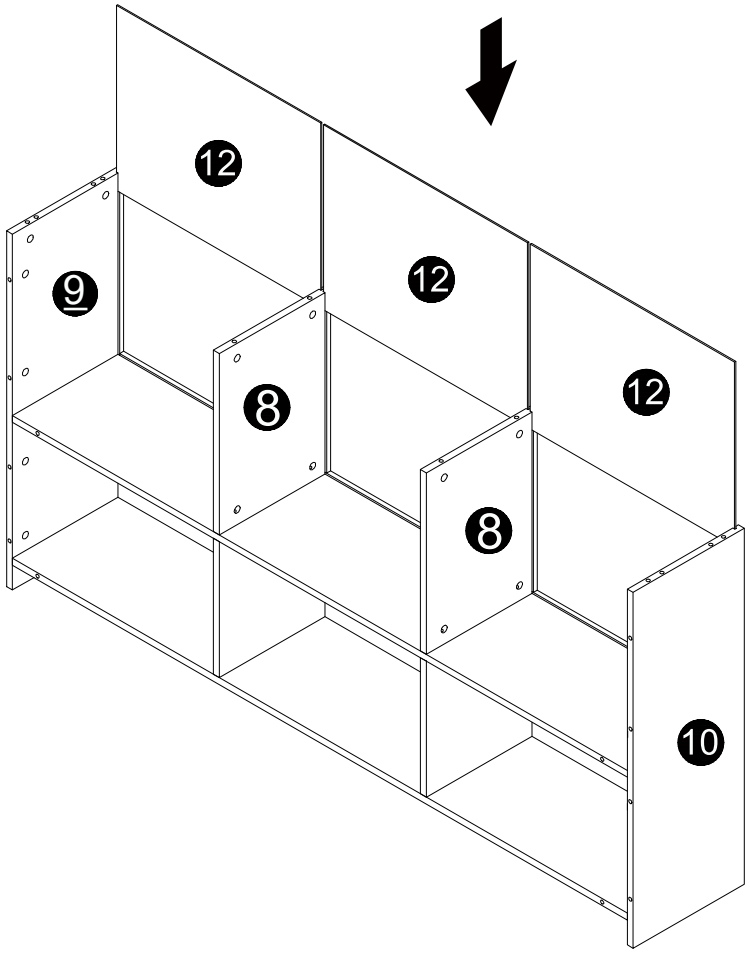

10

A
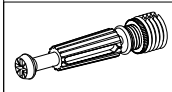
Ø6x40mm
13 pcs

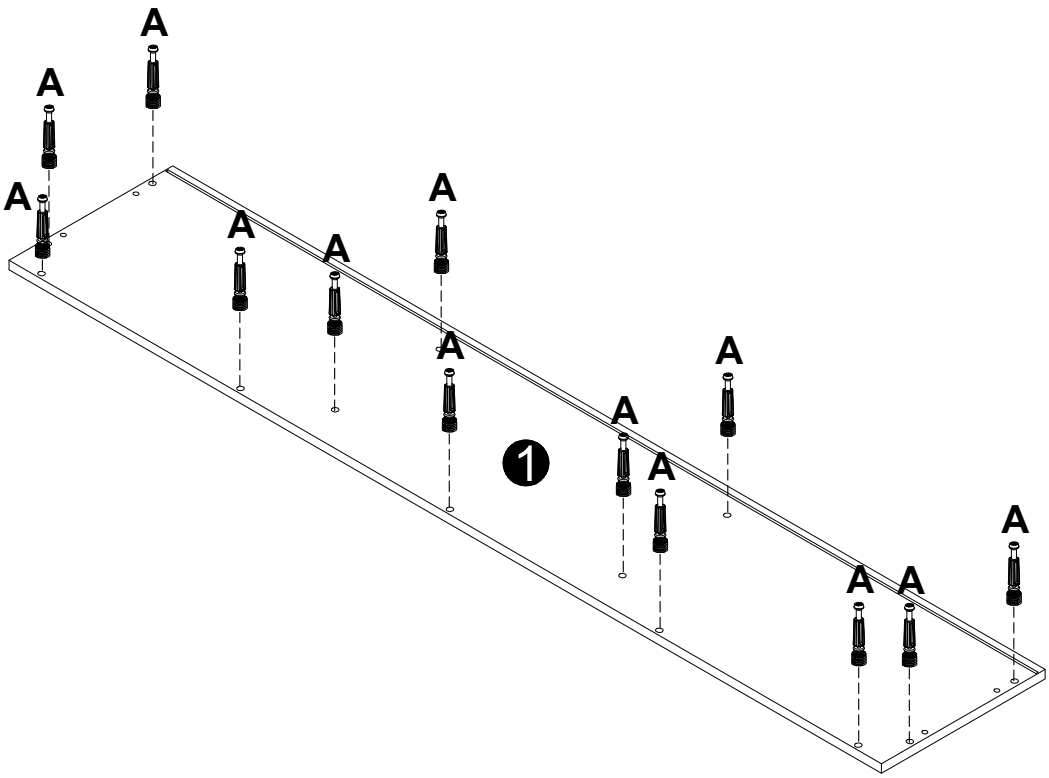

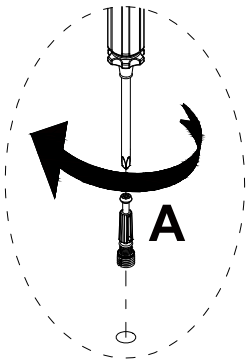

11

A
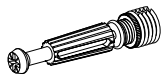
Ø6x40mm
4 pcs

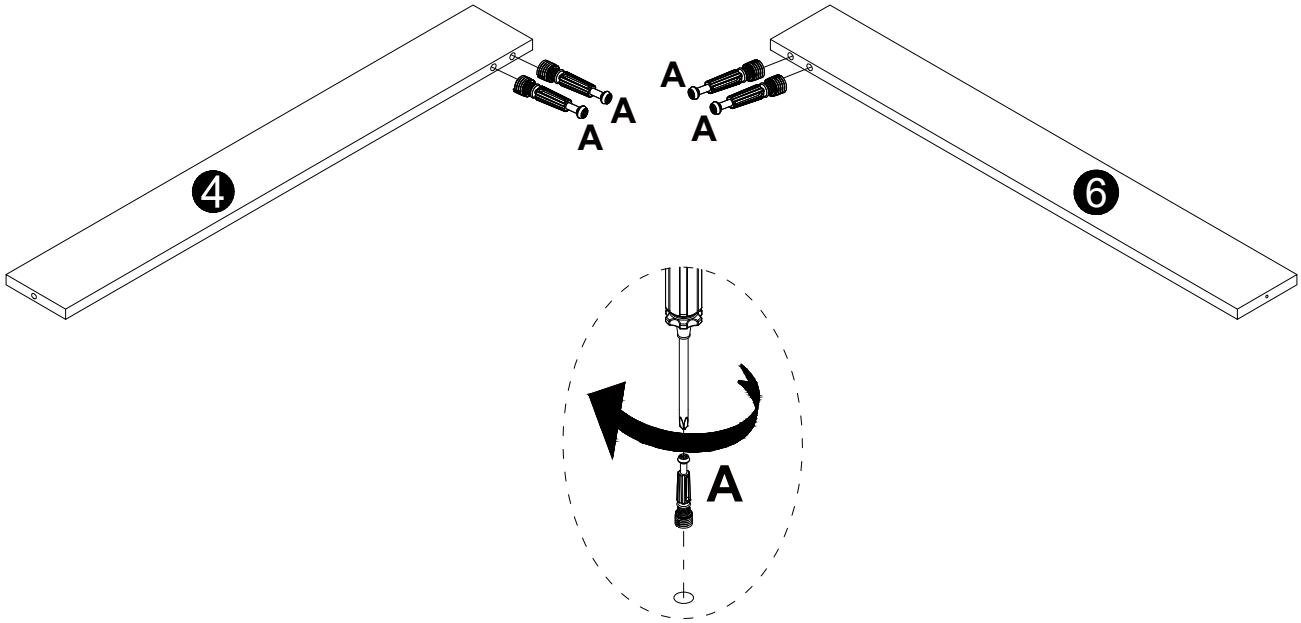

12

B

Ø15x12mm
4 pcs

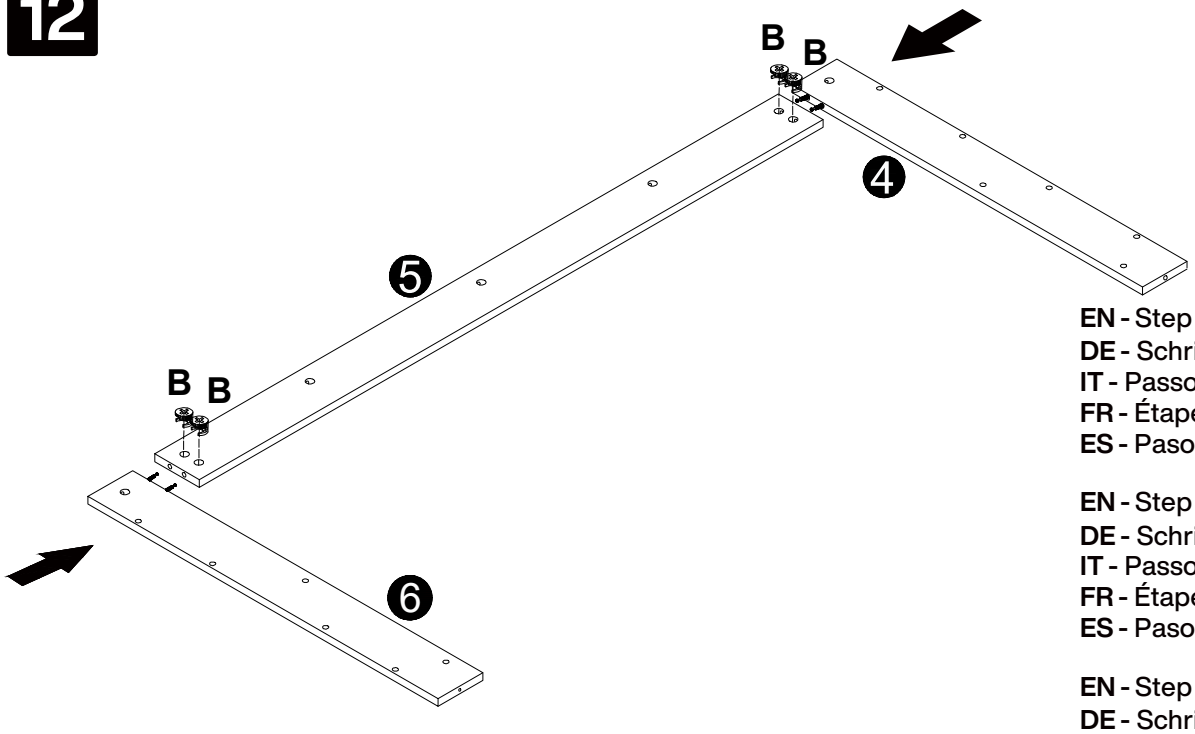

EN - Step 1
DE - Schritt 1
IT - Passo 1
FR - Étape 1
ES - Paso 1

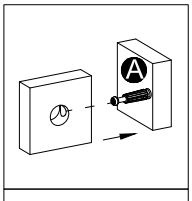

EN - Step 2
DE - Schritt 2
IT - Passo 2
FR - Étape 2
ES - Paso 2

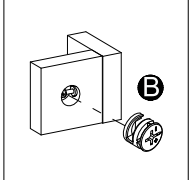

EN - Step 3
DE - Schritt 3
IT - Passo 3
FR - Étape 3
ES - Paso 3

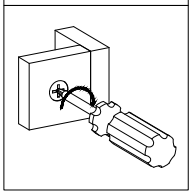

13

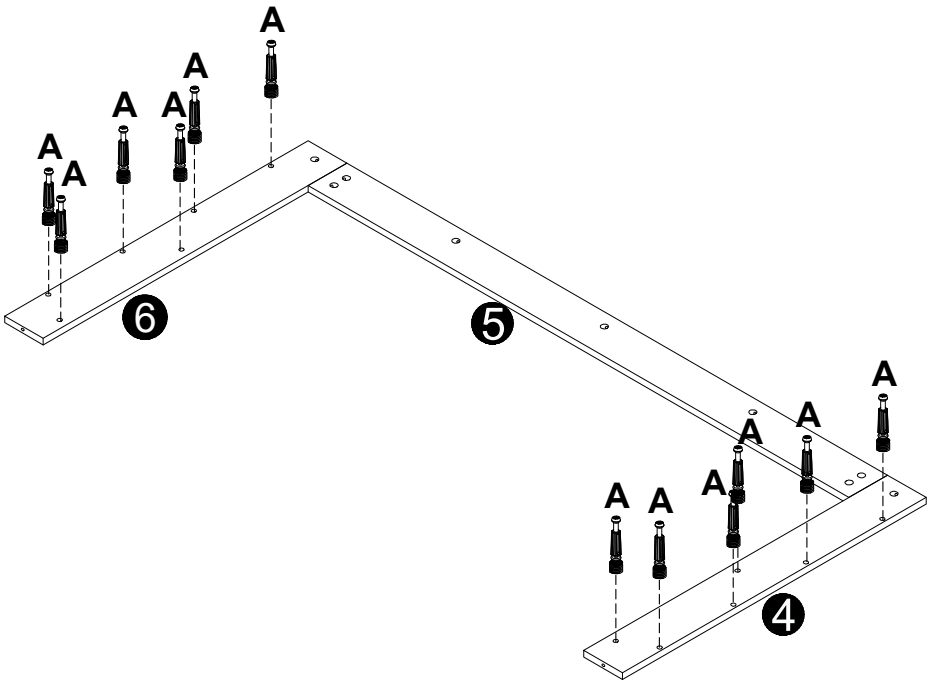

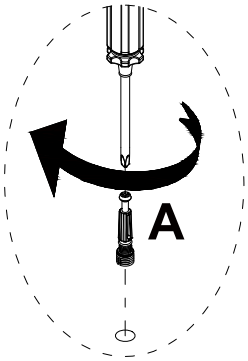

A
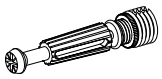
Ø6x40mm
12 pcs

14

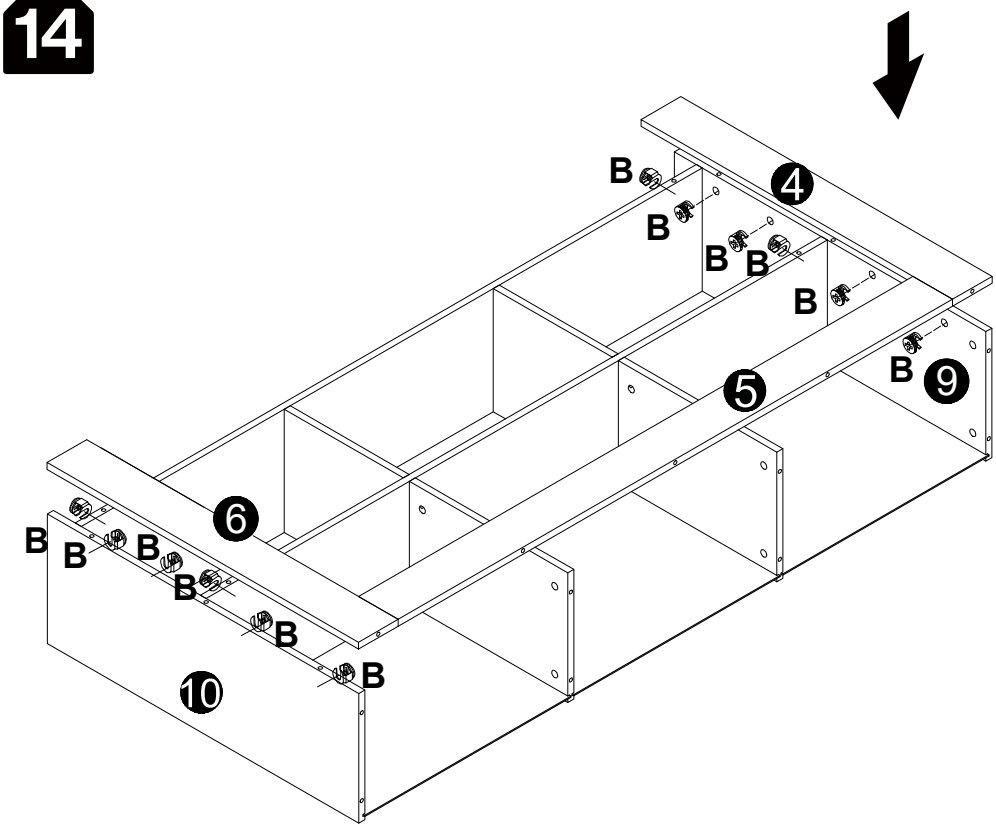

B

Ø15x12mm
12 pcs

EN - Step 1
DE - Schritt 1
IT - Passo 1
FR - Étape 1
ES - Paso 1

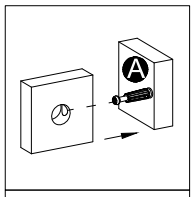

EN - Step 2
DE - Schritt 2
IT - Passo 2
FR - Étape 2
ES - Paso 2

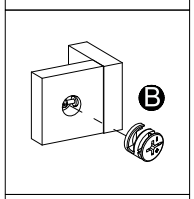

EN - Step 3
DE - Schritt 3
IT - Passo 3
FR - Étape 3
ES - Paso 3

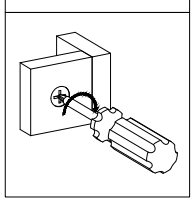

15

H
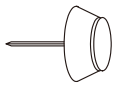
Ø14x4mm
6 pcs

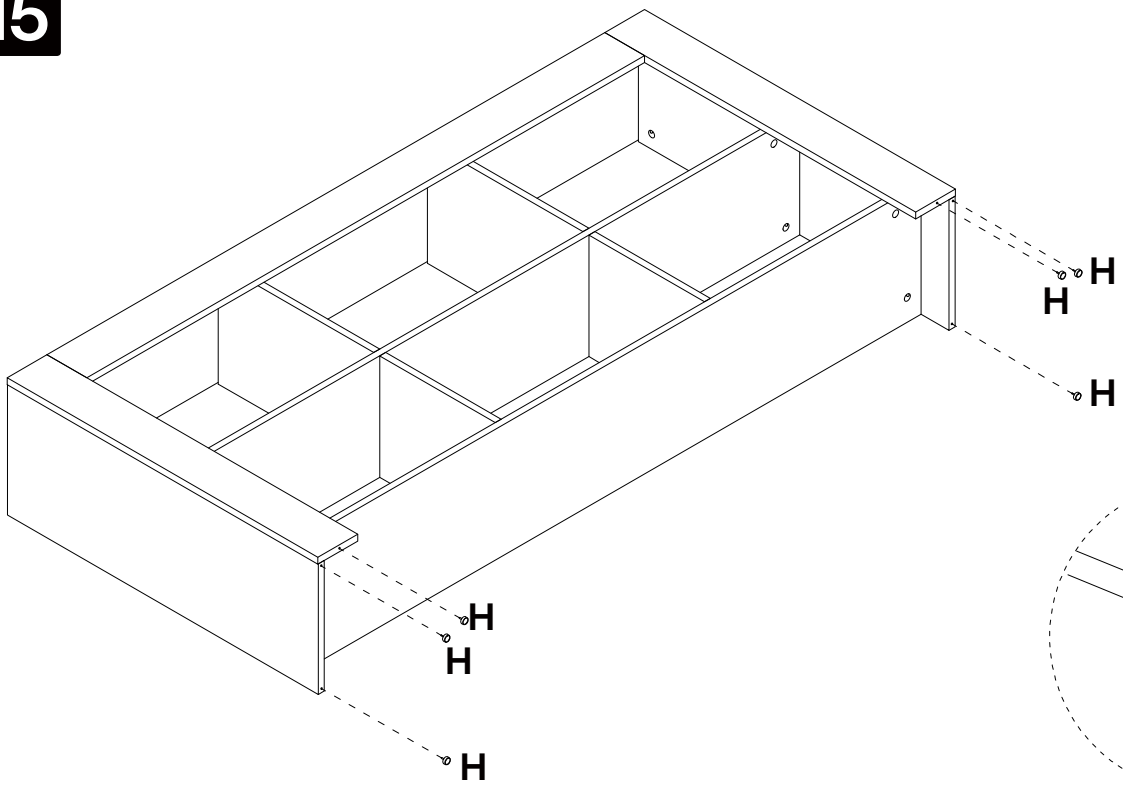

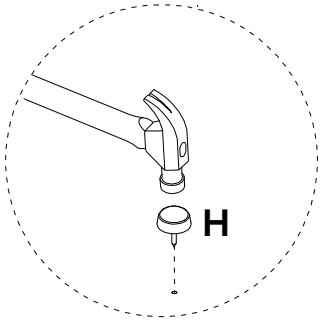

⚠ Caution! Tap lightly

16

B	C
	
Ø15x12mm	Ø8x30mm
13 pcs	4 pcs

I

Ø20mm
4pcs

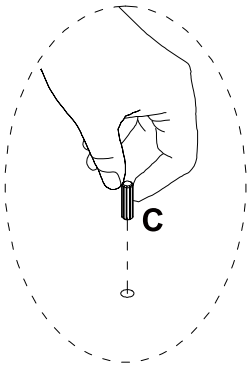

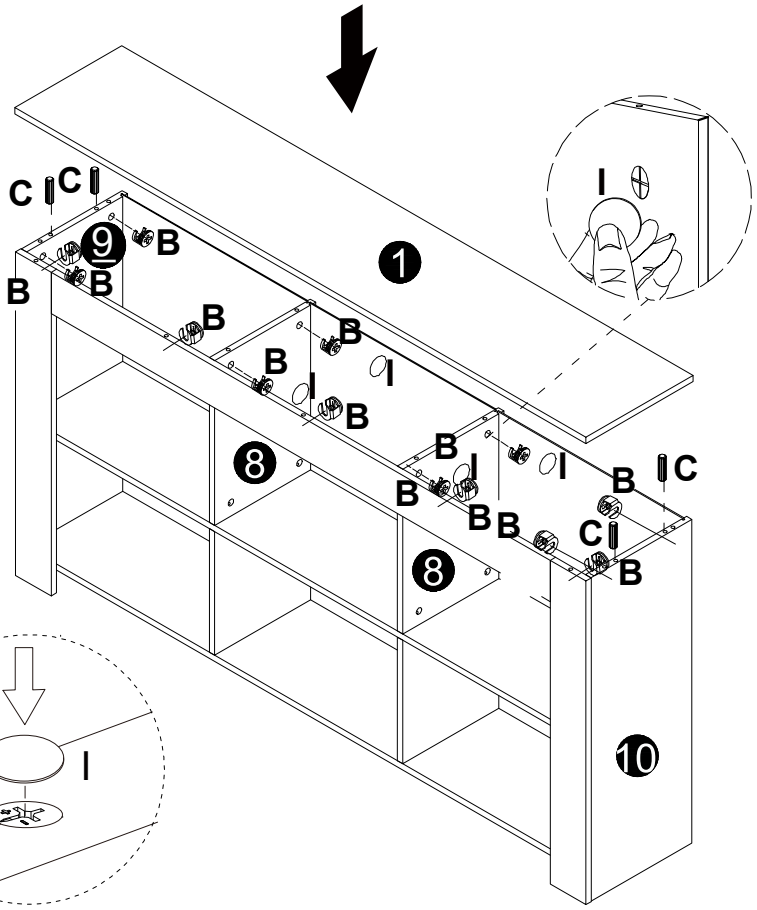

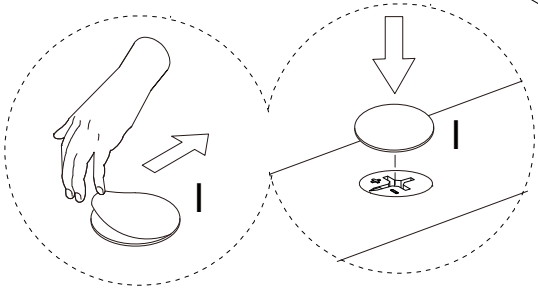

17

F	G
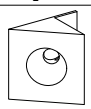	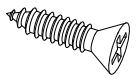
17x16x10mm	3x18mm
36pcs	36 pcs

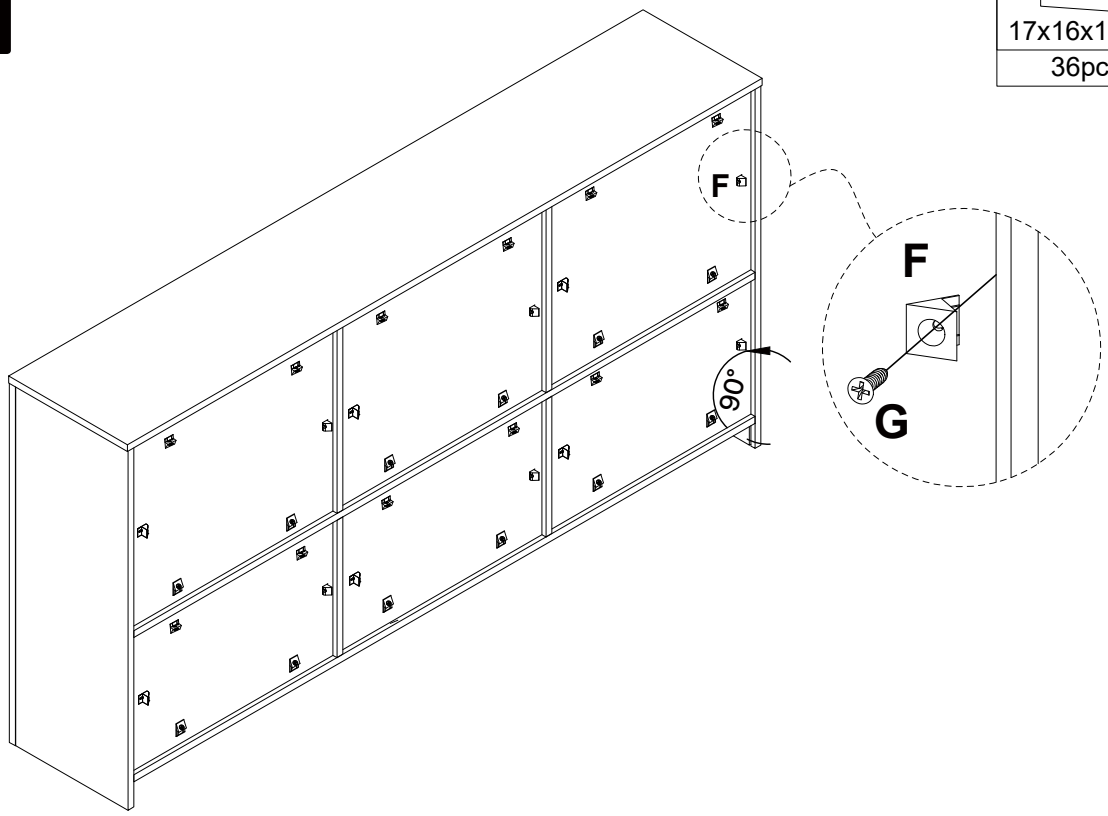

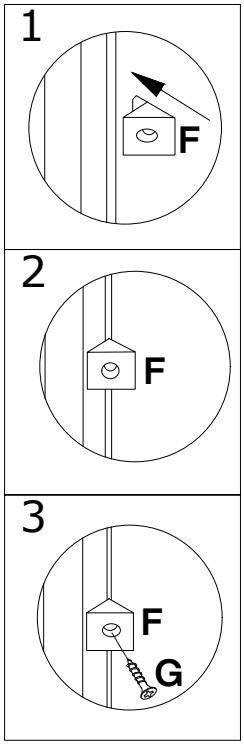

18

J

2 pcs

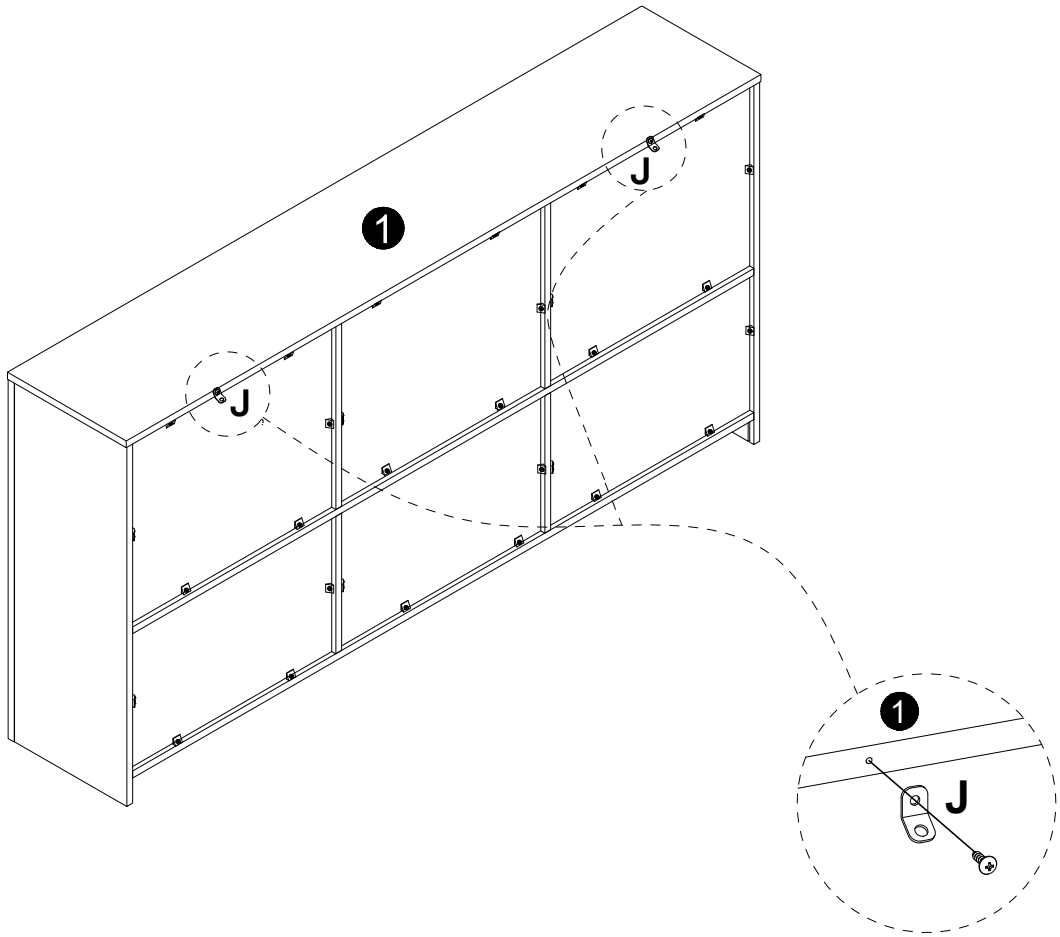

19

EN - Step 1
DE - Schritt 1
IT - Passo 1
FR - Étape 1
ES - Paso 1

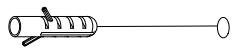

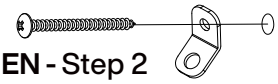

EN - Step 2
DE - Schritt 2
IT - Passo 2
FR - Étape 2
ES - Paso 2

EN - Step 3
DE - Schritt 3
IT - Passo 3
FR - Étape 3
ES - Paso 3

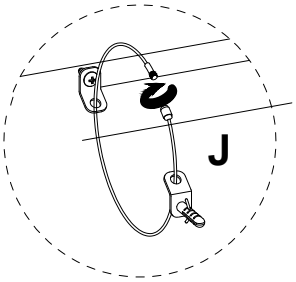

Wall

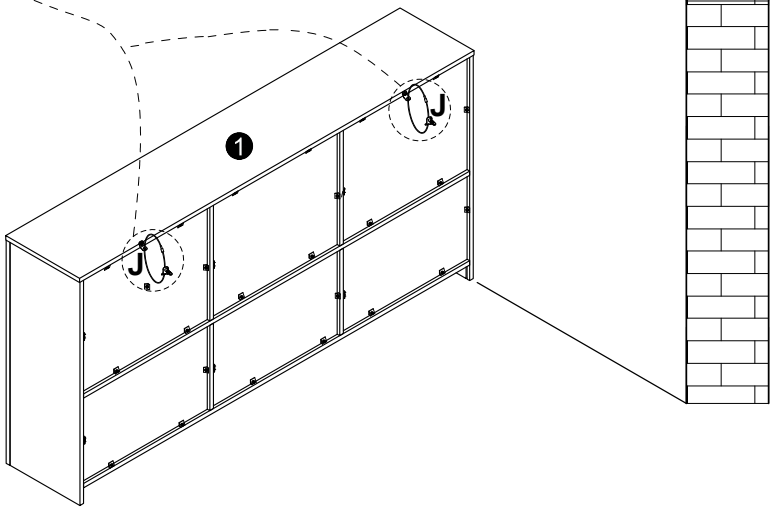

20

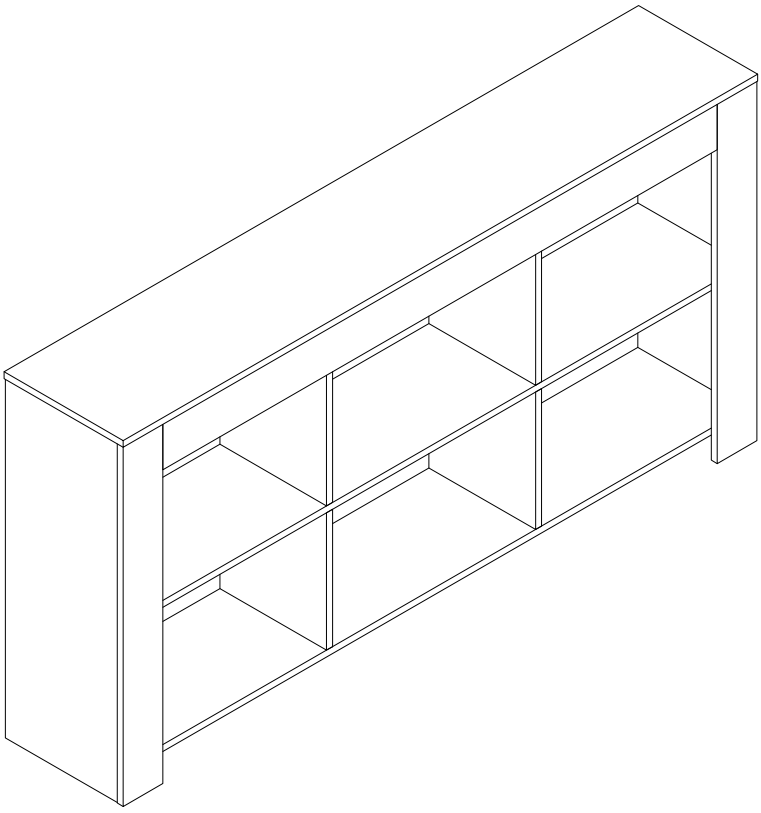

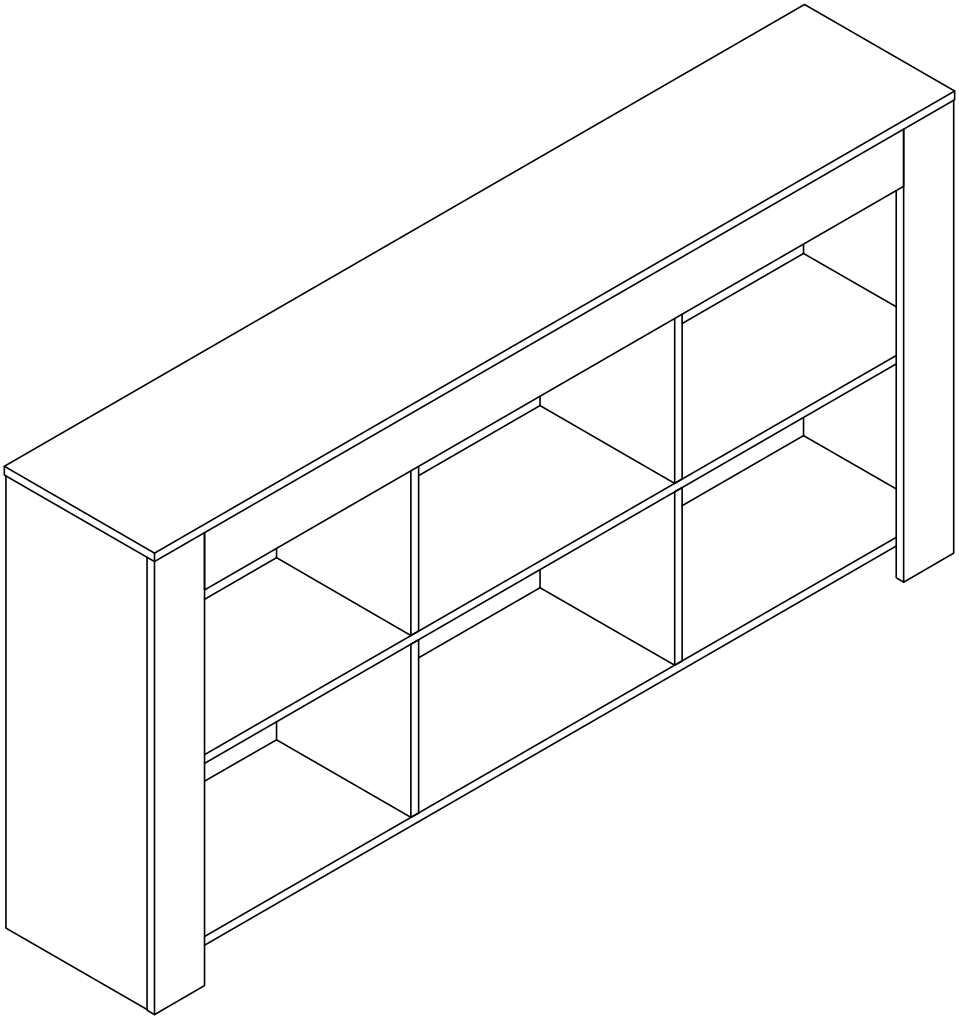

EN - Don't press hard on the table edge.
DE - Bitte drücken Sie nicht zu fest auf die Tischkante.
IT - Non premere con forza sul bordo del tavolo.
FR - N'appuyez pas trop fort sur le bord de la table.
ES - No presione demasiado el borde de la mesa.