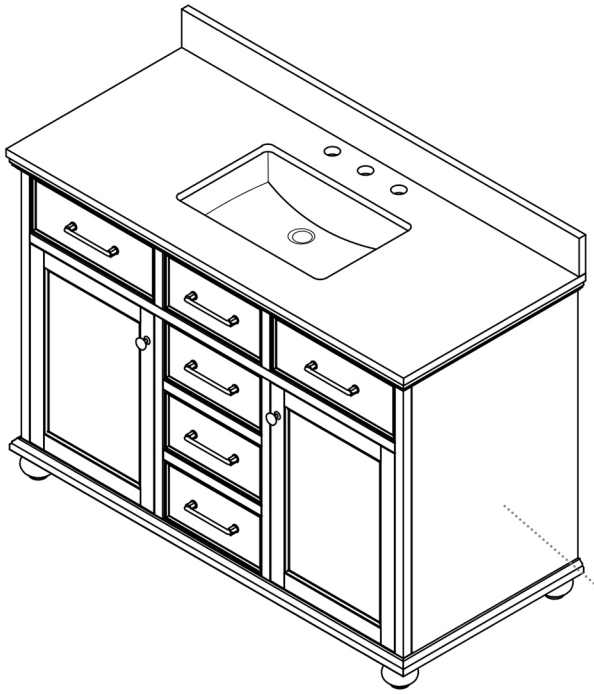

Brasa

48"W x 22"D

Bathroom Vanity

INSTALLATION SPECIFICATION

Item#	598048
Color	Vintage Green
Vanity Material	Solid poplar wood, and long-lasting plywood
Countertop Material	Quartz Stone - Calacatte Venato White
Number of Door(s)	2 soft-closing doors
Number of Drawer(s)	4 soft-closing drawers//1 false drawer

Hardware Finsh	Zinc Alloy - Brushed Gold	**Shape**	Rectangular
Top Thickness	0.8 inch	**Installation Type**	Freestanding
Assembly Required	Partial Assembly Required	**Back/Side-splash Height**	4 inch
Faucet Hole Spacing(in.)	8 in.widespread	**Sink**	Single Undermount Sink
Overall Dimension	48"W x 22"D x 34"H	**Item Weight**	196.2 lbs
Package Dimensions	52"W x 26"D x 38"H	**Package Weight**	239 lbs
Palletized Dimensions	54"W x 33"D x 43"H	**Palletized Weight**	272 lbs
Pallet Size	54"W x 33"D x 5"H	**Shipped with Pallet**	Yes
Freight Class	125	**NMFC**	79300-5

Note : Does not include faucet, drain assembly, sidesplash or P-trap. Mirror(s) and faucet(s) are sold separately.

ALTAIR

Mode Salle De Bain Vie

Altair Design, Inc.

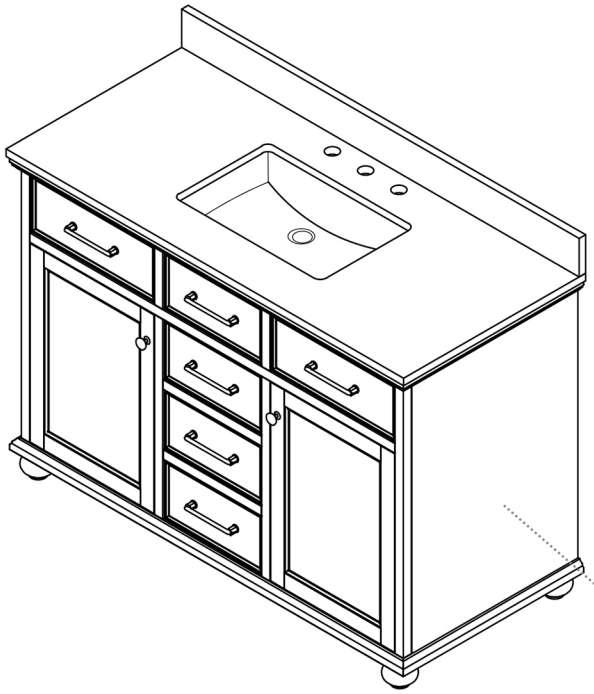

Brasa

48 po. L x 22 po. P

Meuble de salle de bain

48 po. L x 22 po. P x 34 po. H

SPÉCIFICATION D'INSTALLATION

Article#	598048
Couleur	Vintage Vert
Matériel de vanité:	Bois de peuplier solide et contreplaqué durable
Matériel de comptoir:	Pierre de quartz - Calacatte Venato Blanc
Nombre de porte	2 portes à fermeture douce
Nombre de tiroirs	4 tiroirs à fermeture souple//1 faux tiroir

Finsh matériel	Alliage de zinc - Or brossé	**Forme**	Rectangulaire
Épaisseur supérieure	0,8 pouce	**Type d'installation**	Indépendant
Assemblage requis	Assemblage partiel requis	**Hauteur d'éclaboussement arrière/latéral**	4 pouces
Espacement du trou du robinet (en.)	8 pouces répandu	**Évier**	Single Undermount lavabo
Dimension globale	48"W x 22"D x 34"H	**Poids de l'article**	196,2 livres
Dimensions de l'emballage	52"W x 26"D x 38"H	**Poids de l'emballage**	239 livres
Dimensions pallétisées	54"W x 33"D x 43"H	**Poids pallétisé**	272 livres
Taille de palette	54"W x 33"D x 5"H	**Expédié avec palette**	Oui
Classe de fret	125	**NMFC**	79300-5

Remarque : Ne comprend pas le robinet, l'assemblage de drain, le flanc ou le piège P.
Le(s) miroir(s) et le(s) robinet(s) sont vendus séparément.