CONTACT US FIRST
BEFORE MAKING ANY RETURNS TO THE RETAILER.

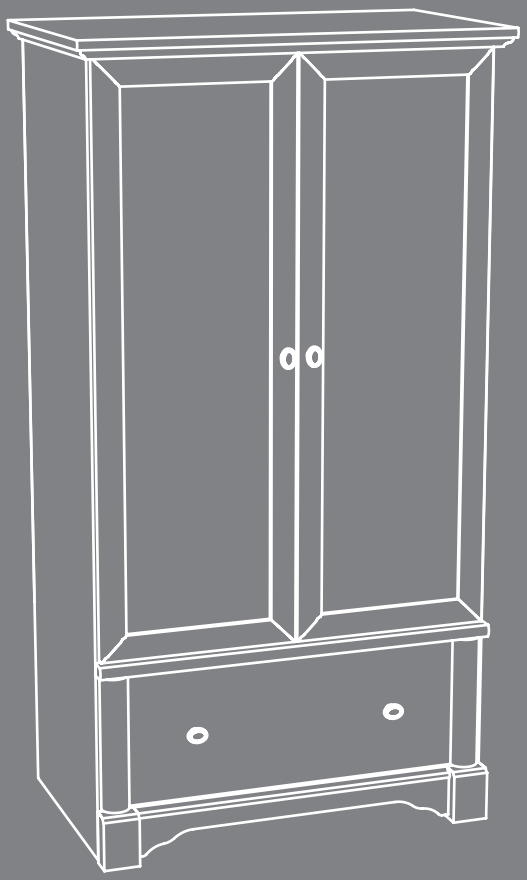

Store behind
closed **doors**.

Armoire

Palladia Collection | **Model 411843**

NOTE: THIS INSTRUCTION BOOKLET CONTAINS **IMPORTANT** SAFETY INFORMATION.

PLEASE READ AND KEEP FOR FUTURE REFERENCE.

English pg 1-38
Français pg 39-43
Español pg 44-48

Lot # **913771** 07/25/24
Purchased: _____

Table of Contents

Part Identification	2-3
Hardware Identification	4-5
Hardware Usage Guide	9, 12
Assembly Steps	6-38
Français	39-43
Español	44-48
Safety	49-50
Warranty	51

Assembly Tools Required

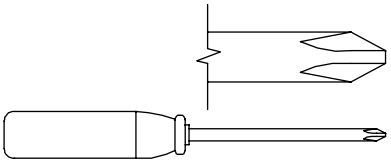

No. 2 Phillips Screwdriver
Tip Shown Actual Size

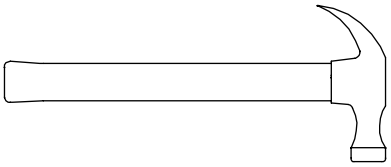

Hammer
Not actual size

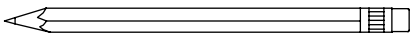

Pencil

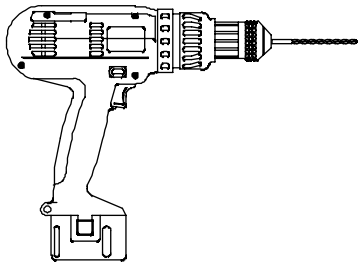

Electric drill with 1/8" or 3/8" bit
(ONLY in indicated step)

Part Identification

While not all parts are labeled, some of the parts will have a label or an inked letter on the edge to help distinguish similar parts from each other. Use this part identification to help identify similar parts.

BK1	LARGE BACK (1)
D260	RIGHT DRAWER SIDE (1)
D261	DRAWER BACK (1)
D263	LEFT DRAWER SIDE (1)
D996	DRAWER BOTTOM (1)
G	DOOR (2)
H	SKIRT (1)
J	DRAWER FRONT (1)
M65	DRAWER BRACE (1) (Hidden part using recycled material. Color may vary.)
N	FRONT MOLDING (1)
O	SHELF MOLDING (1)
P	BOTTOM MOLDING (1)
Q	RIGHT MOLDING (1)
R	LEFT MOLDING (1)
S	MOLDING (2)
T	SMALL BACK (1)
U	TOP (1)
V	RIGHT END (1)
W	LEFT END (1)
X	SHELF (1)
Y	BOTTOM (1)
Z	BALLAST (1) (Hidden part using recycled material. Color may vary.)
AA	RIGHT PLINTH (1)
BB	LEFT PLINTH (1)

Part Identification

Now you know our ABCs.

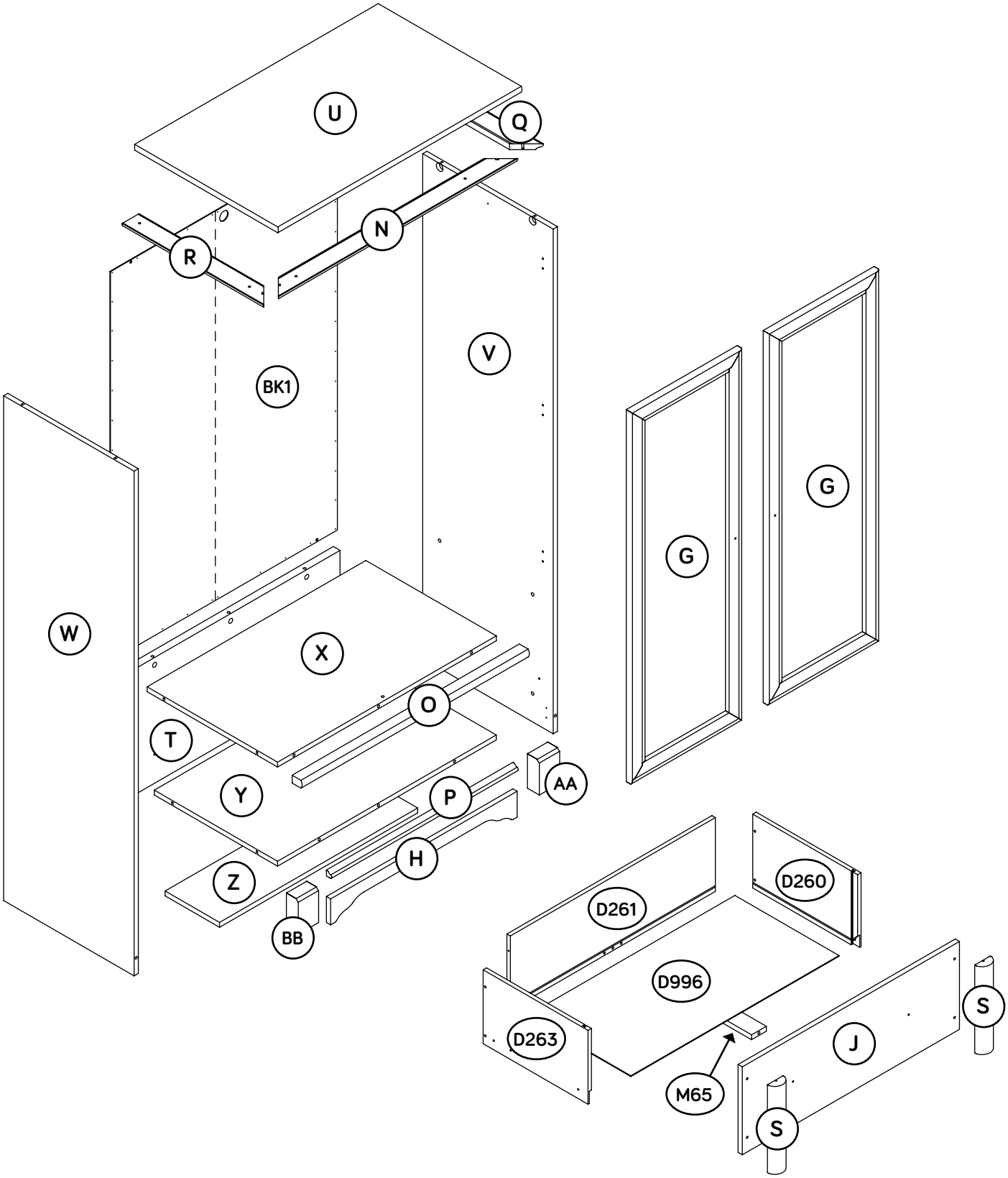

Hardware Identification

Screws are shown actual size. You may receive extra hardware with your unit.

40CA CABINET RIGHT - 1

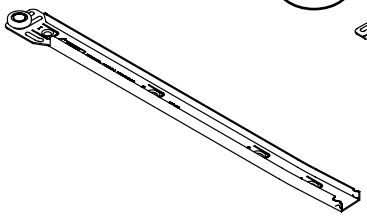

40CB CABINET LEFT - 1

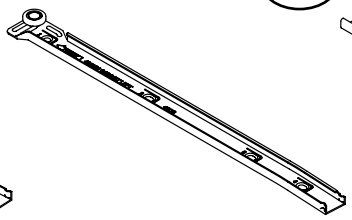

40CC DRAWER RIGHT - 1

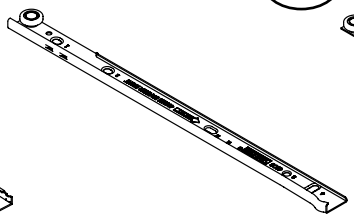

40CD DRAWER LEFT - 1

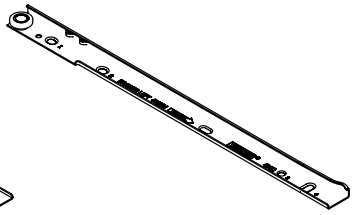

7A ROD HANGER - 2

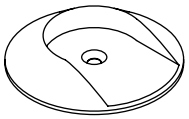

15A ROD - 1

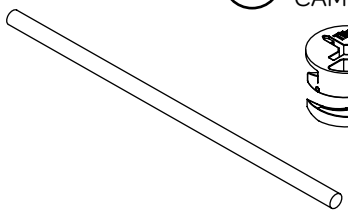

1F HIDDEN CAM - 10

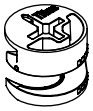

2F CAM DOWEL - 6

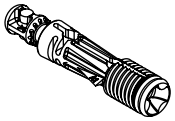

10F TWIST-LOCK® FASTENER - 12

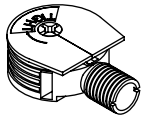

15F WOOD DOWEL - 2

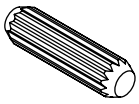

17F MOLDING CONNECTOR - 2



20F CAM SCREW - 4

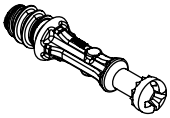

3G TIE PLATE - 2

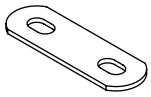

4G METAL BRACKET - 3

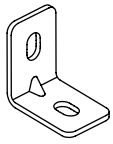

6G TOP DRAWER FRONT BRACKET - 1

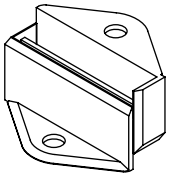

10G DRAWER FRONT BRACKET - 1

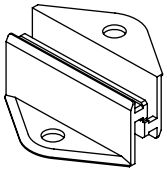

31G CORNER BRACKET - 2

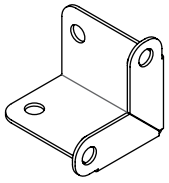

40H HINGE - 6

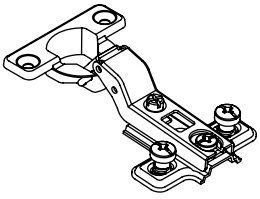

4I DOOR STOP - 2

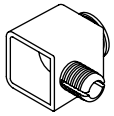

226K KNOB - 4

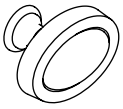

1N NAIL - 44

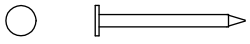

96 FURNITURE TIPPING RESTRAINT KIT - 1

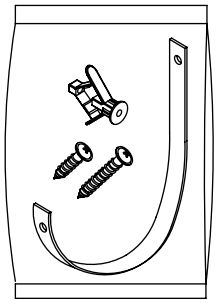

Hardware Identification

- Screws are shown actual size. You may receive extra hardware with your unit.

1S BLACK 9/16" LARGE HEAD SCREW - 28

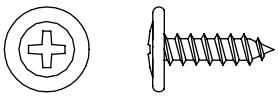

3S GOLD 5/16" FLAT HEAD SCREW - 8



7S BLACK 1-1/4" FLAT HEAD SCREW - 11

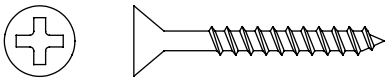

9S BLACK 1-1/8" PAN HEAD SCREW - 3

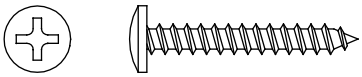

11S BLACK 1/2" FLAT HEAD SCREW - 12



21S BLACK 1-1/8" MACHINE SCREW - 2

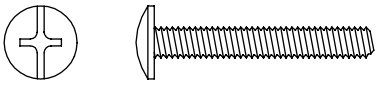

30S BLACK 1-9/16" FLAT HEAD SCREW - 5

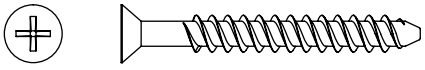

50S GOLD 1" MACHINE SCREW - 2

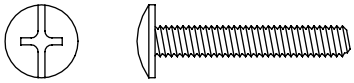

62S BLACK 9/16" EURO SCREW - 4

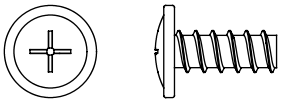

146S BLACK 2-3/8" FLAT HEAD SCREW - 3

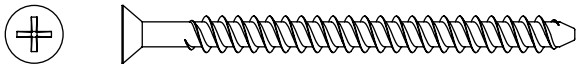

Step 1

- Assemble your unit on a carpeted floor or on the empty carton to avoid scratching your unit or the floor.
- Tap the MOLDING CONNECTORS (17F) into the notches in the MOLDINGS (N, Q, and R).

Just think. The sooner you do this, the sooner you do something else.

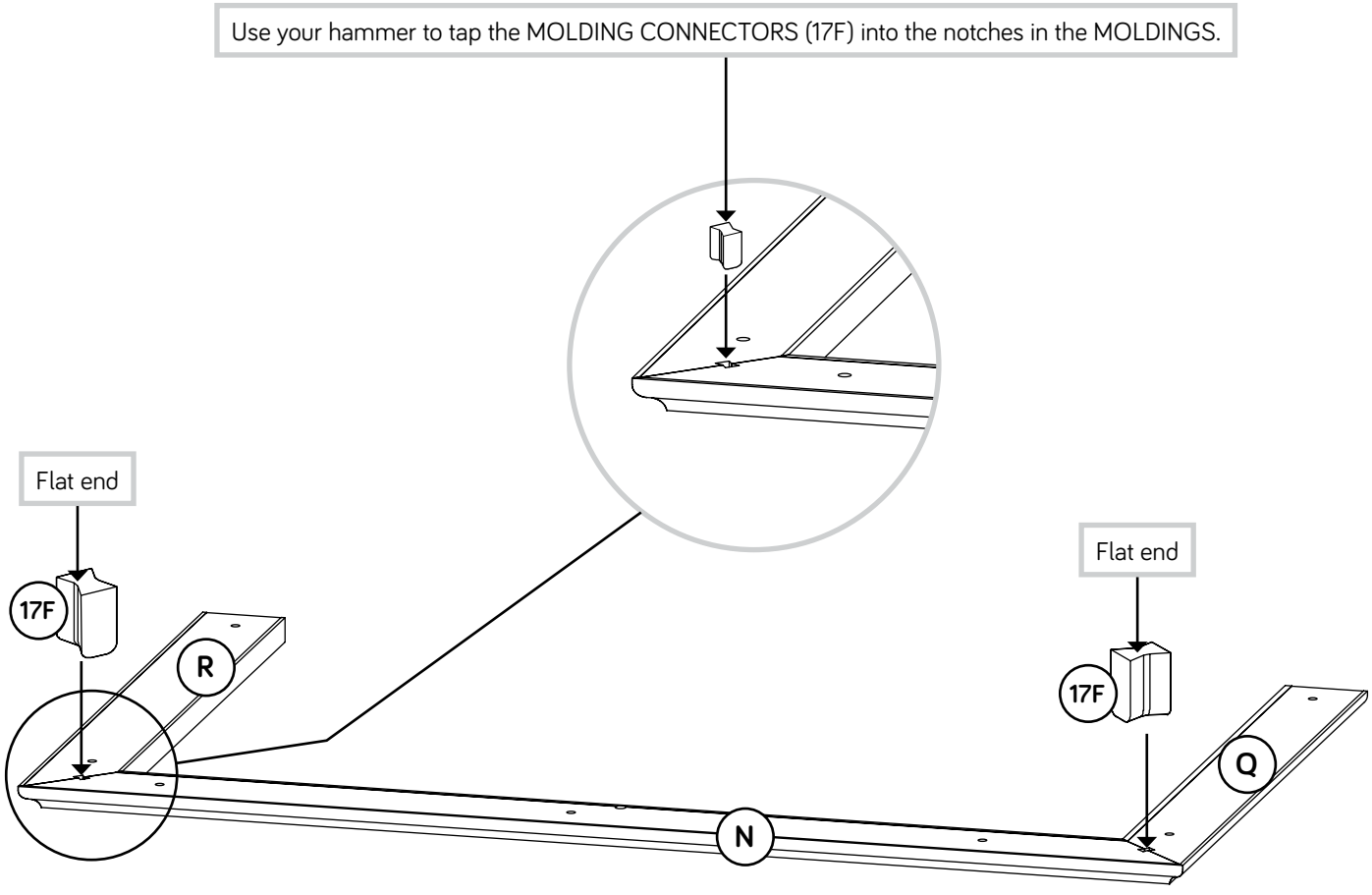

Step 2

- Carefully flip the MOLDINGS (N, Q, and R) over.
- Fasten the MOLDINGS (N, Q, and R) to the TOP (U). Use seven BLACK 1-1/4" FLAT HEAD SCREWS (7S).
- NOTE: Start each SCREW a few turns before completely tightening any of them.
- NOTE: Be sure the SCREWS are even with the surfaces of the MOLDINGS, but do not overtighten the SCREWS into the TOP.

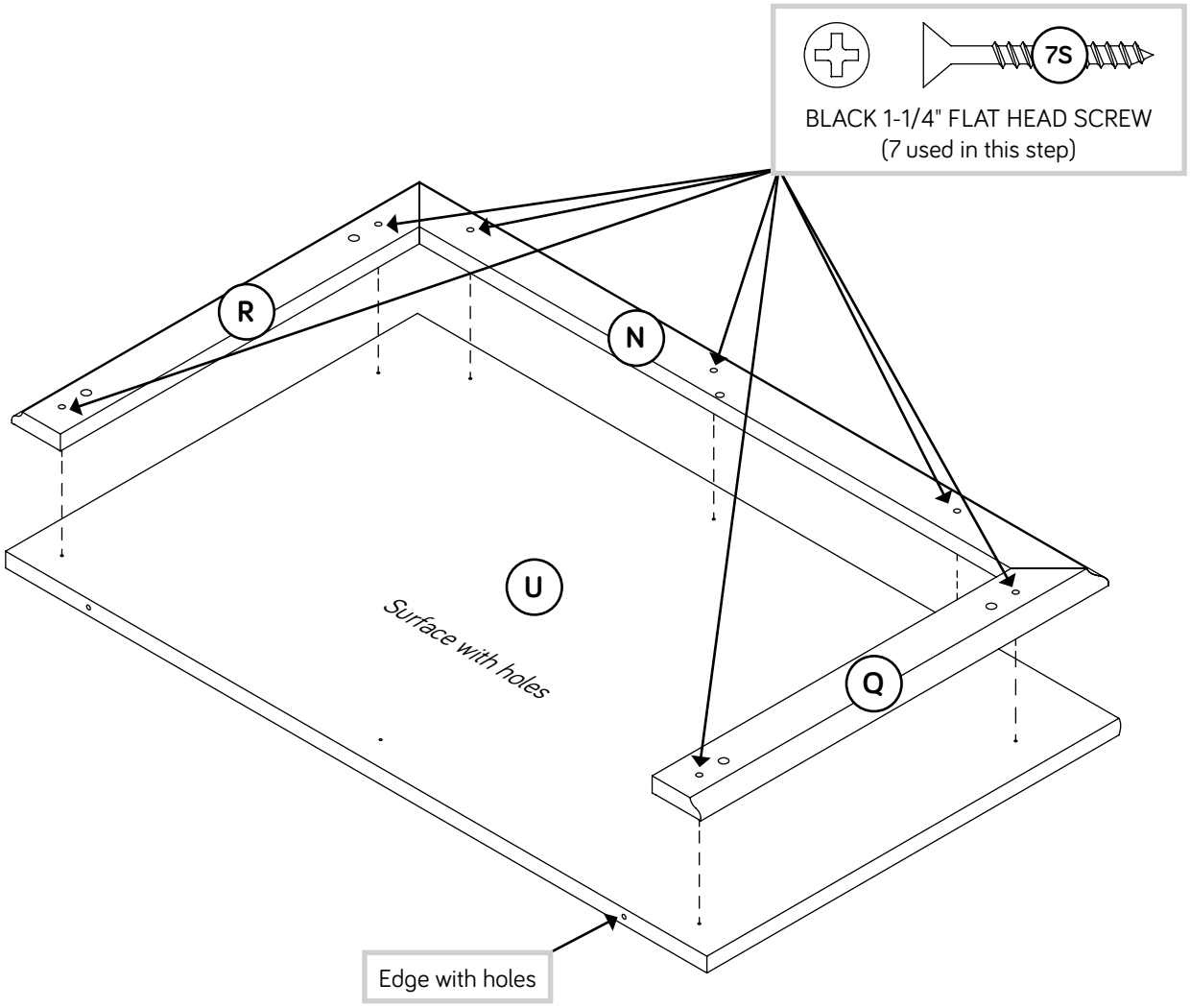

Step 3

- Open the FURNITURE TIPPING RESTRAINT KIT (96), and fasten the SAFETY STRAP to the TOP (U). Use the provided SHORT SCREW.
- NOTE: Position the SAFETY STRAP exactly as shown.

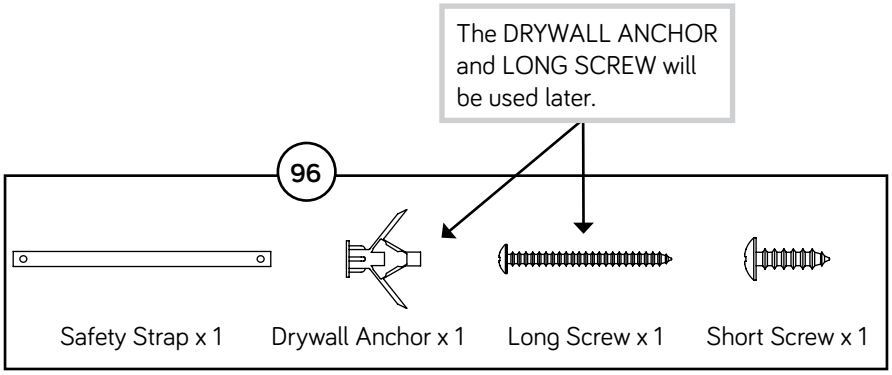

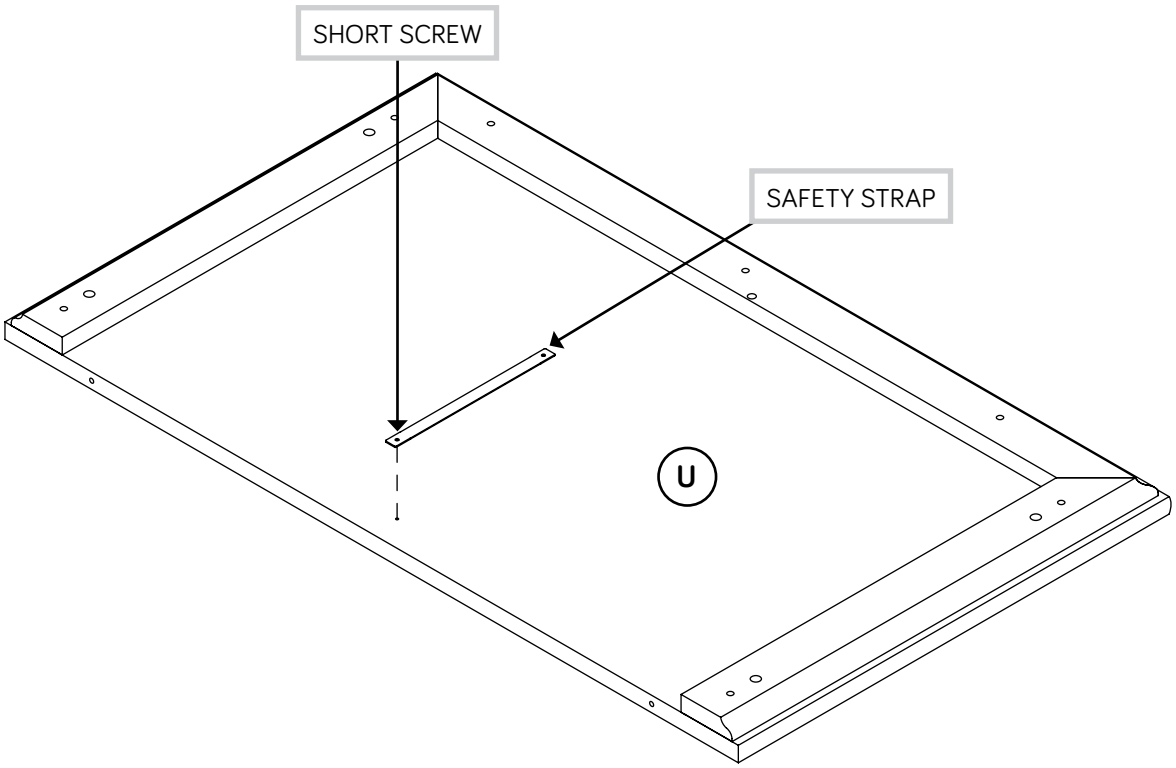

Hardware Usage Guide

HOW TO USE A TWIST-LOCK® FASTENER

1. Push a TWIST-LOCK® FASTENER into the large hole in the part.

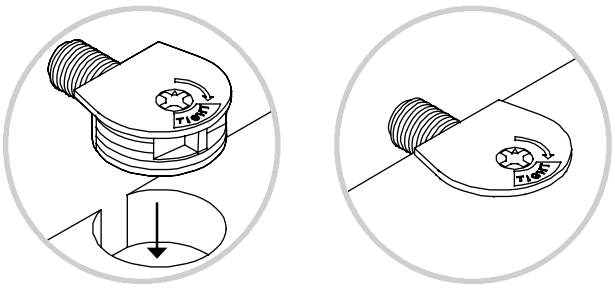

2. 1. Insert the dowel end of the FASTENER into the hole of the adjoining part.

NOTE: The dowel end of the FASTENER must remain fully inserted in the hole of the adjoining part while locking the FASTENER.

2. Tighten the FASTENER with a Phillips screwdriver as tight as possible.

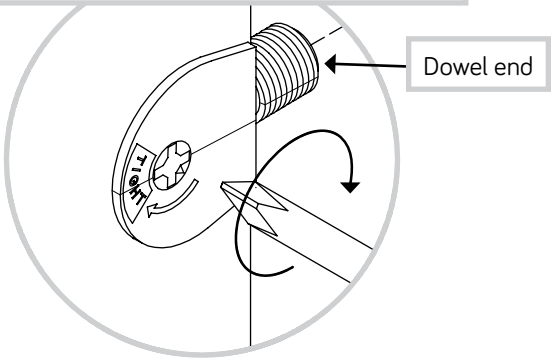

Step 4

Push two TWIST-LOCK® FASTENERS (10F) into the large holes in the LEFT END (W).

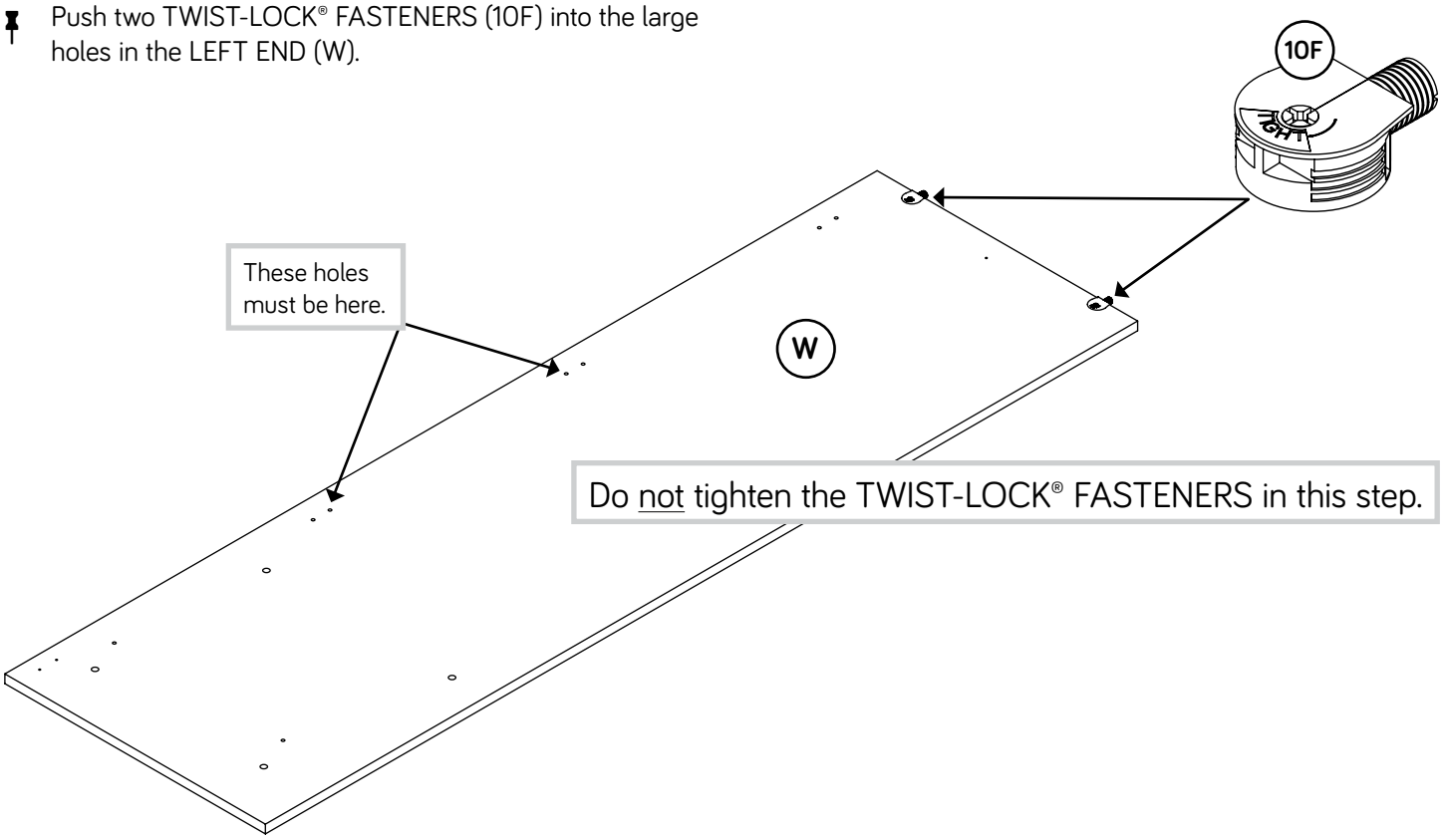

Step 5

- Fasten the CABINET LEFT (40CB) to the LEFT END (W). Use two GOLD 5/16" FLAT HEAD SCREWS (3S) through holes #1 and #4.
- Fasten one ROD HANGER (7A) to the LEFT END (W). Use one BLACK 9/16" LARGE HEAD SCREW (1S).

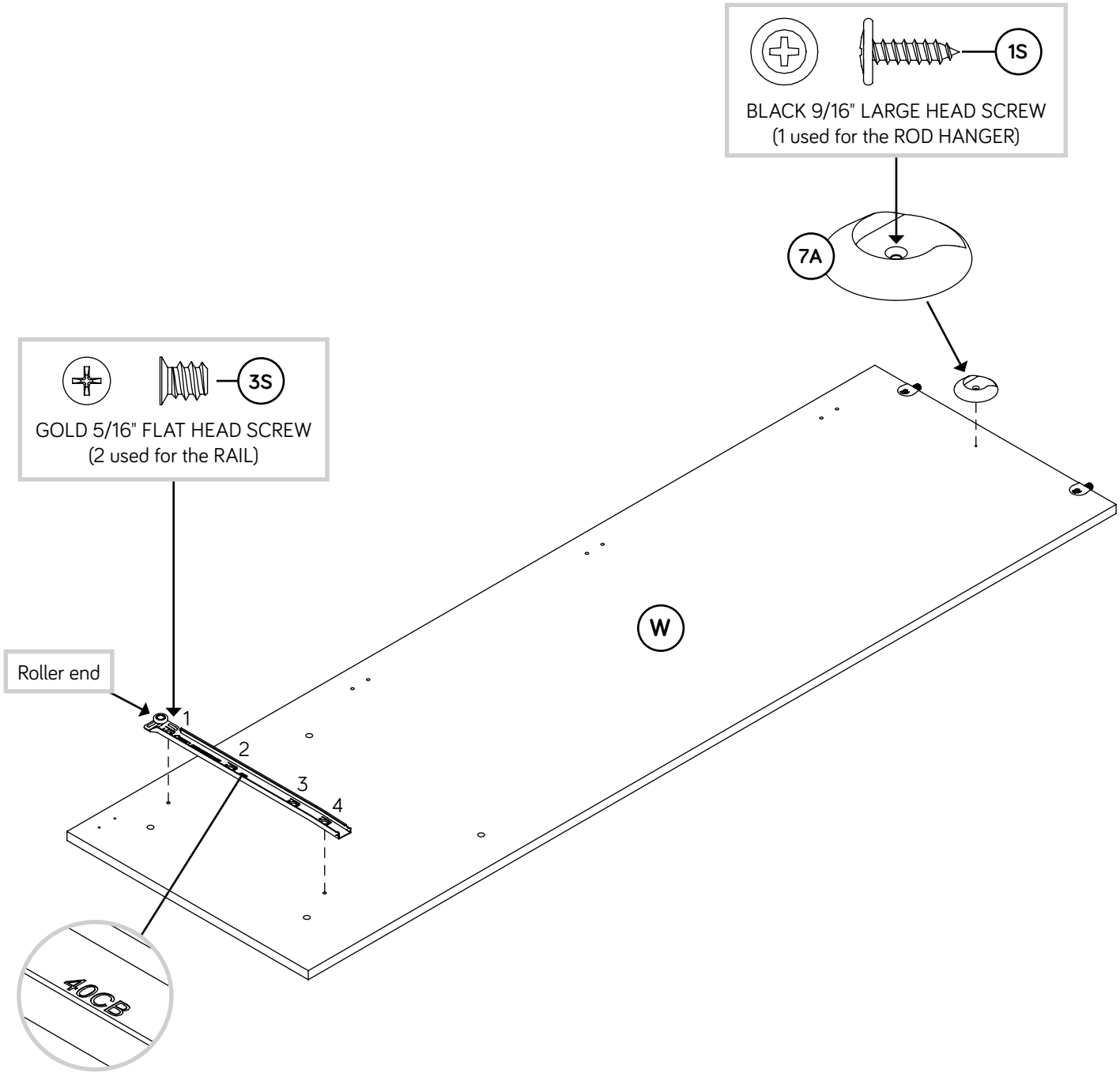

Step 6

Fasten the LEFT END (W) to the LEFT MOLDING (R). Tighten two TWIST-LOCK® FASTENERS.

Caution

Do not stand the unit upright without the BACK fastened. The unit may collapse.

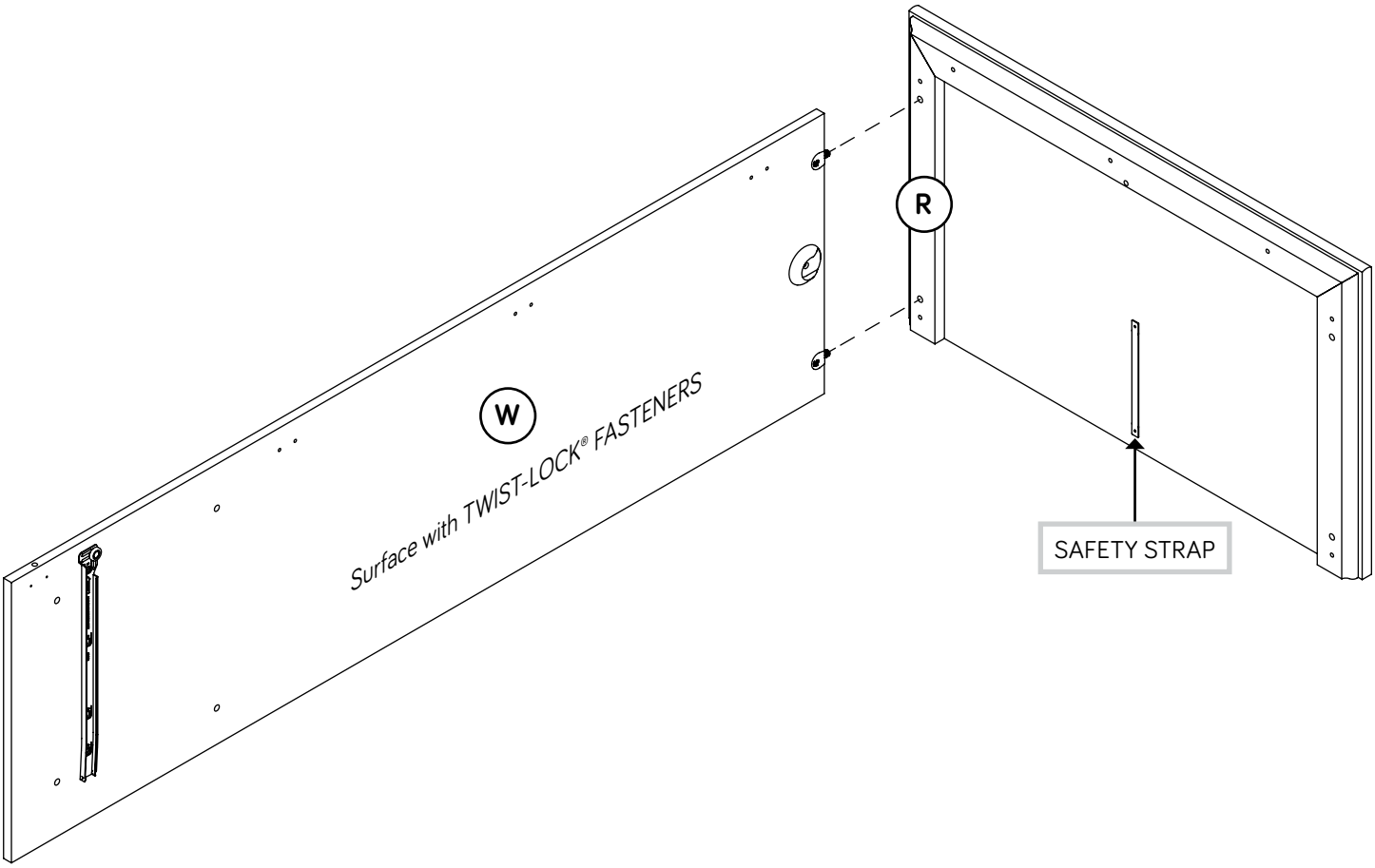

Hardware Usage Guide

HOW TO USE A HIDDEN CAM & CAM DOWEL

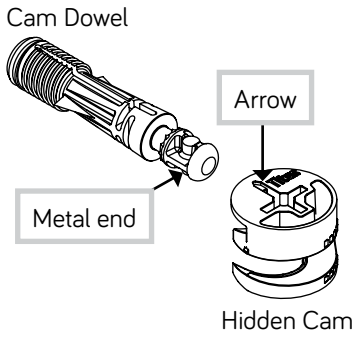

1. Push a HIDDEN CAM into the part. The arrow in the HIDDEN CAM must point toward the hole in the edge of the board.

2. Insert the metal end of the CAM DOWEL into the HIDDEN CAM.

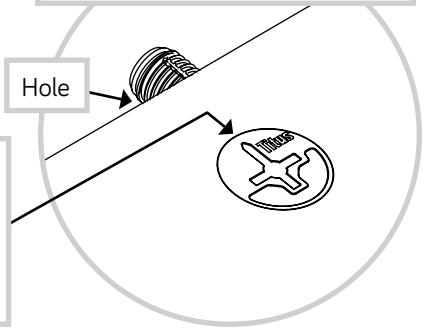

3.

⚠ Caution

Risk of damage or injury. HIDDEN CAMS must be completely tightened. HIDDEN CAMS that are not completely tightened may loosen, and parts may separate. To completely tighten:

Start

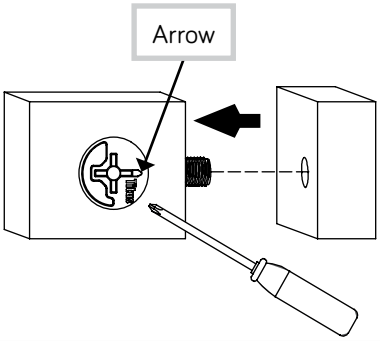

Tighten

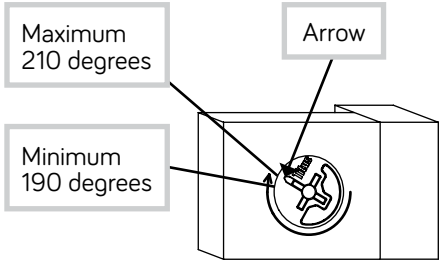

HOW TO USE A HIDDEN CAM & CAM SCREW

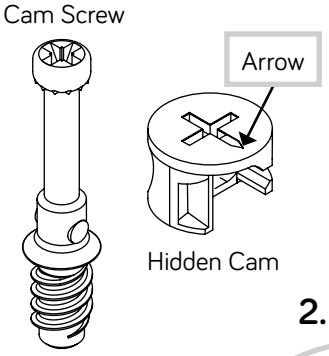

1. Turn the CAM SCREW until the shoulder is against the surface of the part.

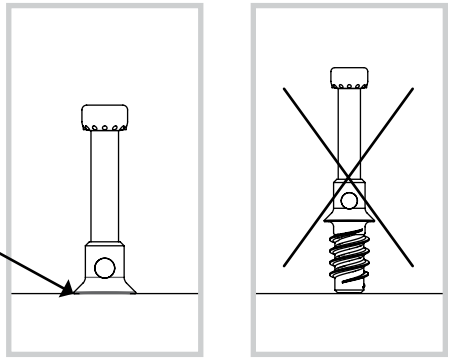

2. Push a HIDDEN CAM into the part. The arrow in the HIDDEN CAM must point toward the hole in the edge of the board.

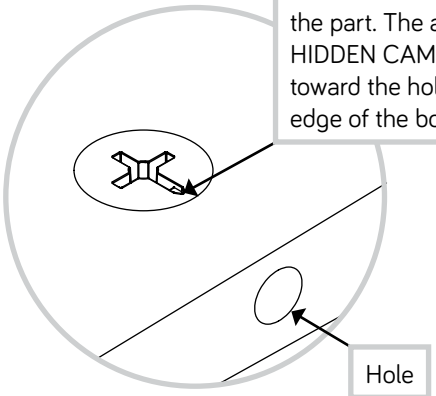

3. Insert the CAM SCREW into the HIDDEN CAM. Tighten the HIDDEN CAM.

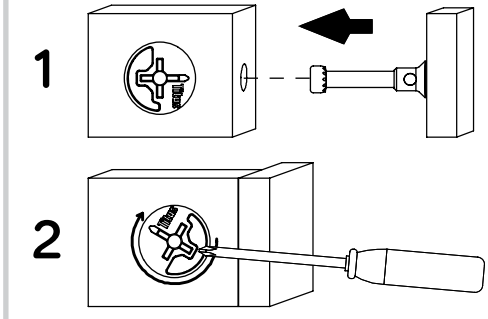

Step 7

- Push three HIDDEN CAMS (1F) into the SHELF (X). Then, insert the metal end of a CAM DOWEL (2F) into each HIDDEN CAM.
- Push four TWIST-LOCK® FASTENERS (10F) into the large holes in the SHELF (X).

Do not tighten the TWIST-LOCK® FASTENERS in this step.

Do not tighten the HIDDEN CAMS in this step.

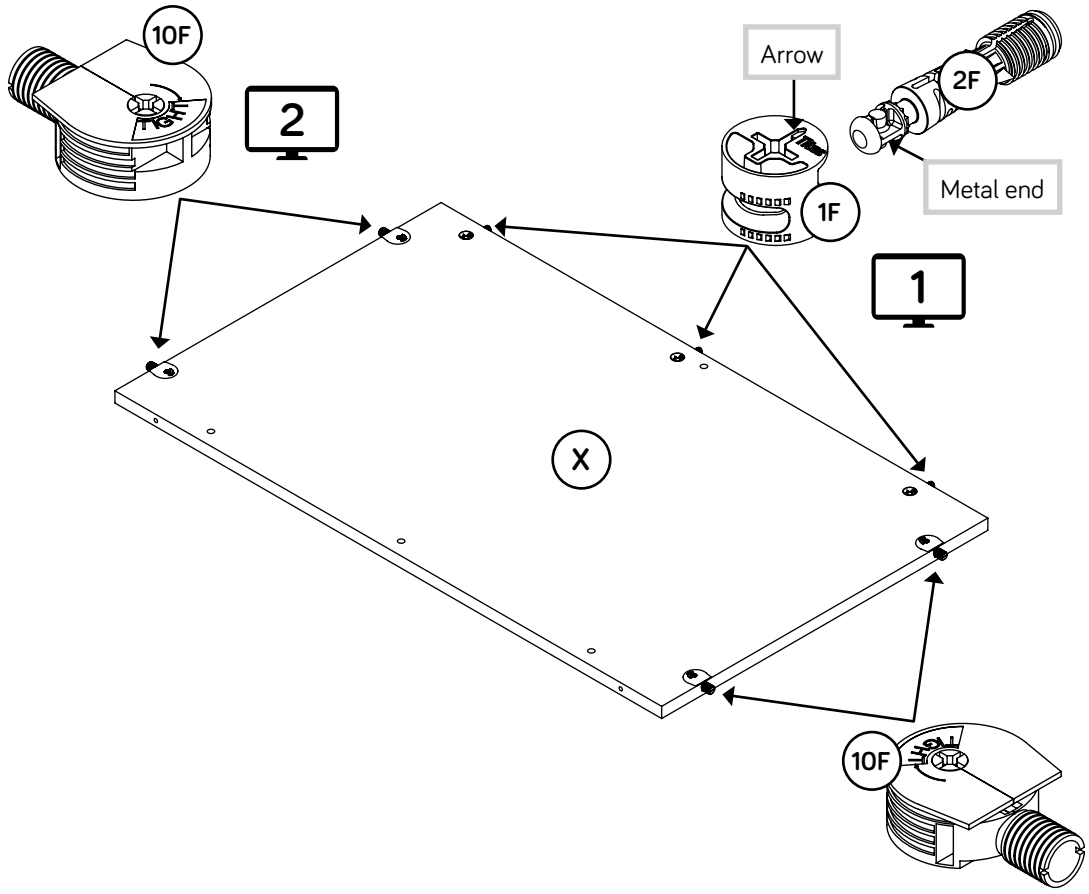

Step 8

Fasten the SHELF (X) to the LEFT END (W). Tighten two TWIST-LOCK® FASTENERS.

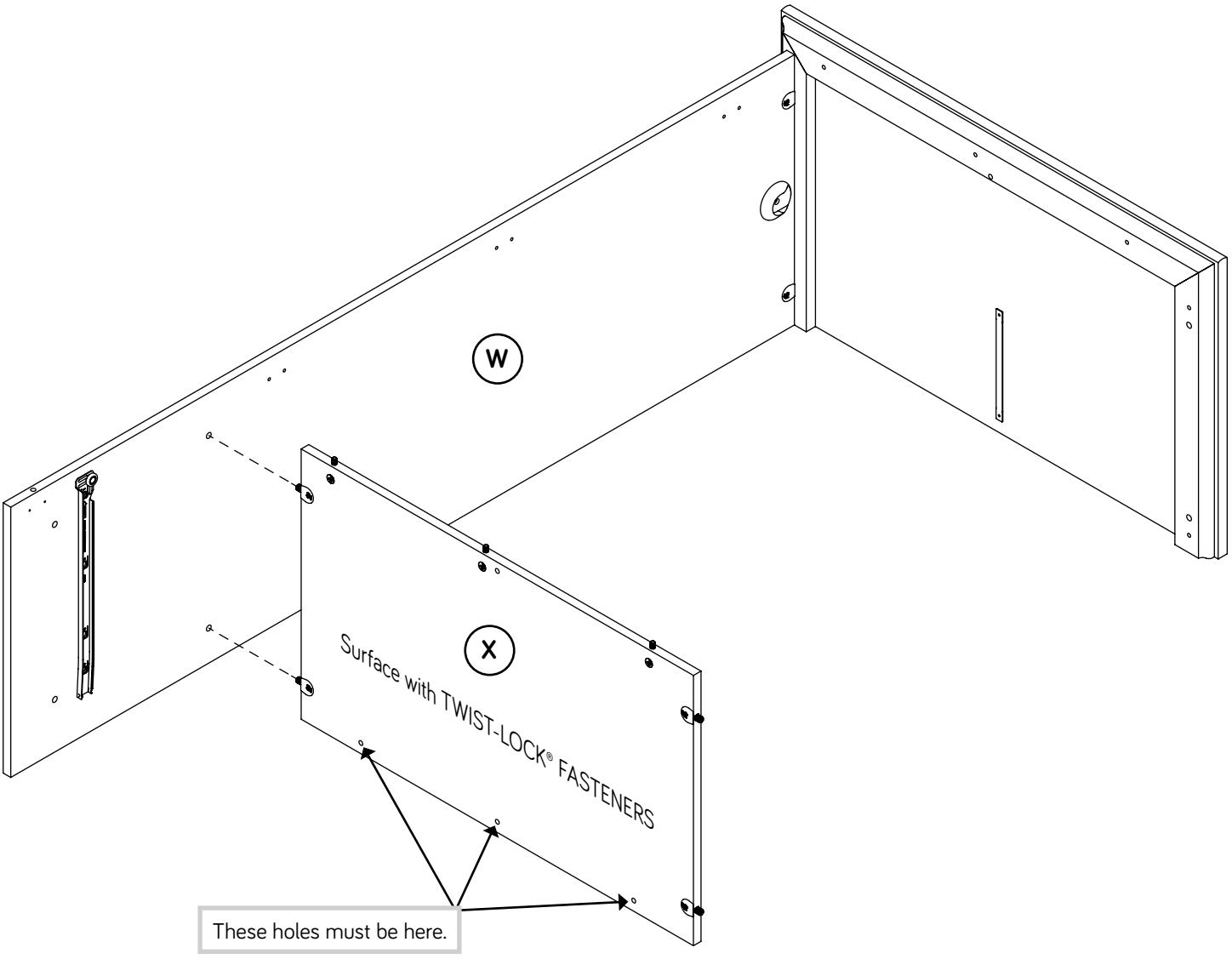

Step 9

Push three HIDDEN CAMS (1F) into the SMALL BACK (T). Then, insert the metal end of a CAM DOWEL (2F) into each HIDDEN CAM.

Do not tighten the HIDDEN CAMS in this step.

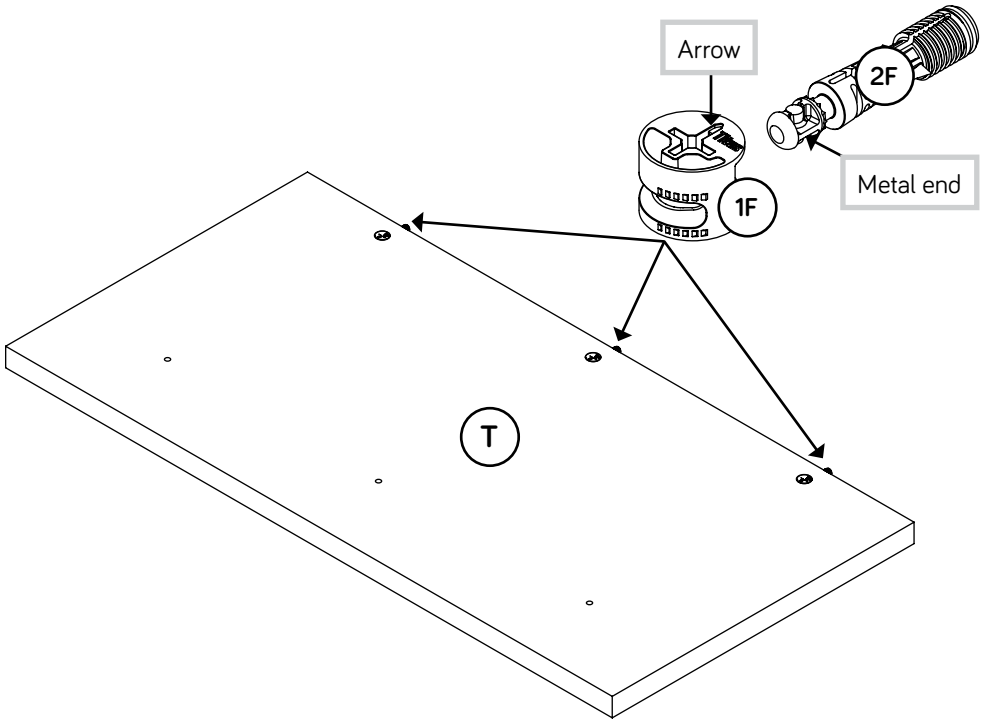

Step 10

Fasten the SMALL BACK (T) to the SHELF (X). Tighten three HIDDEN CAMS.

Some assembly (and snacks) required.

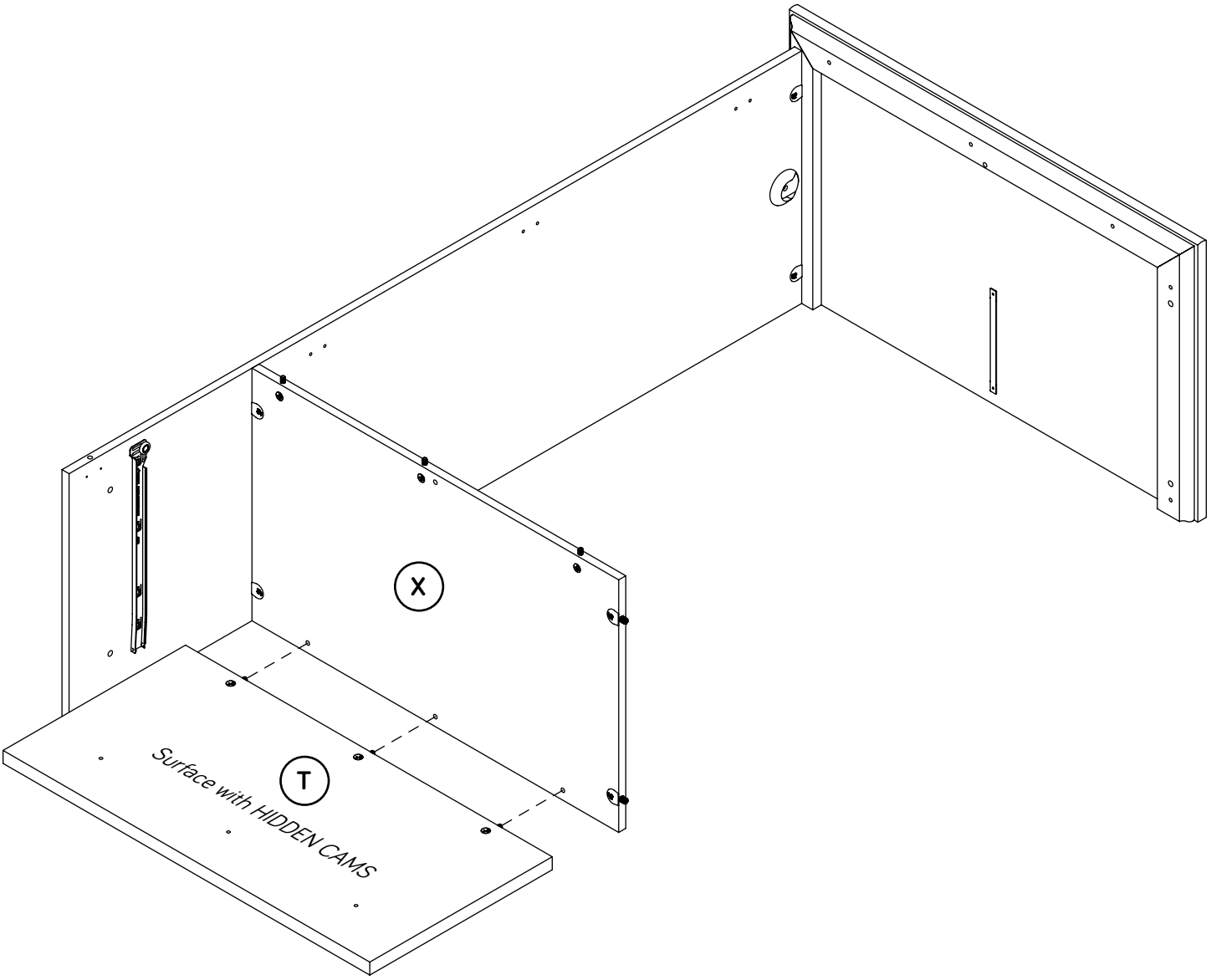

Step 11

- Fasten three METAL BRACKETS (4G) to the BOTTOM (Y). Use three BLACK 9/16" LARGE HEAD SCREWS (1S) in the exact holes shown.
- NOTE: Be sure the BRACKETS are even with the edge of the BOTTOM.
- Push four TWIST-LOCK® FASTENERS (10F) into the large holes in the BOTTOM (Y).

Do not tighten the TWIST-LOCK® FASTENERS in this step.

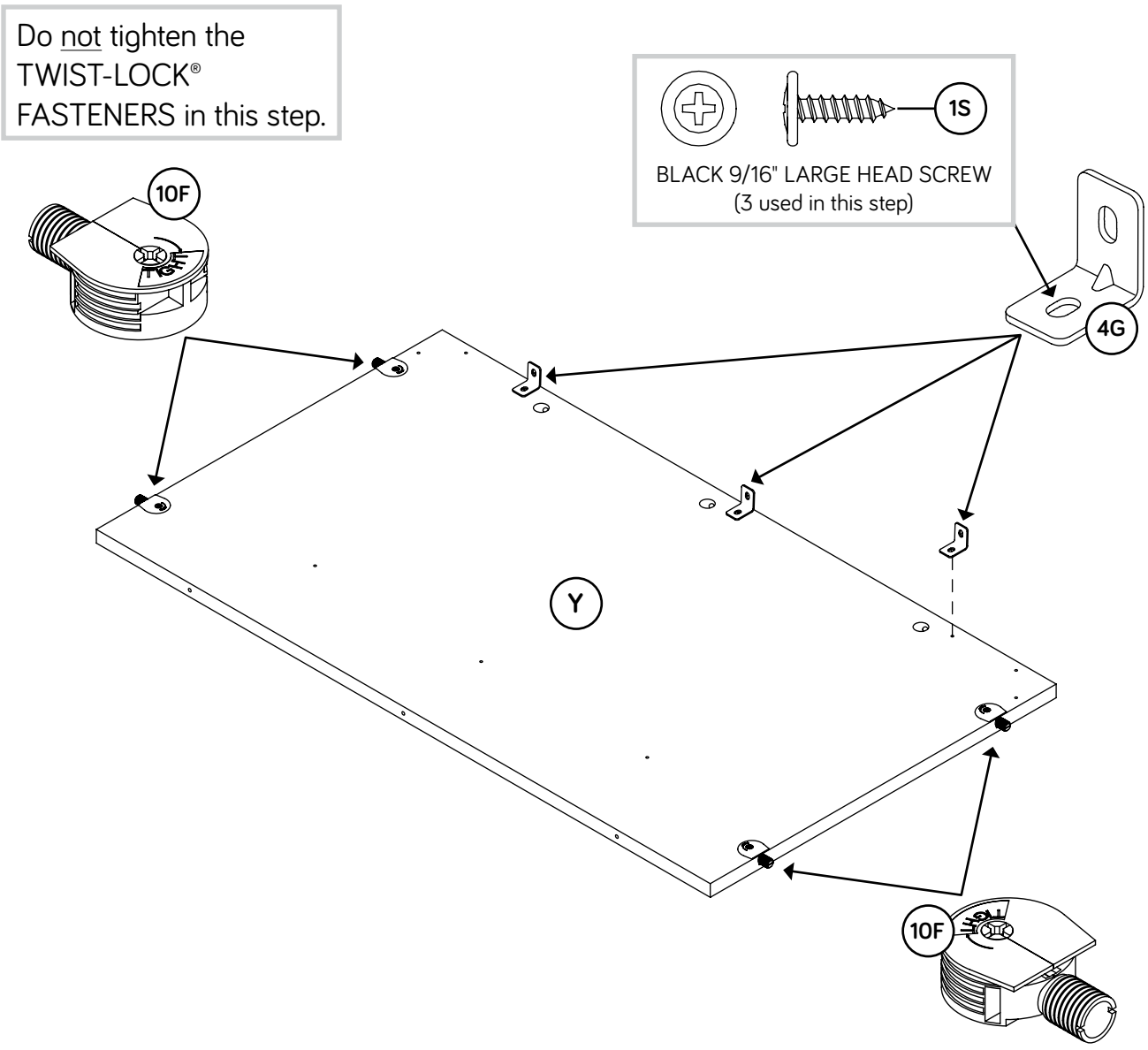

Step 12

- Push three HIDDEN CAMS (1F) into the BOTTOM (Y).
- Fasten the BALLAST (Z) to the BOTTOM (Y). Use three BLACK 1-1/8" PAN HEAD SCREWS (9S).
- NOTE: Start each SCREW a few turns before completely tightening any of them.

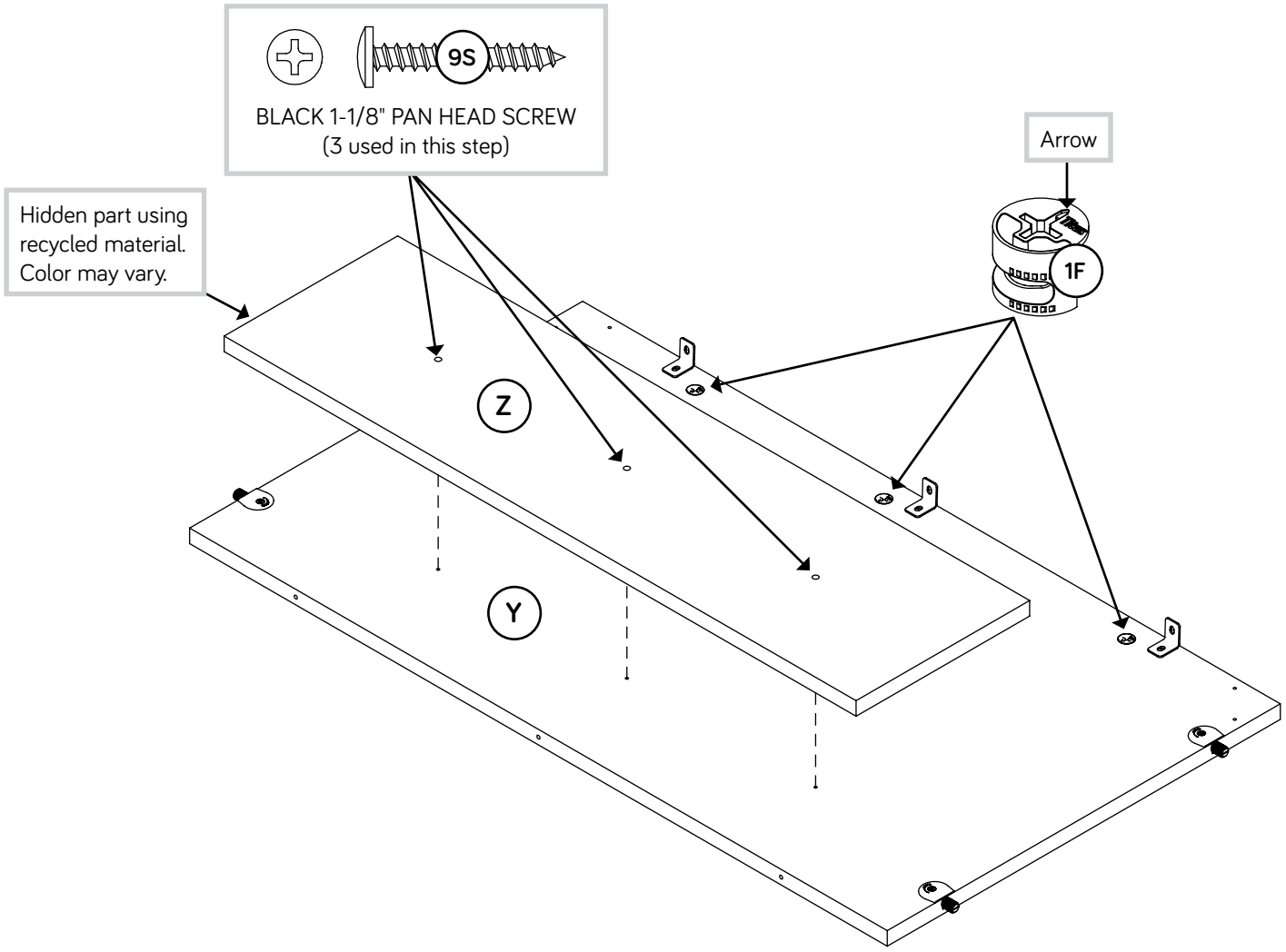

Step 13

Fasten the BOTTOM (Y) to the LEFT END (W). Tighten two TWIST-LOCK® FASTENERS.

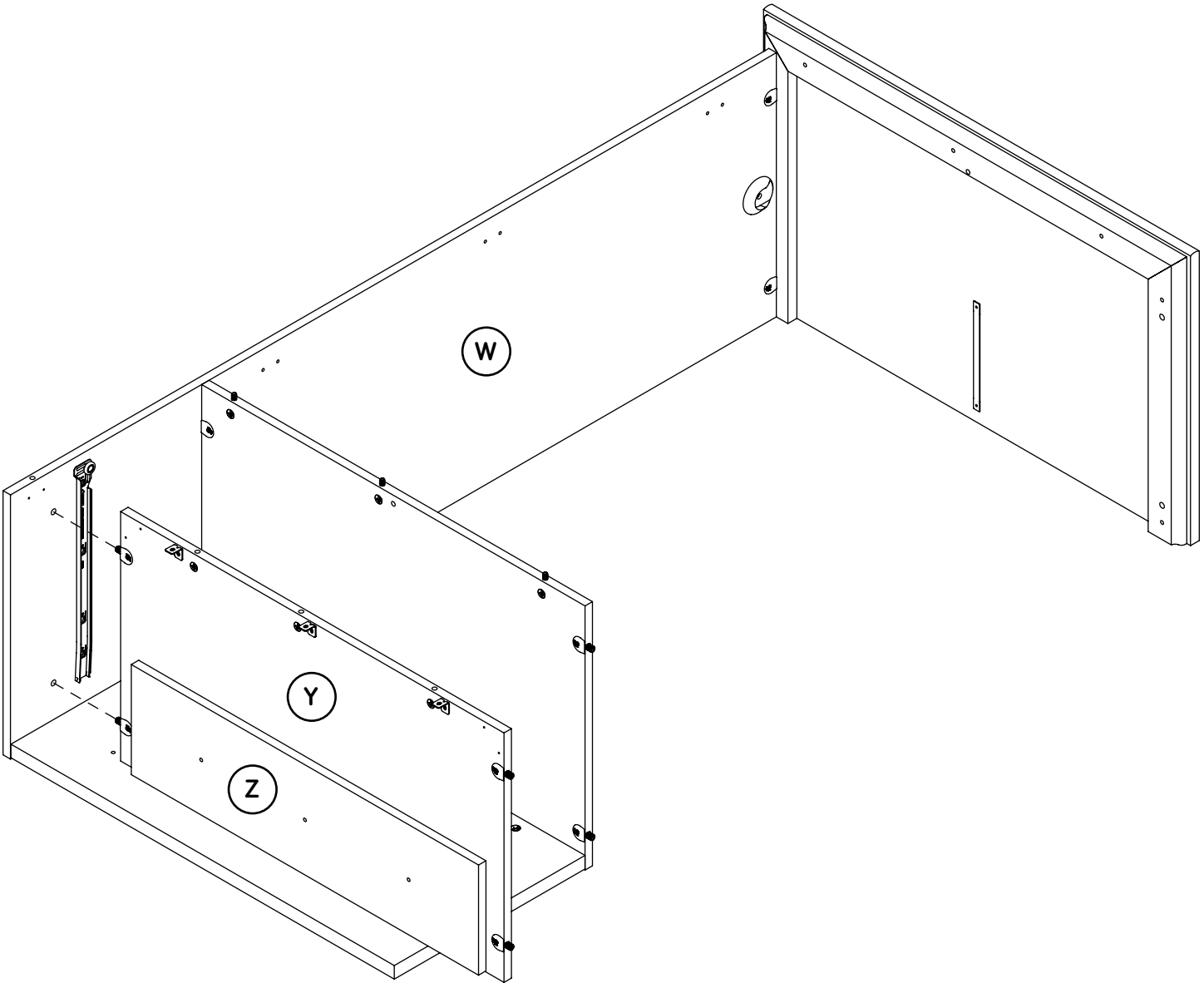

Step 14

- Push two TWIST-LOCK® FASTENERS (10F) into the large holes in the RIGHT END (V).

Do not tighten the TWIST-LOCK® FASTENERS in this step.

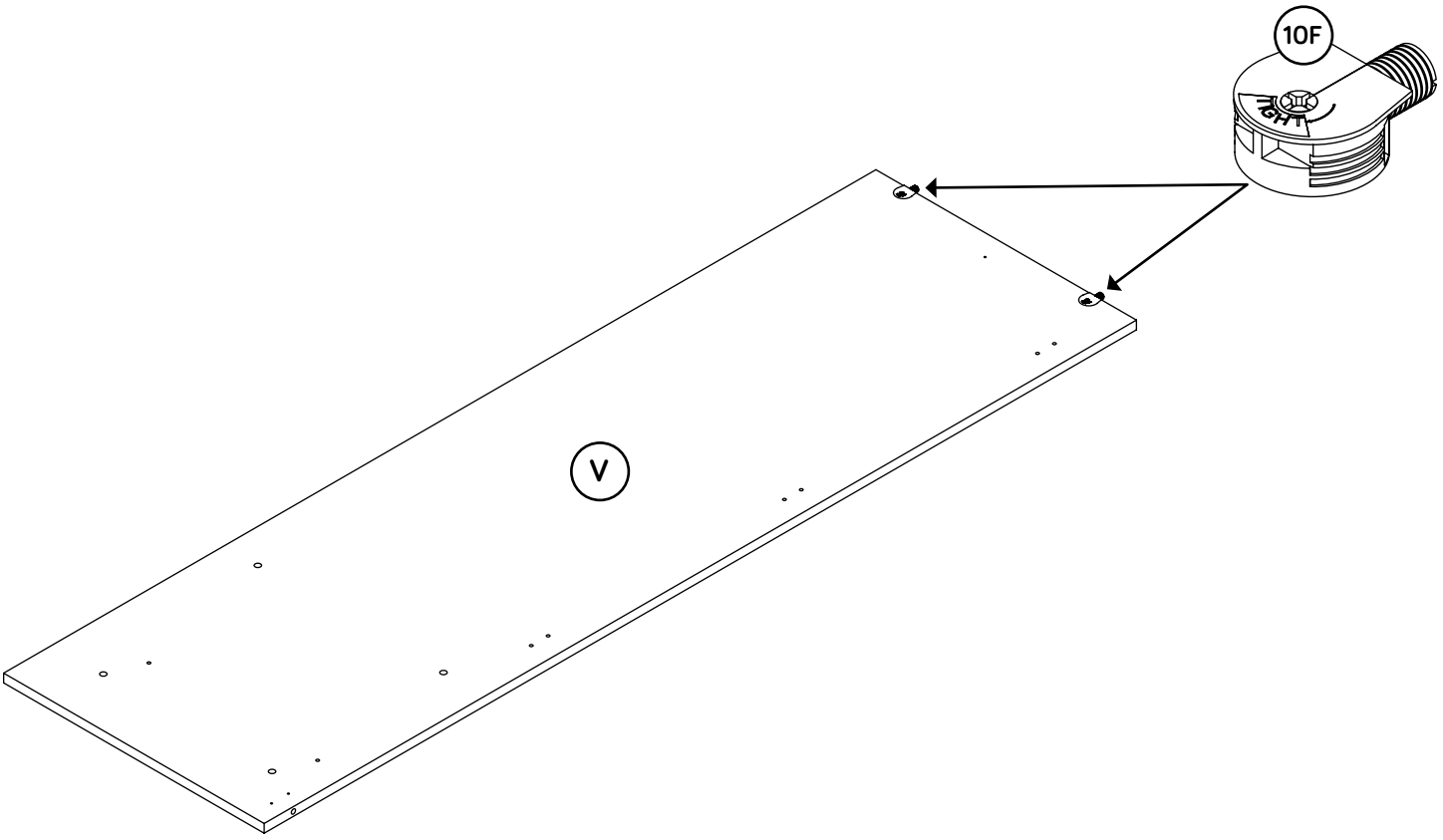

Step 15

- Fasten the CABINET RIGHT (40CA) to the RIGHT END (V). Use two GOLD 5/16" FLAT HEAD SCREWS (3S) through holes #1 and #4.
- Fasten one ROD HANGER (7A) to the RIGHT END (V). Use one BLACK 9/16" LARGE HEAD SCREW (1S).

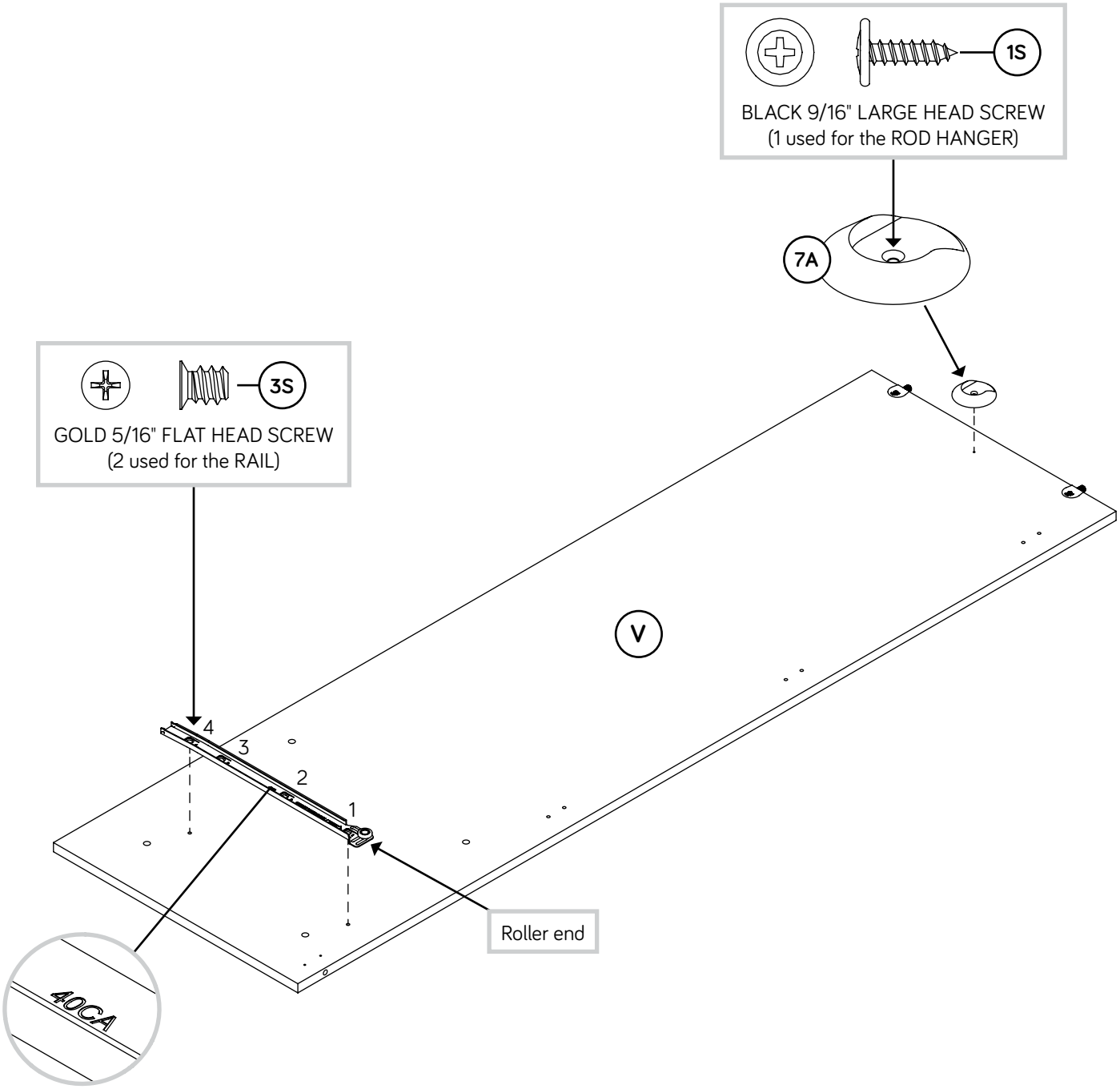

Step 16

Fasten the RIGHT END (V) to the RIGHT MOLDING (Q), SHELF (X), and BOTTOM (Y). Tighten six TWIST-LOCK® FASTENERS.

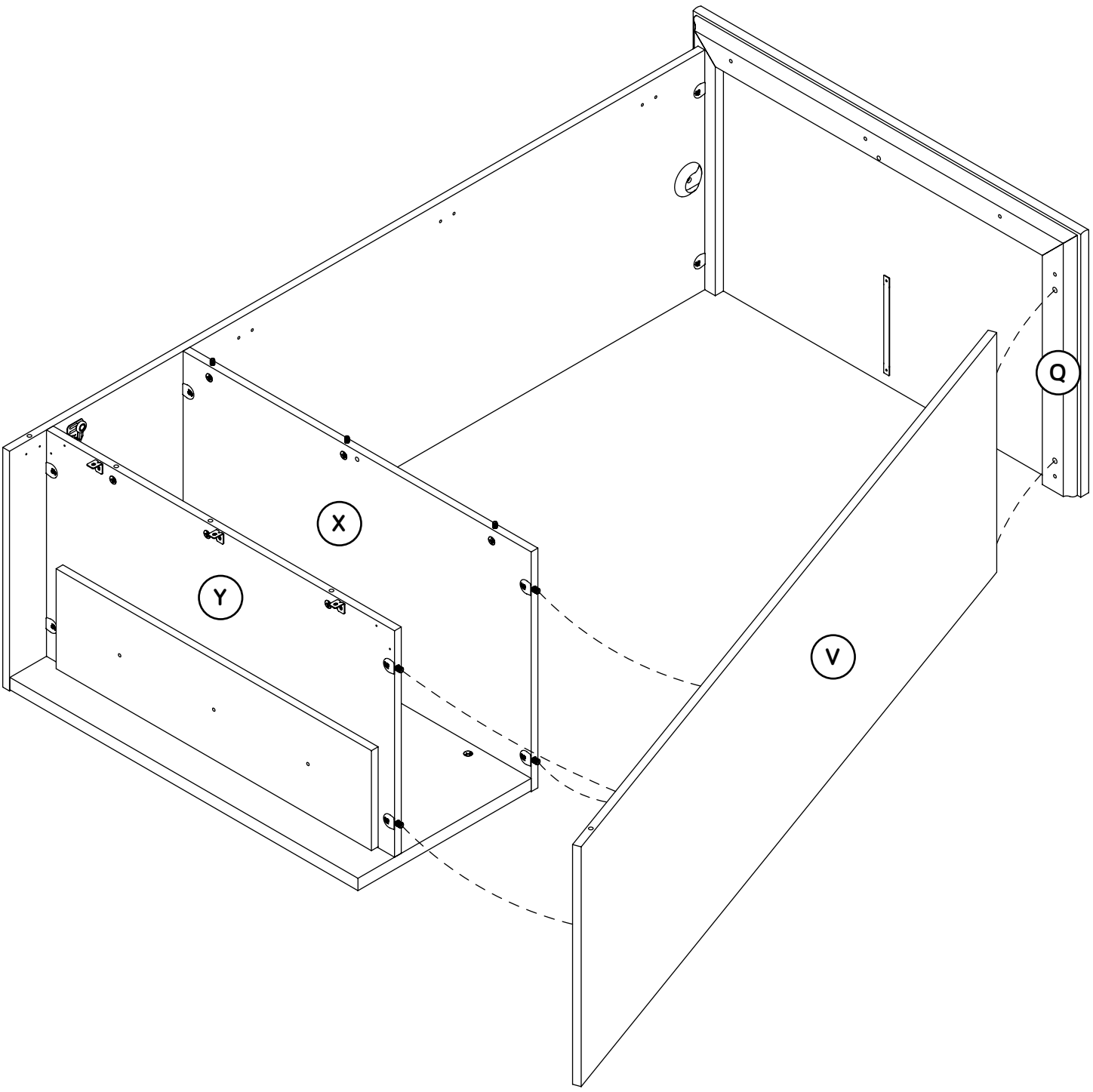

Step 17

- Fasten the CORNER BRACKETS (31G) to the ENDS (V and W) and BOTTOM (Y). Use eight BLACK 9/16" LARGE HEAD SCREWS (1S).
- NOTE: Start each SCREW a few turns before completely tightening any of them.
- NOTE: Be sure the BRACKETS are even with the edges of the ENDS and BOTTOM.

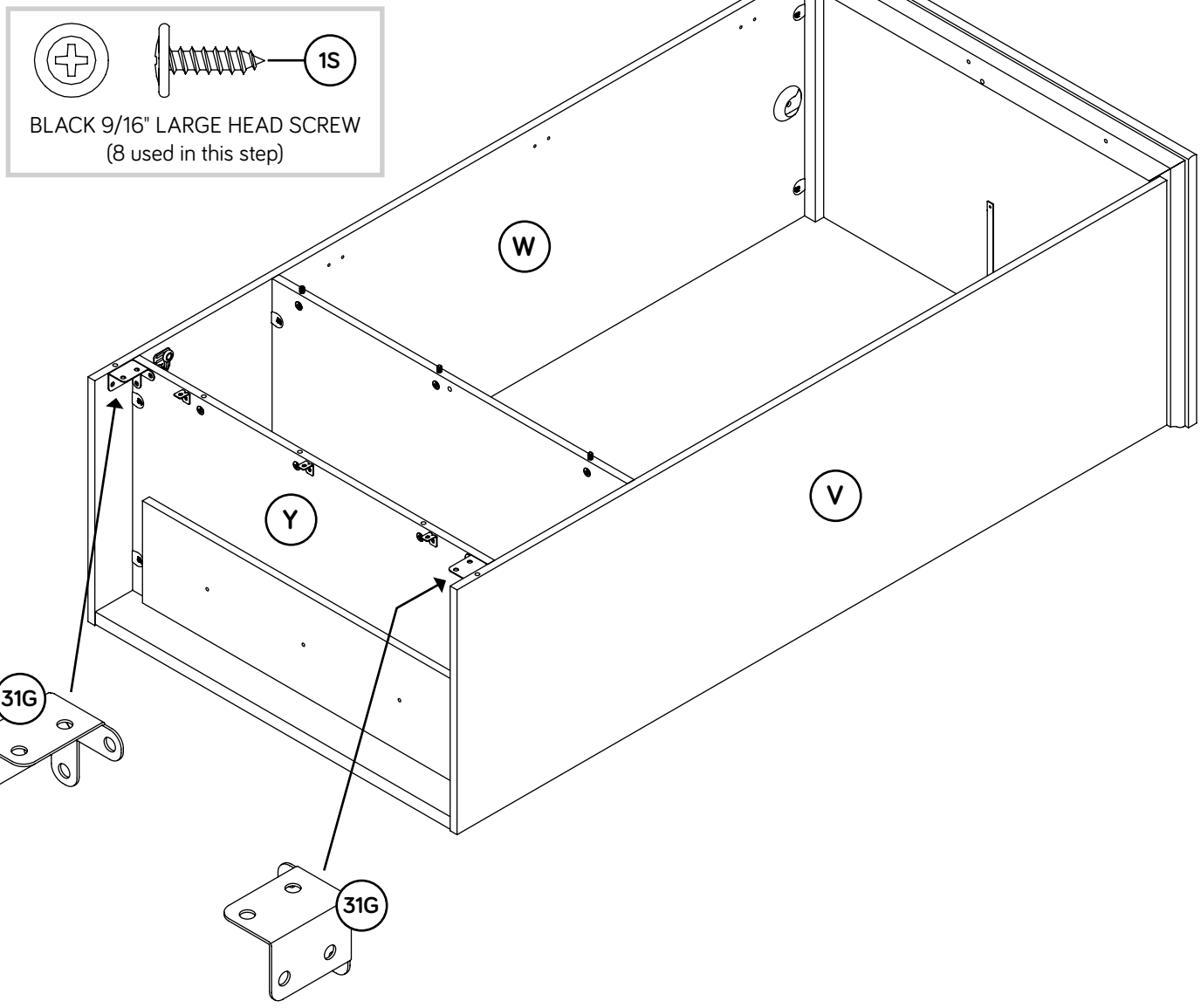

Step 18

- Turn three CAM SCREWS (20F) into the BOTTOM MOLDING (P).

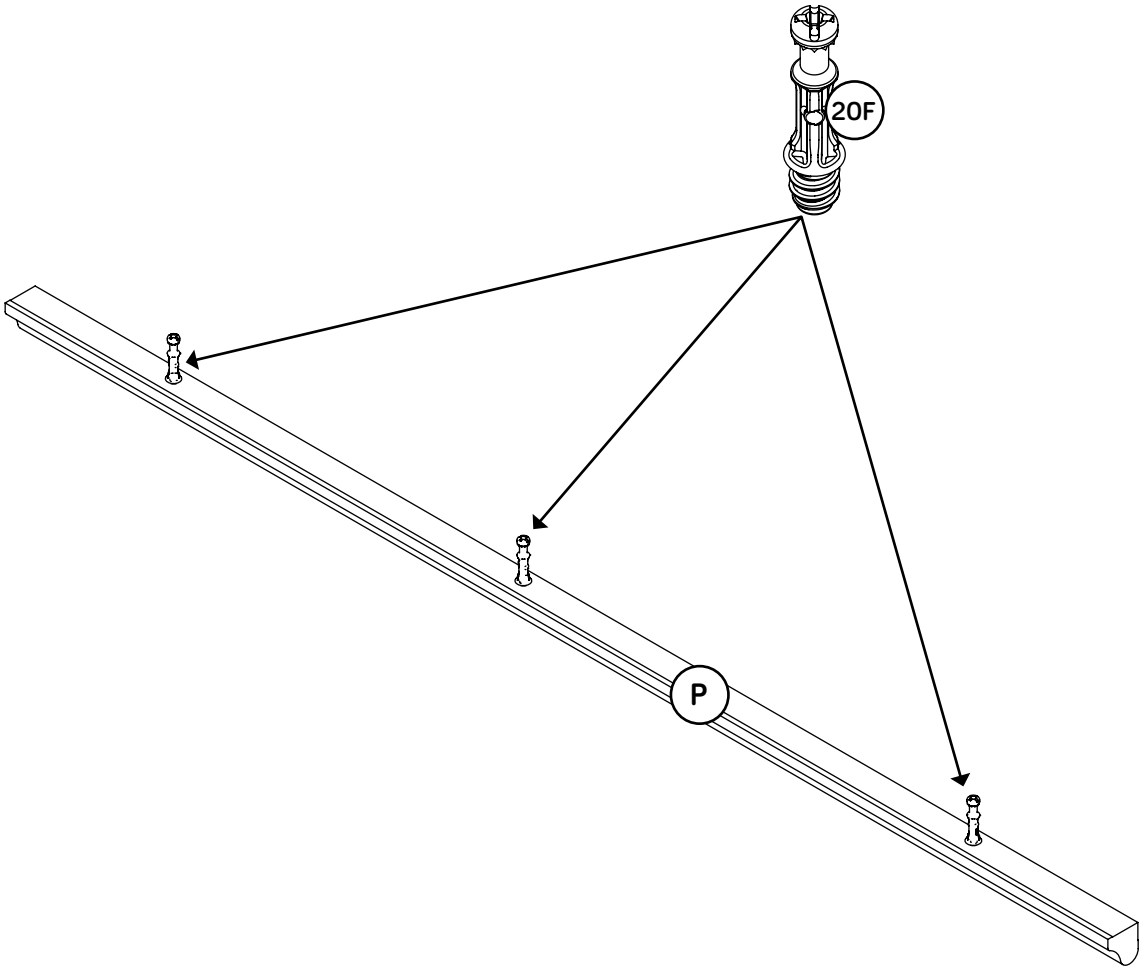

Step 19

- Fasten the BOTTOM MOLDING (P) to the BOTTOM (Y). Tighten three HIDDEN CAMS.
- Fasten the SHELF MOLDING (O) to the SHELF (X). Tighten three HIDDEN CAMS.
- Push the DOOR STOPS (4I) into the holes in the FRONT MOLDING (N) and SHELF (X).

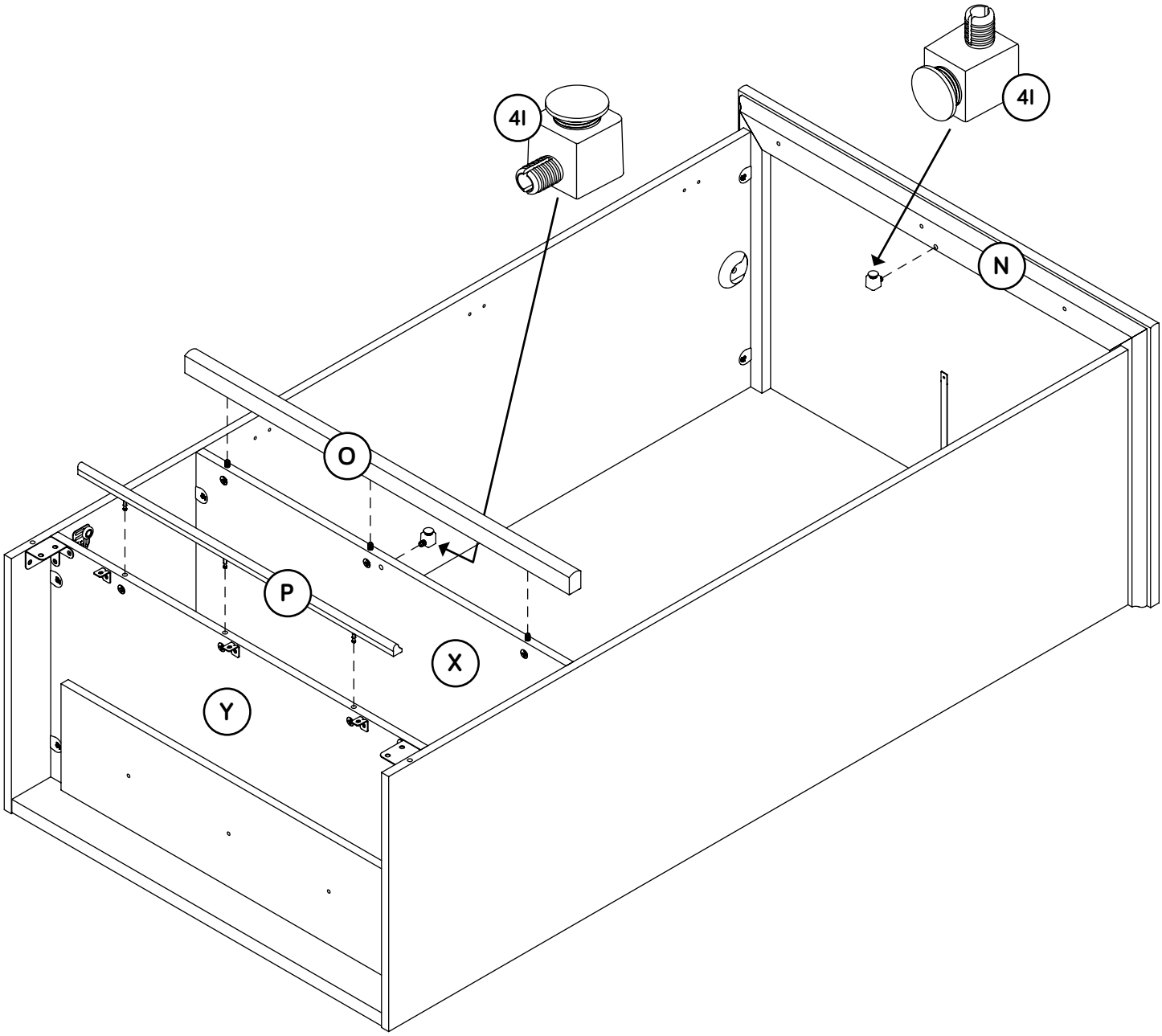

Step 20

- Insert the WOOD DOWELS (15F) into the PLINTHS (AA and BB).
- Fasten the PLINTHS (AA and BB) to the CORNER BRACKETS on the ENDS (V and W). Use four BLACK 9/16" LARGE HEAD SCREWS (1S).
- NOTE: Be sure the WOOD DOWELS in the PLINTHS insert into the ENDS.



Now might be a good time to refresh your drink.

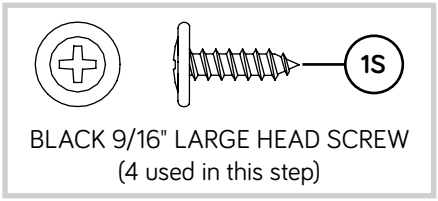

BLACK 9/16" LARGE HEAD SCREW
(4 used in this step)

Step 21

- Carefully turn your unit over onto its front edges.
- Fasten the SMALL BACK (T) to the BOTTOM (Y). Use three BLACK 2-3/8" FLAT HEAD SCREWS (146S).
- Fasten the SKIRT (H) to the METAL BRACKETS on the BOTTOM (Y). Use three BLACK 9/16" LARGE HEAD SCREWS (1S).
- Fasten the TIE PLATES (3G) to the SKIRT (H) and PLINTHS (AA and BB). Use four BLACK 9/16" LARGE HEAD SCREWS (1S).

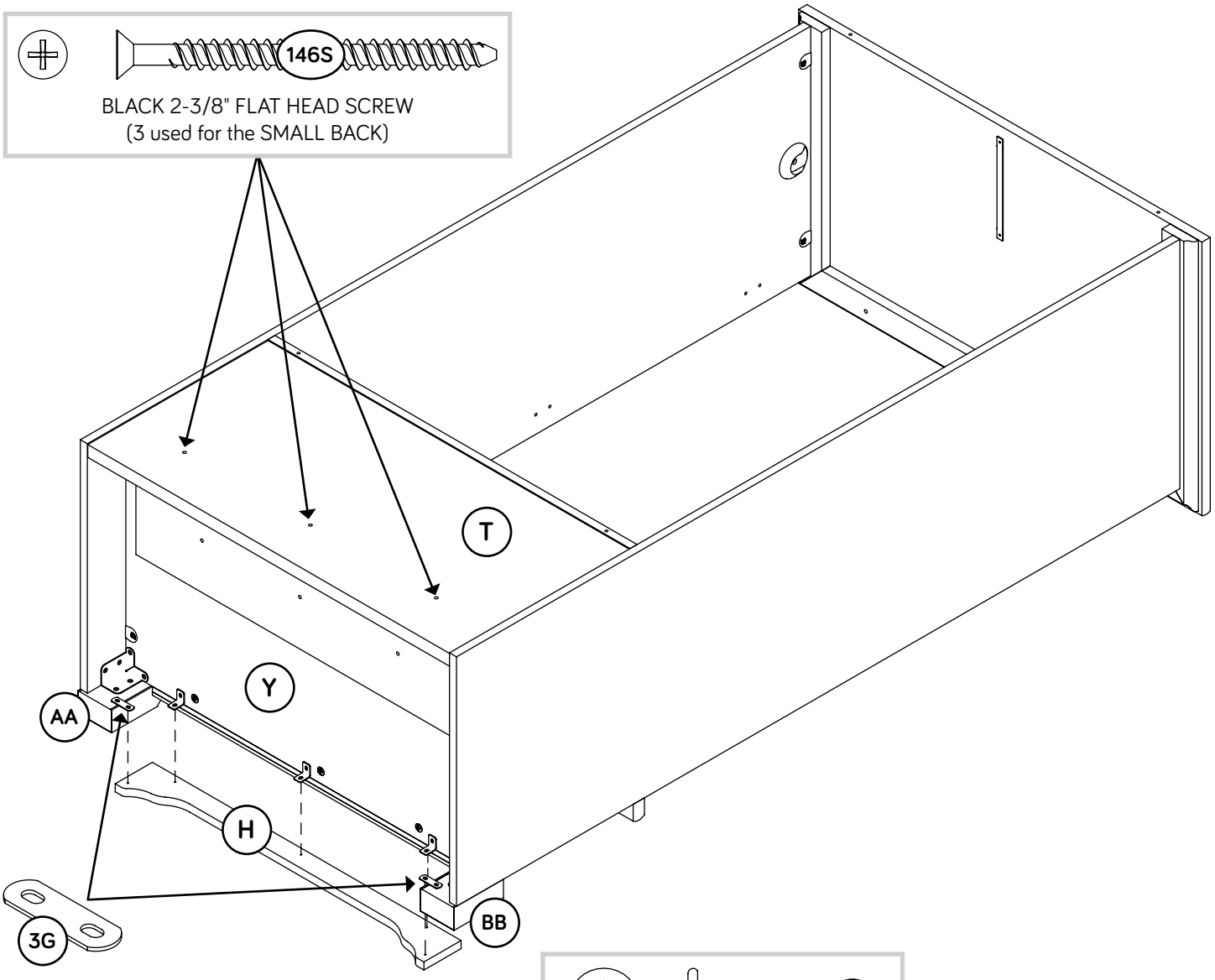

Step 22

Caution

Do not stand the unit upright without the BACK fastened. The unit may collapse.

- Unfold the BACK (BK1) and lay it over your unit as shown.
- IMPORTANT: Your unit must be "squared up" to the BACK (BK1) before fastening. Make equal margins along the top and bottom edges of the BACK (BK1). Then, make equal margins along the side edges of the BACK (BK1). Push on opposite corners of your unit if needed to make it "square".
- BACK INSTALLATION:
  1. Begin fastening the BACK (BK1) using four BLACK 9/16" EURO SCREWS (62S) through the four holes shown at positions 1.
  2. Finish fastening the BACK (BK1) to your unit using the NAILS (1N) through all remaining holes.

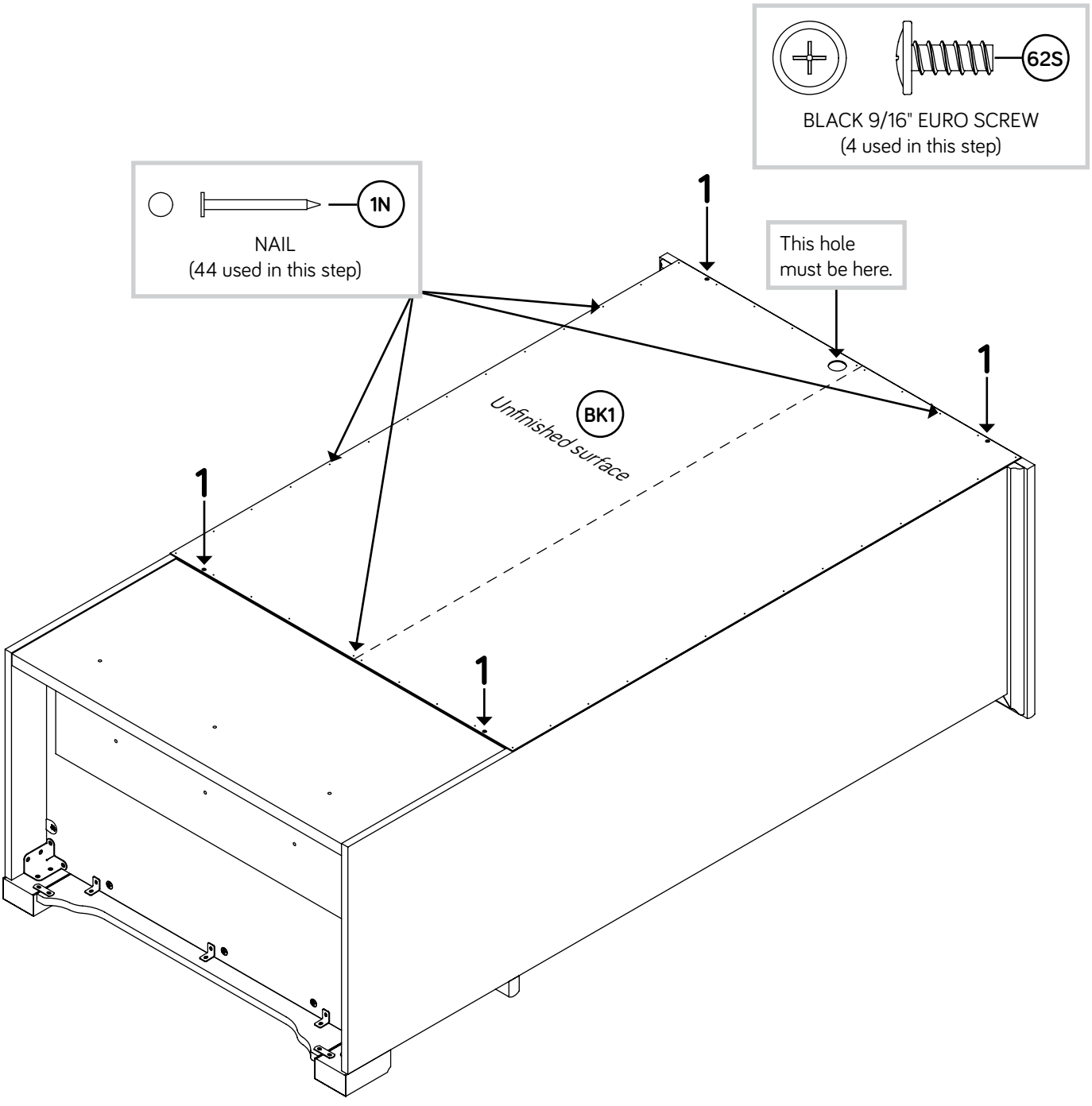

Step 23

Carefully stand your unit upright in its final location. We recommend using the SAFETY STRAP for added stability.

STUD INSTALLATION (Preferred Method)

1. Locate the center of a stud in your wall near your unit and mark it with a pencil just below the top surface of your unit so the SAFETY STRAP will not be visible.

2. Drill a 1/8" hole on the mark and into the stud in your wall.

3. Fasten the unit to the wall. Use the LONG SCREW from the FURNITURE TIPPING RESTRAINT KIT (96) through the hole in the SAFETY STRAP and into the 1/8" hole.

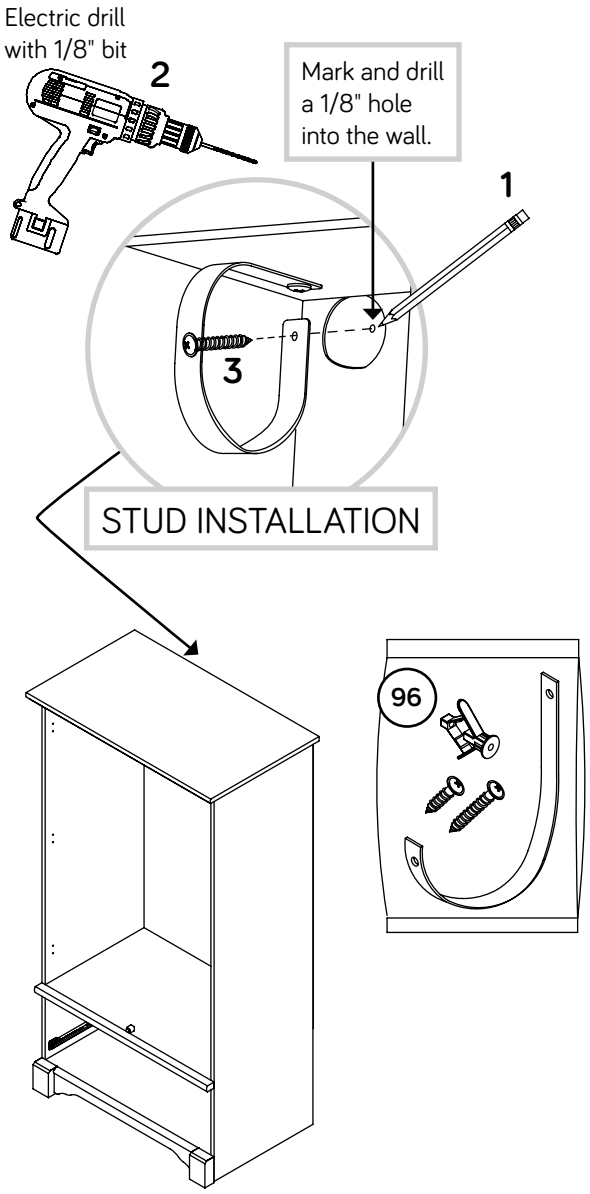

DRYWALL ANCHOR INSTALLATION

1. Use a pencil to mark your wall in your desired location just below the top surface of your unit so the SAFETY STRAP will not be visible.

2. Drill a 3/8" hole on the mark.

3. While squeezing the wings together, use your hammer to tap the DRYWALL ANCHOR from the FURNITURE TIPPING RESTRAINT KIT (96) into the hole until it is even with the surface of the wall.

4. Fasten the unit to the wall. Use the LONG SCREW through the hole in the SAFETY STRAP and into the DRYWALL ANCHOR. Turn multiple turns to completely tighten.

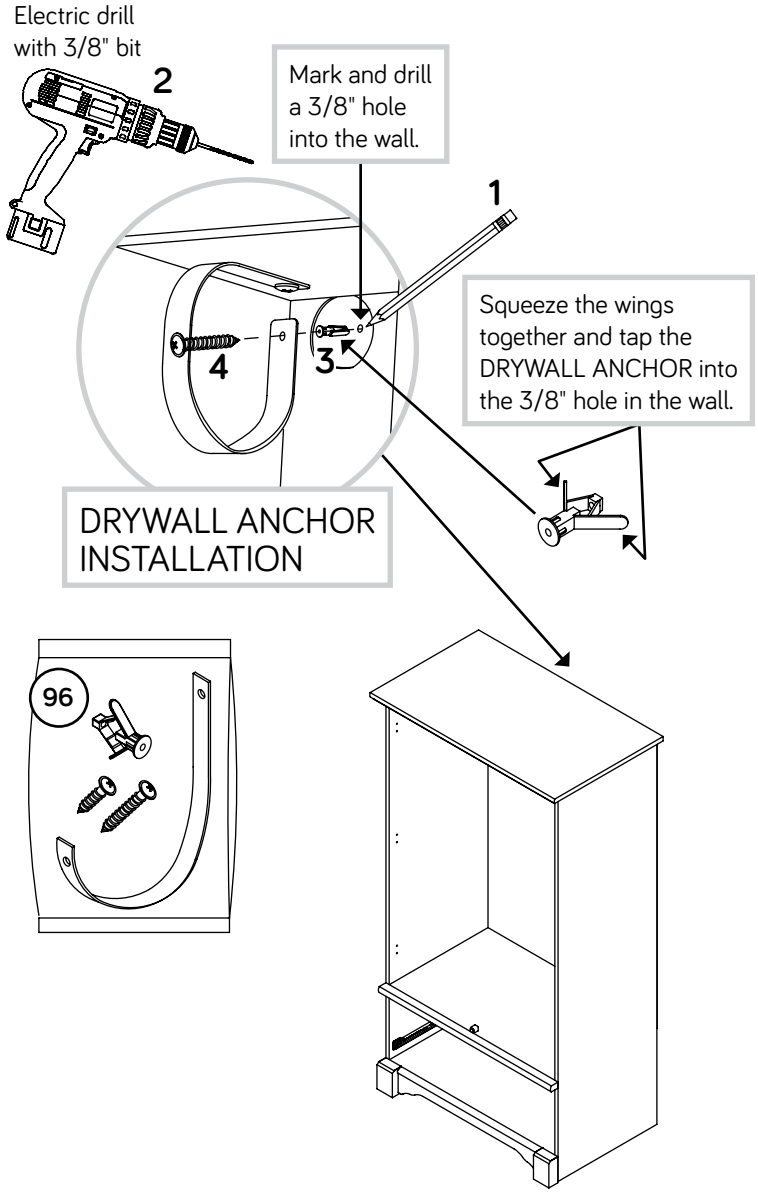

Step 24

- Fasten three HINGES (40H) to the DOOR (G). Use six BLACK 1/2" FLAT HEAD SCREWS (11S).
- Repeat this step for the remaining DOOR (G).

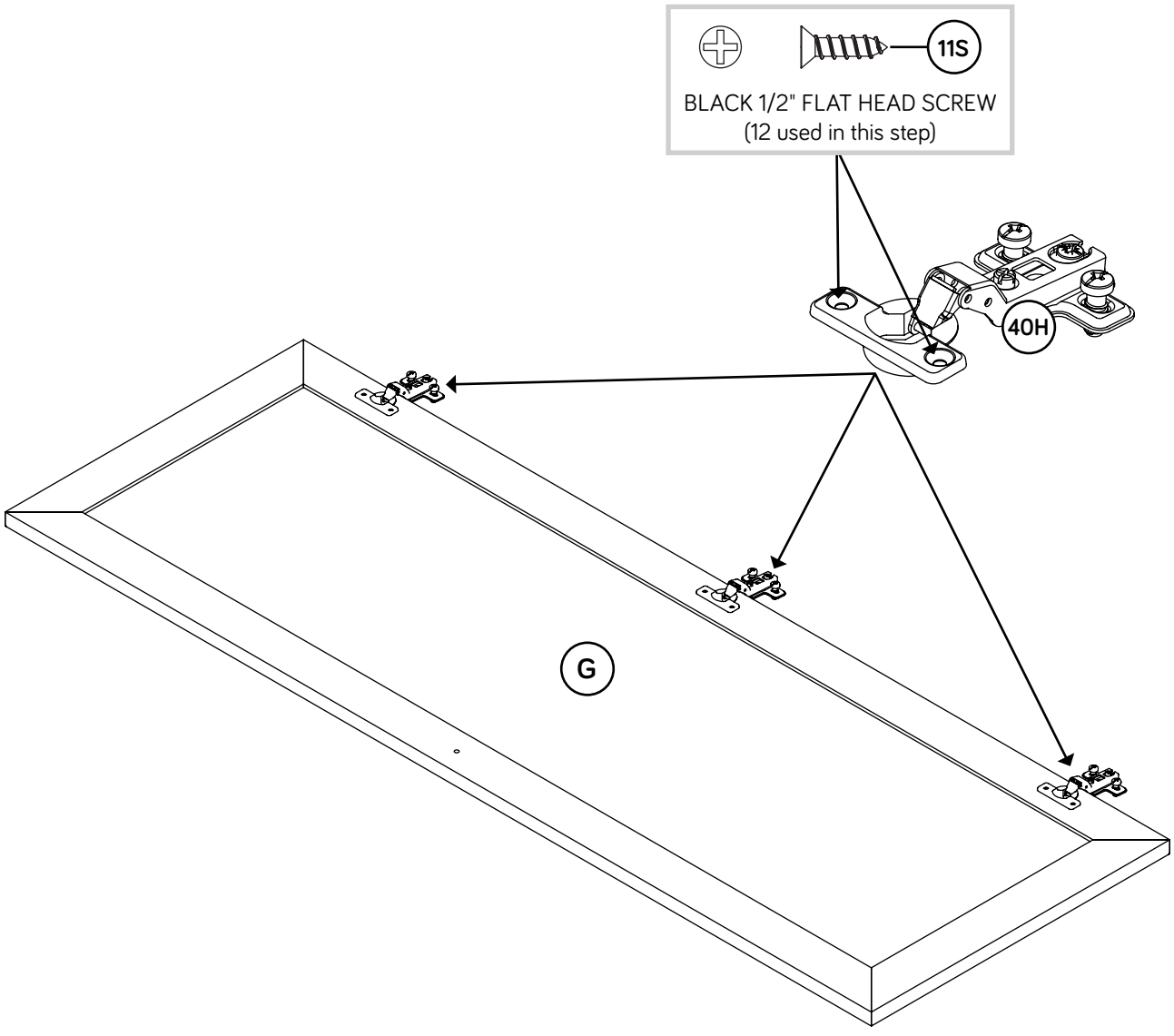

Step 25

- Before fastening the DOOR to your unit, be sure the mounting screw is against the stops as shown in the right diagram. If it isn't, loosen the adjusting screw and mounting screw to slide it against the stops. Then tighten the mounting screw.
- Fasten the DOOR (G) to the LEFT END (W) as shown in the lower diagram. Use the screws in the HINGES. You should start each SCREW a few turns before completely tightening any of them.
- Fasten one KNOB (226K) to the DOOR (G). Use one BLACK 1-1/8" MACHINE SCREW (21S).
- Repeat this step for the remaining DOOR (G).
- See the next step for DOOR adjustments.

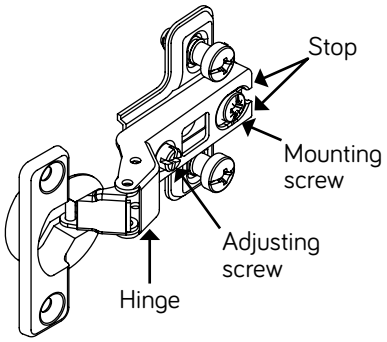

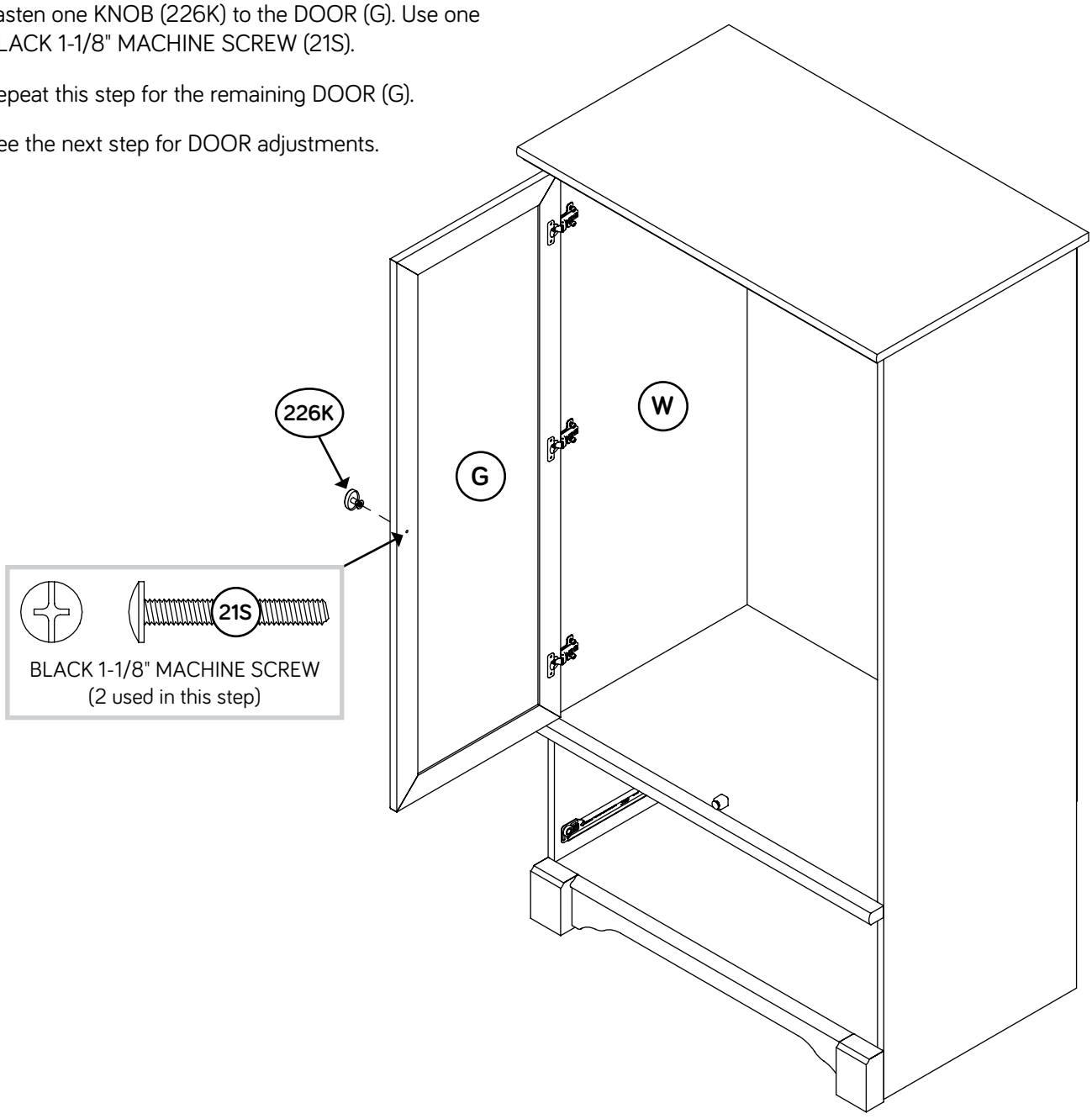

Step 26

- Refer to the enlarged diagram to identify the parts on the HINGE.
- The DOOR may need some adjustments. Follow the text below to make needed adjustments.
- DOOR ADJUSTMENTS:
  To adjust the DOOR from side to side (horizontal), turn the adjusting screw in or out.
- To adjust the DOOR up and down (vertical), loosen both vertical adjustment screws. Move the DOOR up or down to the desired location. Tighten the screws after making adjustments.
- To adjust the DOOR in or out (depth), loosen the mounting screw one turn and move the DOOR in or out, as needed. Tighten the mounting screw after making adjustments.

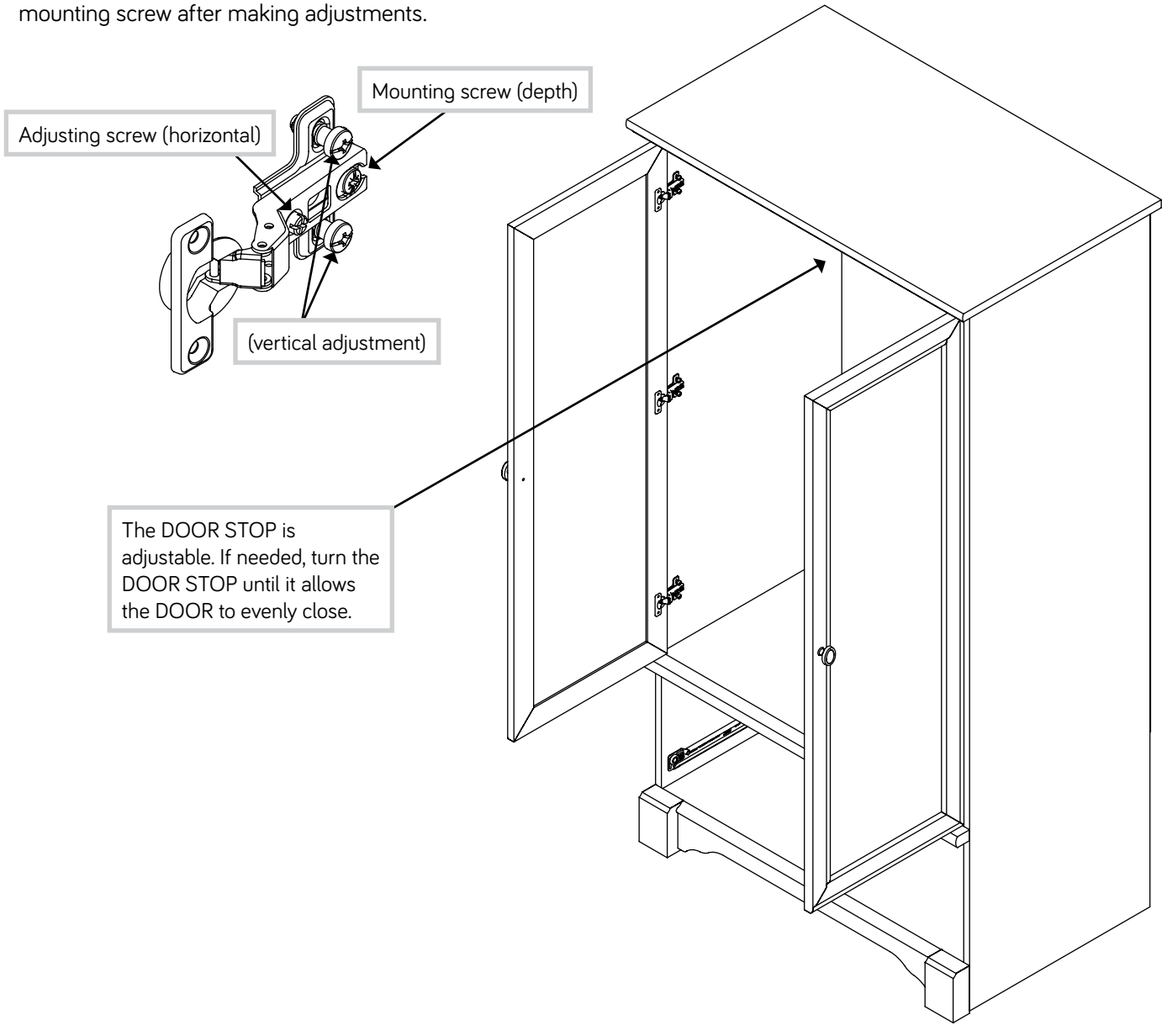

Step 27

- Turn one CAM SCREW (20F) into the DRAWER FRONT (J).
- Fasten the MOLDINGS (S) to the DRAWER FRONT (J). Use four BLACK 1-1/4" FLAT HEAD SCREWS (7S).
- NOTE: There are no pre-drilled holes in the MOLDINGS. The SCREWS will tighten into the grooves.

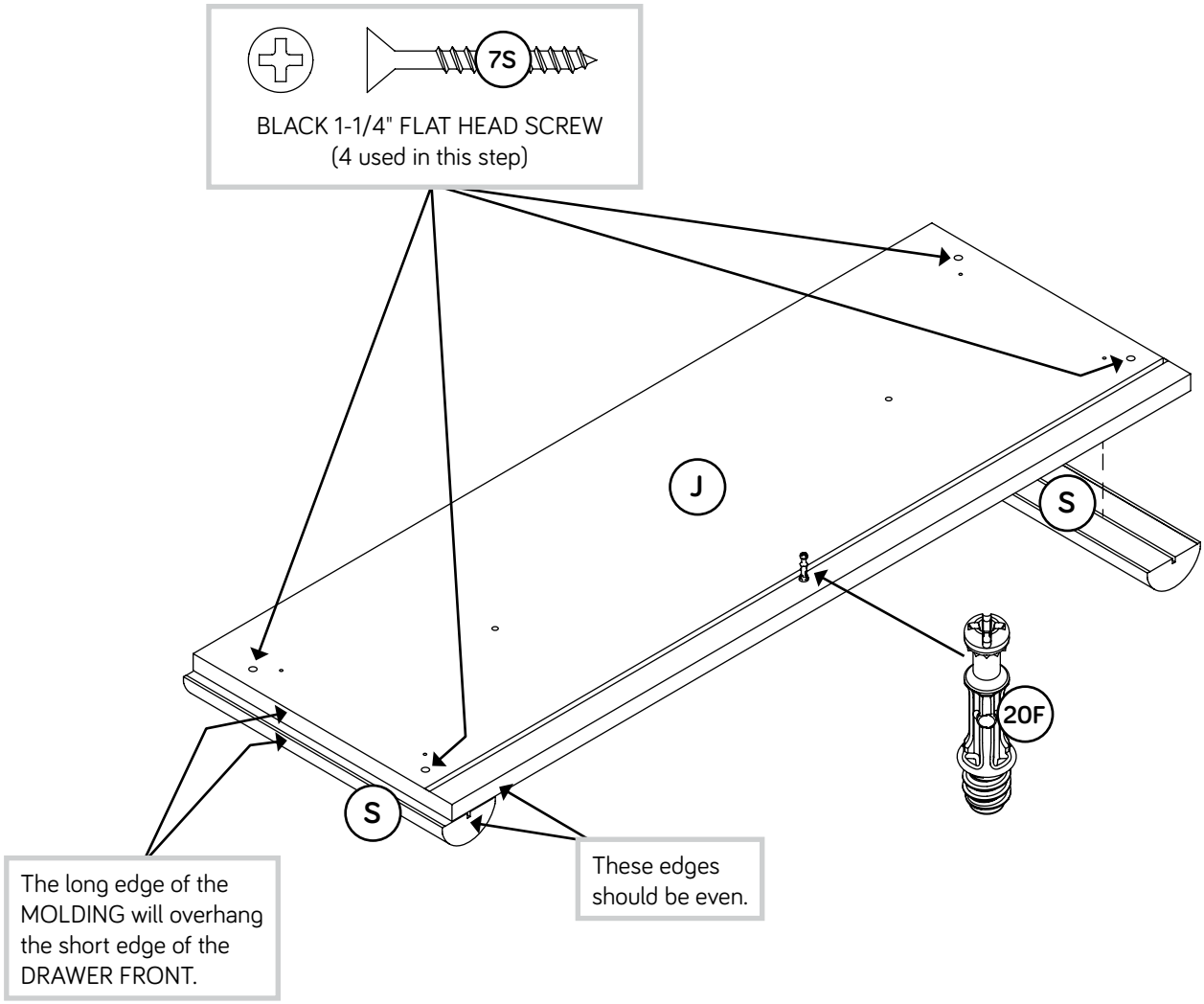

Step 28

- Pull the DRAWER FRONT BRACKETS (6G and 10G) apart and slide them into the grooves in the DRAWER SIDES (D260 and D263). You may need to gently tap them in with a hammer.
- NOTE: Slide the DRAWER FRONT BRACKETS (10G) into the grooves first. The DRAWER FRONT BRACKETS are marked "RH" and "LH" for easy identification.
- Fasten the DRAWER FRONT (J) to the DRAWER FRONT BRACKETS (6G and 10G). Use four BLACK 9/16" LARGE HEAD SCREWS (1S).
- Slide the DRAWER BOTTOM (D996) into the grooves in the DRAWER SIDES (D260 and D263) and DRAWER FRONT (J).

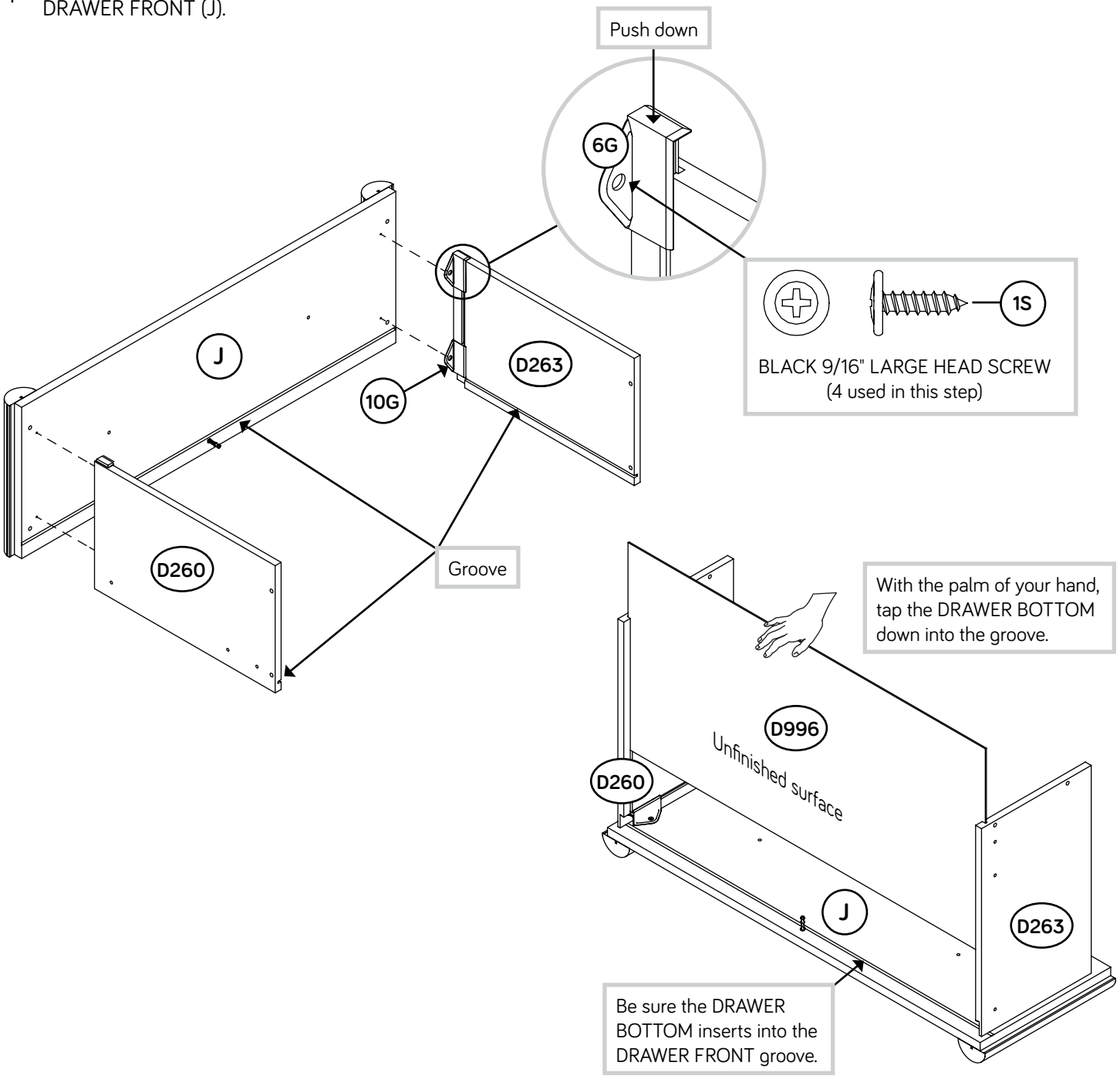

Step 29

- Push one HIDDEN CAM (1F) into the DRAWER BRACE (M65).
- Fasten the DRAWER BRACE (M65) to the DRAWER FRONT (J). Tighten one HIDDEN CAM.
- Fasten the DRAWER BACK (D261) to the DRAWER SIDES (D260 and D263) and DRAWER BRACE (M65). Use five BLACK 1-9/16" FLAT HEAD SCREWS (30S).

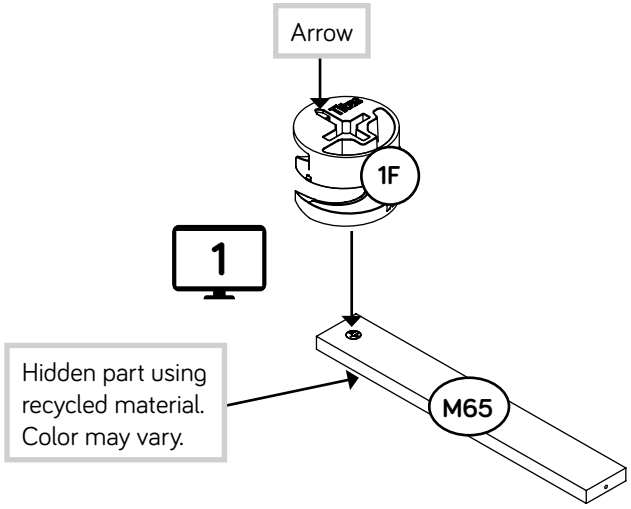

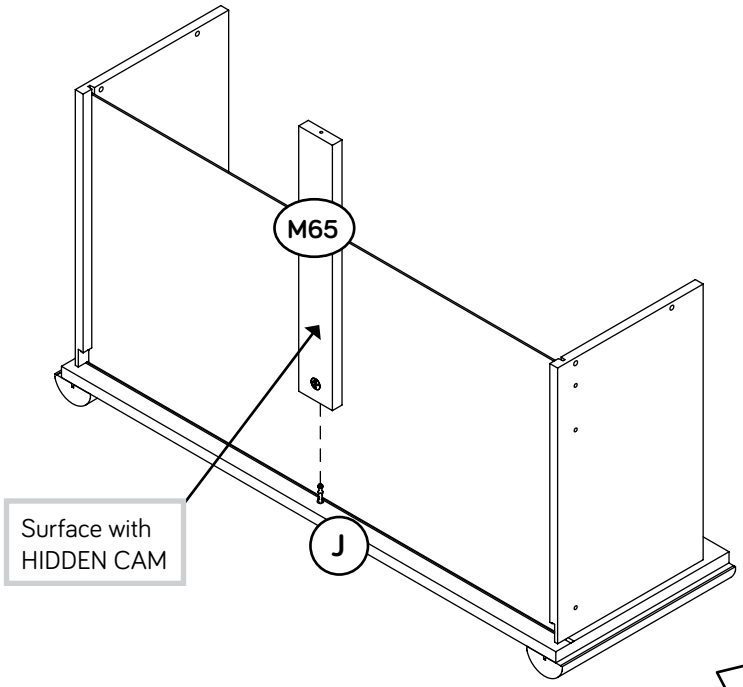

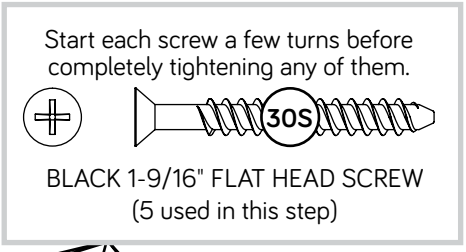

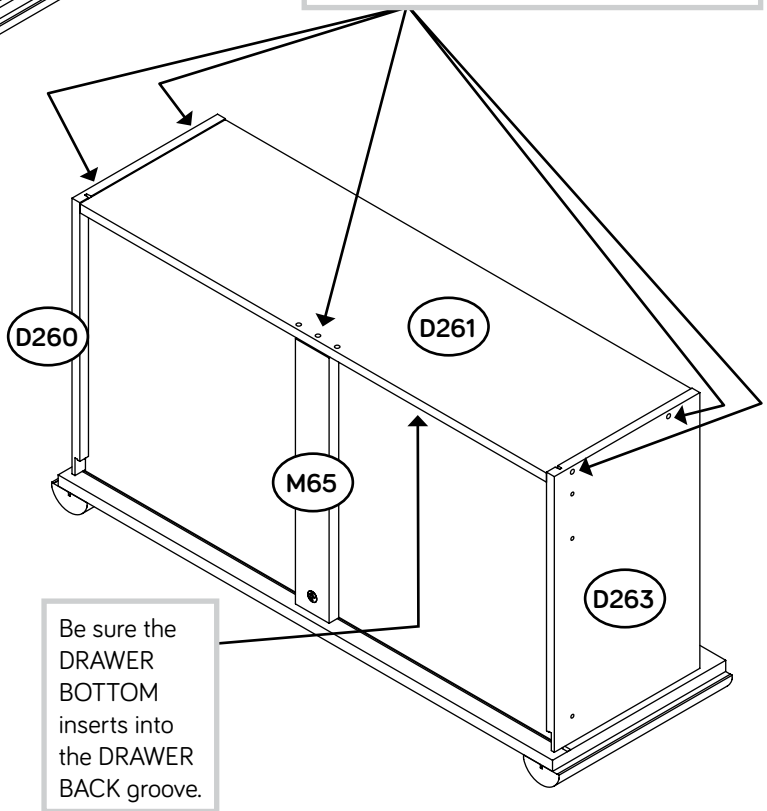

Step 30

- Fasten the DRAWER RIGHT (40CC) to the RIGHT DRAWER SIDE (D260) and the DRAWER LEFT (40CD) to the LEFT DRAWER SIDE (D263). Use four GOLD 5/16" FLAT HEAD SCREWS (3S) through holes #1 and #4.
- Fasten two KNOBS (226K) to the DRAWER FRONT (J). Use two GOLD 1" MACHINE SCREWS (50S).



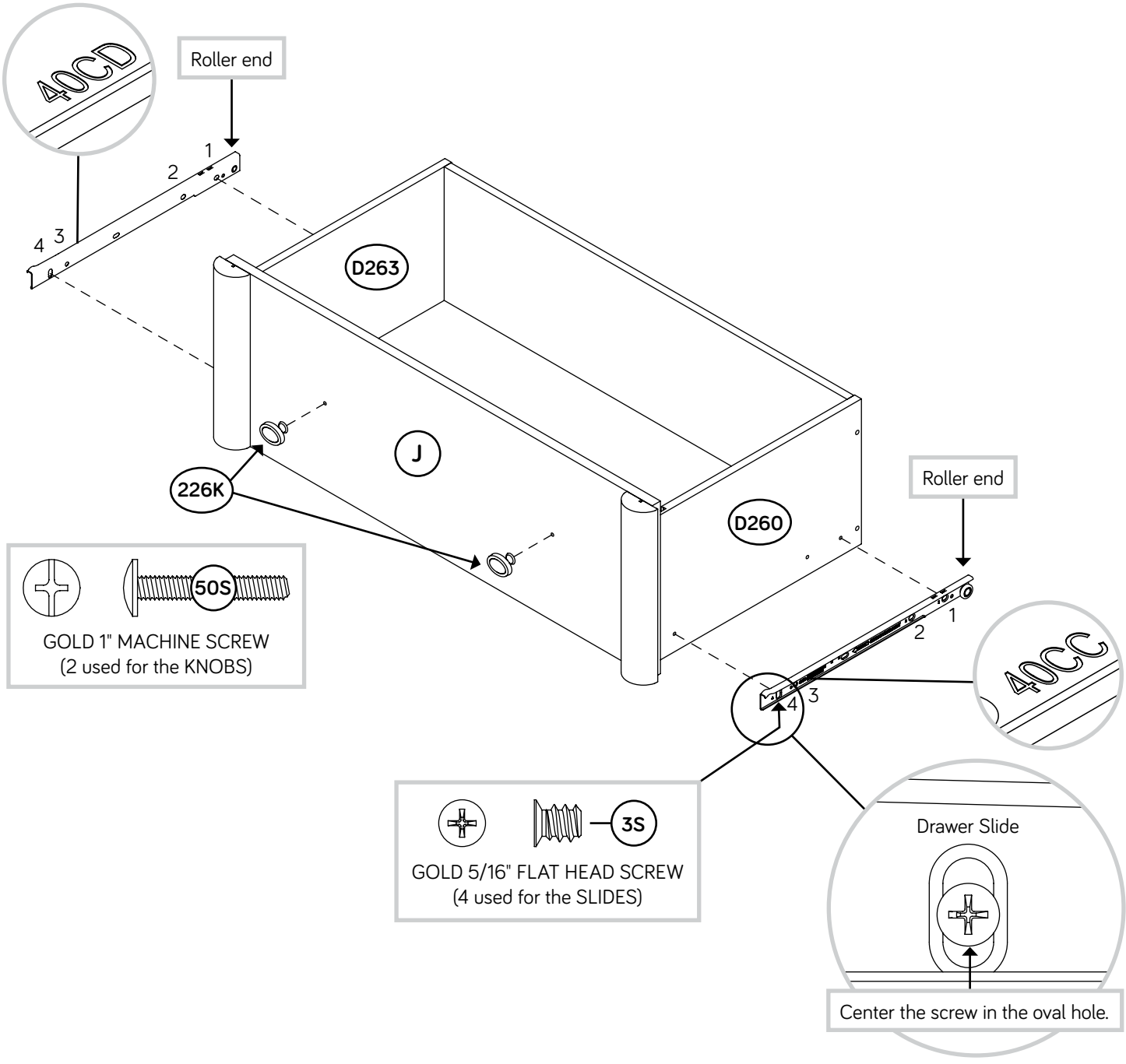

Step 31

To insert the drawer into your unit, tip the front of the drawer down and drop the rollers on the drawer behind the rollers on the unit. Lift the front of the drawer up and slide it into the unit.

⚠ WARNING





Children have died from furniture tipover. To reduce the risk of furniture tipover:

- ALWAYS install anti-tip device provided.
- NEVER put a TV on this product.
- NEVER allow children to stand, climb, or hang on any drawers, doors, or shelves.
- NEVER open more than one drawer at a time.
- Place heaviest items in the lowest drawers.

This is a permanent label.
Do not remove!

8/23 597313

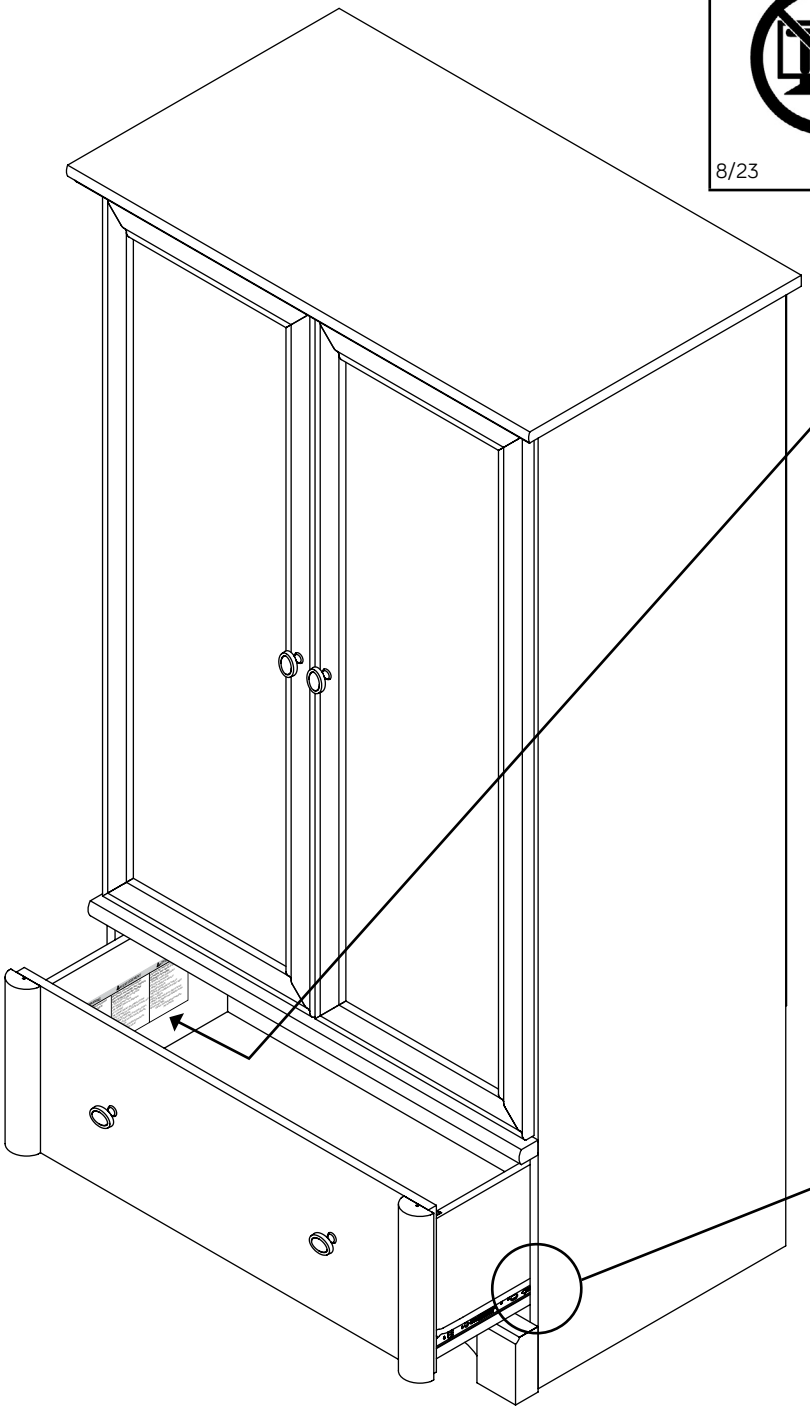

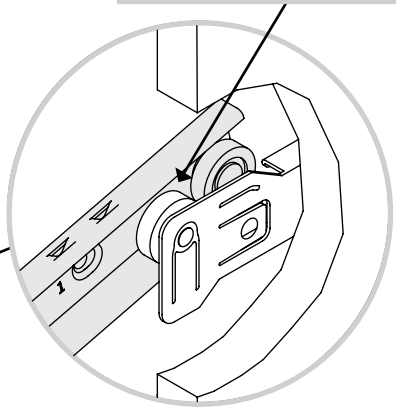

Place the roller on the SLIDE behind the roller on the RAIL.

Step 32

- Set the ROD (15A) onto the ROD HANGERS on the ENDS (V and W).
- NOTE: Please read the back pages of the instruction booklet for important safety information.
- This completes assembly. Clean with a damp cloth. Wipe dry.

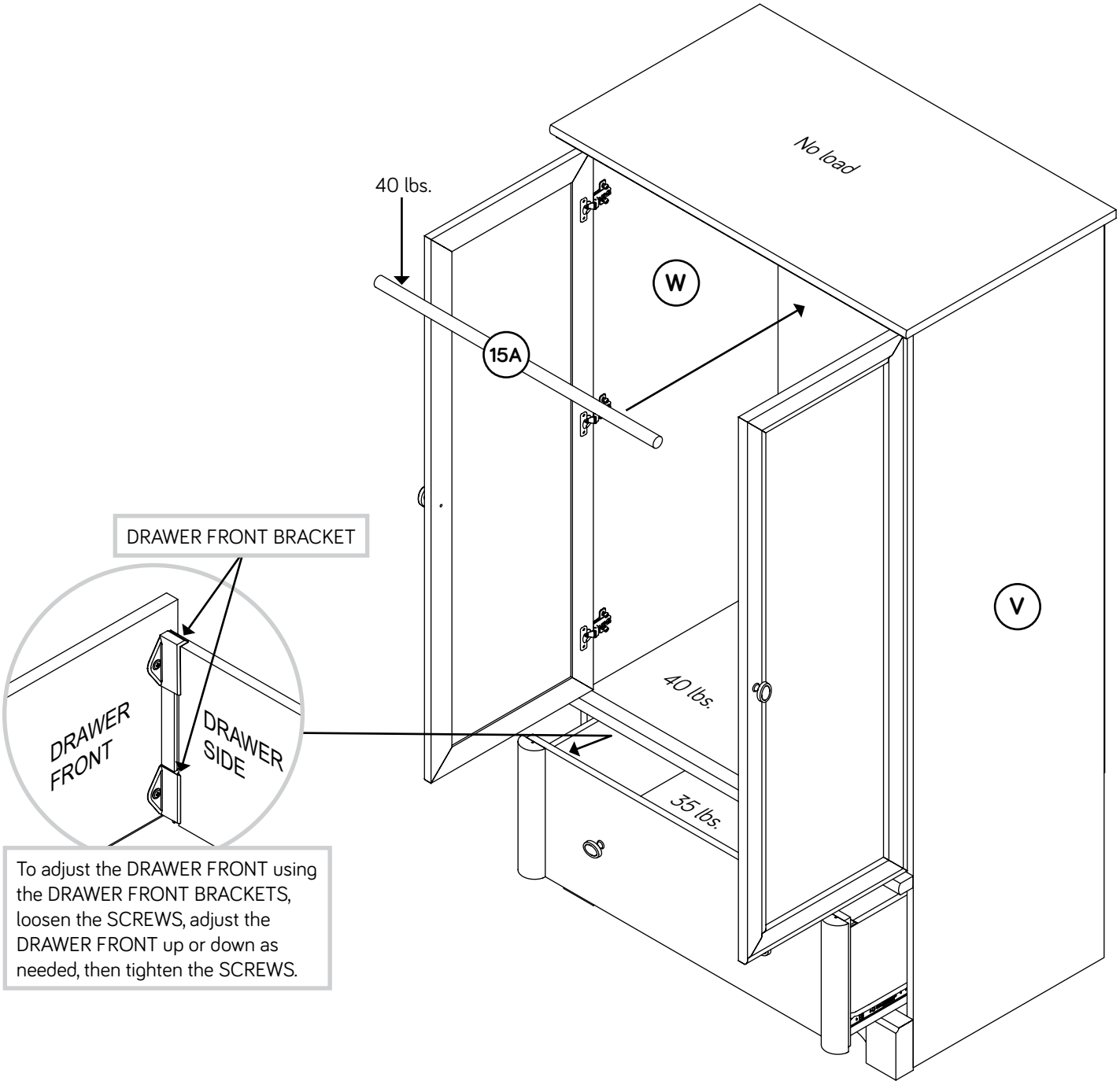

To adjust the DRAWER FRONT using the DRAWER FRONT BRACKETS, loosen the SCREWS, adjust the DRAWER FRONT up or down as needed, then tighten the SCREWS.

Utilisez les instructions d'assemblage en français avec les schémas étape par étape du manuel d'instruction en anglais. Chaque étape en français correspond à la même étape en anglais. Comparer la "Liste de pièces" ci-dessous avec la "PART IDENTIFICATION" du manuel en anglais pour vous familiariser avec les pièces avant l'assemblage.

REMARQUE : CE MANUEL D'INSTRUCTIONS CONTIENT **D'IMPORTANTES** INFORMATIONS RELATIVES À LA SÉCURITÉ. À LIRE ET CONSERVER POUR TOUTE RÉFÉRENCE FUTURE.

NOUS CONTACTER EN PREMIER
AVANT D'EFFECTUER TOUT RETOUR AU MAGASIN.

Nous faisons de notre mieux pour nous assurer que votre meuble arrive dans d'excellentes conditions. Nos représentants du service Clientèle sont aimables et prêts à vous aider au cas où une pièce aurait été endommagée ou manquerait (ou si vous aviez besoin d'aide pour l'assemblage).

Si une pièce a besoin d'être remplacée, la pièce de remplacement sera envoyée dans les 48 heures. (Sauf week-ends et jours fériés)

Noter la date d'achat de cet élément et conserver le livret pour future référence. Pour contacter Sauld ce qui concerne cet élément, faire référence au numéro de lot et numéro de modèle en appelant notre numéro sans frais.

Lot nº : _____

Date de l'achet : _____

LISTE DE PIÈCES

REFERENCE	DESCRIPTION	QUANTITÉ
BK1	GRAND ARRIÈRE	1
D260	CÔTÉ DROIT DE TIROIR	1
D261	ARRIÈRE DE TIROIR	1
D263	CÔTÉ GAUCHE DE TIROIR	1
D996	FOND DE TIROIR	1
G	PORTE	2
H	PLINTHE	1
J	DEVANT DE TIROIR	1
M65	ENTRETOISE DE TIROIR (Pièce cachée utilisant des matériaux recyclés. La couleur peut varier.)	1
N	MOULURE AVANT	1
O	MOULURE DE TABLETTE	1
P	MOULURE DE DESSOUS	1
Q	MOULURE DROITE	1
R	MOULURE GAUCHE	1
S	MOULURE	2
T	PETIT ARRIÈRE	1
U	DESSUS	1
V	EXTRÉMITÉ DROITE	1
W	EXTRÉMITÉ GAUCHE	1
X	TABLETTE	1
Y	DESSOUS	1
Z	BALLAST (Pièce cachée utilisant des matériaux recyclés. La couleur peut varier.)	1
AA	PLINTHE DROITE	1
BB	PLINTHE GAUCHE	1
40CA	ÉLÉMENT DROIT	1
40CB	ÉLÉMENT GAUCHE	1
40CC	TIROIR DROIT	1
40CD	TIROIR GAUCHE	1

LISTE DE PIÈCES

REFERENCE	DESCRIPTION	QUANTITÉ
7A	SUPPORT DE TRINGLE	2
15A	TRINGLE	1
1F	EXCENTRIQUE ESCAMOTABLE	10
2F	CHEVILLE D'EXCENTRIQUE	6
10F	FIXATION TWIST-LOCK®	12
15F	CHEVILLE EN BOIS	2
17F	CONNECTEUR DE MOULURE	2
20F	VIS D'EXCENTRIQUE	4
3G	PLAQUE DE LIAISON	2
4G	CONSOLE EN MÉTAL	3
6G	CONSOLE DE DEVANT DE TIROIR SUPÉRIEUR	1
10G	CONSOLE DE DEVANT DE TIROIR	1
31G	SUPPORT EN CORNIÈRE	2
40H	CHARNIÈRE	6
4I	ARRÊT DE PORTE	2
226K	BOUTON	4
1N	CLOU	44
96	KIT DE RETENUE ANTI-BASCULEMENT POUR MOBILIER	1
1S	VIS TÊTE LARGE 14 mm NOIRE	28
3S	VIS TÊTE PLATE 8 mm DORÉE	8
7S	VIS TÊTE PLATE 32 mm NOIRE	11
9S	VIS TÊTE GOUTTE DE SUIF 28 mm NOIRE	3
11S	VIS TÊTE PLATE 13 mm NOIRE	12
21S	VIS À MÉTAUX 28 mm NOIRE	2
30S	VIS TÊTE PLATE 40 mm NOIRE	5
50S	VIS À MÉTAUX 25 mm DORÉE	2
62S	VIS EURO 14 mm	4
146S	VIS TÊTE PLATE 60 mm NOIRE	3

ÉTAPE 1

Assembler l'élément sur un sol à moquette ou sur le carton vide pour éviter d'endommager l'élément ou le sol.

Enfoncer les CONNECTEURS DE MOULURE (17F) dans les crans des MOULURES (N, Q et R).

ÉTAPE 2

Retourner soigneusement les MOULURES (N, Q et R).

Fixer les MOULURES (N, Q et R) au DESSUS (U). Utiliser sept VIS TÊTE PLATE 32 mm NOIRES (7S).

REMARQUE : Il est préférable de donner quelques tours de tournevis à chaque VIS avant de les serrer toutes à bloc.

REMARQUE : S'assurer que les VIS sont à fleur avec les surfaces des MOULURES, ne pas trop serrer les VIS dans le DESSUS.

ÉTAPE 3

Ouvrir le KIT DE RETENUE ANTI-BASCULEMENT POUR MOBILIER (96) et fixer la SANGLE DE SÉCURITÉ au DESSUS (U). Utiliser la VIS COURTE fournie.

REMARQUE : Placer la SANGLE DE SÉCURITÉ exactement comme l'indique le schéma.

Guide d'utilisation de la visserie

UTILISATION DE LA FIXATION TWIST-LOCK®

1. Enfoncer une FIXATION TWIST-LOCK® dans le gros trou de la pièce.

2. 1. Insérer l'extrémité filetée de la FIXATION dans le trou de la pièce attenante.

REMARQUE : L'extrémité filetée de la FIXATION doit rester complètement insérée dans le trou de la pièce attenante lorsque l'on bloque la FIXATION.

2. Bien serrer la FIXATION à l'aide d'un tournevis Phillips.

ÉTAPE 4

Ne pas serrer les FIXATIONS TWIST-LOCK® à cette étape.

Enfoncer deux FIXATIONS TWIST-LOCK® (10F) dans les gros trous de l'EXTRÉMITÉ GAUCHE (W).

ÉTAPE 5

Fixer l'ÉLÉMENT GAUCHE (40CB) à l'EXTRÉMITÉ GAUCHE (W). Utiliser deux VIS TÊTE PLATE 8 mm DORÉES (3S) à travers les trous nº 1 et nº 4.

Fixer un SUPPORT DE TRINGLE (7A) à l'EXTRÉMITÉ GAUCHE (W). Utiliser une VIS TÊTE LARGE 14 mm NOIRE (1S).

ÉTAPE 6

Attention : Ne pas relever l'élément dans sa position verticale avant d'avoir fixé l'ARRIÈRE. L'élément risque de s'effondrer.

Fixer l'EXTRÉMITÉ GAUCHE (W) à la MOULURE GAUCHE (R). Serrer deux FIXATIONS TWIST-LOCK®.

Guide d'utilisation de la visserie

UTILISATION DE LA EXCENTRIQUE ESCAMOTABLE ET DE LA CHEVILLE D'EXCENTRIQUE

1. Enfoncer un EXCENTRIQUE ESCAMOTABLE dans la partie. La flèche dans l'EXCENTRIQUE ESCAMOTABLE doit être dirigée vers le trou dans le chant de la planche.

2. Insérer l'extrémité en métal de la CHEVILLE DE CAME dans la CAME ESCAMOTABLE.

3. Attention: Risque des dégâts ou blessures. Les EXCENTRIQUES ESCAMOTABLES doivent être serrés à bloc. Les EXCENTRIQUES ESCAMOTABLES que ne sont pas serrées à bloc peuvent desserrer et les pièces peuvent séparer. Pour serrer à bloc : Commencer. Flèche. Serrer. Maximum de 210 degrés. Minimum de 190 degrés.

UTILISATION DE LA EXCENTRIQUE ESCAMOTABLE ET DE LA VIS D'EXCENTRIQUE

1. Faire tourner la VIS D'EXCENTRIQUE jusqu'à ce que l'épaulement repose sur la surface de la pièce.

2. Enfoncer un EXCENTRIQUE ESCAMOTABLE dans la partie. La flèche dans l'EXCENTRIQUE ESCAMOTABLE doit être dirigée vers le trou dans le chant de la planche.

3. Insérer la VIS D'EXCENTRIQUE dans l'EXCENTRIQUE ESCAMOTABLE. Serrer l'EXCENTRIQUE ESCAMOTABLE.

ÉTAPE 7

Ne pas serrer les FIXATIONS TWIST-LOCK® à cette étape.

Ne pas serrer les EXCENTRIQUES ESCAMOTABLES dans cette étape.

Enfoncer trois EXCENTRIQUES ESCAMOTABLES (1F) dans la TABLETTE (X). Ensuite, insérer l'extrémité en métal de la CHEVILLE D'EXCENTRIQUE (2F) dans chaque EXCENTRIQUE ESCAMOTABLE.

Enfoncer quatre FIXATIONS TWIST-LOCK® (10F) dans les gros trous dans la TABLETTE (X).

ÉTAPE 8

Fixer la TABLETTE (X) à l'EXTRÉMITÉ GAUCHE (W). Serrer deux FIXATIONS TWIST-LOCK®.

ÉTAPE 9

Ne pas serrer les EXCENTRIQUES ESCAMOTABLES dans cette étape.

Enfoncer trois EXCENTRIQUES ESCAMOTABLES (1F) dans le PETIT ARRIÈRE (T). Ensuite, insérer l'extrémité en métal de la CHEVILLE D'EXCENTRIQUE (2F) dans chaque EXCENTRIQUE ESCAMOTABLE.

ÉTAPE 10

Fixer le PETIT ARRIÈRE (T) à la TABLETTE (X). Serrer trois EXCENTRIQUES ESCAMOTABLES.

ÉTAPE 11

Ne pas serrer les FIXATIONS TWIST-LOCK® à cette étape.

Fixer trois CONSOLES EN MÉTAL (4G) au DESSOUS (Y). Utiliser trois VIS TÊTE PLATE 14 mm NOIRES (1S) dans les trous exacts indiqués.

REMARQUE : S'assurer que les CONSOLES sont à fleur des bords du DESSOUS.

Enfoncer quatre FIXATIONS TWIST-LOCK® (10F) dans les gros trous dans le DESSOUS (Y).

ÉTAPE 12

Enfoncer trois EXCENTRIQUES ESCAMOTABLES (1F) dans le DESSOUS (Y).

Fixer le BALLAST (Z) au DESSOUS (Y). Utiliser trois VIS TÊTE GOUTTE DE SUIF 28 mm NOIRES (9S).

REMARQUE : Il est préférable de donner quelques tours de tournevis à chaque VIS avant de les serrer toutes à bloc.

ÉTAPE 13

Fixer le DESSOUS (Y) à l'EXTRÉMITÉ GAUCHE (W). Serrer deux FIXATIONS TWIST-LOCK®.

ÉTAPE 14

Ne pas serrer les FIXATIONS TWIST-LOCK® à cette étape.

Enfoncer deux FIXATIONS TWIST-LOCK® (10F) dans les gros trous de l'EXTRÉMITÉ DROITE (V).

ÉTAPE 15

Fixer un ÉLÉMENT DROIT (40CA) à l'EXTRÉMITÉ DROITE (V). Utiliser deux VIS TÊTE PLATE 8 mm DORÉES (3S) à travers les trous nº 1 et nº 4.

Fixer un SUPPORT DE TRINGLE (7A) à l'EXTRÉMITÉ DROITE (V). Utiliser une VIS TÊTE LARGE 14 mm NOIRE (1S).

ÉTAPE 16

Fixer l'EXTRÉMITÉ DROITE (V) à la MOULURE DROITE (Q), à la TABLETTE (X) et au DESSOUS (Y). Serrer six FIXATIONS TWIST-LOCK®.

ÉTAPE 17

Fixer les CONSOLES À ÉQUERRE (31G) aux EXTRÉMITÉS (V et W) et au DESSOUS (Y). Utiliser huit VIS TÊTE LARGE 14 mm NOIRES (1S).

REMARQUE : Il est préférable de donner quelques tours de tournevis à chaque VIS avant de les serrer toutes à bloc.

REMARQUE : S'assurer que les CONSOLES sont à fleur des bords des EXTRÉMITÉS et du DESSOUS.

ÉTAPE 18

Serrer trois VIS D'EXCENTRIQUE (20F) dans la MOULURE DE DESSOUS (P).

ÉTAPE 19

Fixer la MOULURE DE DESSOUS (P) au DESSOUS (Y). Serrer trois EXCENTRIQUES ESCAMOTABLES.

Fixer la MOULURE DE TABLETTE (O) à la TABLETTE (X). Serrer trois EXCENTRIQUES ESCAMOTABLES.

Enfoncer les ARRÊTS DE PORTE (4I) dans les trous de la MOULURE AVANT (N) et de la TABLETTE (X).

ÉTAPE 20

Insérer les CHEVILLES EN BOIS (15F) dans les PLINTHES (AA et BB).

Fixer les PLINTHES (AA et BB) aux CONSOLES À ÉQUERRE situées sur les EXTRÉMITÉS (V et W). Utiliser quatre VIS TÊTE LARGE 14 mm NOIRES (1S).

REMARQUE : S'assurer d'insérer les CHEVILLES EN BOIS des PLINTHES dans les EXTRÉMITÉS.

ÉTAPE 21

Avec précaution, retourner l'élément sur ses bords avant.

Fixer le PETIT ARRIÈRE (T) au DESSOUS (Y). Utiliser trois VIS TÊTE PLATE 60 mm NOIRES (146S).

Fixer la PLINTHE (H) aux CONSOLES EN MÉTAL sur le DESSOUS (Y). Utiliser trois VIS TÊTE LARGE 14 mm NOIRES (1S).

Fixer les PLAQUES DE LIAISON (3G) à la PLINTHE (H) et aux PLINTHES (AA et BB). Utiliser quatre VIS TÊTE LARGE 14 mm NOIRES (1S).

ÉTAPE 22

Attention : Ne pas relever l'élément dans sa position verticale avant d'avoir fixé l'ARRIÈRE. L'élément risque de s'effondrer.

Déplier l'ARRIÈRE (BK1) et le placer sur l'élément comme l'indique le schéma.

IMPORTANT : L'unité doit être « équerré » à l'ARRIÈRE (BK1) avant de le fixer. Veiller à avoir des marges égales le long des bords supérieur et inférieur de l'ARRIÈRE (BK1). Ensuite, veiller à avoir des marges égales le long des bords latéraux de l'ARRIÈRE (BK1). Si besoin est, enfoncer sur les coins opposés de l'unité pour s'assurer d'être « d'équerre ».

INSTALLATION DE L'ARRIÈRE

1. Commencer à fixer l'ARRIÈRE (BK1) à l'aide de quatre VIS EURO 14 mm NOIRES (62S) à travers les quatre trous indiqués aux positions 1.

2. Continuer à fixer l'ARRIÈRE (BK1) à votre unité en utilisant les CLOUS (1N) à travers tous les trous restants.

ÉTAPE 23

Relever, avec précaution, l'unité dans sa position verticale et placer l'unité dans son emplacement final. Il est recommandé d'utiliser la SANGLE DE SÉCURITÉ pour renforcer la stabilité.

INSTALLATION SUR LES MONTANTS (Méthode préférée)

1. Repérer le centre d'un montant dans le mur près de votre unité et le marquer avec un crayon en-dessous de la surface supérieure de l'unité de sorte que la SANGLE DE SÉCURITÉ ne soit pas visible.

2. Percer un trou de 3 mm sur la marque et dans le montant dans le mur.

3. Fixer l'unité au mur. Utiliser la VIS LONGUE du KIT DE RETENUE ANTI-BASCULEMENT POUR MOBILIER (96) à travers le trou de la SANGLE DE SÉCURITÉ et dans le trou de 3 mm.

DISPOSITIF POUR PLACOPLÂTRE

1. Utiliser un crayon pour marquer votre mur à l'endroit souhaité juste en dessous de la surface supérieure de votre unité afin que la SANGLE DE SÉCURITÉ ne soit pas visible.

2. Percer un trou de 9,5 mm sur la marque.

3. Tout en pincer les ailes ensemble, utiliser un marteau pour enfoncer le DISPOSITIF POUR PLACOPLÂTRE du KIT DE RETENUE ANTI-BASCULEMENT POUR MOBILIER (96) dans le trou jusqu'à ce qu'il soit à fleur avec la surface du mur.

4. Fixer l'unité au mur. Utiliser la VIS LONGUE à travers le trou dans la SANGLE DE SÉCURITÉ et dans le DISPOSITIF POUR PLACOPLÂTRE. Tourner plusieurs tours pour serrer complètement.

ÉTAPE 24

Fixer trois CHARNIÈRES (40H) à la PORTE (G). Utiliser six VIS TÊTE PLATE 13 mm NOIRES (11S).

Répéter cette étape pour l'autre PORTE (G).

ÉTAPE 25

Avant de fixer la PORTE à l'unité, s'assurer que la vis de montage se trouve contre les butées comme l'indique le schéma de droite. Si ce n'est pas le cas, desserrer la vis de réglage et la vis de montage pour la faire glisser contre les butées. Serrer ensuite la vis de montage.

Fixer la PORTE (G) à l'EXTRÉMITÉ GAUCHE (W) comme l'indique le schéma inférieur. Utiliser les vis fournies avec les CHARNIÈRES. Il est préférable de donner quelques tours de tournevis à chaque VIS avant de les serrer toutes à bloc.

Fixer un BOUTON (226K) à la PORTE (G). Utiliser une VIS À MÉTAUX 28 mm NOIRE (21S).

Répéter cette étape pour l'autre PORTE (G).

Voir l'étape suivante pour réglages des PORTES.

ÉTAPE 26

Consulter le schéma agrandi pour identifier les pièces de CHARNIÈRE.

Il faut peut-être ajuster la PORTE. Suivre les indications ci-dessous pour ajuster.

RÉGLAGES DES PORTES :

Pour ajuster la PORTE latéralement (horizontalement), tourner la vis de réglage vers l'intérieur ou vers l'extérieur.

Pour ajuster la PORTE de haut en bas (verticalement), desserrer les deux vis de réglage. Déplacer la PORTE verticalement à l'emplacement désiré. Serrer les vis après avoir ajusté.

Pour ajuster la PORTE vers l'intérieur où vers l'extérieur (profondeur), desserrer la vis de montage un tour et déplacer la PORTE vers l'intérieur ou vers l'extérieur. Serrer la vis de montage après avoir ajusté.

ÉTAPE 27

Faire tourner une VIS D'EXCENTRIQUE (20F) dans le DEVANT DE TIROIR (J).

Fixer les MOULURES (S) au DEVANT DE TIROIR (J). Utiliser quatre VIS TÊTE PLATE 32 mm NOIRES (7S).

REMARQUE : Les MOULURES ne comportent pas de trous pré-percés. Serrer les VIS dans les rainures.

ÉTAPE 28

Séparer les CONSOLES DE DEVANT DE TIROIR (6G et 10G) et les enfiler dans les rainures des CÔTÉS DE TIROIR (D260 et D263). Il est peut-être nécessaire de les enfoncer délicatement à l'aide d'un marteau.

REMARQUE : Tout d'abord, enfiler les CONSOLES DE DEVANT DE TIROIR (10G) dans les rainures. Les CONSOLES DE DEVANT DE TIROIR ont l'inscription "RH" (Droite) et l'inscription "LH" (Gauche) pour faciliter leur identification.

Fixer le DEVANT DE TIROIR (J) aux CONSOLES DE DEVANT DE TIROIR (6G et 10G). Utiliser quatre VIS TÊTE LARGE 14 mm NOIRES (1S).

Enfiler le FOND DE TIROIR (D996) dans les rainures des CÔTÉS DE TIROIR (D260 et D263) et du DEVANT DE TIROIR (J).

ÉTAPE 29

Enfoncer une EXCENTRIQUE ESCAMOTABLE (1F) dans l'ENTRETOISE DE TIROIR (M65).

Fixer l'ENTRETOISE DE TIROIR (M65) au DEVANT DE TIROIR (J). Serrer un EXCENTRIQUE ESCAMOTABLE.

Fixer l'ARRIÈRE DE TIROIR (D261) aux CÔTÉS DE TIROIR (D260 et D263) et à l'ENTRETOISE DE TIROIR (M65). Utiliser cinq VIS TÊTE PLATE 40 mm NOIRES (30S).

ÉTAPE 30

Fixer le TIROIR DROIT (40CC) au CÔTÉ DROIT DE TIROIR (D260) et le TIROIR GAUCHE (40CD) au CÔTÉ GAUCHE DE TIROIR (D263). Utiliser quatre VIS TÊTE PLATE 8 mm DORÉES (3S) à travers les trous nº 1 et nº 4.

Fixer deux BOUTONS (226K) au DEVANT DE TIROIR (J). Utiliser deux VIS À MÉTAUX 25 mm DORÉES (50S).

ÉTAPE 31

AVERTISSEMENT :
Des enfants sont morts à la suite du basculement d'un meuble. Pour réduire le risque de basculement des meubles:

- TOUJOURS installer le dispositif anti-basculement fourni.
- Ne JAMAIS placer un téléviseur sur ce produit.
- Ne JAMAIS laisser des enfants se tenir debout, grimper ou s'accrocher aux tiroirs, aux portes ou aux étagères.
- Ne JAMAIS ouvrir plus d'un tiroir à la fois.
- Placer les objets les plus lourds dans les tiroirs les plus bas.

Cette étiquette est permanente. Ne pas l'enlever!

Pour insérer le tiroir dans l'élément, abaisser le devant du tiroir et faire passer les roulettes situées sur le tiroir derrière les roulettes situées sur l'élément. Relever le devant du tiroir et l'enfiler dans l'unité.

ÉTAPE 32

Placer la TRINGLE (15A) sur les SUPPORTS DE TRINGLE situés sur les EXTRÉMITÉS (V et W).

REMARQUE : Prière de lire les informations importantes sur la sécurité figurant sur les pages arrière du manuel d'instructions.

Ceci complète l'assemblage. Nettoyer avec un tissu humide. Essuyer.

Modelo 411843 Armario

Use estas instrucciones de ensamblaje en español junto con las figuras paso-a-paso provistas en el folleto inglés. Cada paso en español corresponde al mismo paso en inglés. Compare la "Lista de Part" abajo con la "Part Identification" en el folleto en inglés para familiarizarse con Las partes de ensamblaje.

NOTA: ESTE FOLLETO DE INSTRUCCIONES CONTIENE INFORMACIÓN **IMPORTANTE** SOBRE LA SEGURIDAD. POR FAVOR LEA Y GUÁRDELO PARA REFERENCIA EN EL FUTURO.

CONTÁCTENOS PRIMERO
ANTES DE HACER DEVOLUCIONES A LA TIENDA.

Tratamos de asegurar que su mueble llega en condición excelente. Nuestros representantes de Servicio al Cliente son amables y listos para ayudarle con servicio rápido y eficiente si una parte está defectuosa o ausente (o si necesita ayuda con el ensamblaje).

Si requiere un repuesto de una parte, será enviado dentro de 48 horas (excepto los fines de semana y días festivos)

Anote la fecha de comprar esta unidad y guarde el folleto para su referencia futura. Si necesita ponerse en contacto con en cuanto a esta unidad, refiérase al número de lote y al número de modelo cuando llame a nuestro número gratis.

No. lote: _____

Fecha de compra: _____

LISTA DE PARTES

ITEM	DESCRIPCIÓN	CANTIDAD
BK1	DORSO GRANDE	1
D260	LADO DERECHO DE CAJÓN	1
D261	DORSO DE CAJÓN	1
D263	LADO IZQUIERDO DE CAJÓN	1
D996	FONDO DE CAJÓN	1
G	PUERTA	2
H	FALDÓN	1
J	CARA DE CAJÓN	1
M65	RIOSTRA DE CAJÓN (Parte oculta utilizando material reciclado. El color puede variar.)	1
N	MOLDURA DELANTERA	1
O	MOLDURA DE ESTANTE	1
P	MOLDURA DE FONDO	1
Q	MOLDURA DERECHA	1
R	MOLDURA IZQUIERDA	1
S	MOLDURA	2
T	DORSO PEQUEÑO	1
U	PANEL SUPERIOR	1
V	EXTREMO DERECHO	1
W	EXTREMO IZQUIERDO	1
X	ESTANTE	1
Y	FONDO	1
Z	CONTRAPESO (Parte oculta utilizando material reciclado. El color puede variar.)	1
AA	PLINTO DERECHO	1
BB	PLINTO IZQUIERDO	1
40CA	GABINETE DERECHO	1
40CB	GABINETE IZQUIERDO	1
40CC	CAJÓN DERECHO	1
40CD	CAJÓN IZQUIERDO	1
7A	SOPORTE DE VARILLA	2

LISTA DE PARTES

ITEM	DESCRIPCIÓN	CANTIDAD
15A	VARILLA	1
1F	EXCÉNTRICO ESCONDIDO	10
2F	PASADOR DE EXCÉNTRICO	6
10F	SUJETADOR TWIST-LOCK®	12
15F	PASADOR DE MADERA	2
17F	CONECTOR DE MOLDURA	2
20F	BIELA DE EXCÉNTRICO	4
3G	PLACA DE CONEXIÓN	2
4G	SOPORTE DE METAL	3
6G	MÉNSULA DE CARA DE CAJÓN SUPERIOR	1
10G	MÉNSULA DE CARA DE CAJÓN	1
31G	MÉNSULA DE ESQUINA	2
40H	BISAGRA	6
4I	TOPE DE LA PUERTA	2
226K	POMO	4
1N	CLAVO	44
96	KIT DE CONTROL ANTI-INCLINACIÓN PARA MOBILIARIO	1
1S	TORNILLO NEGRO DE CABEZA GRANDE de 14 mm	28
3S	TORNILLO DORADO DE CABEZA PLANA de 8 mm	8
7S	TORNILLO NEGRO DE CABEZA PLANA de 32 mm	11
9S	TORNILLO NEGRO DE CABEZA REDONDA de 28 mm	3
11S	TORNILLO NEGRO DE CABEZA PLANA de 13 mm	12
21S	TORNILLO NEGRO PARA METAL de 28 mm	2
30S	TORNILLO NEGRO DE CABEZA PLANA de 40 mm	5
50S	TORNILLO DORADO PARA METAL de 25 mm	2
62S	TORNILLO EURO NEGRO de 14 mm	4
146S	TORNILLO NEGRO DE CABEZA PLANA de 60 mm	3

PASO 1

Ensamble la unidad sobre un piso alfombrado o sobre el cartón vacío para evitar rayar la unidad o el piso.

Ligeramente clave dos CONECTORES DE MOLDURA (17F) en las muescas de las MOLDURAS (P, Q y R).

PASO 2

Cuidadosamente vuelva las MOLDURAS (N, Q y R) al revés.

Fije las MOLDURAS (N, Q y R) al PANEL SUPERIOR (U). Utilice siete TORNILLOS NEGROS DE CABEZA PLANA de 32 mm (7S).

NOTA: Comience a atornillar cada TORNILLO unas vueltas antes de apretar cualquier tornillo firmemente.

NOTA: Asegúrese de que los TORNILLOS estén ras con las superficies de las MOLDURAS, no apriete en exceso los TORNILLOS en el PANEL SUPERIOR.

PASO 3

Abrir el KIT DE CONTROL ANTI-INCLINACIÓN PARA MOBILIARIO (96) y fijar la CORREA DE SEGURIDAD al PANEL SUPERIOR (U). Utilice el TORNILLO CORTO provisto.

NOTA: Coloque la CORREA DE SEGURIDAD exactamente como se muestra.

Guía de uso de herrajes

CÓMO UTILIZAR EL SUJETADOR TWIST-LOCK®

1. Empuje un SUJETADOR TWIST-LOCK® dentro del agujero grande en la parte.

2. 1. Inserte el extremo con cabilla del SUJETADOR en el agujero de la parte adjunta.

NOTA: El extremo con cabilla del SUJETADOR debe quedarse completamente insertado en el agujero de la parte adjunta cuando se enclava el SUJETADOR.

2. Apriete el SUJETADOR lo más apretado posible con un destornillador Phillips (cruz).

PASO 4

No apriete los SUJETADORES TWIST-LOCK® en este paso.

Empuje dos SUJETADORES TWIST-LOCK® (10F) en los agujeros grandes del EXTREMO IZQUIERDO (W).

PASO 5

Fije el GABINETE IZQUIERDO (40CB) al EXTREMO IZQUIERDO (W). Utilice dos TORNILLOS DORADOS DE CABEZA PLANA de 8 mm (3S) a través de los agujeros No. 1 y No. 4.

Fije un SOPORTE DE VARILLA (7A) al EXTREMO IZQUIERDO (W). Utilice un TORNILLO NEGRO DE CABEZA GRANDE de 14 mm (1S).

PASO 6

Precaución: No coloque la unidad en posición vertical hasta que se fije el DORSO. La unidad podría caerse.

Fije el EXTREMO IZQUIERDO (W) a la MOLDURA IZQUIERDA (R). Apriete dos SUJETADORES TWIST-LOCK®.

Guía de uso de herrajes

CÓMO UTILIZAR EL EXCÉNTRICO ESCONDIDO Y EL PASADOR DE EXCÉNTRICO

1. Empuje un EXCÉNTRICO ESCONDIDO dentro de la parte. La flecha en el EXCÉNTRICO ESCONDIDO debe apuntar hacia el agujero en el borde de la tabla.

2. Inserte el extremo de metal de un PASADOR DE EXCÉNTRICO dentro de EXCÉNTRICO ESCONDIDO.

3. Precaución: Riesgo de daños o heridas. Los EXCÉNTRICOS ESCONDIDOS deben apretarse completamente. Los EXCÉNTRICOS ESCONDIDOS que no se aprieten completamente se aflojarán y las partes pueden separarse. Para apretar completamente: Comience. Flecha. Apriete. Máximo de 210 grados. Mínimo de 190 grados.

CÓMO UTILIZAR EL EXCÉNTRICO ESCONDIDO Y LA BIELA DE EXCÉNTRICO

1. Gire una BIELA DE EXCÉNTRICO hasta que el resalto repose contra de la parte.

2. Empuje un EXCÉNTRICO ESCONDIDO dentro de la parte. La flecha en el EXCÉNTRICO ESCONDIDO debe apuntar hacia el agujero en el borde de la tabla.

3. Inserte la BIELA DE EXCÉNTRICO en el EXCÉNTRICO ESCONDIDO. Apriete el EXCÉNTRICO ESCONDIDO.

PASO 7

No apriete los SUJETADORES TWIST-LOCK® en este paso.

No apriete los EXCÉNTRICOS ESCONDIDOS en este paso.

Empuje tres EXCÉNTRICOS ESCONDIDOS (1F) en el ESTANTE (X). A continuación, inserte el extremo de metal de un PASADOR DE EXCÉNTRICO (2F) en cada EXCÉNTRICO ESCONDIDO.

Empuje cuatro SUJETADORES TWIST-LOCK® (10F) en los agujeros grandes del ESTANTE (X).

PASO 8

Fije el ESTANTE (X) al EXTREMO IZQUIERDO (W). Apriete dos SUJETADORES TWIST-LOCK®.

PASO 9

No apriete los EXCÉNTRICOS ESCONDIDOS en este paso.

Empuje tres EXCÉNTRICOS ESCONDIDOS (1F) en el DORSO PEQUEÑO (T). A continuación, inserte el extremo de metal de un PASADOR DE EXCÉNTRICO (2F) en cada EXCÉNTRICO ESCONDIDO.

PASO 10

Fije el DORSO PEQUEÑO (T) al ESTANTE (X). Apriete tres EXCÉNTRICOS ESCONDIDOS.

PASO 11

No apriete los SUJETADORES TWIST-LOCK® en este paso.

Fije tres SOPORTES DE METAL (4G) al FONDO (Y). Utilice tres TORNILLOS NEGROS DE CABEZA GRANDE de 14 mm (1S) dentro de los agujeros correspondientes indicados.

NOTA: Asegúrese que los SOPORTES estén nivelados con el borde del FONDO.

Empuje cuatro SUJETADORES TWIST-LOCK® (10F) en los agujeros grandes del FONDO (Y).

PASO 12

Empuje tres EXCÉNTRICOS ESCONDIDOS (1F) en el FONDO (Y).

Fije el CONTRAPESO (Z) al FONDO (Y). Utilice tres TORNILLOS NEGROS DE CABEZA REDONDA de 28 mm (9S).

NOTA: Comience a atornillar cada TORNILLO unas vueltas antes de apretar cualquier tornillo firmemente.

PASO 13

Fije el FONDO (Y) al EXTREMO IZQUIERDO (W). Apriete dos SUJETADORES TWIST-LOCK®.

PASO 14

No apriete los SUJETADORES TWIST-LOCK® en este paso.

Empuje dos SUJETADORES TWIST-LOCK® (10F) en los agujeros grandes del EXTREMO DERECHO (V).

PASO 15

Fije el GABINETE DERECHO (40CA) al EXTREMO DERECHO (V). Utilice dos TORNILLOS DORADOS DE CABEZA PLANA de 8 mm (3S) a través de los agujeros No. 1 y No. 4.

Fije un SOPORTE DE VARILLA (7A) al EXTREMO DERECHO (V). Utilice un TORNILLO NEGRO DE CABEZA GRANDE de 14 mm (1S).

PASO 16

Fije el EXTREMO DERECHO (V) a la MOLDURA DERECHA (Q), al ESTANTE (X) y al FONDO (Y). Apriete seis SUJETADORES TWIST-LOCK®.

PASO 17

Fije las MÉNSULAS DE ESQUINA (31G) a los EXTREMOS (V y W) y al FONDO (Y). Utilice ocho TORNILLOS NEGROS DE CABEZA GRANDE de 14 mm (1S).

NOTA: Comience a atornillar cada TORNILLO unas vueltas antes de apretar cualquier tornillo firmemente.

NOTA: Asegúrese que los SOPORTES estén nivelados con los bordes de los EXTREMOS y del FONDO.

PASO 18

Apriete tres BIELAS DE EXCÉNTRICO (20F) en la MOLDURA DE FONDO (P).

PASO 19

Fije la MOLDURA DE FONDO (P) al FONDO (Y). Apriete tres EXCÉNTRICOS ESCONDIDOS.

Fije la MOLDURA DE ESTANTE (O) al ESTANTE (X). Apriete tres EXCÉNTRICOS ESCONDIDOS.

Empuje los TOPES DE PUERTA (4I) en los agujeros de la MOLDURA DELANTERA (N) y del ESTANTE (X).

PASO 20

Inserte los PASADORES DE MADERA (15F) en los PLINTOS (AA y BB).

Fije los PLINTOS (AA y BB) a las MÉNSULAS DE ESQUINA sobre los EXTREMOS (V y W). Utilice cuatro TORNILLOS NEGROS DE CABEZA GRANDE de 14 mm (1S).

NOTA: Asegúrese de que los PASADORES DE MADERA de los PLINTOS se inserten en los EXTREMOS.

PASO 21

Cuidadosamente voltee la unidad para que repose sobre los bordes delanteros.

Fije el DORSO PEQUEÑO (T) al FONDO (Y). Utilice tres TORNILLOS NEGROS DE CABEZA PLANA de 60 mm (146S).

Fije el FALDÓN (H) a los SOPORTES DE METAL fijados al FONDO (Y). Utilice tres TORNILLOS NEGROS DE CABEZA GRANDE de 14 mm (1S).

Fije las PLACAS DE CONEXIÓN (3G) al FALDÓN (H) y a los PLINTOS (AA y BB). Utilice cuatro TORNILLOS NEGROS DE CABEZA GRANDE de 14 mm (1S).

PASO 22

Precaución: No coloque la unidad en posición vertical hasta que se fije el DORSO. La unidad podría caerse.

Desdoble el DORSO (BK1) y colóquelo sobre la unidad como se muestra.

IMPORTANTE: Su unidad debe estar "cuadrada" con el DORSO (BK1) antes de sujetarlo. Los márgenes a lo largo de los bordes superior e inferior del DORSO (BK1) deben estar uniformes. A continuación, los márgenes a lo largo de los dos bordes laterales del DORSO (BK1) deben estar uniformes. Empuje sobre las esquinas opuestas de la unidad si es requerido para hacerla "cuadrada."

INSTALACIÓN DEL DORSO:

1. Comience a sujetar el DORSO (BK1) con cuatro TORNILLOS NEGROS EURO de 14 mm (62S) a través de los cuatro agujeros que se muestran en las posiciones 1.

2. Termine de sujetar el DORSO (BK1) a la unidad utilizando los CLAVOS (1N) a través de todos los agujeros restantes.

PASO 23

Cuidadosamente ponga la unidad en posición vertical y coloque su unidad en su posición final. Se recomienda que utilice la CORREA DE SEGURIDAD para aumentar la estabilidad.

INSTALACIÓN DEL SOPORTE DE MADERA (Método preferido)

1. Ubique el centro del soporte de madera en la pared cerca de su unidad y marque con un lápiz debajo de la superficie superior de su unidad para que la CORREA DE SEGURIDAD no sea visible.

2. Perfore un agujero de 3 mm en la marca y entre el soporte de madera de su pared.

3. Fije la unidad a la pared. Utilice el TORNILLO LARGO desde el KIT DE CONTROL ANTI-INCLINACIÓN PARA MOBILIARIO (96) a través el agujero en la CORREA DE SEGURIDAD y en el agujero de 3 mm.

INSTALACIÓN DEL ANCLAJE PARA EL DRYWALL

1. Use un lápiz para marcar su pared en la ubicación deseada justo debajo de la superficie superior de su unidad para que la CORREA DE SEGURIDAD no sea visible.

2. Taladre un agujero de 9,5 mm en la marca.

3. Mientras empuje las alas juntas, use un martillo para golpear el ANCLAJE PARA EL DRYWALL desde el KIT DE CONTROL ANTI-INCLINACIÓN PARA MOBILIARIO (96) en el agujero hasta que quede nivelado con la superficie de la pared.

4. Fije la unidad a la pared. Utilice el TORNILLO LARGO a través el agujero en la CORREA DE SEGURIDAD y en el ANCLAJE PARA EL DRYWALL. Gire varias vueltas para apretar completamente.

PASO 24

Fije tres BISAGRAS (40H) a la PUERTA (G). Utilice seis TORNILLOS NEGROS DE CABEZA PLANA de 13 mm (11S).

Repita este paso para la PUERTA (G) que quedan.

PASO 25

Antes de ajustar la PUERTA a su unidad, asegúrese de que el tornillo de montaje se encuentre contra los topes como se muestra en el diagrama derecho. Si no lo está, afloje el tornillo de ajuste y el tornillo de montaje para que se deslice contra los topes. Luego, apriete el tornillo de montaje.

Fije la PUERTA (G) al EXTREMO IZQUIERDO (W) como se muestra en el diagrama inferior. Utilice los tornillos provistos de las BISAGRAS. Debe apretar cada TORNILLO unas vueltas antes de apretar cualquier tornillo firmemente.

Fije un POMO (226K) a la PUERTA (G). Utilice un TORNILLO NEGRO PARA METAL de 28 mm (21S).

Repita este paso para la PUERTA (G) que quedan.

Consulte el próximo paso para ajustar la PUERTA.

PASO 26

Consulte el diagrama ampliado para identificar las piezas de la BISAGRA.

La PUERTA puede requerir ajustes. Siga el texto abajo para hacer los ajustes necesarios.

AJUSTE DE LA PUERTA:

Para ajustar la PUERTA de un lado al otro (horizontalmente), y gire el tornillo de ajuste hacia el interior o hacia el exterior.

Para ajustar la PUERTA hacia arriba o hacia abajo (vertical), afloje los dos tornillos de ajuste. Mueva la PUERTA hacia arriba o hacia abajo a la ubicación deseada. Apriete los tornillos después de hacer los ajustes.

Para ajustar la PUERTA hacia atrás o hacia adelante (profundidad), afloje el tornillo de montaje una vuelta y mueva la PUERTA hacia el interior o hacia el exterior según sea necesario. Apriete el tornillo de montaje después de hacer los ajustes.

PASO 27

Inserte un BIELA DE EXCÉNTRICO (20F) en la CARA DE CAJÓN (J).

Fije las MOLDURAS (S) a la CARA DE CAJÓN (J). Utilice cuatro TORNILLOS NEGROS DE CABEZA PLANA de 32 mm (7S).

NOTA: No hay agujeros perforados en las MOLDURAS. Los TORNILLOS apretarán dentro de las ranuras.

PASO 28

Separe las MÉNSULAS DE CARA DE CAJÓN (6G y 10G) y deslícelas en las ranuras de los LADOS DE CAJÓN (D260 y D263). Puede ser necesario que las clave ligeramente adentro con un martillo.

NOTA: Deslice las MÉNSULAS DE CARA DE CAJÓN (10G) primero en las ranuras. Las MÉNSULAS DE CARA DE CAJÓN tienen una inscripción "RH" (derecha) y una inscripción "LH" (izquierda) para identificarlas fácilmente.

Fije la CARA DE CAJÓN (J) a las MÉNSULAS DE CARA DE CAJÓN (6G y 10G). Utilice cuatro TORNILLOS NEGROS DE CABEZA GRANDE de 14 mm (1S).

Deslice el FONDO DE CAJÓN (D996) en las ranuras de los LADOS DE CAJÓN (D260 y D263) y de la CARA DE CAJÓN (J).

PASO 29

Empuje un EXCÉNTRICO ESCONDIDO (1F) en la RIOSTRA DE CAJÓN (M65).

Fije la RIOSTRA DE CAJÓN (M65) a la CARA DE CAJÓN (J). Apriete un EXCÉNTRICO ESCONDIDO.

Fije el DORSO DE CAJÓN (D261) a los LADOS DE CAJÓN (D260 y D263) y a la RIOSTRA DE CAJÓN (M65). Utilice cinco TORNILLOS NEGROS DE CABEZA PLANA de 40 mm (30S).

PASO 30

Fije el CAJÓN DERECHO (40CC) al LADO DERECHO DE CAJÓN (D260) y un CAJÓN IZQUIERDO (40CD) al LADO IZQUIERDO DE CAJÓN (D263). Utilice cuatro TORNILLOS DORADOS DE CABEZA PLANA de 8 mm (3S) a través de los agujeros No. 1 y No. 4.

Fije dos POMOS (226K) a la CARA DE CAJÓN (J). Utilice dos TORNILLOS DORADOS PARA METAL de 25 mm (50S).

PASO 31

ADVERTENCIA:
Los niños han muerto por el volcamiento de muebles. Para reducir el riesgo de volcamiento de muebles:

- SIEMPRE instale el dispositivo antivuelco suministrado.
- NUNCA coloque un televisor sobre este producto.
- NUNCA permita que los niños se paren, suban o cuelguen de ningún cajón, puerta o estante.
- NUNCA abra más de un cajón a la vez.
- Coloque los objetos más pesados en los cajones más bajos.

Esta es una etiqueta permanente. ¡No remover!

Para insertar el cajón en la unidad, incline la parte delantera del cajón hacia abajo y deje que los rodillos del cajón caigan detrás de los rodillos de la unidad. Levante la parte delantera del cajón y deslícelo dentro de la unidad.

PASO 32

Coloque la VARILLA (15A) sobre los SOPORTES DE VARILLA sujetados a los EXTREMOS (V y W).

NOTA: Por favor, lea las páginas de atrás del folleto de instrucciones en cuanto a importante información de seguridad.

Esto completa el ensamblaje. Limpiar con un trapo húmedo. Seque con un paño.

⚠ WARNING

Please use your furniture correctly and safely. Improper use can cause safety hazards, or damage to your furniture or household items. Carefully read the following safety information.

Death or serious injury may occur when children climb on furniture. A remote control, toys or other items placed on the furniture may encourage a child to climb on the furniture which could cause it to tip-over and result in serious injury or death.

NEVER allow children to climb on furniture.
NEVER place toys, food, remote, etc. on top of furniture.
ALWAYS use either the safety hardware as instructed or other wall anchoring device.

Placing audio and/or video equipment onto furniture not specifically designed to support audio and/or video equipment may result in death or serious injury due to furniture collapse or tip over.

NEVER place a TV on furniture that is not intended to support a TV.
This product is not designed to support a television unless a TV warning label is included and the instructions specifically state the size and weight of the television.

Overloading drawers and shelves may result in furniture that can break or sag, or tip-over which may result in injury.

NEVER exceed the weight limits shown in the instructions.
Place the heavier items on lower shelves as far back from the front as possible.
Load the bottom surfaces first to avoid top-heavy furniture.

Moving furniture that is not designed to be moved or equipped with casters may result in injury or damage to furnishings or personal property.

ALWAYS unload shelves and drawers, starting with the top surfaces, before moving.
NEVER push or pull furniture on carpet. Have a friend help lift properly to move and/or reposition it.

⚠ AVERTISSEMENT

Prière d'utiliser le mobilier à bon escient et avec prudence. Une mauvaise utilisation peut être à l'origine de risques d'accident ou peut endommager le mobilier et les articles ménagers. Lire attentivement l'information suivante sur la sécurité.

La mort voire de graves blessures peuvent se produire lorsque des enfants grimpent sur les meubles. Une télécommande, des jouets ou d'autres articles placés sur un meuble peuvent encourager un enfant à grimper sur le meuble qui pourrait le renverser et résulter en graves blessures voire la mort.

NE JAMAIS laisser les enfants grimper sur les meubles.
NE JAMAIS placer de jouets, d'aliments, de télécommande, etc. sur les meubles.
TOUJOURS utiliser soit la visserie de sécurité comme il l'est indiqué soit un autre dispositif d'ancrage mural.

Placer du matériel audio et/ou vidéo sur un meuble non spécifiquement conçu pour supporter du matériel audio et/ou vidéo peut entraîner la mort voire de graves blessures en raison de l'effondrement du meuble ou de son renversement sur un enfant.

NE JAMAIS placer de téléviseur sur un meuble non conçu pour supporter un téléviseur.
Ce produit n'est pas conçu pour supporter un téléviseur à moins qu'une étiquette d'avertissement de téléviseur ne soit incluse et que les instructions indiquent spécifiquement la taille et le poids du téléviseur.

Surcharger les tiroirs et tablettes peut provoquer la casse, l'affaissement ou encore le renversement du meuble entraînant ainsi des blessures.

NE JAMAIS excéder les limites de poids indiquées sur les instructions.
Placer les articles plus lourds sur les tablettes inférieures aussi loin que possible de l'avant.
Charger les surfaces inférieures en premier pour éviter un meuble trop lourd en haut.

Déplacer un meuble qui n'est pas conçu pour être déplacé ou qui est équipé de roulettes peut entraîner des blessures voire des dommages de meuble ou de matériel personnel.

TOUJOURS décharger les tablettes et les tiroirs, en commençant par les surface supérieures, avant de déplacer le meuble.
NE JAMAIS pousser ou tirer un meuble sur de la moquette. Demander à une autre personne de le soulever correctement pour le déplacer et/ou le repositionner.

⚠ ADVERTENCIA

Por favor use el mobiliario correcta y seguramente. El mal uso puede causar riesgos de seguridad o daño a las unidades o artículos domésticos. Lea cuidadosamente la siguiente información de seguridad.

Pueden suceder lesiones graves o la muerte cuando los niños se suben en los muebles. Un control remoto, juguetes u otros artículos colocados en los muebles pueden alentar a un niño a subirse en el mueble, lo cual podría causar que se derribe y resultaría en lesiones graves o la muerte.

NUNCA permita que los niños se suban en los muebles.
NUNCA coloque juguetes, comida, control remoto, etc. encima de los muebles.
SIEMPRE utilice el soporte físico de seguridad según las instrucciones u otro dispositivo de anclaje en la pared.

La colocación de equipos de audio y/o video en muebles que no estén específicamente diseñados para soportar equipos de audio y/o video puede resultar en muerte o lesiones graves debido al colapso de los muebles o al derribarse.

NUNCA coloque un televisor en muebles que no estén diseñados para soportar un televisor.
Este producto no está diseñado para soportar un televisor a menos que se incluya una etiqueta de advertencia de televisor y las instrucciones específicamente indiquen el tamaño y peso del televisor.

El sobrecargar los cajones y estantes puede resultar en muebles que se puedan romper o colapsar o derribar, lo que puede resultar en lesiones.

NUNCA exceda los límites de peso indicados en las instrucciones.
Coloque los artículos más pesados en los estantes inferiores cuanto lejos de la parte delantera sea posible.
Cargue las superficies inferiores primero para evitar muebles con la parte superior pesada.

El mover muebles que no estén diseñados para ser movidos o equipados con ruedas puede resultar en lesiones o daños al mueble o a los bienes personales.

SIEMPRE descargue los estantes y cajones, empezando con las superficies superiores, antes de moverlo.
NUNCA empuje ni tire de los muebles sobre una alfombra. Obtenga que un amigo le ayude a levantarlo correctamente para moverlo y/o reposicionarlo.

5-YEAR LIMITED WARRANTY

1. We provides limited warranty coverage to the original purchaser of this product for a period of five years from the date of purchase against defects in materials or workmanship of our furniture components.
As used in this Warranty, "defect" means imperfections in components which substantially impair the utility of the product. This Warranty gives you specific legal rights, and you may also have other rights which vary from state to state.
2. There is no warranty coverage for defects or conditions that result from the failure to follow product assembly instructions, information or warnings, misuse or abuse, intentional damage, fire, flood, alteration or modification of the product, or use of the product in a manner inconsistent with its intended use, nor any condition resulting from incorrect or inadequate maintenance, cleaning, or care. There is also no warranty coverage for rented products or any products purchased "used" or "as is", at a distress or going-out-of business sale, or from a liquidator.
3. As the exclusive remedy under this Warranty, we will (at its sole option) repair, replace or refund the value of any defective furniture component. We may require independent confirmation of the claimed defect and proof of purchase. Replacement parts will be warranted for only the remaining period of the original Warranty. WE SHALL HAVE NO LIABILITY for ANY INCIDENTAL OR CONSEQUENTIAL DAMAGES OF ANY KIND and all such damages are EXCLUDED FROM THIS WARRANTY, such as loss of use, disassembly, transportation, labor or damage to property on or near the product. Some states do not allow the exclusion or limitation of incidental or consequential damages, so the above limitation or exclusion may not apply to you.
4. This Warranty applies only to warranted defects that first arise and are reported to us within the warranty coverage period. The Warranty cannot be transferred to subsequent owners or users of the product, and it shall be immediately void in the event the product is resold, transferred, leased or rented to any third party or person other than the original purchaser.
5. THERE ARE NO OTHER WARRANTIES APPLICABLE TO THIS PRODUCT. Under the laws of certain states, there may be no implied warranties from us and all implied warranties, INCLUDING ANY IMPLIED WARRANTY OF MERCHANTABILITY OR FITNESS FOR A PARTICULAR PURPOSE are disclaimed where allowed by law. TO THE EXTENT ANY IMPLIED WARRANTIES ARE APPLICABLE, ANY IMPLIED WARRANTIES, INCLUDING ANY IMPLIED WARRANTY OF MERCHANTABILITY OR FITNESS FOR A PARTICULAR PURPOSE, ARE LIMITED IN DURATION TO THE DURATION OF THIS EXPRESS WARRANTY or the minimum period allowed by law, whichever is shorter. Some states do not allow limitations on how long an implied Warranty lasts, so the above limitation may not apply to you.

GARANTIE LIMITÉE DE 5 ANS

1. offre une couverture de garantie limitée à l'acheteur initial du présent produit pendant une période de cinq ans à compter de la date d'achat contre tout défaut de matériaux ou de fabrication des composantes de mobilier. Le mot « défaut », tel qu'il est utilisé sous les termes de la présente garantie, comprend les imperfections des pièces qui empêchent substantiellement l'utilisation du produit. La présente garantie vous donne des droits légaux spécifiques et il est possible que vous ayez des droits supplémentaires variant d'État en État ou de province en province.
2. La présente garantie ne saurait couvrir les défauts ou conditions qui surviendraient à la suite du non respect des instructions, informations ou mises en garde de montage, d'une mauvaise utilisation ou d'un abus, d'un dommage intentionnel, d'un incendie, d'une inondation, d'une altération ou modification du produit, d'une utilisation du produit allant à l'encontre de son usage prévu, ni aucune condition résultant d'une maintenance, d'un nettoyage ou d'un entretien inappropriés ou inadéquats. De plus, il n'existe aucune garantie pour les produits loués ou tous les produits achetés « d'occasion » ou « en l'état », dans le cadre d'une vente aux enchères ou de solde pour cessation de commerce, ou auprès d'un liquidateur.
3. En tant que recours exclusif en vertu de la présente garantie, réparera, remplacera ou rembourser (sur sa seule décision) la valeur de toute composante de mobilier défectueuse. peut exiger une confirmation indépendante du défaut revendiqué ainsi qu'une preuve d'achat. Les pièces de rechange seront garanties uniquement pendant la période restante de la garantie originale. NE SERA EN AUCUN CAS RESPONSABLE de TOUT DOMMAGE ACCESSOIRE OU CONSÉCUTIF DE TOUTE SORTE et lesdits dommages sont EXCLUS DE LA PRÉSENTE GARANTIE,
à savoir perte d'utilisation, démontage, transport, main d'œuvre ou dommages matériels sur ou à proximité du produit. Certains États ou provinces ne permettant pas l'exclusion ou la limite aux responsabilités pour dommages accidentels ou consécutifs, la limite ou l'exclusion ci -dessus peut ne pas être applicable.
4. La présente garantie ne s'applique qu'aux défauts garantis qui se produisent pour la première fois et qui sont signalés à dans les limites de couverture de la garantie. La garantie ne peut pas être transférée à des propriétaires ou utilisateurs subséquents du produit, et sera immédiatement invalidée dans le cas où le produit est revendu, transféré, loué sous bail ou loué à une tierce partie ou personne autre que l'acheteur original.
5. IL N'EXISTE AUCUNE AUTRE GARANTIE EN VIGUEUR POUR LE PRÉSENT PRODUIT. En vertu des lois de certains États ou provinces, il ne peut y avoir de garanties implicites de la part de et toutes les garanties implicites, Y COMPRIS TOUTE GARANTIE IMPLICITE DE COMMERCIABILITÉ OU D'ADAPTATION À UN USAGE PARTICULIER sont déclinées partout où la loi l'autorise. DANS LA MESURE OÙ TOUTE GARANTIE IMPLICITE EST APPLICABLE, TOUTE GARANTIE IMPLICITE, Y COMPRIS TOUTE GARANTIE DE COMMERCIABILITÉ OU D'ADAPTATION À UN USAGE PARTICULIER, EST LIMITÉE À LA DURÉE DE LA PRÉSENTE GARANTIE EXPRESSE ou à la période minimum autorisée par la loi, la période la plus courte étant retenue. Certains États ne permettant pas que des limites soient imposées quant à la durée d'une garantie implicite, la limite ci-dessus peut donc ne pas être applicable.

GARANTÍA LIMITADA DE 5 AÑOS

1. provee cobertura de garantía limitada al comprador original de este producto por un período de cinco años, a partir de la fecha de compra, contra defectos en los materiales o de mano de obra en los componentes de muebles. Como es utilizado en esta Garantía, "defecto" significa imperfecciones en los componentes que de manera fundamental afecta la utilidad del producto. Esta Garantía le permite a usted ciertos derechos legales, y usted también podría poseer otros derechos adicionales, los cuales varían de estado a estado.
2. No hay cobertura de garantía para defectos o estados que resulten del incumplimiento en seguir las instrucciones, la información o las advertencias sobre el ensamblaje del producto; del uso incorrecto o maltrato, del daño intencional, incendio, inundación, cambio o modificación del producto; o de la utilización del producto de manera contradictoria con el uso para el cual fue fabricado, ni por ningún estado que resulte del mantenimiento, limpieza o cuidado incorrecto o inadecuado. Tampoco no hay cobertura de garantía para los productos rentados o para cualesquiera productos comprados "de uso" o "como está", en una venta de bienes embargados o en una venta por salirse del negocio, o comprados a un liquidador.
3. Como un recurso exclusivo bajo esta Garantía, (sólo a su opción) reparará, reemplazará o reembolsará el valor de cualquier componente defectuoso de mueble. puede requerir una confirmación independiente de un defecto reclamado y una prueba de compra. Las piezas de repuesto serán garantizadas solamente por el período de tiempo que queda de la Garantía original. NO TENDRÁ RESPONSABILIDAD por NINGÚN DAÑO INCIDENTAL O CONSECUENTE DE NINGÚN TIPO y todos dichos daños SE EXCLUYEN DE ESTA GARANTÍA, tales como pérdida de uso, desensamblaje, transportación, trabajo o daño a la propiedad en o cerca del producto. Algunos estados no permiten la exclusión o limitación de daños incidentales o consecuentes, en tales instancias la limitación o exclusión antes mencionada podría no ser aplicable a usted.
4. Esta Garantía sólo es aplicable a defectos garantizados que primeramente surjan y se informen a dentro del período de cobertura de garantía. La Garantía no puede ser transferida a propietarios o usuarios subsiguientes del producto, y ésta será inmediatamente invalidada en el caso que el producto sea revendido, transferido, arrendado o rentado a cualquier tercero u otra persona que no sea el comprador original.
5. NO HAY OTRA GARANTÍA APLICABLE A ESTE PRODUCTO. Bajo las leyes de ciertos estados, pueden no haber garantías implícitas de y se hace renuncia de responsabilidad de todas las garantías implícitas donde lo permita la ley, INCLUYENDO CUALQUIER GARANTÍA IMPLÍCITA DE MERCANTIBILIDAD O DE APTITUD PARA UN PROPÓSITO EN PARTICULAR. EN LA MEDIDA CUALQUIER GARANTÍA IMPLÍCITA ES APLICABLE, CUALESQUIERA GARANTÍAS IMPLÍCITAS, INCLUYENDO AQUELLA DE MERCANTIBILIDAD O DE APTITUD PARA UN PROPÓSITO EN PARTICULAR, SE LIMITAN EN DURACIÓN HASTA LA DURACIÓN DE ESTA GARANTÍA IMPLÍCITA o hasta el periodo mínimo permitido por la ley, la que sea más corta. Algunos estados no permiten limitaciones en cuanto a la duración de una garantía implícita, por eso la limitación arriba citada pueda no ser aplicable a usted.