ASSEMBLY INSTRUCTIONS
(INSTRUCTIONS DE MONTAGE)

ITEM NO.N752P472080

Dining Chair-2 Pieces
(Chaise à manger)

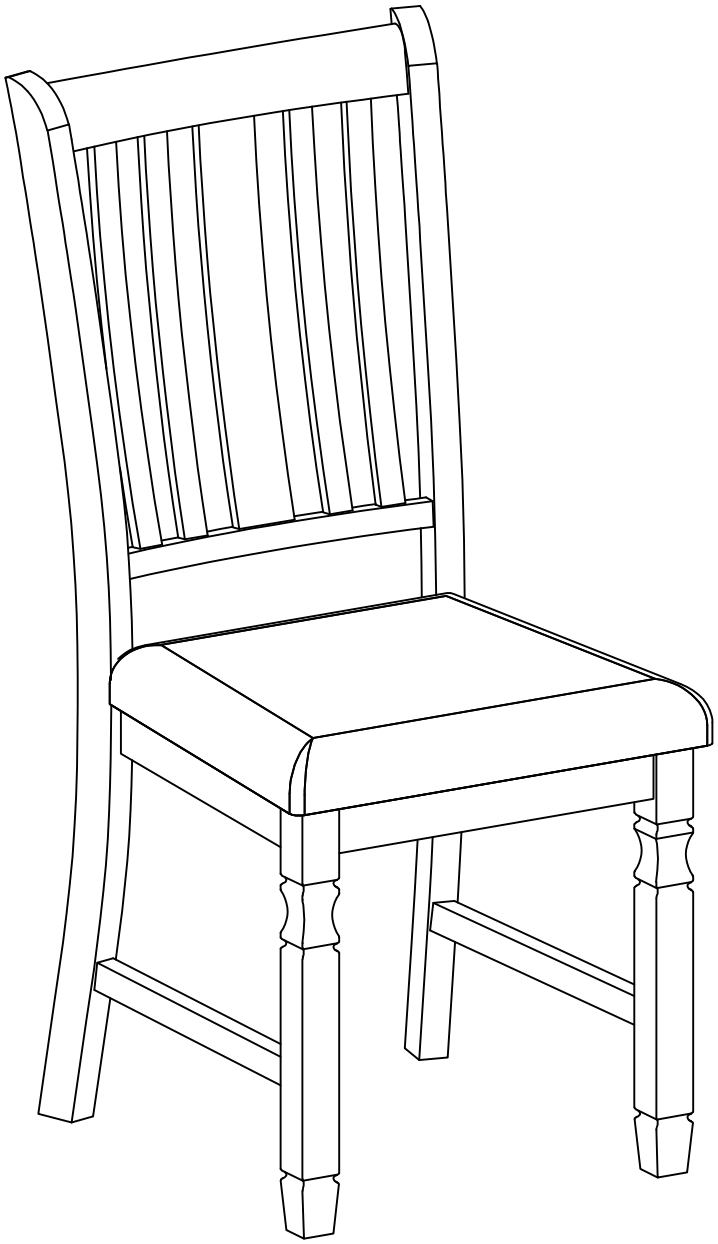

ASSEMBLY INSTRUCTIONS
(INSTRUCTIONS DE MONTAGE)

ITEM NO.N752P472080

Please read these instructions fully before starting assembly：
(Veuillez lire attentivement ces instructions avant de commencer l'assemblage :)

1. Place all wooden parts on a clean and smooth surface such as a rug or carpet to avoid scratching the parts.
(Placez toutes les pièces en bois sur une surface propre et lisse,comme un tapis ou une moquette, pour éviter de les rayer.)

2. Kindly follow the assembly instructions step by step.
(Veuillez suivre les instructions de montage étape par étape.)

3. Do not tighten all screws and bolts until the chair is fully assembled.
(Ne serrez pas toutes les vis et tous les boulons tant que la chaise n'est pas entièrement assemblée.)

4. Unscrew the protective plastic supports from the metal insert of the chair legs before assembly.
(Dévissez les supports de protection en plastique de l'insert métallique des pieds de la chaise avant le montage.)

5. Parts of the assembly will be easier with 2 people.
(Certaines parties du montage seront plus faciles à réaliser à 2 personnes.)

Care and maintenance：
(Entretien et maintenance :)

Only clean using a damp cloth and mild detergent, do not use bl each or abrasive cleaners.
(Nettoyer uniquement avec un chiffon humide et un détergent doux, ne pas utiliser d'eau de Javel ni de nettoyants abrasifs.)

ASSEMBLY INSTRUCTIONS
(INSTRUCTIONS DE MONTAGE)
ITEM NO.N752P472080

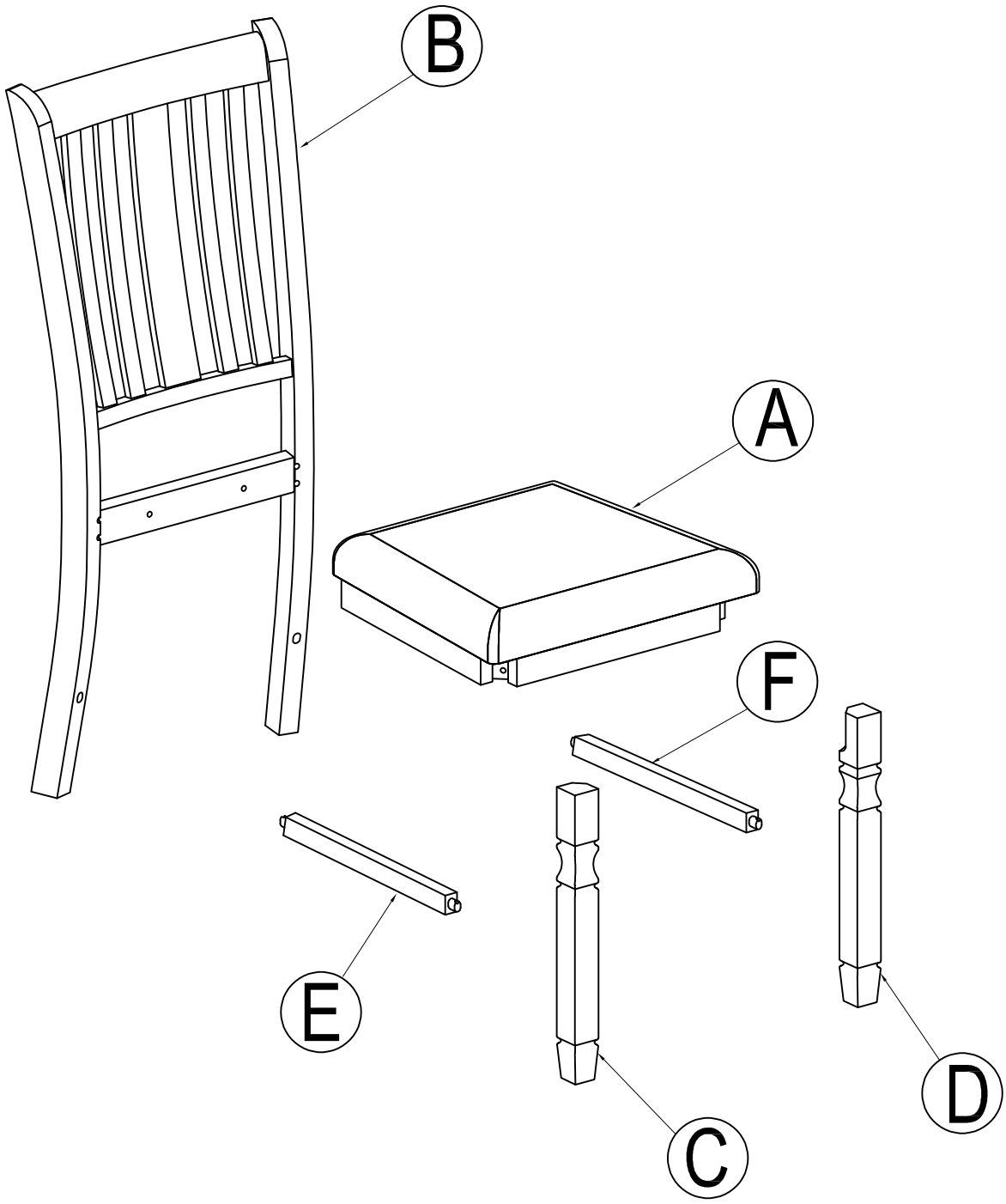

ASSEMBLY INSTRUCTIONS
(INSTRUCTIONS DE MONTAGE)

ITEM NO.N752P472080

Part List (for 2 Chairs)(Liste des pièces 2)

A 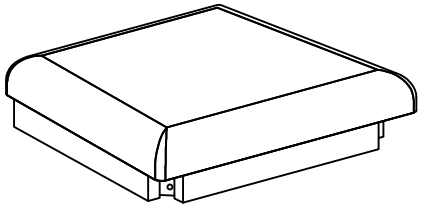	B 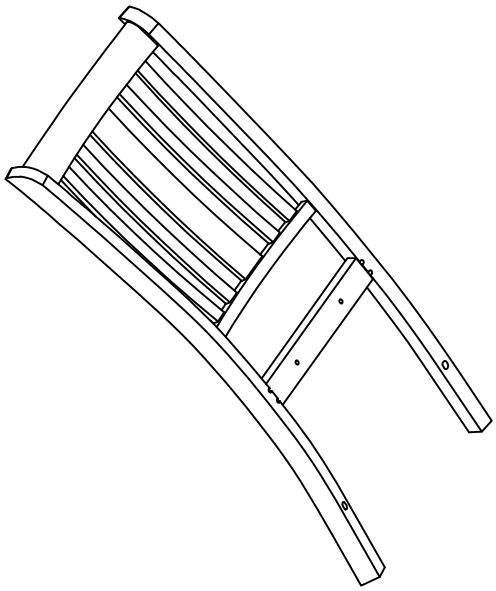
SEAT FRAME (2 pcs) (CADRE DE SIÈGE)	BACK FRAME (2 pcs) (CADRE ARRIÈRE)
C 	D 
LEFT FRONT LEG (2 pcs) (JAMBE AVANT GAUCHE)	RIGHT FRONT LEG (2 pcs) (JAMBE AVANT DROITE)
E 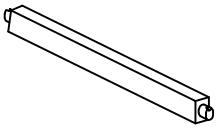	F 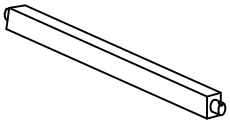
LEFT SIDE STRETCHER (2 pcs) (TRAVERSE LATÉRALE GAUCHE)	RIGHT SIDE STRETCHER (2 pcs) (TRAVERSE LATÉRALE DROITE)

ASSEMBLY INSTRUCTIONS
(INSTRUCTIONS DE MONTAGE)

ITEM NO.N752P472080

Hardware List(for 2 Chairs)(Liste du matériel 2)

① 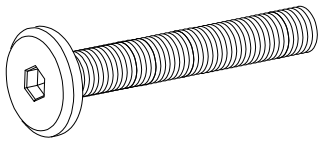 Ø 1/4" x 40 mm	② 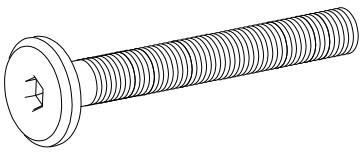 Ø 1/4" x 55 mm
BOLT (4 pcs) (BOULON)	BOLT (8 pcs) (BOULON)
③ 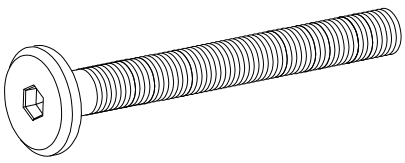 Ø 1/4" x 75 mm	④ 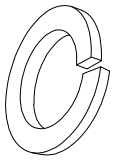 Ø5/16" x 13 mm
BOLT (8 pcs) (BOULON)	LOCK WASHER (20 pcs) (RONDELLE DE FREIN)
⑤ 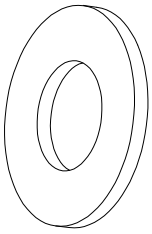 Ø5/16" x 19 x 2 mm	⑥  4 mm
FLAT WASHER (40 pcs) (RONDELLE PLATE)	ALLEN KEY (1 pc) (CLÉ ALLEN)
⑦ 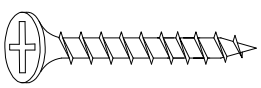 Ø4 x 38mm	
WOOD SCREWS (8 pcs) (VIS À BOIS)	

ASSEMBLY INSTRUCTIONS
(INSTRUCTIONS DE MONTAGE)

ITEM NO.N752P472080

STEP 1:

ÉTAPE 1 :

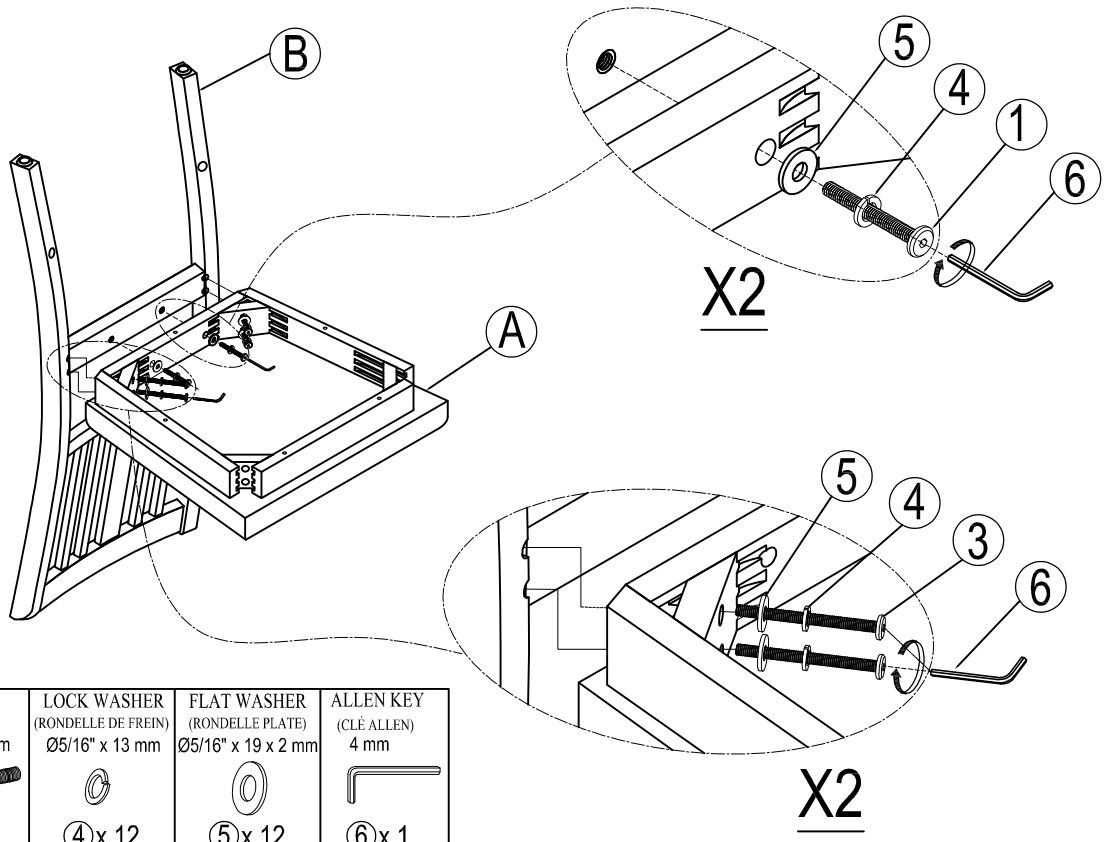

BOLT (BOULON) Ø 1/4" x 40 mm	BOLT (BOULON) Ø 1/4" x 75 mm	LOCK WASHER (RONDELLE DE FREIN) Ø5/16" x 13 mm	FLAT WASHER (RONDELLE PLATE) Ø5/16" x 19 x 2 mm	ALLEN KEY (CLÉ ALLEN) 4 mm
①x 4	③x 8	④x 12	⑤x 12	⑥x 1

STEP 2:

ÉTAPE 2 :

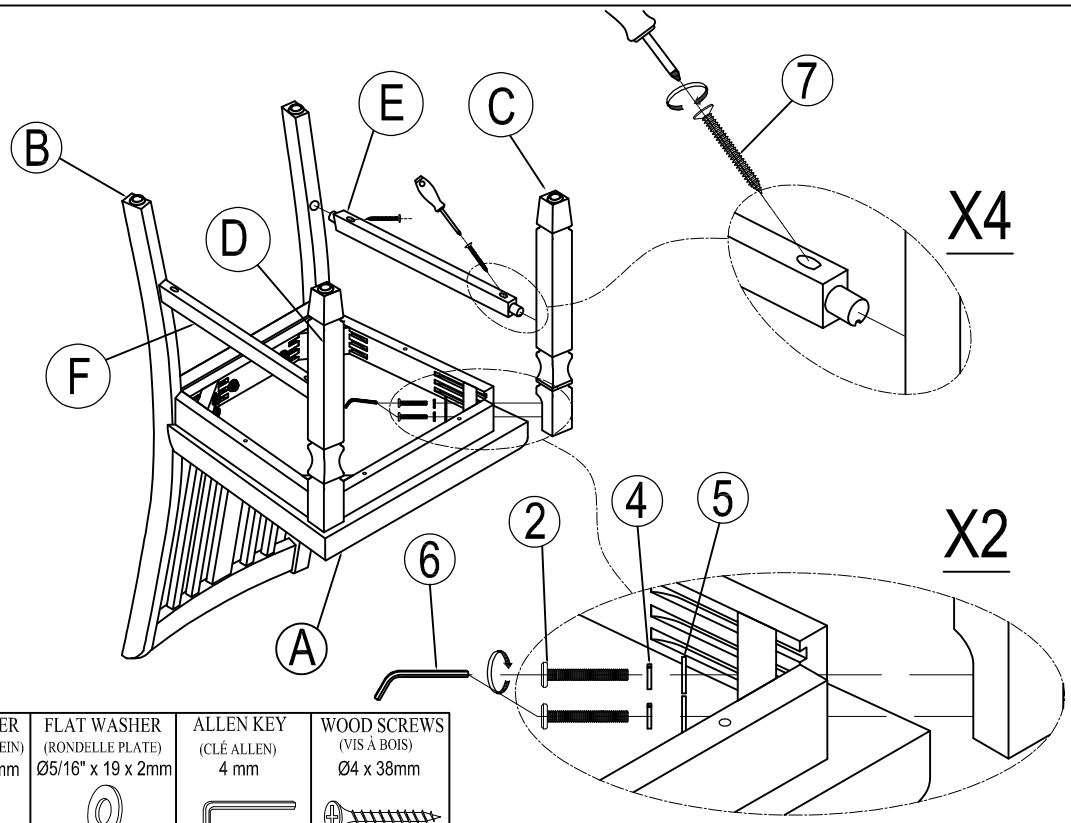

BOLT (BOULON) Ø 1/4" x 55 mm	LOCK WASHER (RONDELLE DE FREIN) Ø5/16" x 13 mm	FLAT WASHER (RONDELLE PLATE) Ø5/16" x 19 x 2mm	ALLEN KEY (CLÉ ALLEN) 4 mm	WOOD SCREWS (VIS À BOIS) Ø4 x 38mm
②x 8	④x 8	⑤x 8	⑥x 1	⑦x 8

ASSEMBLY INSTRUCTIONS
(INSTRUCTIONS DE MONTAGE)

ITEM NO.N752P472080

COMPLETE

(COMPLÈTE)

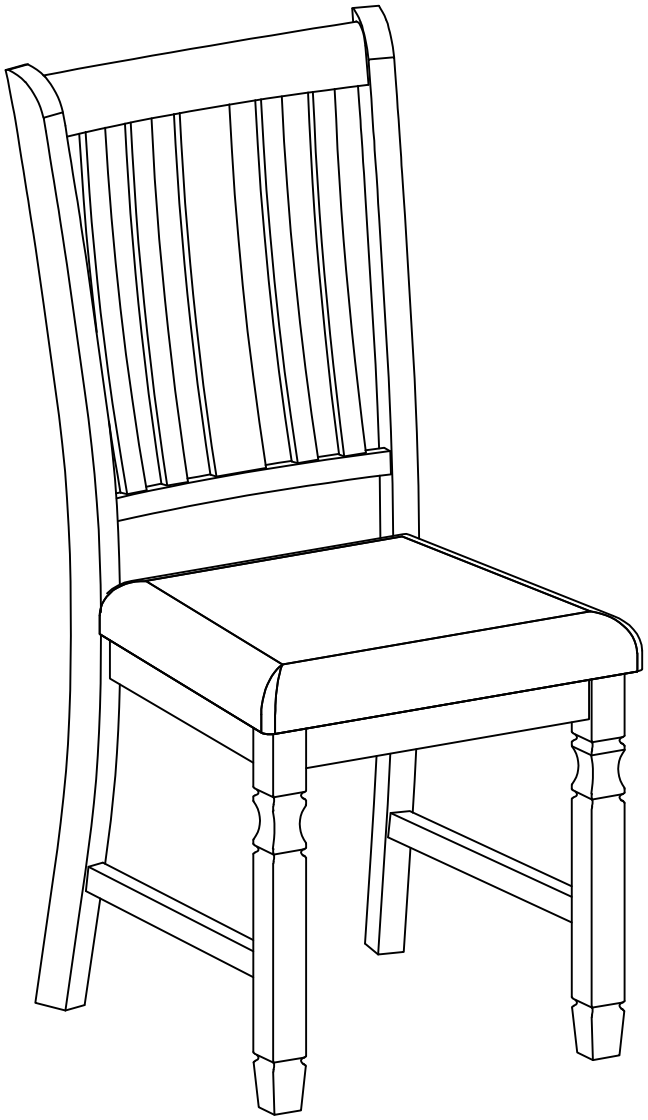

ASSEMBLY INSTRUCTIONS
(INSTRUCTIONS DE MONTAGE)

ITEM NO.N752P472080

Dining Bench
(Banc de salle à manger)

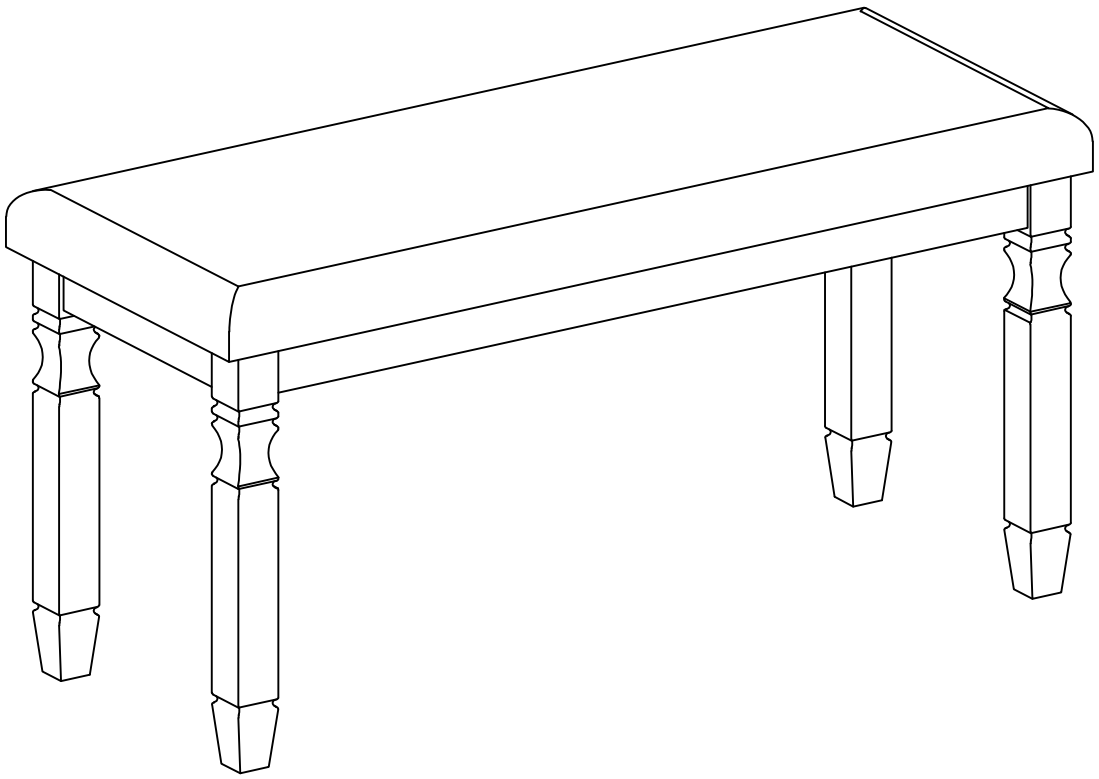

ASSEMBLY INSTRUCTIONS
(INSTRUCTIONS DE MONTAGE)

ITEM NO.N752P472080

Please read these instructions fully before starting assembly：
(Veuillez lire attentivement ces instructions avant de commencer l'assemblage :)

1. Place all wooden parts on a clean and smooth surface such as a rug or carpet to avoid scratching the parts.
(Placez toutes les pièces en bois sur une surface propre et lisse,comme un tapis ou une moquette, pour éviter de les rayer.)

2. Kindly follow the assembly instructions step by step.
(Veuillez suivre les instructions de montage étape par étape.)

3. Do not tighten all screws and bolts until the bench is fully assembled.
(Ne serrez pas toutes les vis et tous les boulons tant que la banc n'est pas entièrement assemblée.)

4. Unscrew the protective plastic supports from the metal insert of the bench legs before assembly.
(Dévissez les supports de protection en plastique de l'insert métallique des pieds de la banc avant le montage.)

5. Parts of the assembly will be easier with 2 people.
(Certaines parties du montage seront plus faciles à réaliser à 2 personnes.)

Care and maintenance：
(Entretien et maintenance :)

Only clean using a damp cloth and mild detergent, do not use bleach or abrasive cleaners.
(Nettoyer uniquement avec un chiffon humide et un détergent doux, ne pas utiliser d'eau de Javel ni de nettoyants abrasifs.)

ASSEMBLY INSTRUCTIONS
(INSTRUCTIONS DE MONTAGE)

ITEM NO.N752P472080

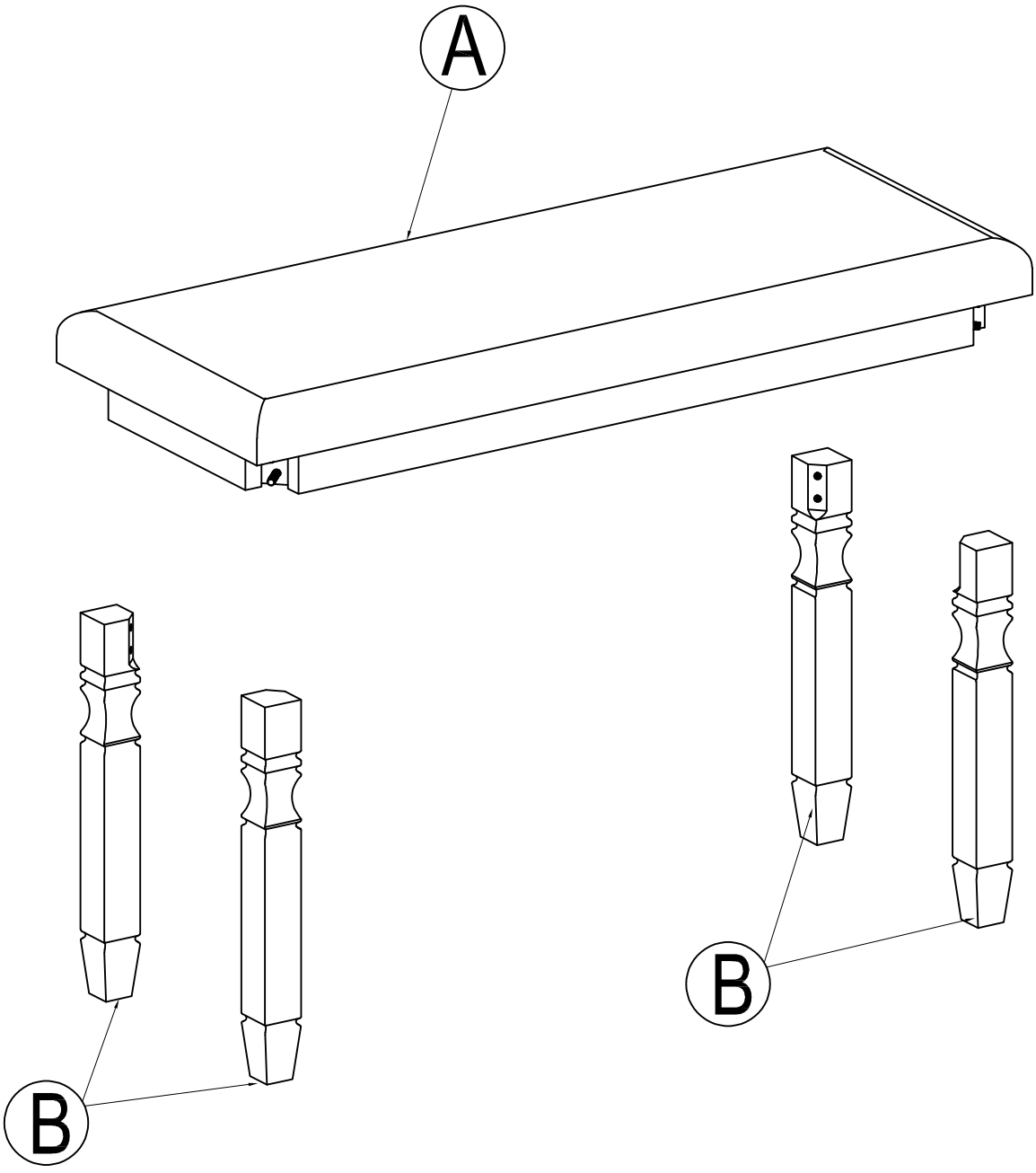

ASSEMBLY INSTRUCTIONS
(INSTRUCTIONS DE MONTAGE)

ITEM NO.N752P472080

Part List (Liste des pièces)

A	B
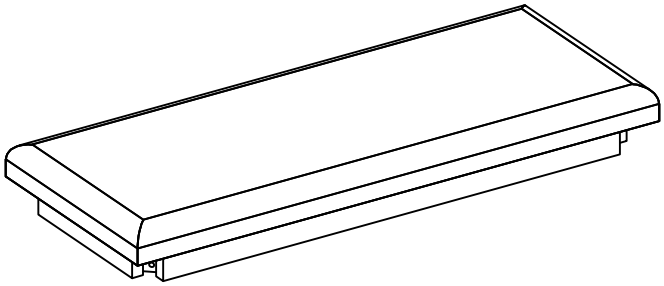	
BENCH TOP (1 pc) (PLATEAU DE BENCH)	LEG (4 pcs) (JAMBE GAUCHE)

ASSEMBLY INSTRUCTIONS
(INSTRUCTIONS DE MONTAGE)

ITEM NO.N752P472080

Hardware List (Liste du matériel)

① 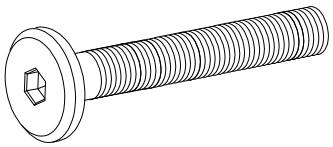 Ø 1/4" x 50 mm	② 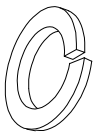 Ø5/16" x 13 mm
BOLT (8 pcs) (BOULON)	LOCK WASHER (8 pcs) (RONDELLE DE FREIN)
③ 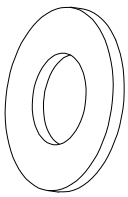 Ø5/16" x 19 x 2 mm	④  4 mm
FLAT WASHER (8 pcs) (RONDELLE PLATE)	ALLEN KEY (1 pc) (CLÉ ALLEN)

ASSEMBLY INSTRUCTIONS
(INSTRUCTIONS DE MONTAGE)

ITEM NO.N752P472080

STEP 1:

ÉTAPE 1 :

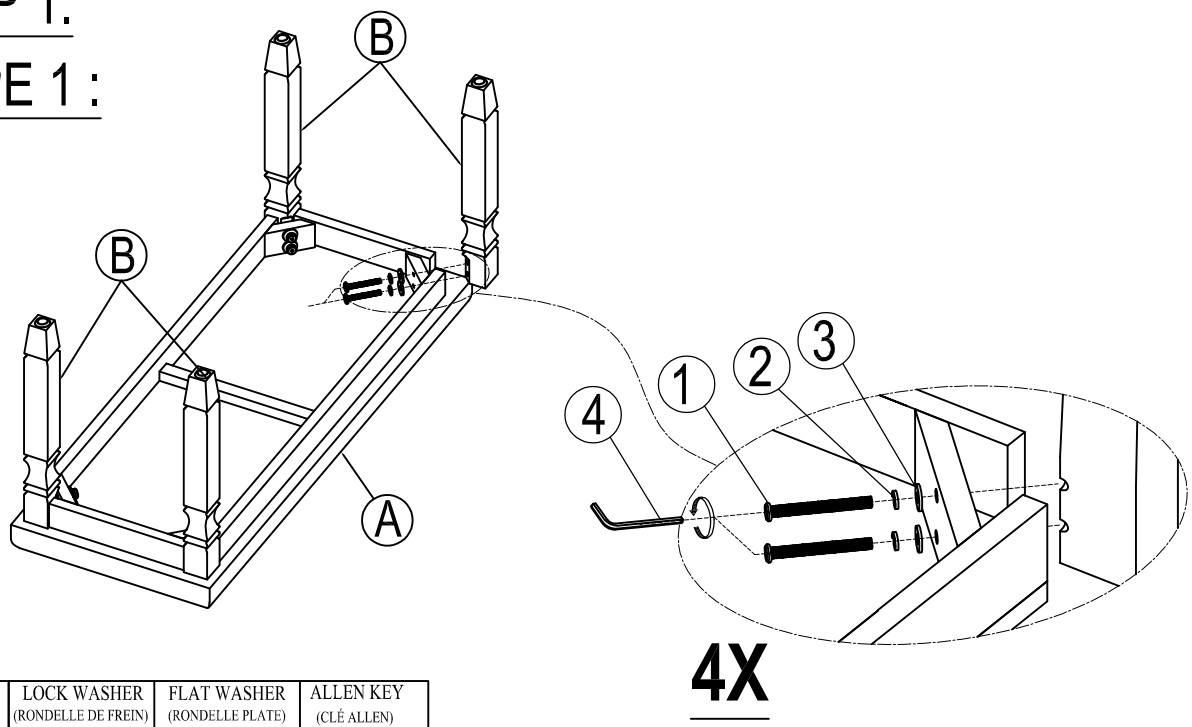

BOLT (BOULON) Ø 1/4" x 50 mm	LOCK WASHER (RONDELLE DE FREIN) Ø5/16" x 13 mm	FLAT WASHER (RONDELLE PLATE) Ø5/16" x 19 x 2 mm	ALLEN KEY (CLÉ ALLEN) 4 mm
①x 8	②x 8	③x 8	④x 1

STEP 2:

ÉTAPE 2 :

