右开小怪物
安装说明书

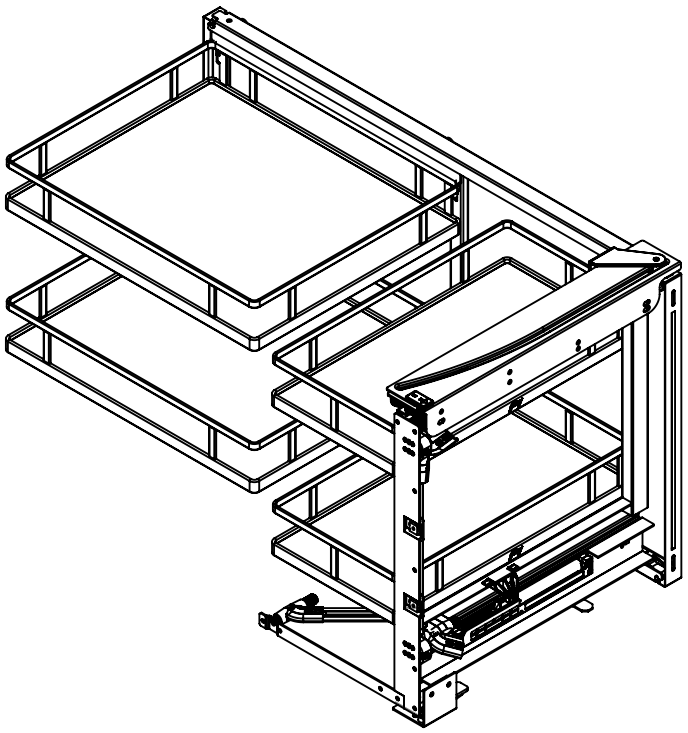

可选配篮子

2pcs	2pcs
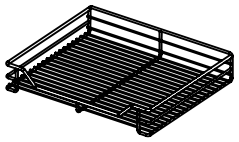	
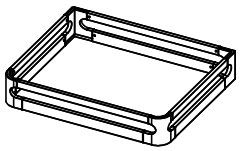	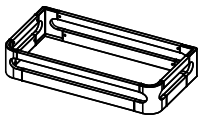
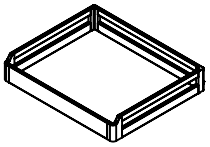	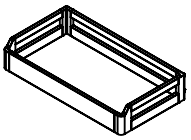
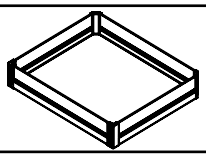	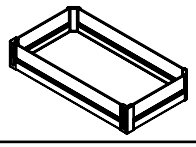
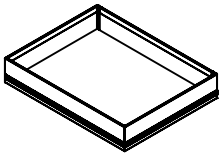	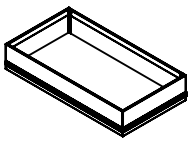

序号	说明
1	安装后壁滑框组件A 用L螺钉
2	安装导向板B 用L螺钉
3	安装角码固定板C 用N螺钉
4	安装拉杆旋转组件D 用N螺钉
5	安装门板连接件F 用N螺钉
6	将拉杆套E放入拉杆旋转组件D
7	将旋框组件下转轴套E入角码固定孔C
8	将滑套E放导向板固定槽B
9	装入上转轴盖M并旋转90度锁定
10	将拉杆D放入后壁滑框A
11	将门板连接件外侧下卡位E放入卡槽F
12	将门板连接件外侧上卡位E放入卡槽F
13	将门板连接件内侧下卡位E放入卡槽F
14	用旋框组件上的调节螺钉E微调门板上下前后左右
15	调节螺钉 控制旋框组件E的开启角度

安装说明书

1、配件清单:

A 1PCS 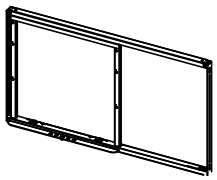	B 1PCS 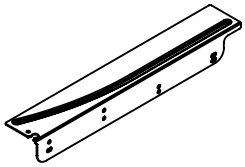	C 1PCS 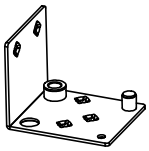	D 1PCS 	E 1PCS 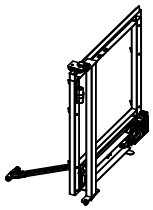	F 1PCS 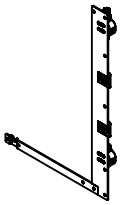
G 2PCS 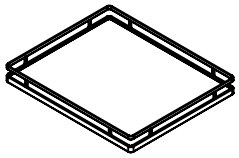	H 2PCS 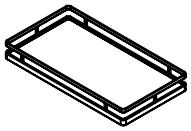	I 2PCS  M5*10	J 1PCS 	L 20PCS  ST4*14	M 1PCS 
N、20PCS  ST4*14					



2、配件安装：

注：为了使产品使用顺畅，
请严格按照安装说明书，
或者纸卡来安装产品。

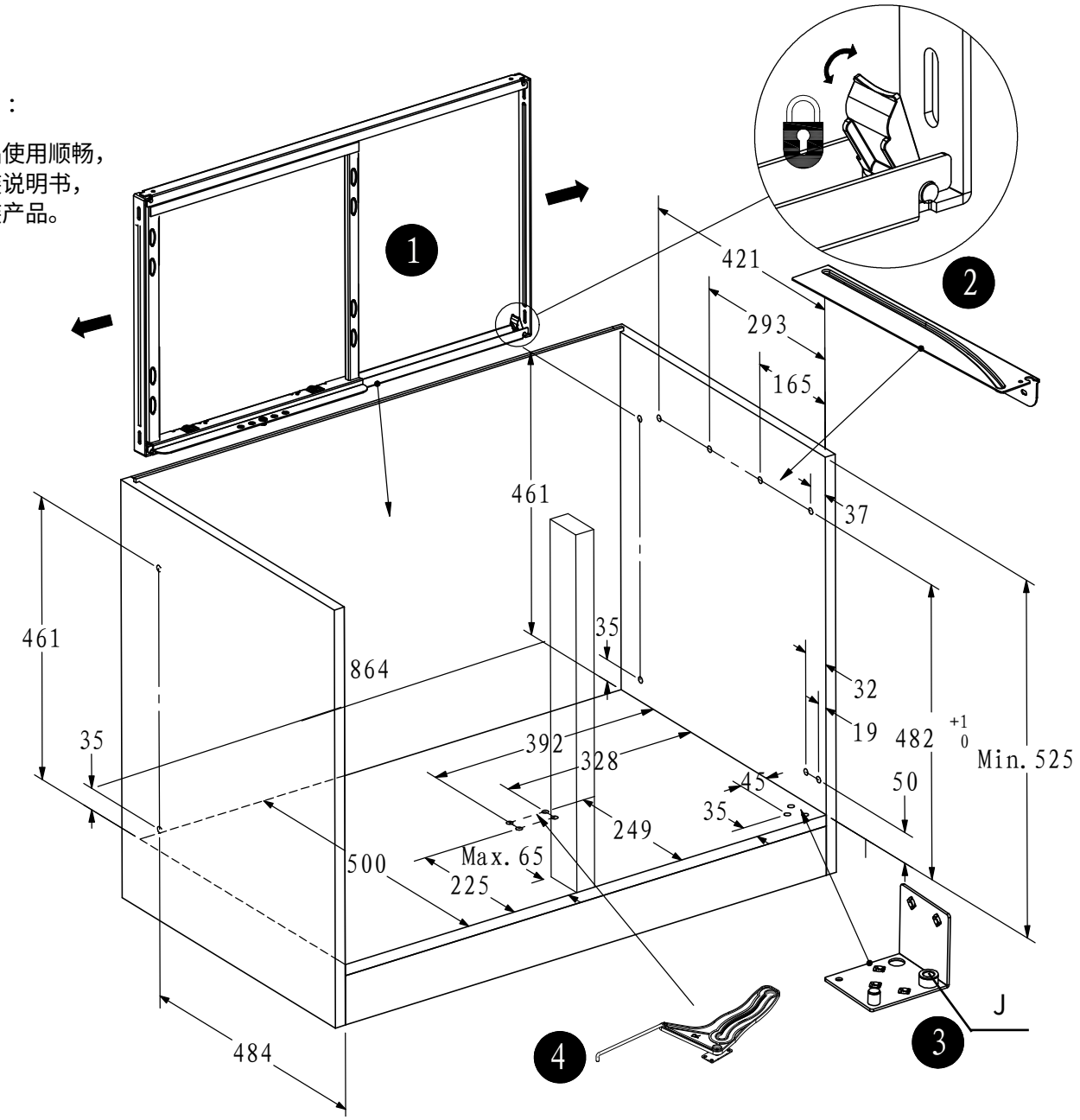

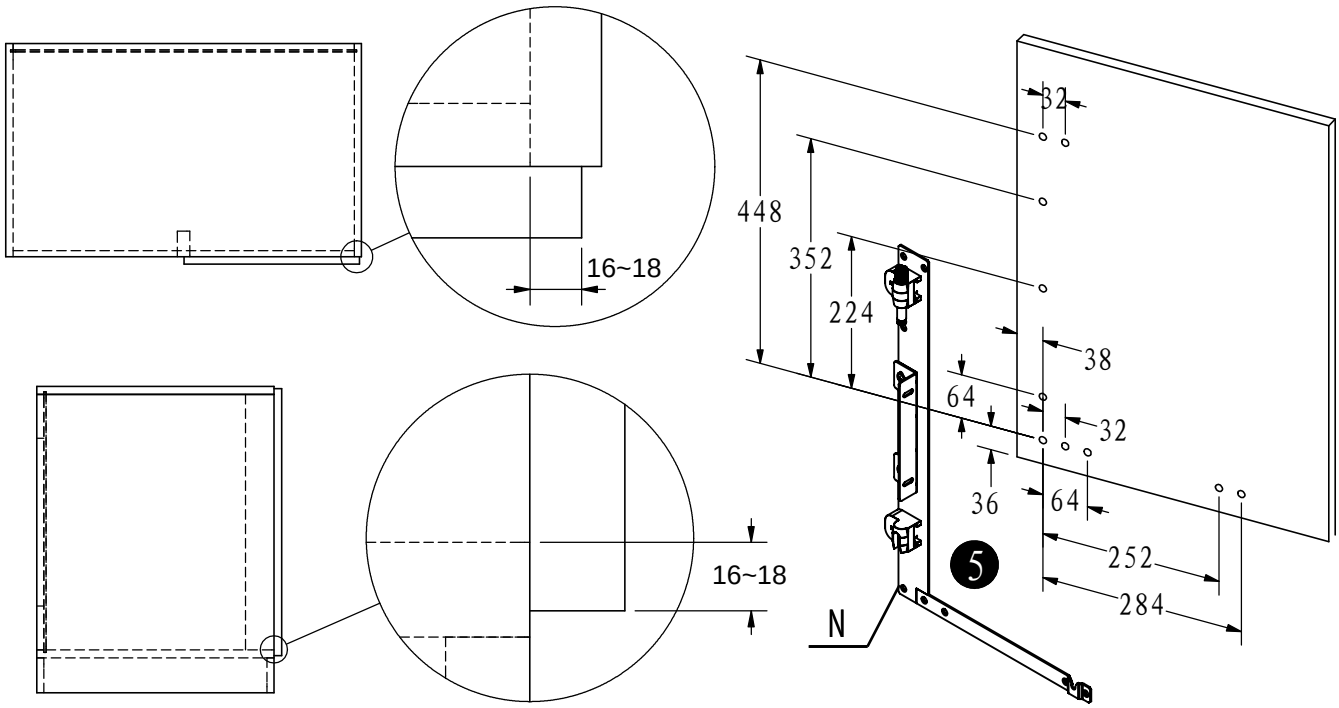
16~18
448
352
224
32
38
64
32
36
64
252
284
5
N
16~18

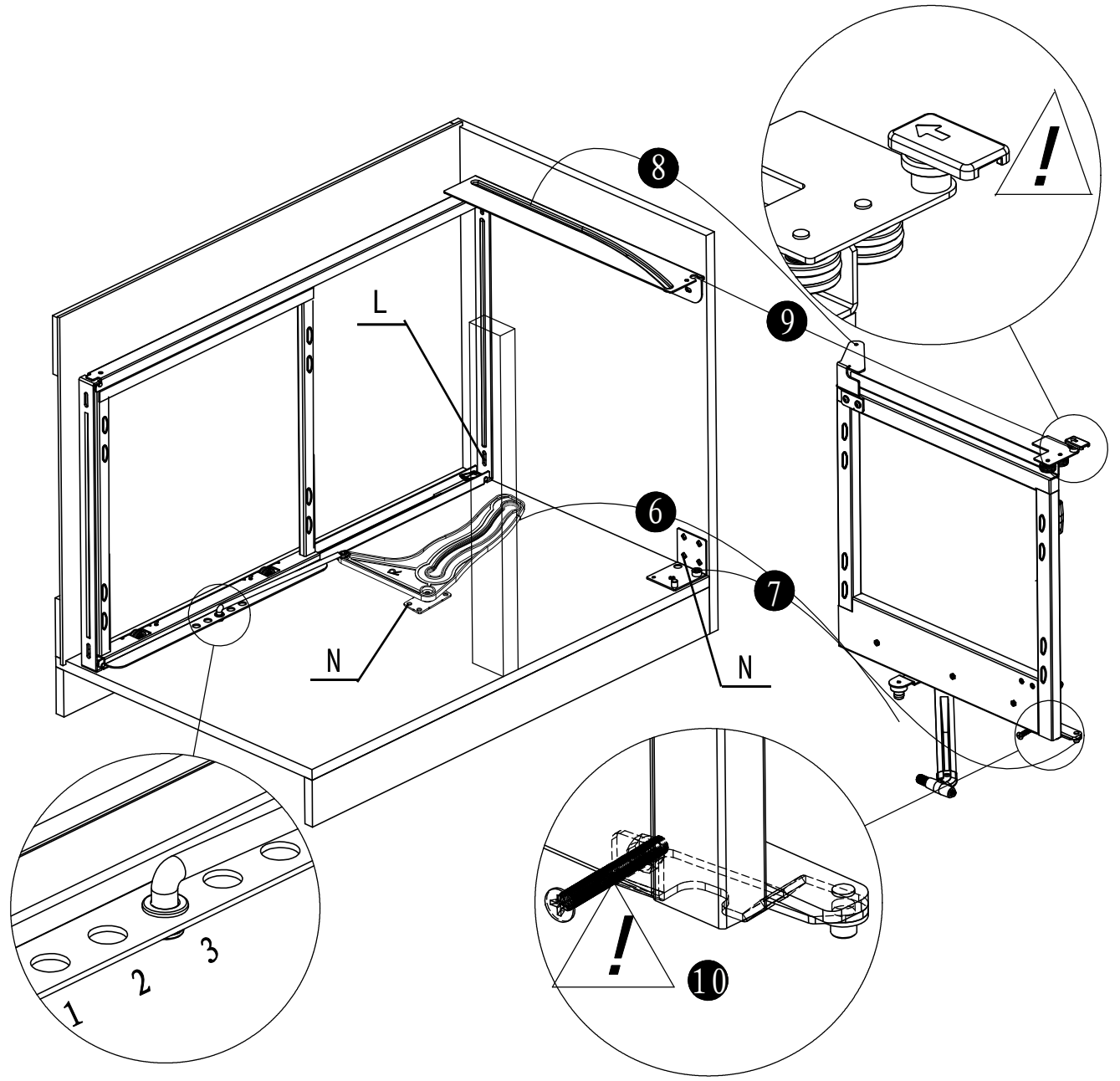
8
9
L
6
7
N
N
1
2
3
10

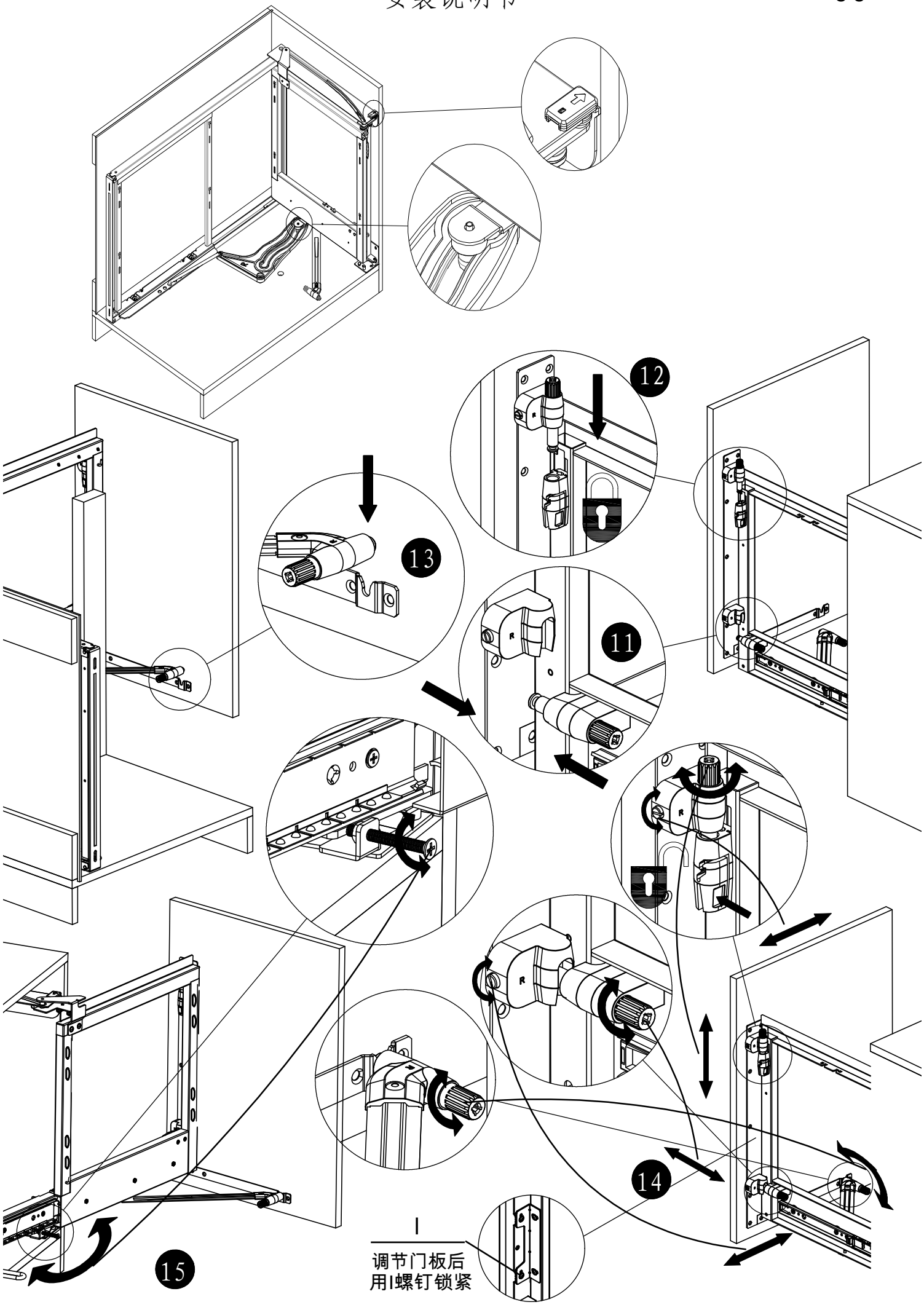
12
13
11
14
15
调节门板后
用I螺钉锁紧