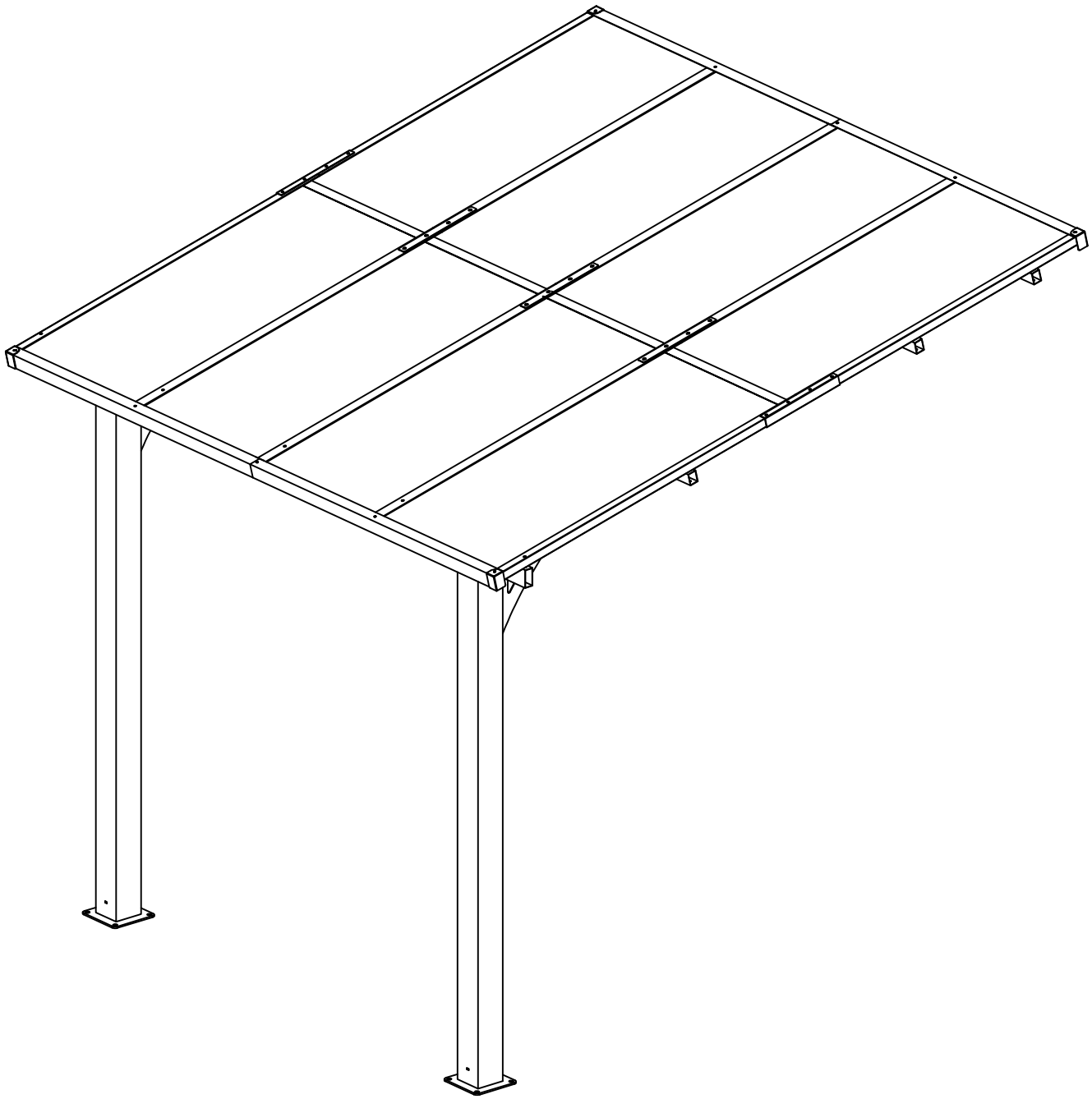

ERX-XB0808

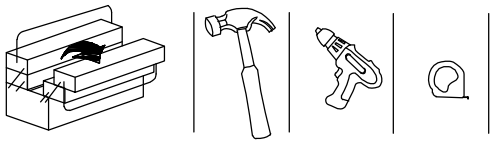

BOX A

No	Picture	Qty
A	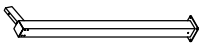	x2
B	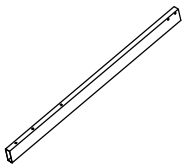	x2
B1	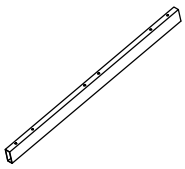	x2
E		x2
F1	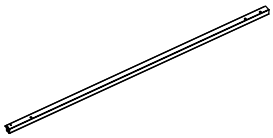	x1
F3	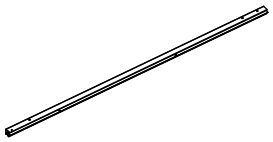	x1
G1	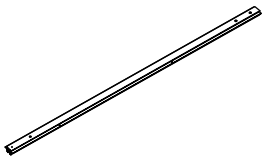	x3
H	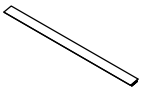	x4
J	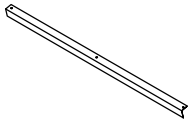	x2
J1	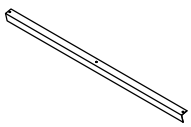	x2

No	Picture	Qty
MT		x1
M1	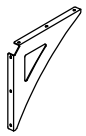	x2
M2		x2
M3	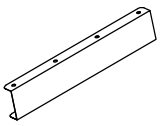	x4
M4	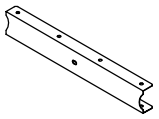	x1
M5	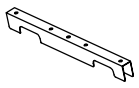	x3
M6	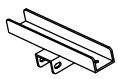	x2
M7		x16
M8	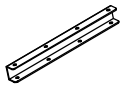	x2
M9	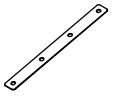	x3

No	Picture	Qty
M10	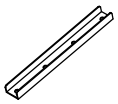	x3
R		x4
T1	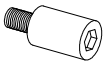 ∅12×30	x8
T2	 M6*12	x58
T3	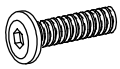 M6*30	x4
T4	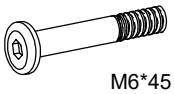 M6*45	x29
T5	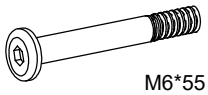 M6*55	x23
T6	 M6	x28
T7	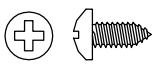 M4*12	x10
T8	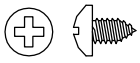 M4*6	x32
T9	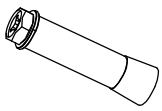	x12

No	Picture	Qty
T10		x20
		x1
	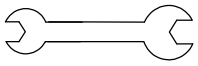	x1
	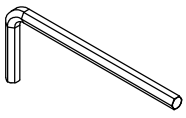 M8	x1
	 M6	x1
	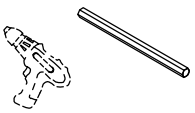 M6	x1
		x2

BOX B

No	Picture	Qty
C	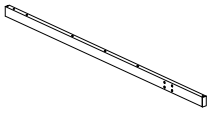	x1
C1	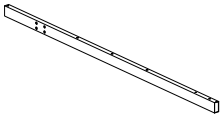	x1
D	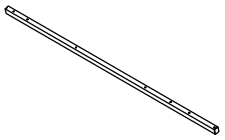	x2
D1	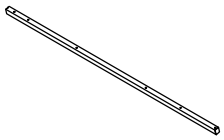	x4
F	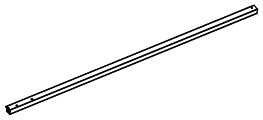	x1
F2		x1
G	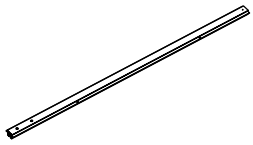	x3
P	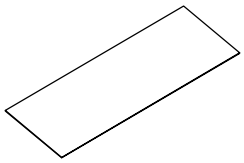	x8

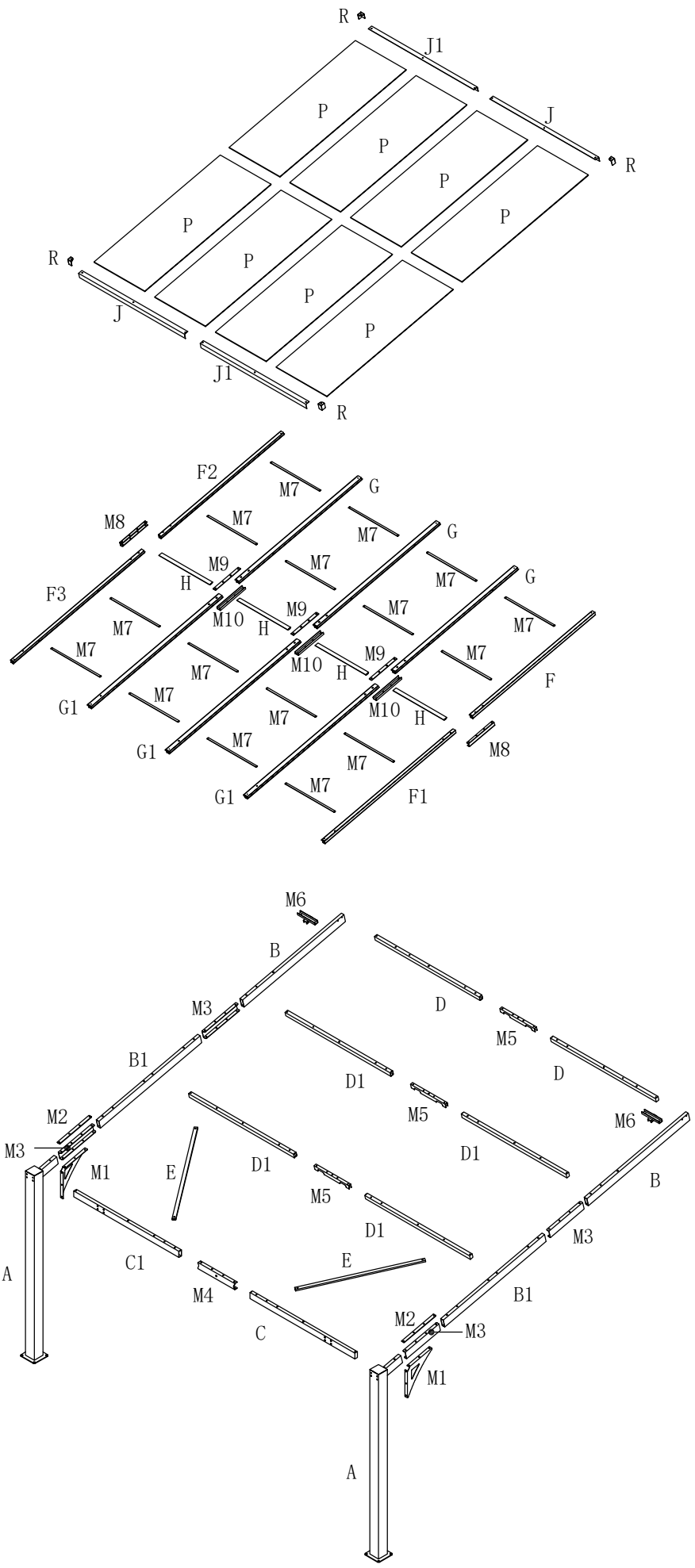
R
J1
J
R
P
P
P
P
P
P
P
P
R
J
J1
R
F2
M7
G
M8
M7
M7
G
M9
M7
M7
G
H
F3
M10
M9
M7
M7
M7
H
M7
M7
M10
M9
M7
M7
H
F
G1
M7
M7
M10
H
G1
M7
M8
M7
G1
M7
F1
M6
B
D
M3
M5
B1
D1
D
M2
M5
M6
M3
D1
M1
E
D1
B
M5
D1
M3
A
C1
E
M4
B1
M2
M3
C
M1
A

C	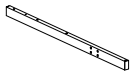	x1
C1	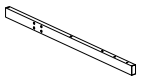	x1
M4	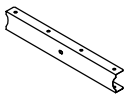	x1
T2	 M6*12	x8

STEP 1

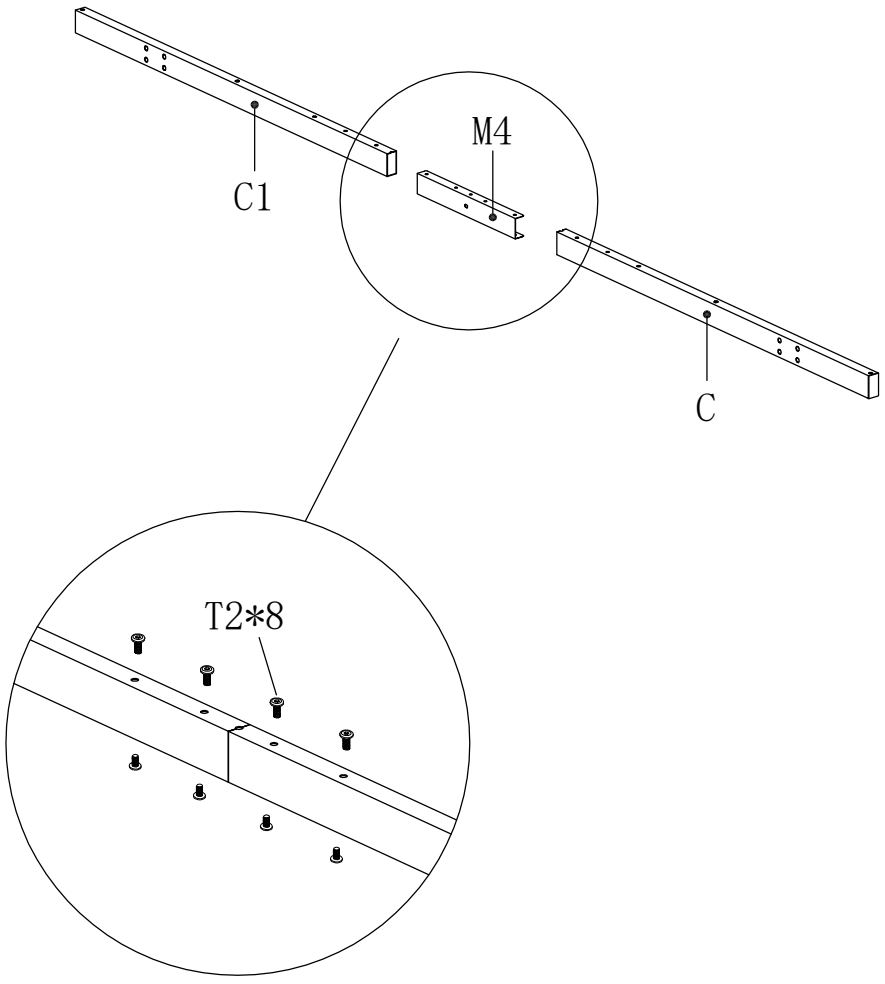

A	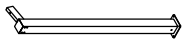	x2
T1	 ¢12×30	x8

STEP 2

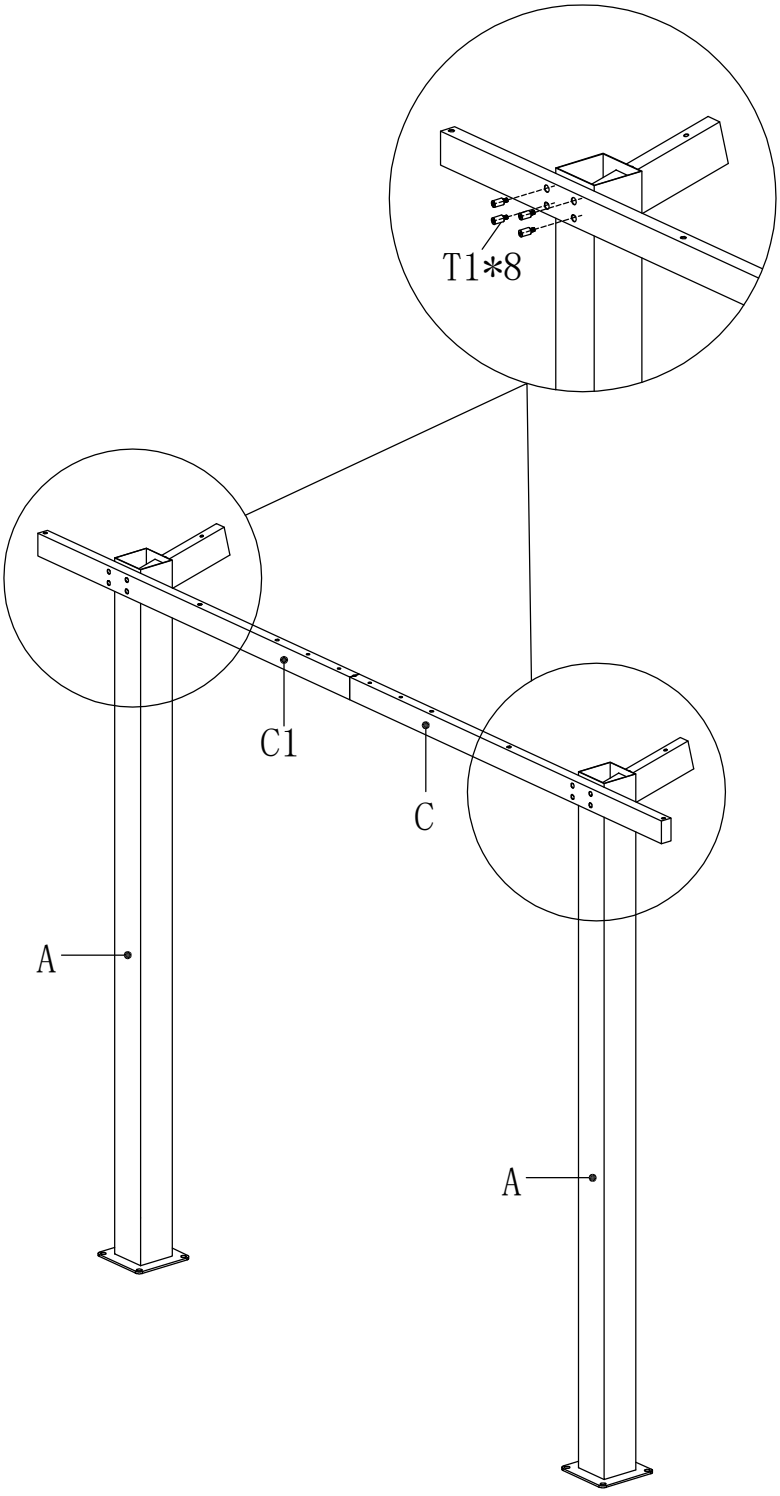

T9	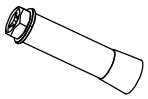	x12

STEP 3

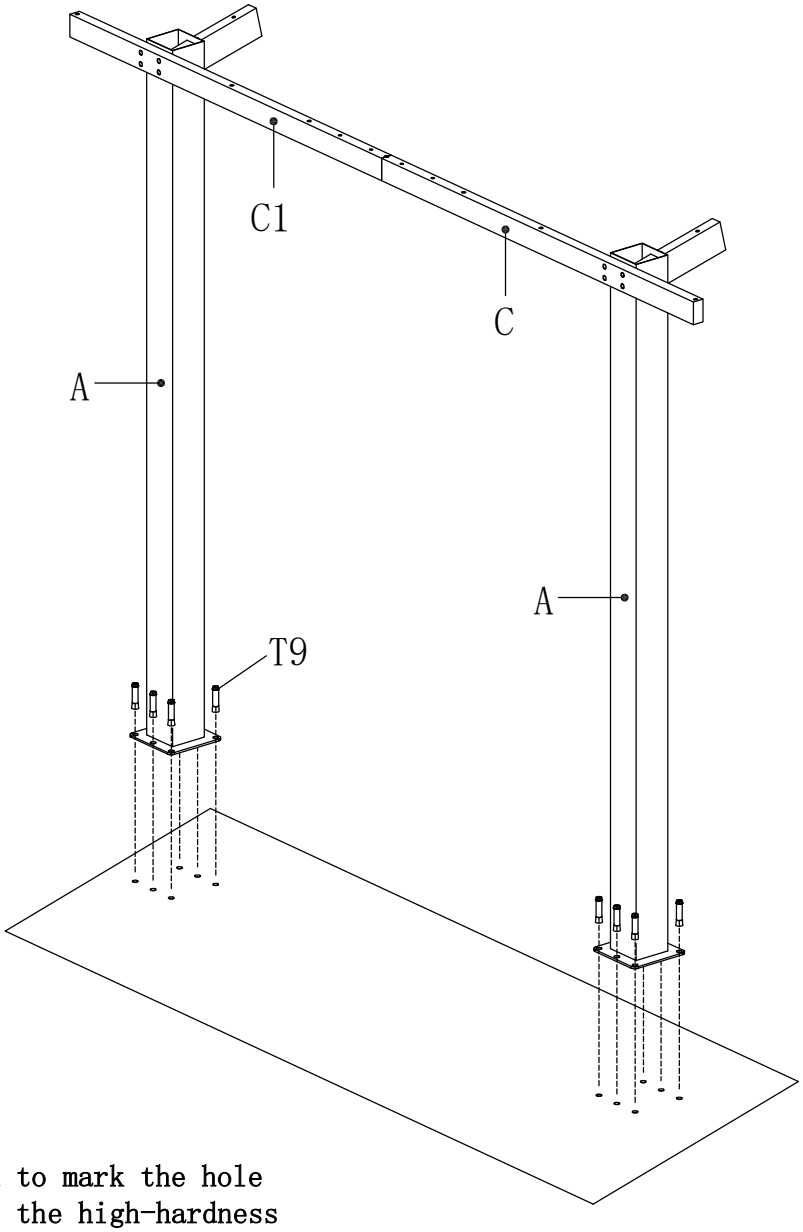

First, use A to mark the hole positions on the high-hardness concrete floor, then move A away to drill; otherwise, there will be interference duri.

まず、Aを使って高硬度のコンクリート床に穴の位置をマークし、その後A をどかして穴あけを行ってください。そうしないと、作業中に干渉が生じます。

B1	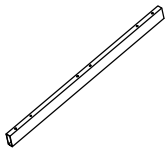	x2
M2		x2
M3	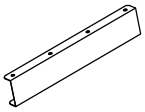	x2
T2	 M6*12	x8

STEP 4

M1	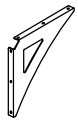	x2
T2	 M6*12	x14

STEP 5

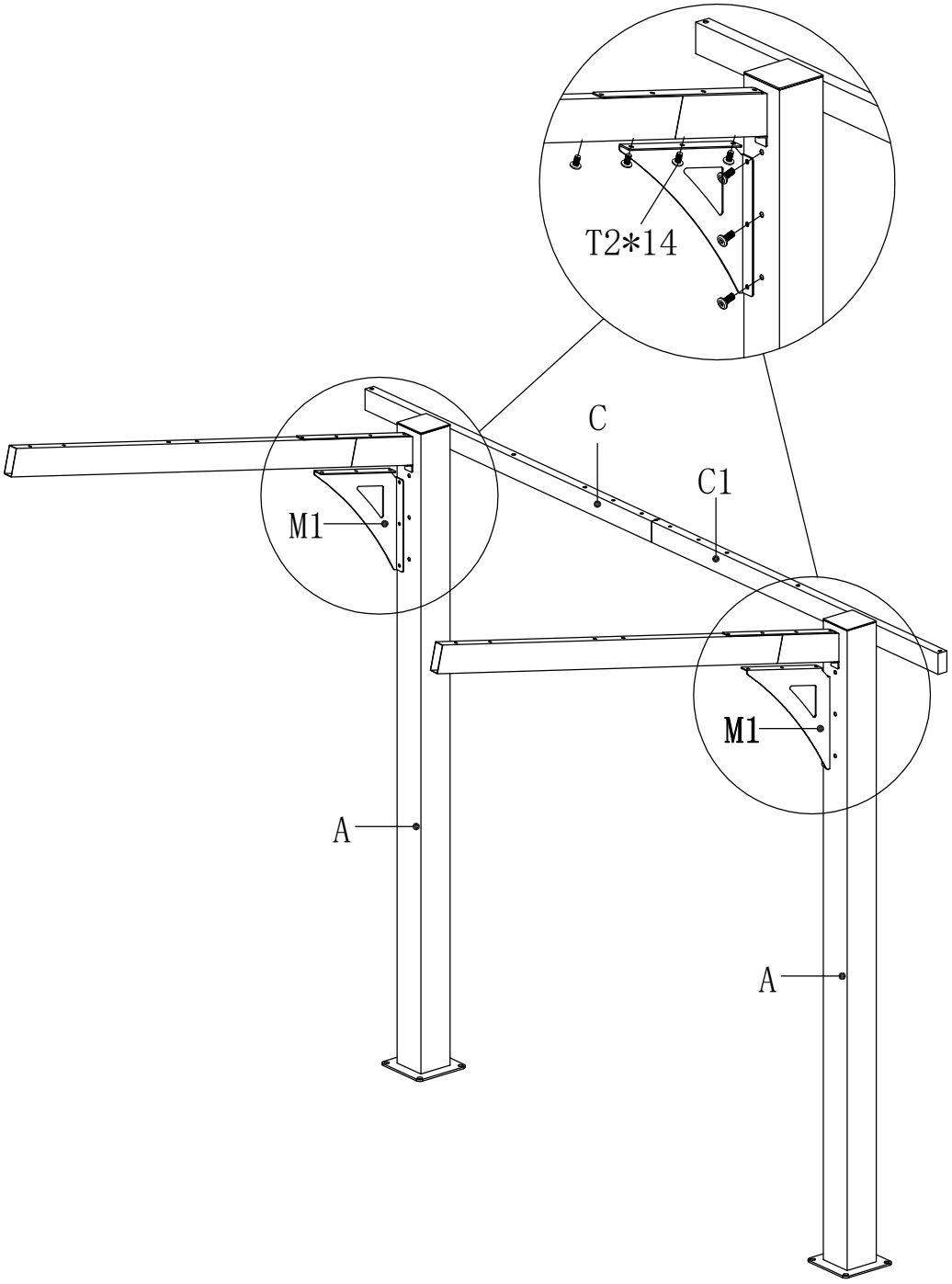

E		x2
T3	 M6*30	x4

STEP 6

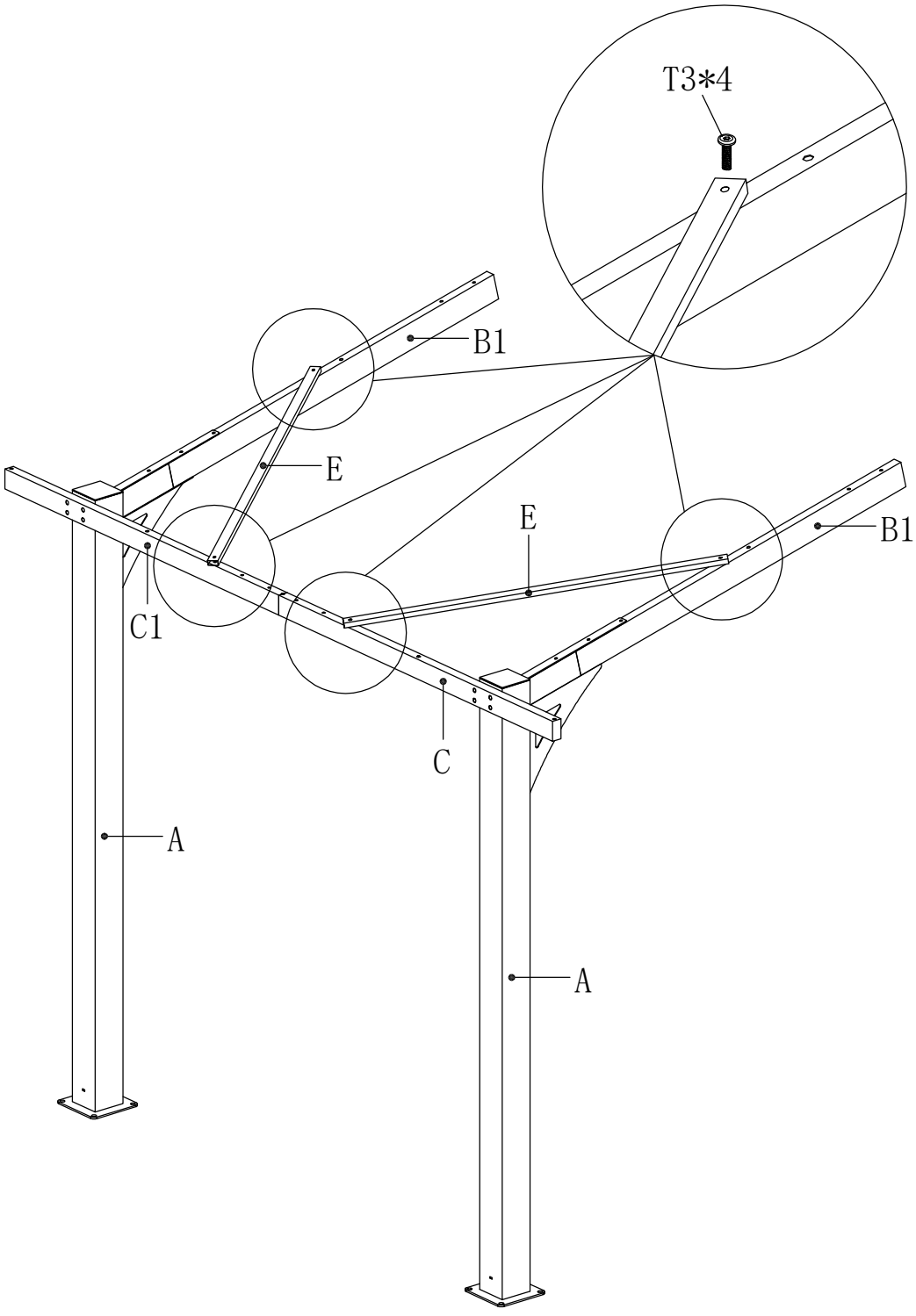

B	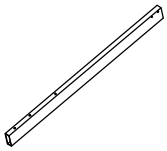	x2
M3	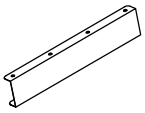	x2
T2	 M6*12	x16

STEP 7

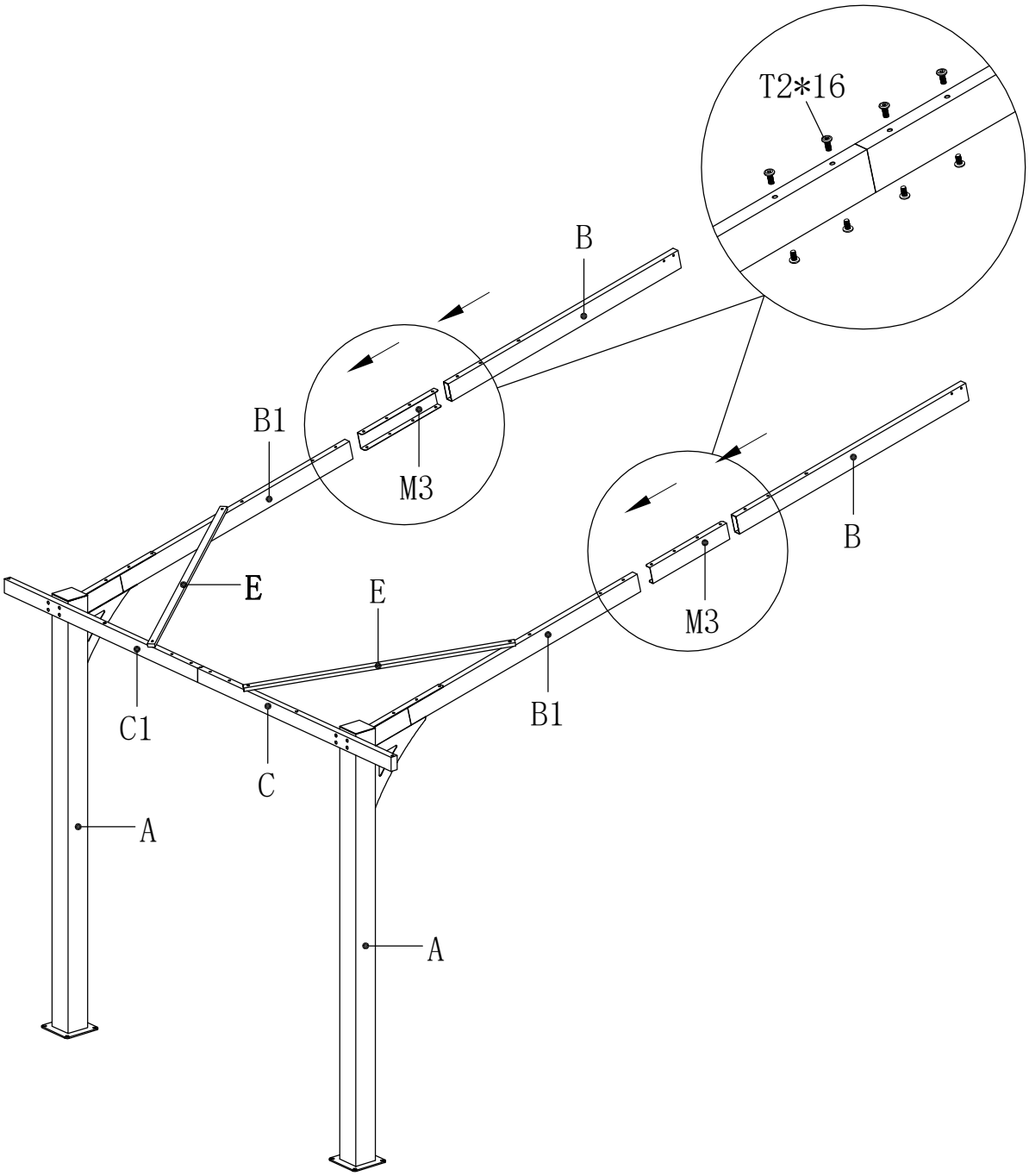

M6	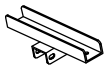	x2
T4	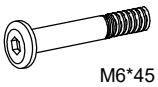 M6*45	x4
T6	 M6	x4

STEP 8

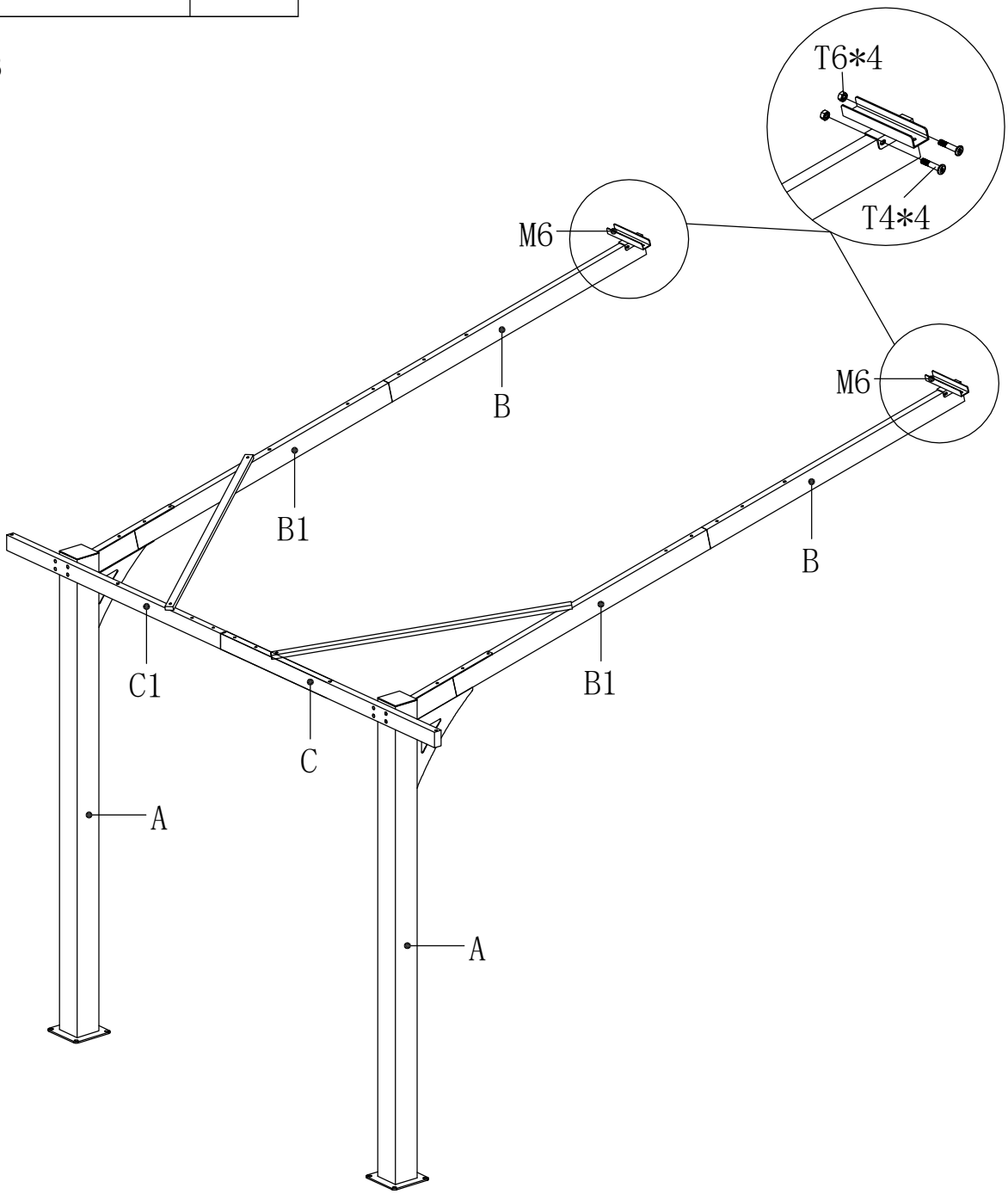

D	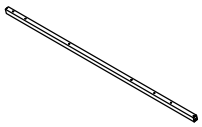	x2
D1	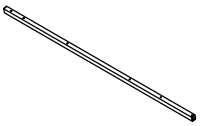	x4
M5	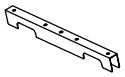	x3
T2	 M6*12	x12

STEP 9

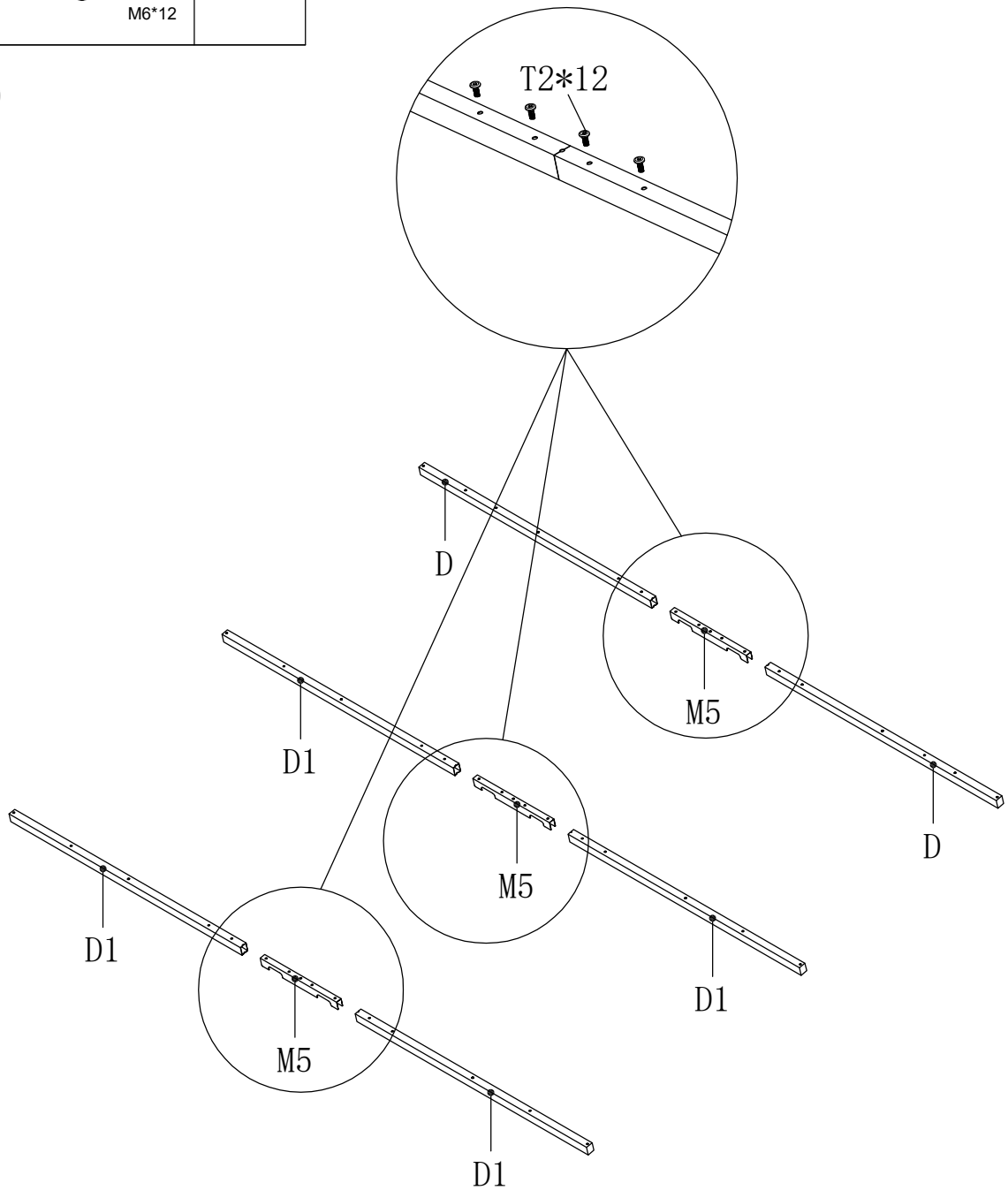

T5	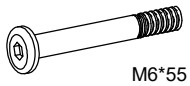 M6*55	x8
T6	 M6	x4

STEP 10

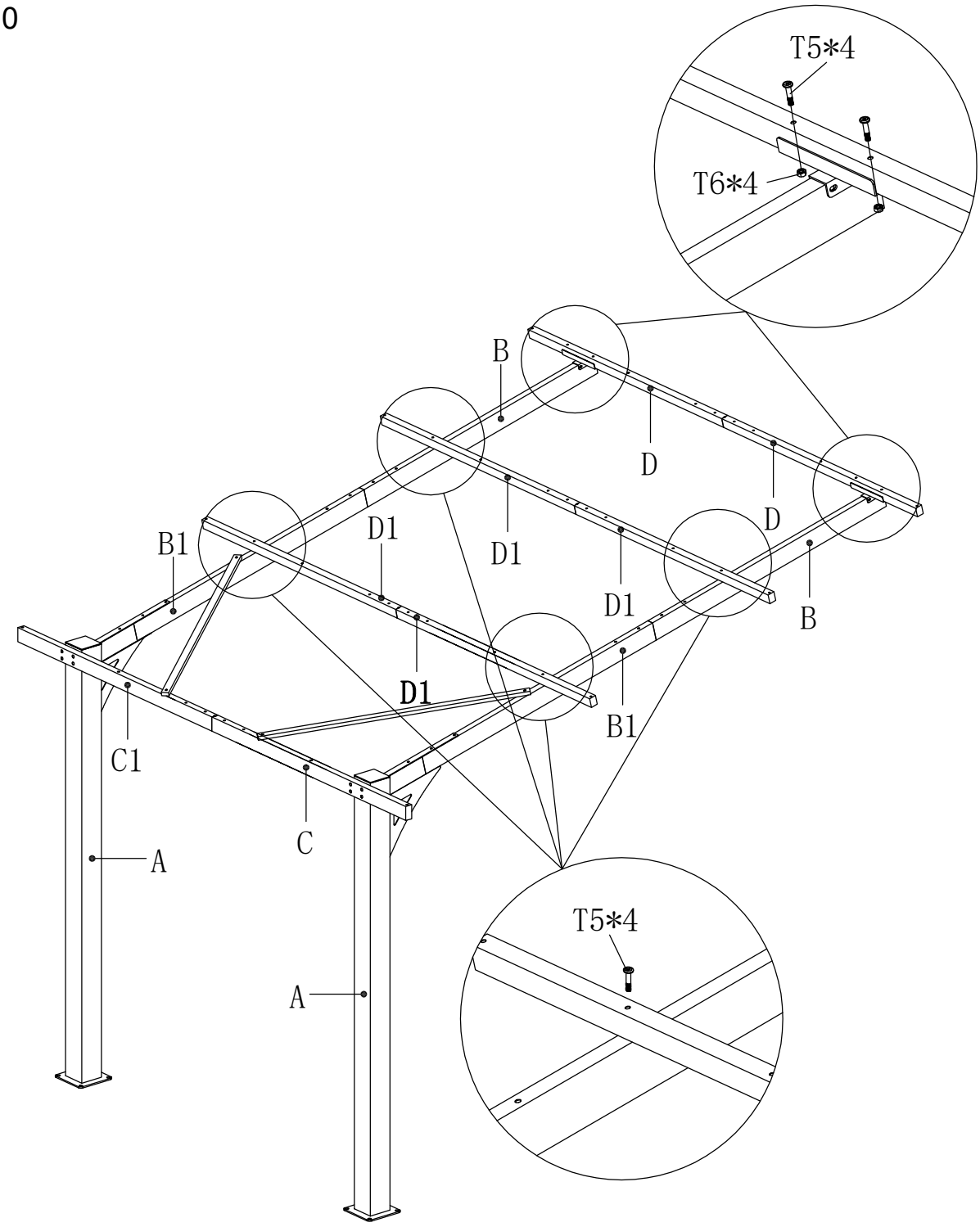

F		x1
F1	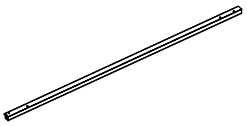	x1
F2		x1
F3	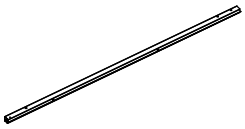	x1
MT		x1

M8	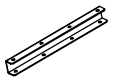	x2
T4	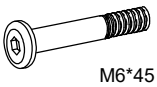 M6*45	x8
T6	 M6	x8
T10		x8

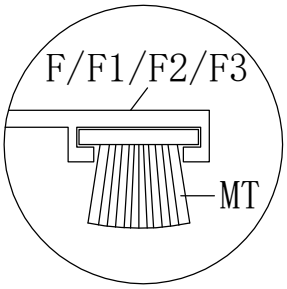

MT is used for waterproofing, in order to make P more compact, the part with fluff is placed downwards, inserted into the groove, and the length is the same as the assembly length of F/F1 and F2/F3, and trimmed after positioning.

MTは防水用に使用されます。
Pをよりコンパクトにするため、毛羽立ちのある部分を下向きにして溝に挿入し、
その長さはF/F1およびF2/F3の組み立て長さと同じにし、
位置合わせ後に切り揃えます。

STEP 11

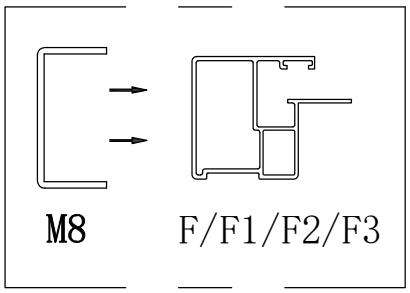

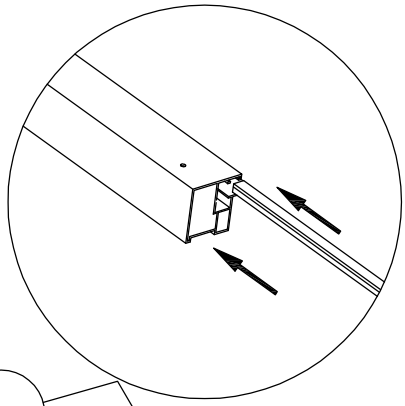

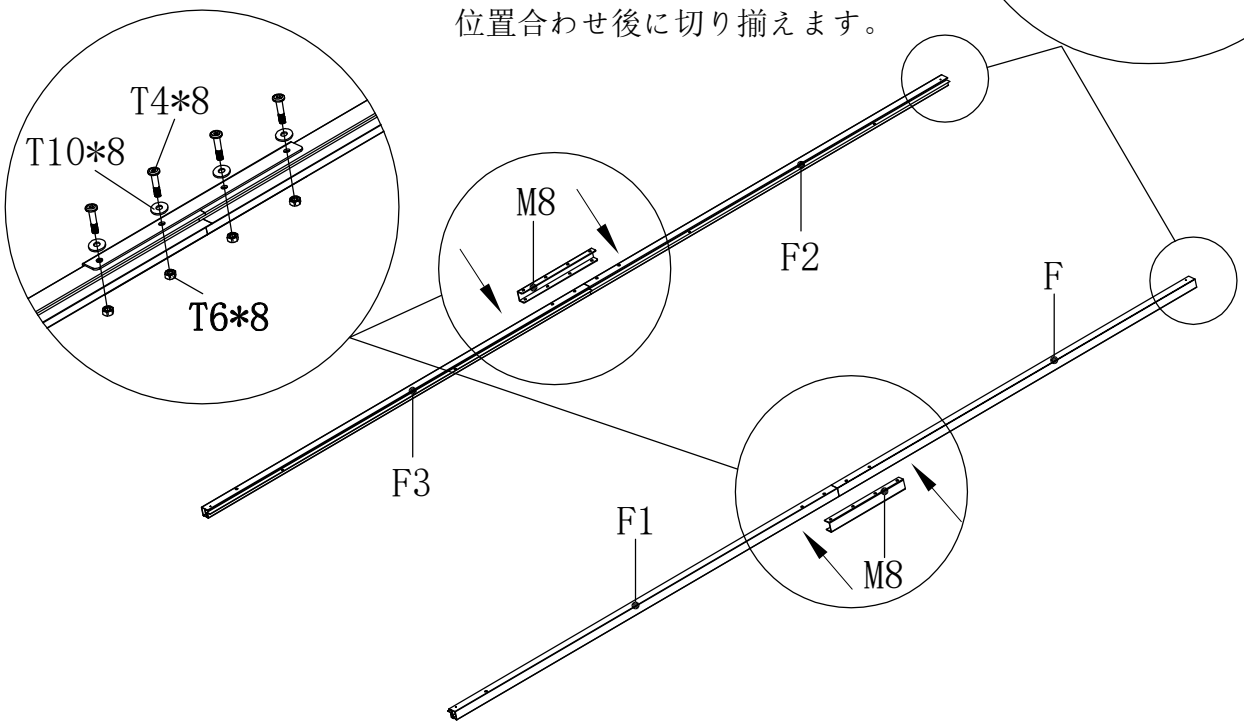

G	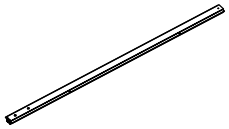	x3
G1	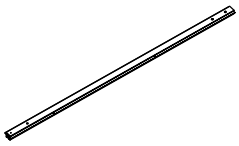	x3
M9	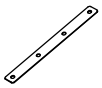	x3
M10	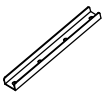	x3

MT		x1
T4	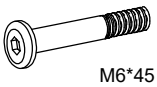 M6*45	x12
T6	 M6	x12
T10		x12

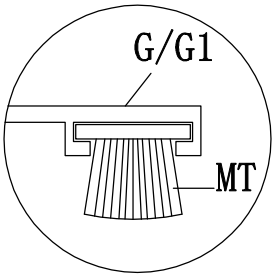

STEP 12

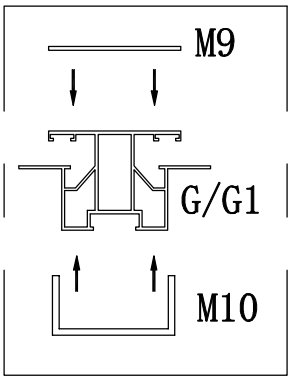

MT is used for waterproofing, in order to make P more compact, the part with fluff is placed downwards, inserted into the groove, and the length is the same as the assembly length of G/G1, and trimmed after positioning.

MTは防水用として使用されます。Pをよりコンパクトにするため、綿毛のある部分を下向きにして溝に挿入します。その長さはG/G1の組み立て長さと同じであり、位置合わせ後に切り揃えます。

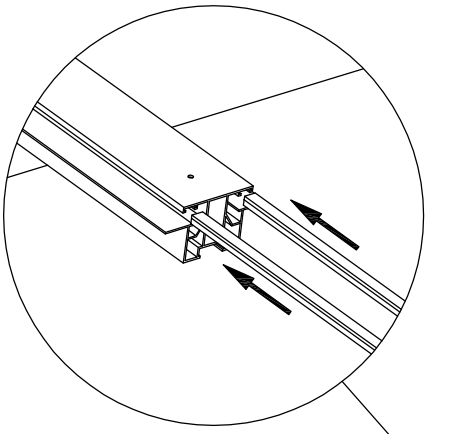

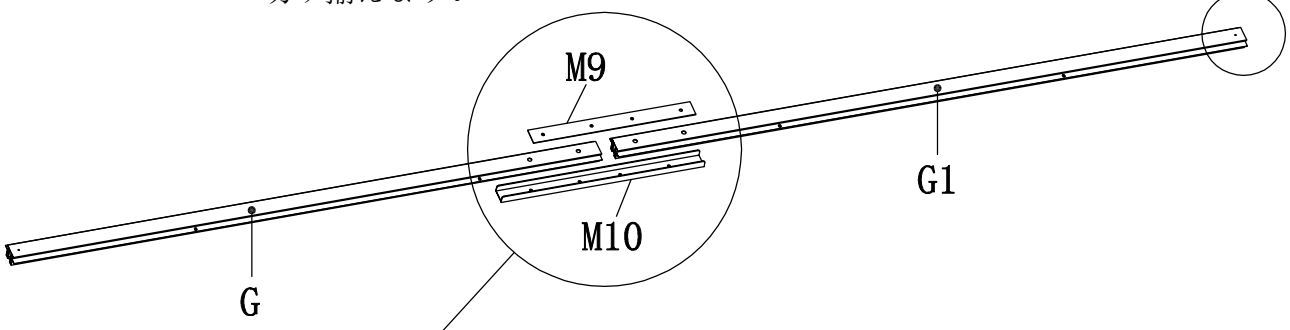

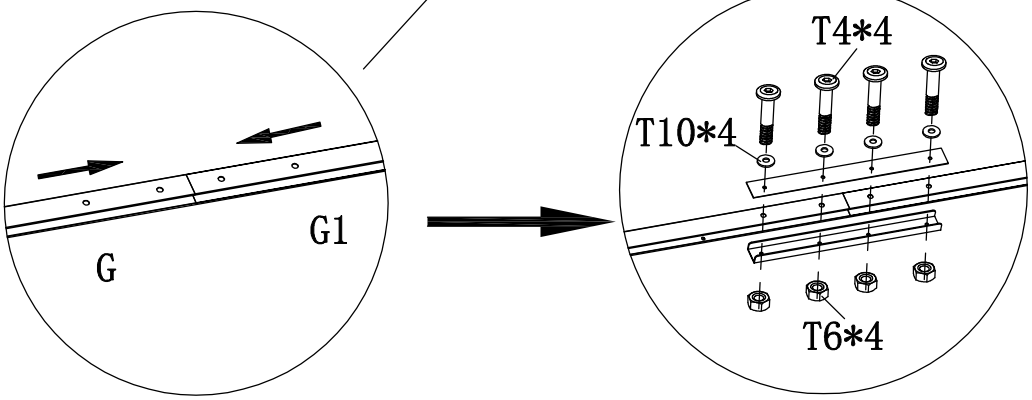

X3

T4	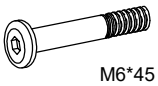 M6*45	x5
T5	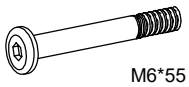 M6*55	x15

STEP 13

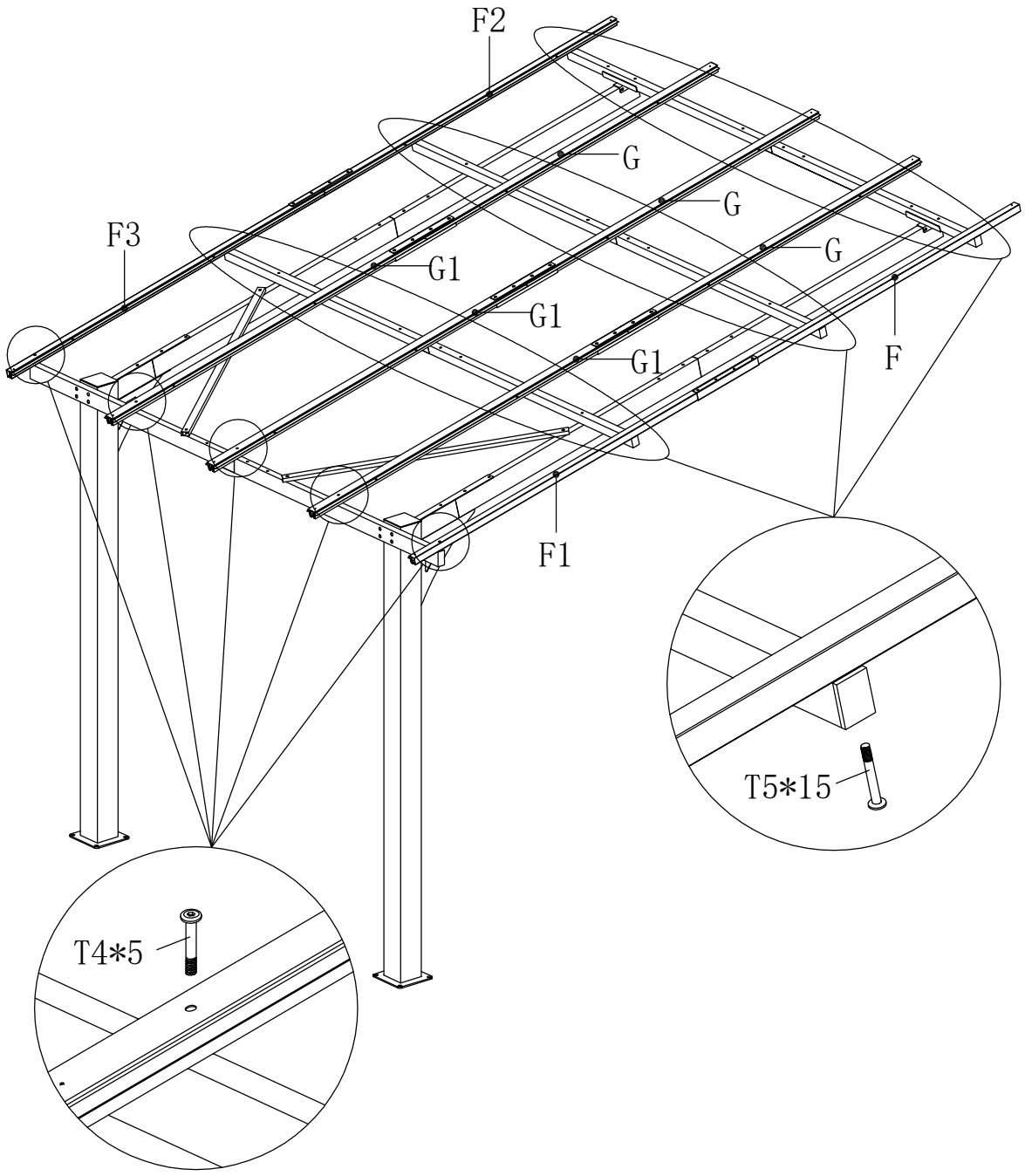

P	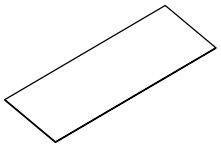	x8
H		x4

STEP 14

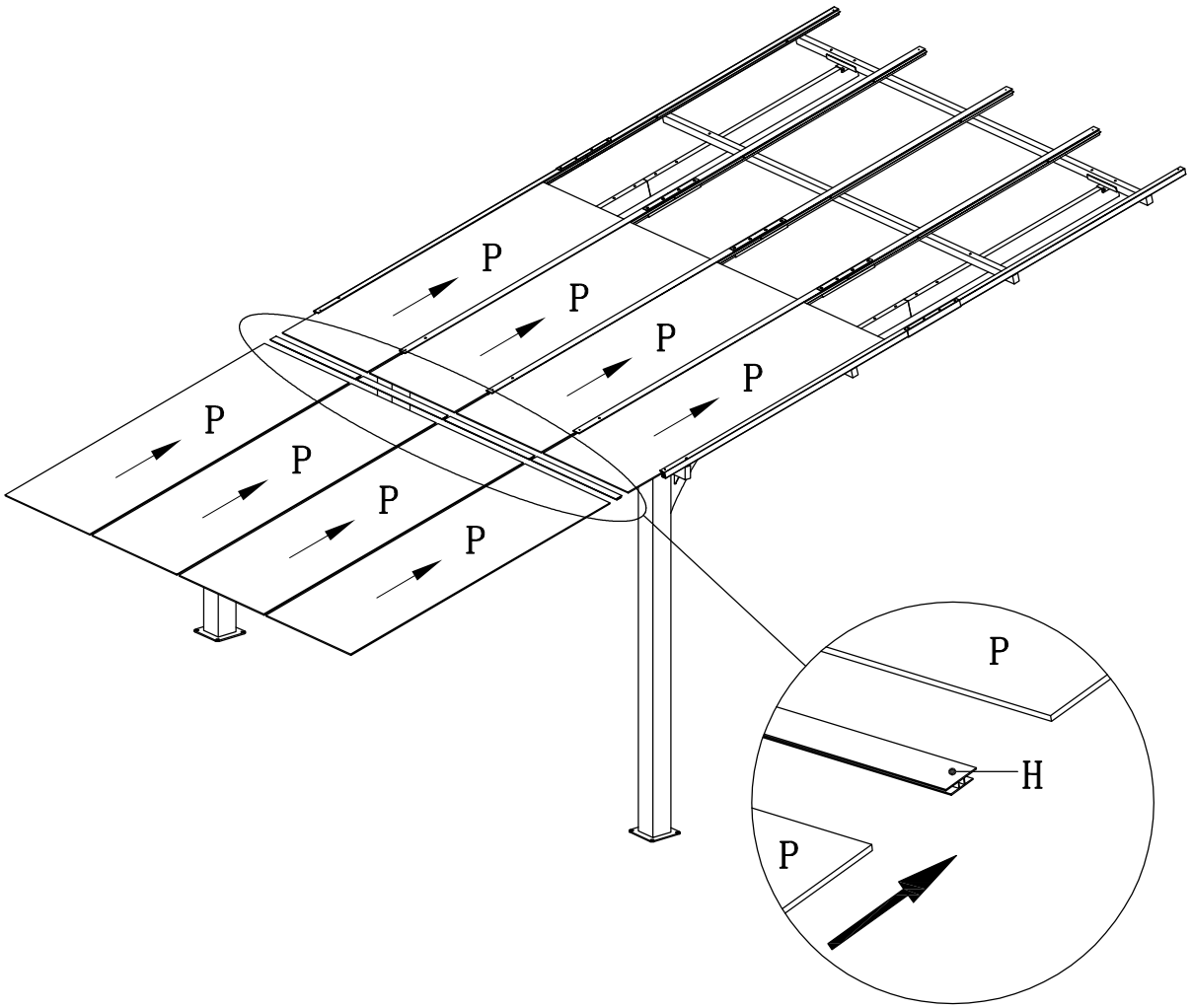

J	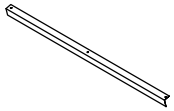	x2
J1	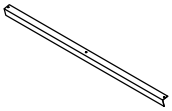	x2
R		x4
T7	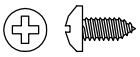 M4 x 12	x10

STEP 15

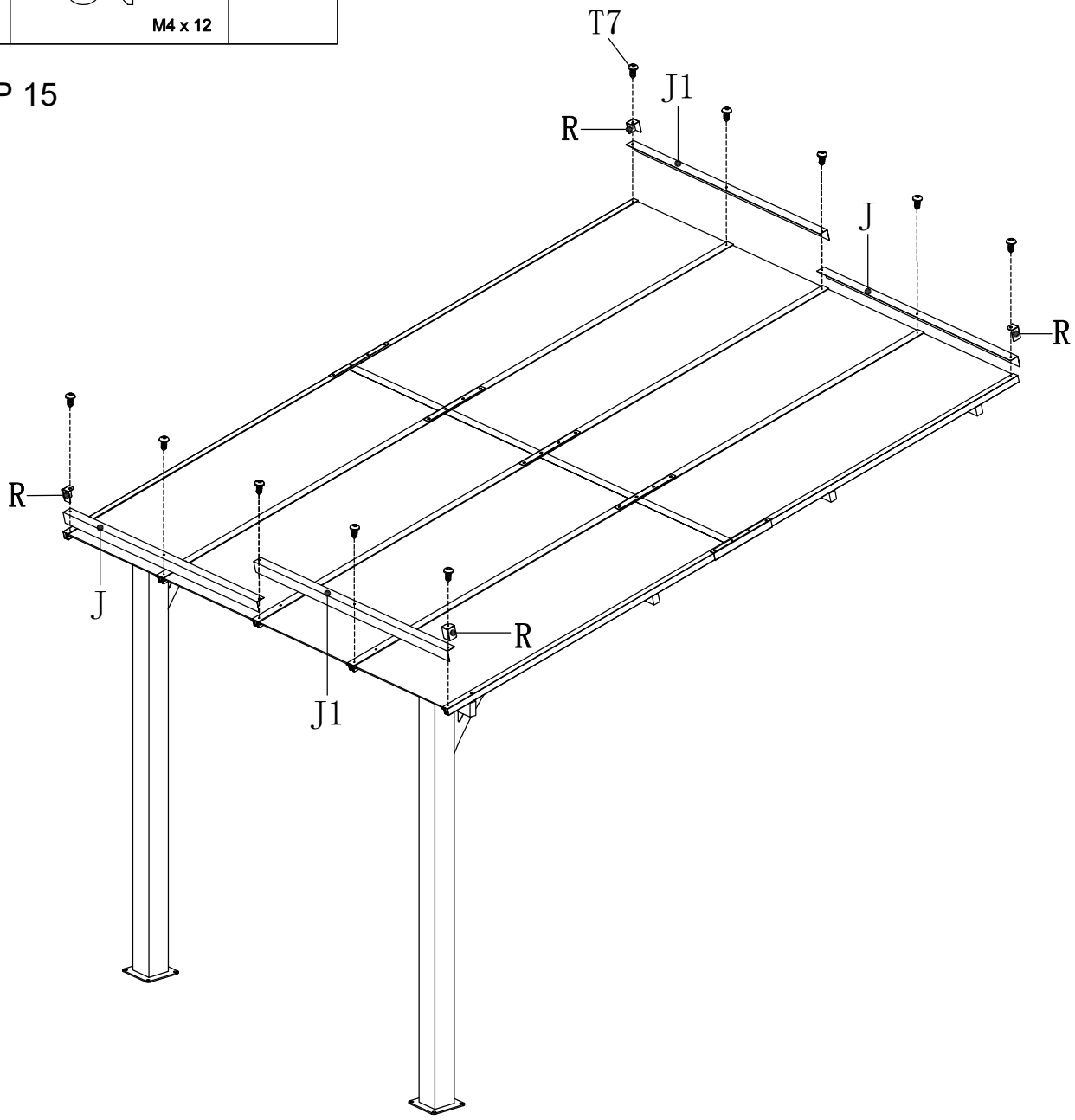

M7		x16
T8	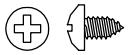 M4 * 6	x32

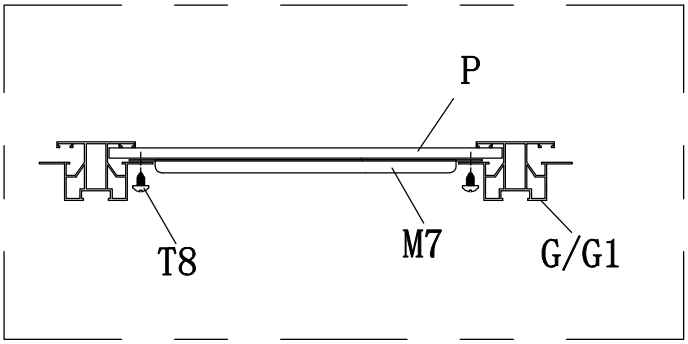

STEP 16

