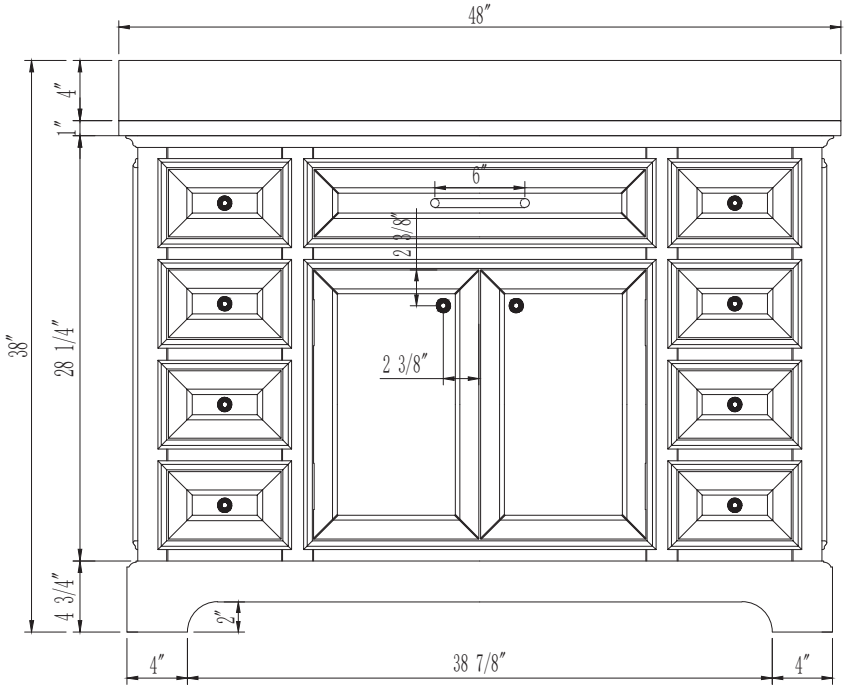
48″
4″
1″
6″
2 3/8″
38″
28 1/4″
2 3/8″
4 3/4″
2″
4″
38 7/8″
4″

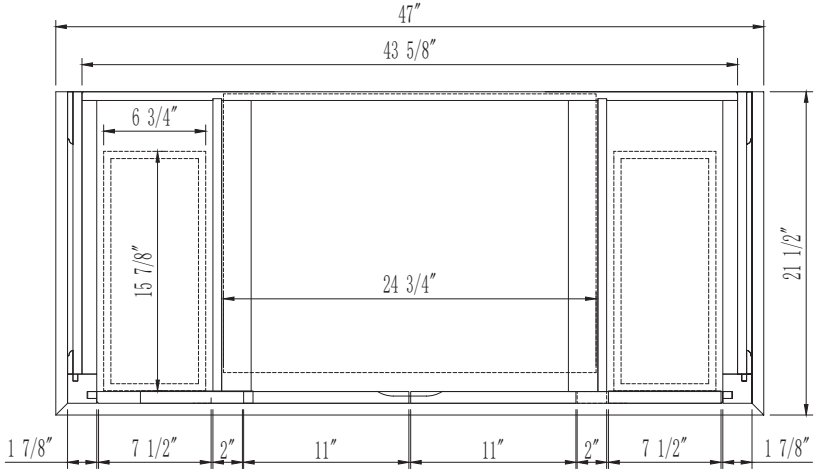
47″
43 5/8″
6 3/4″
15 7/8″
24 3/4″
21 1/2″
1 7/8″
7 1/2″
2″
11″
11″
2″
7 1/2″
1 7/8″

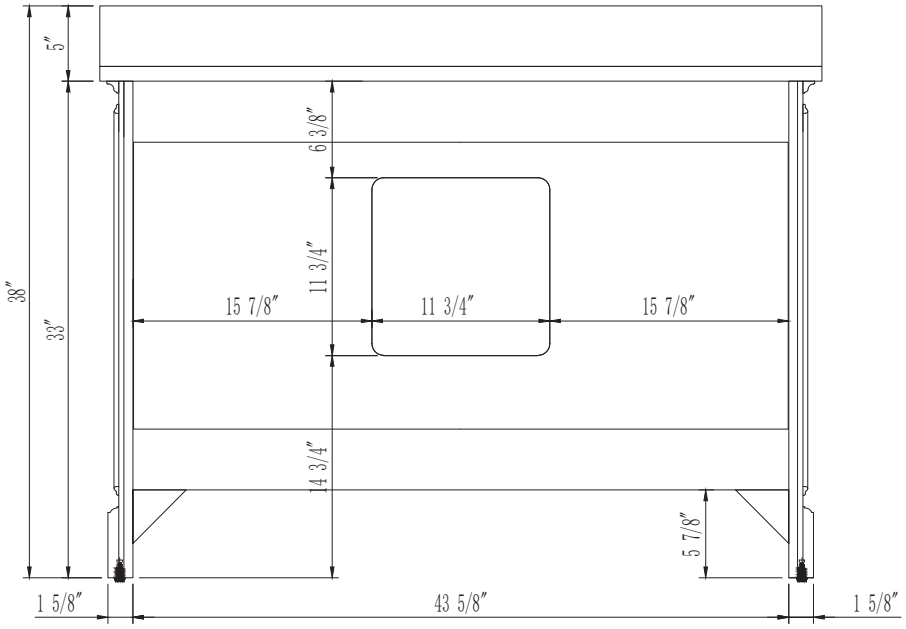
5″
38″
33″
6 3/8″
11 3/4″
15 7/8″
11 3/4″
15 7/8″
14 3/4″
5 7/8″
1 5/8″
43 5/8″
1 5/8″

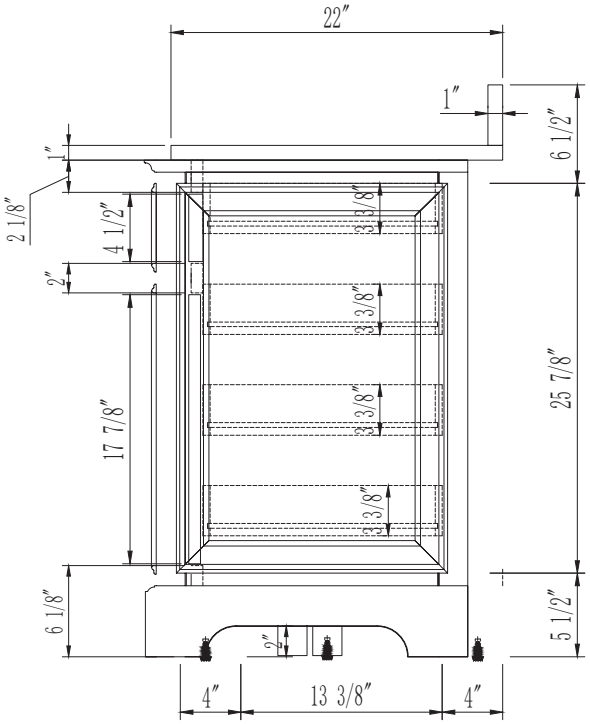
22″
1″
1″
2 1/8″
4 1/2″
2″
3 3/8″
3 3/8″
3 3/8″
3 3/8″
17 7/8″
6 1/2″
25 7/8″
6 1/8″
5 1/2″
2″
4″
13 3/8″
4″

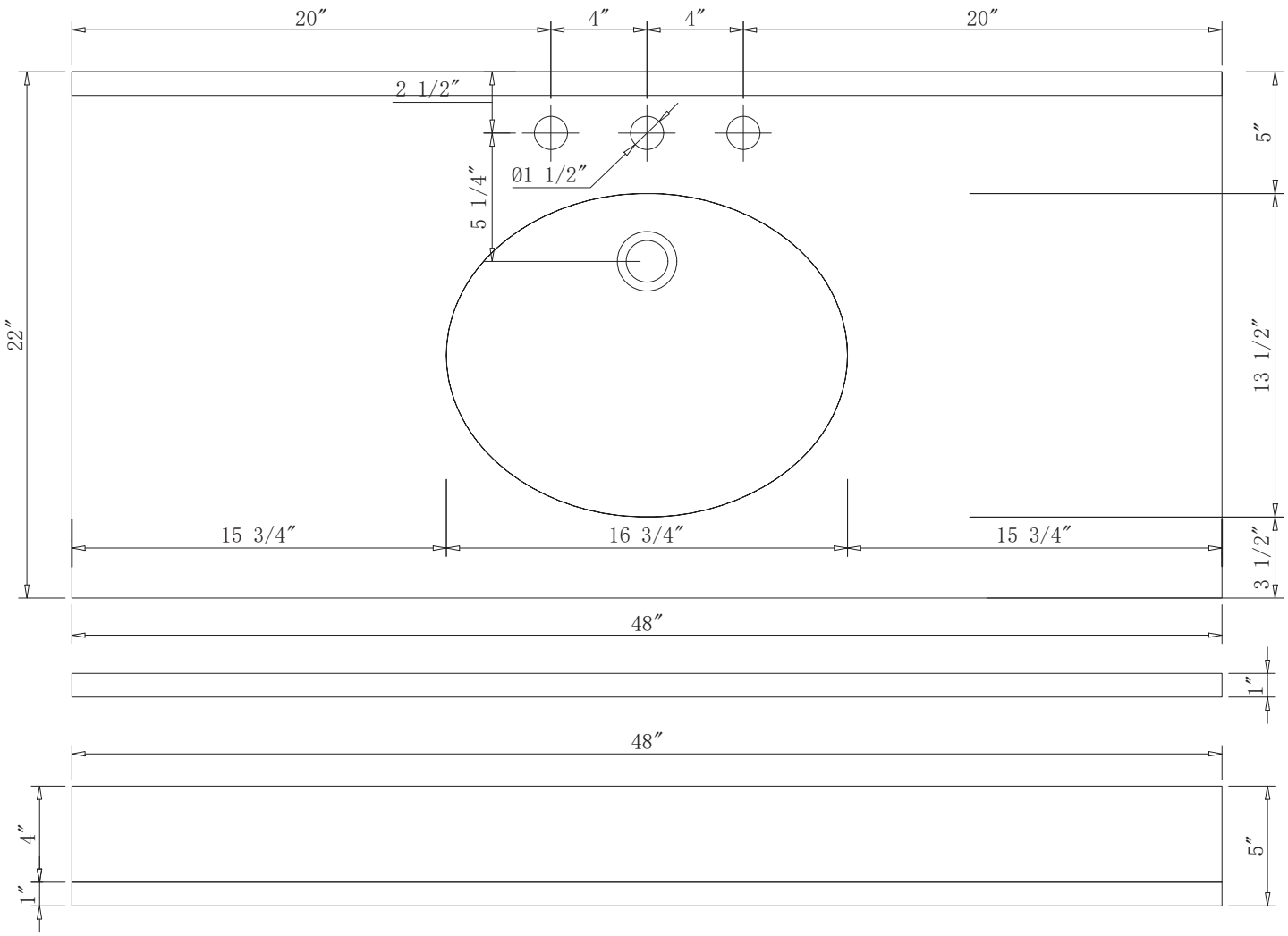
20″
4″
4″
20″
2 1/2″
Ø1 1/2″
5 1/4″
22″
5″
13 1/2″
3 1/2″
15 3/4″
16 3/4″
15 3/4″
48″
1″
48″
4″
1″
5″

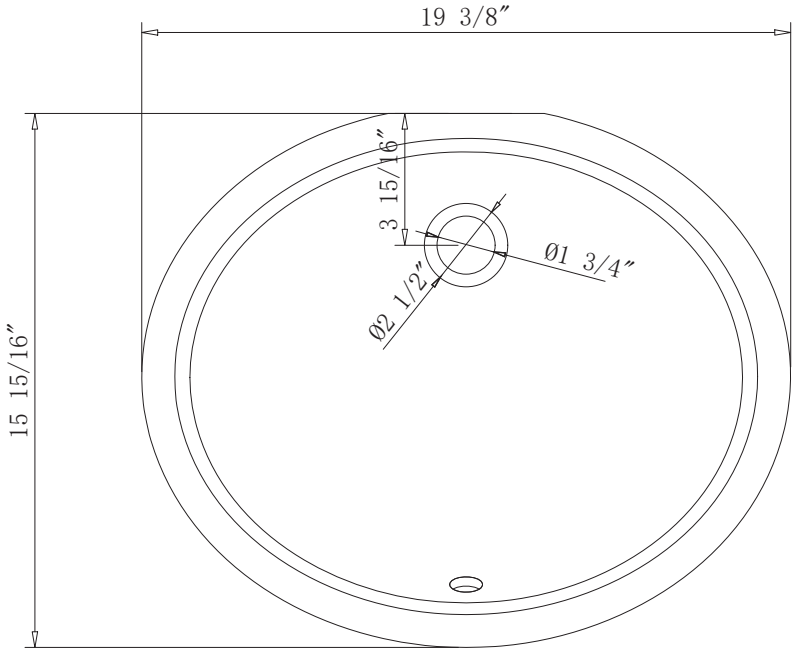
19 3/8″
3 15/16″
Ø1 3/4″
Ø2 1/2″
15 15/16″

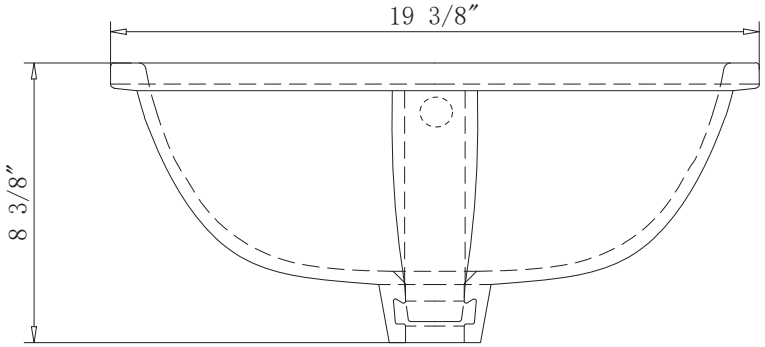
19 3/8″
8 3/8″

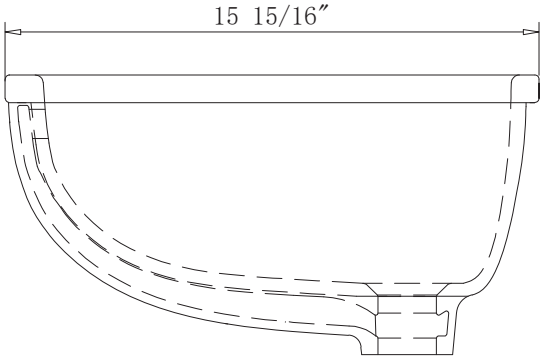
15 15/16″