Upholstered Bed Frame

Instruction Manual

Estructura de cama tapizada

Manual de instrucciones

Cadre de Lit Rembourré

Manuel d'Instruction

FD-RBC9TMD-F-Q



EST 9:00AM--17:00PM

HJ-Customer-Service@outlook.com

6269443420 | 6267435564

EN

Safety Precautions

Please read these instructions carefully before assembling the product and keep them in a safe place for future reference. If you need assistance, please contact our Customer Support.

1. The package contains multiple parts and hardware components. Each part and hardware item is labeled with a letter or number. Verify that all parts are present before beginning assembly. Keep small parts out of the reach of children to prevent accidents.
2. Assemble the product on a clean, soft surface, such as carpet or cardboard, to help prevent scratches or damage to the product.
3. Some main components are heavy. Use caution during assembly to avoid injury.
4. The product is not stable until assembly is complete. Do not move or use the product until it has been fully assembled.
5. If you have any questions during assembly, please contact our Customer Support.

IMPORTANT

* Be sure to follow the assembly instructions in this manual to help prevent product damage or assembly issues caused by improper assembly.
* If you need further assistance, please contact our Customer Support.

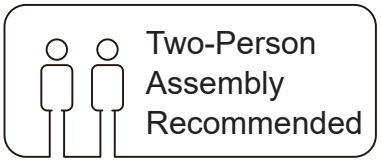

ES

Precauciones de seguridad

Lea atentamente estas instrucciones antes de montar el producto y guárdelas en un lugar seguro para futuras consultas. Si necesita ayuda, póngase en contacto con nuestro servicio de atención al cliente.

1. El paquete contiene varias piezas y herrajes. Cada pieza y cada elemento de herraje están identificados con una letra o un número. Verifique que todas las piezas estén presentes antes de comenzar el montaje. Mantenga las piezas pequeñas fuera del alcance de los niños para evitar accidentes.
2. Monte el producto sobre una superficie limpia y suave, como una alfombra o cartón, para evitar arañazos o daños en el producto.
3. Algunos componentes principales son pesados. Tenga precaución durante el montaje para evitar lesiones.
4. El producto no es estable hasta que el montaje esté completo. No mueva ni utilice el producto hasta que esté completamente montado.
5. Si tiene alguna duda durante el montaje, póngase en contacto con nuestro servicio de atención al cliente.

IMPORTANTE

* Asegúrese de seguir las instrucciones de montaje de este manual para evitar daños en el producto o problemas de montaje debidos a un montaje incorrecto.
* Si necesita más ayuda, póngase en contacto con nuestro servicio de atención al cliente.

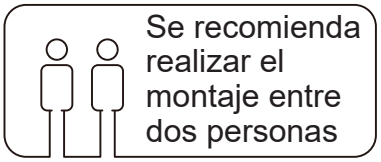

FR

Précautions de Sécurité

Veuillez lire attentivement ces instructions avant d'assembler le produit et conservez-les dans un endroit sûr pour référence ultérieure. Si vous avez besoin d'aide, veuillez contacter notre service client.

1. L'emballage contient plusieurs pièces et composants de quincaillerie. Chaque pièce et élément de quincaillerie est étiqueté avec une lettre ou un chiffre. Vérifiez que toutes les pièces sont présentes avant de commencer l'assemblage. Gardez les petites pièces hors de portée des enfants pour éviter tout accident.
2. Assemblez le produit sur une surface propre et douce, comme un tapis ou du carton, pour éviter de rayer ou d'endommager le produit.
3. Certains composants principaux sont lourds. Faites preuve de prudence lors de l'assemblage pour éviter toute blessure.
4. Le produit n'est pas stable tant que l'assemblage n'est pas terminé. Ne déplacez pas et n'utilisez pas le produit tant qu'il n'est pas entièrement assemblé.
5. Si vous avez des questions pendant l'assemblage, veuillez contacter notre service client.

ATTENTION

* Veillez à suivre les instructions d'assemblage de ce manuel afin d'éviter tout dommage au produit ou tout problème lié à un montage incorrect.
* Si vous avez besoin d'aide supplémentaire, veuillez contacter notre service client.

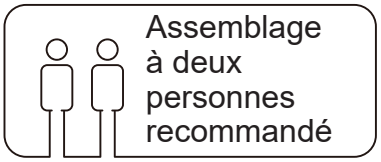

1

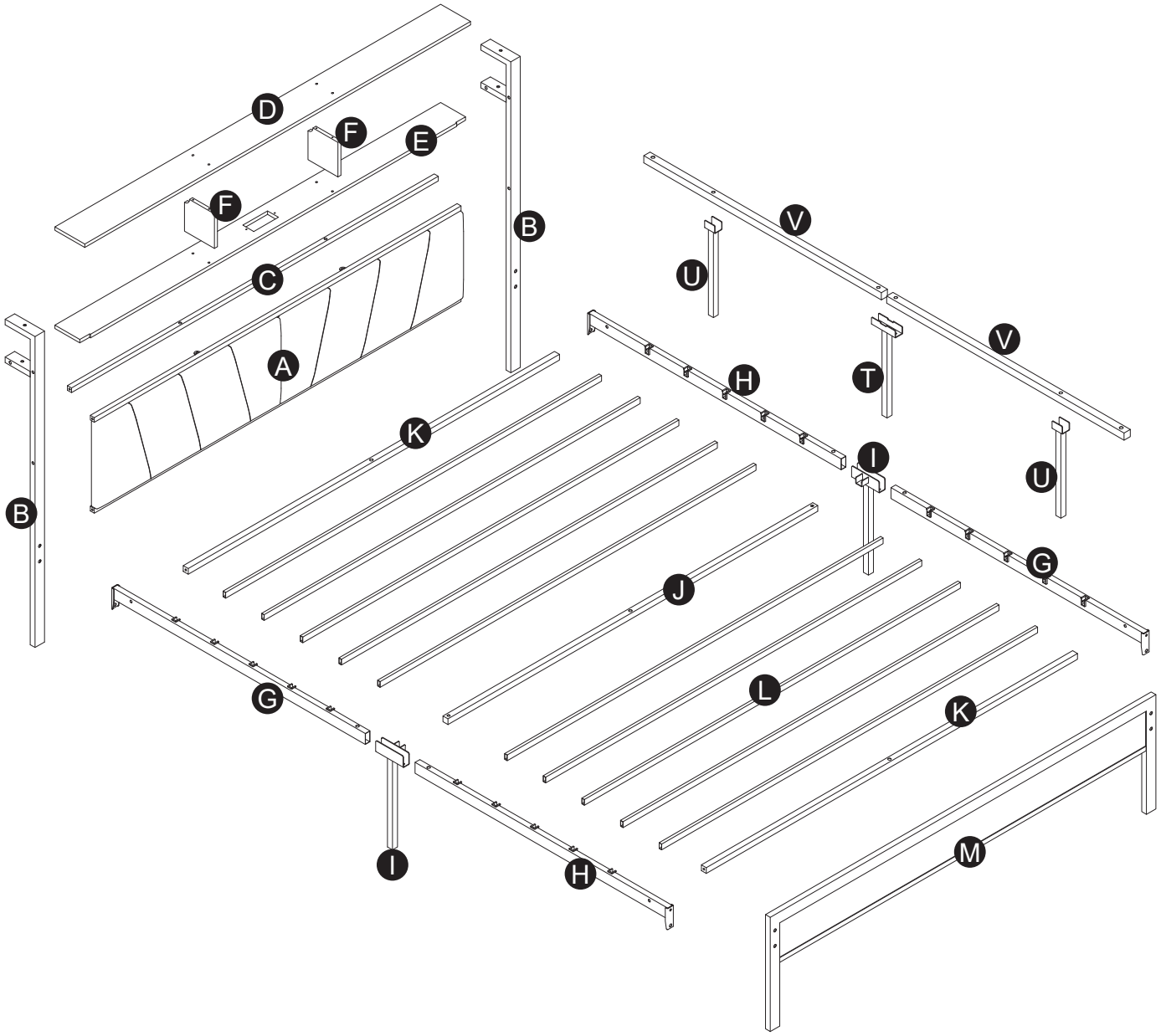

2

A X1

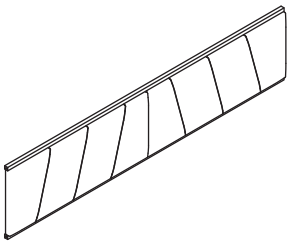

B X2

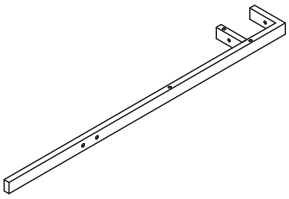

C X1

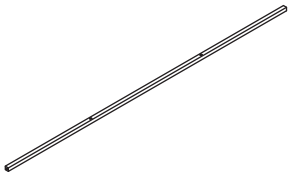

D X1

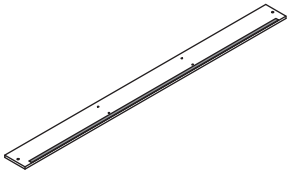

E X1

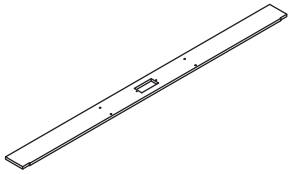

F X2

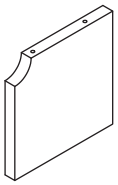

G X2

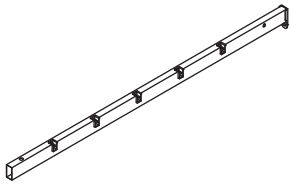

H X2

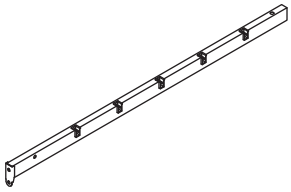

I X2

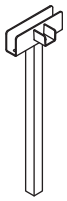

J X1

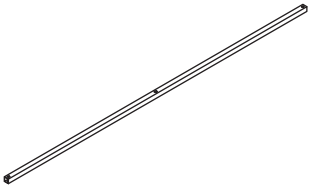

K X2

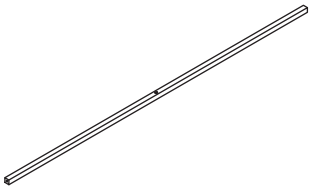

L X10

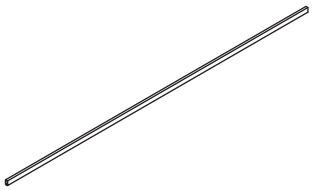

M X1

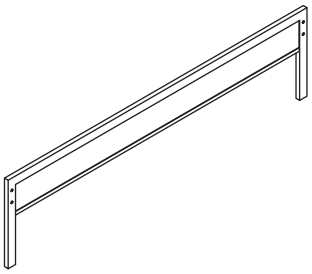

Q X1

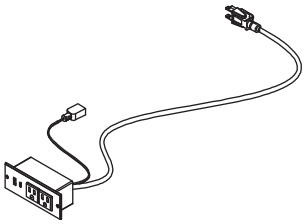

R X1

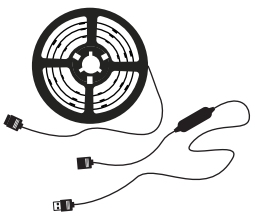

S X1

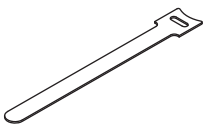

T X1

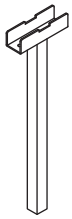

U X2

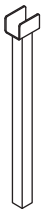

V X2

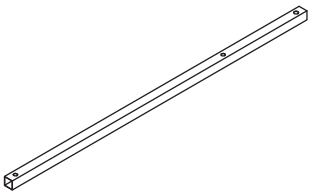

W X1

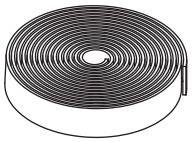

3

1 X2



1/4" x 11mm

2 X10

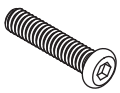

1/4" x 28mm

3 X6

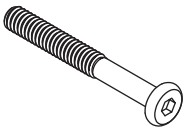

1/4" x 50mm

4 X14

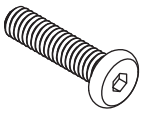

5/16" x 35mm

5 X5

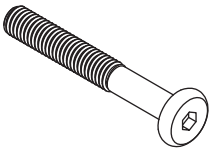

5/16" x 55mm

6 X4



5/16"

7 X2

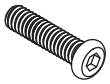

1/4" x 25mm

8 X1

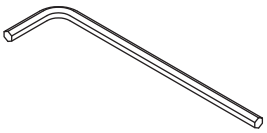

4mm

9 X1

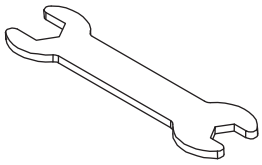

10 X2



M3.5 x 11mm

11 X1

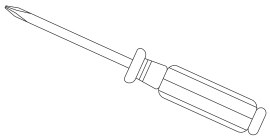

12 X8

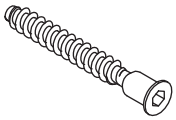

M5 x 35mm

13 X1



3mm

4

EN: 75% : Partially tighten the screws. 100% : Fully tighten all screws.

ES: 75% : Apriete particialmente los tornillos. 100% : Asegúrese de apretarlos firmemente.

FR: 75% : Serrez d'abord les vis partiellement. 100% : Serrez toutes les vis complètement.

Step 1

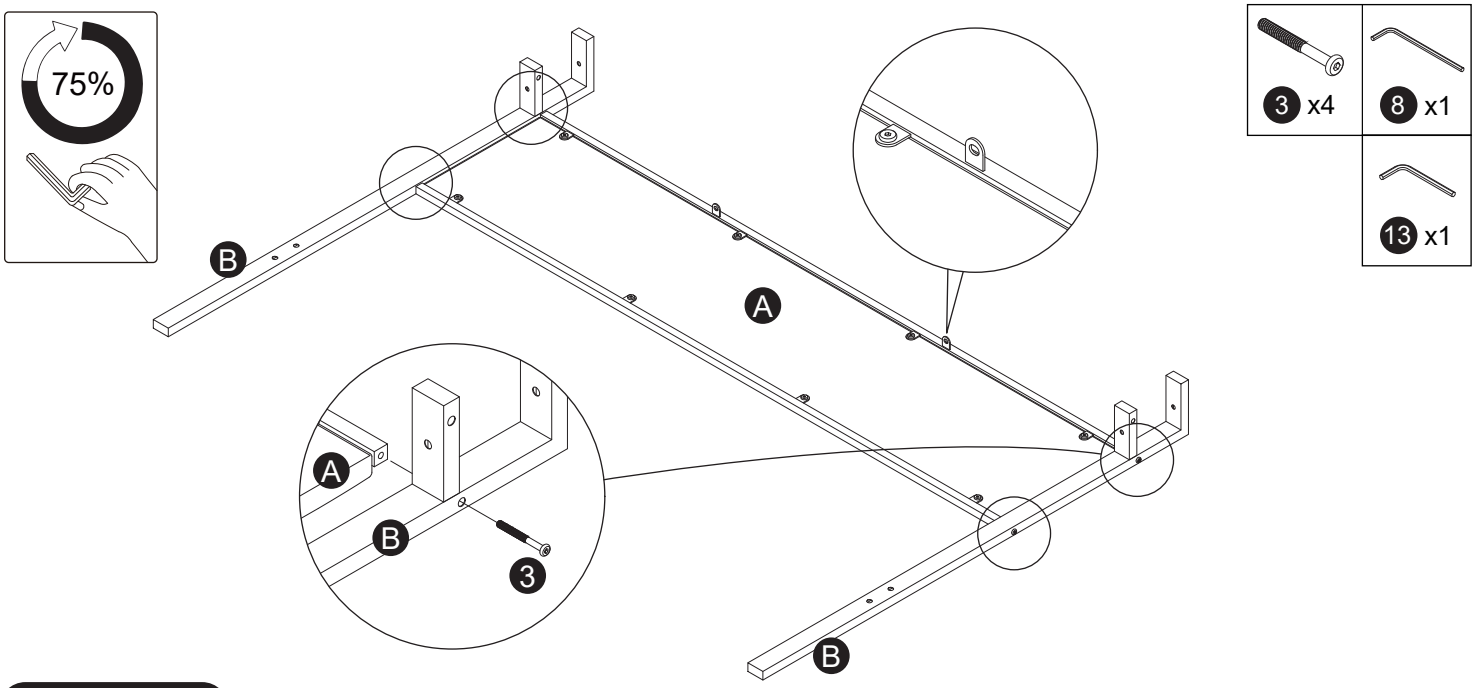

Step 2

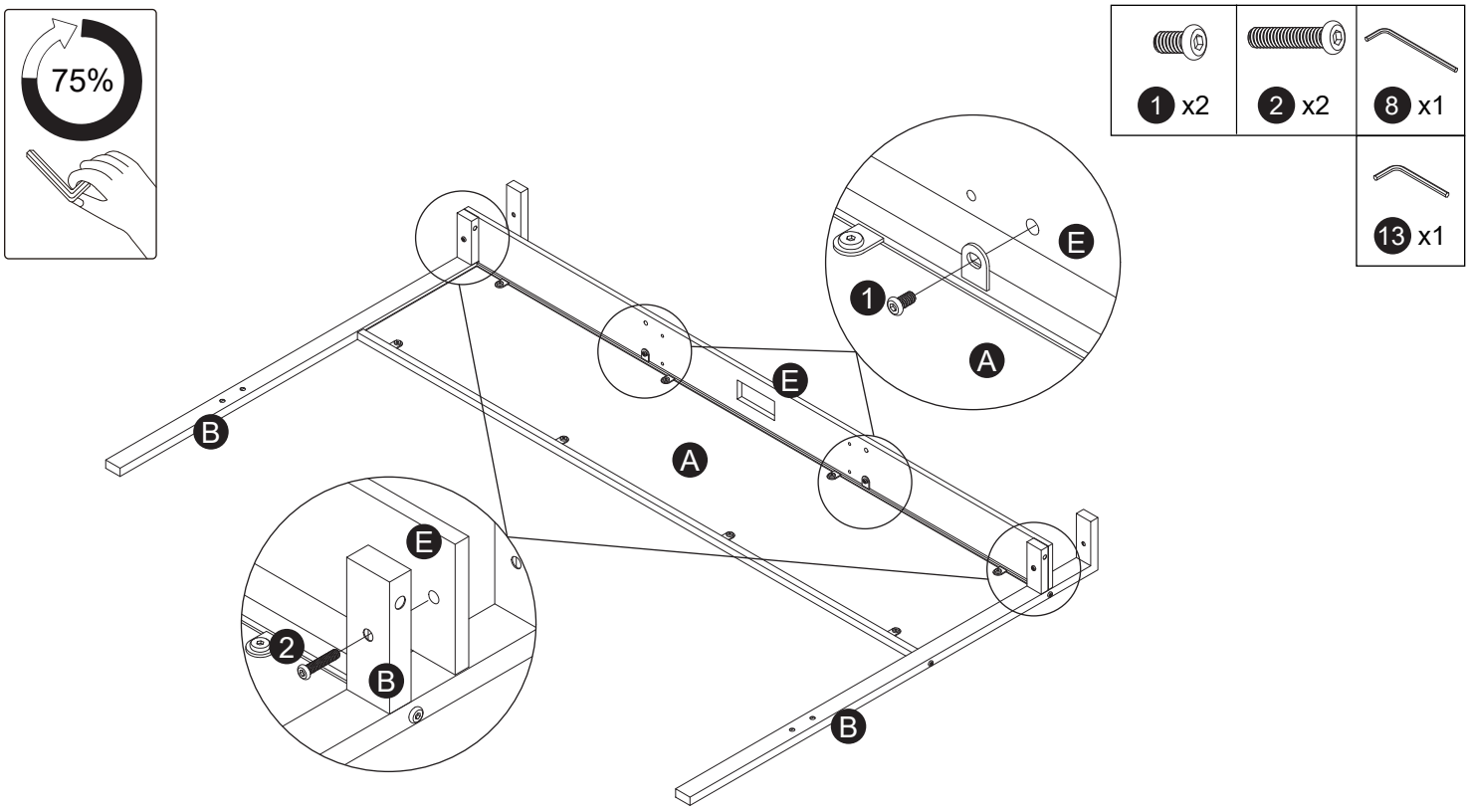

Step 3

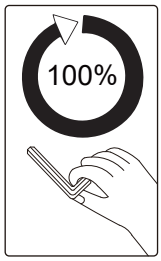

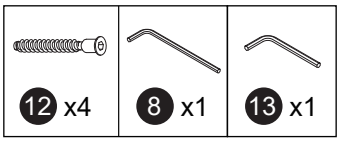

Step 4

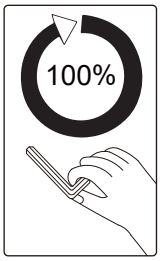

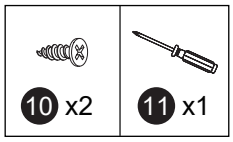

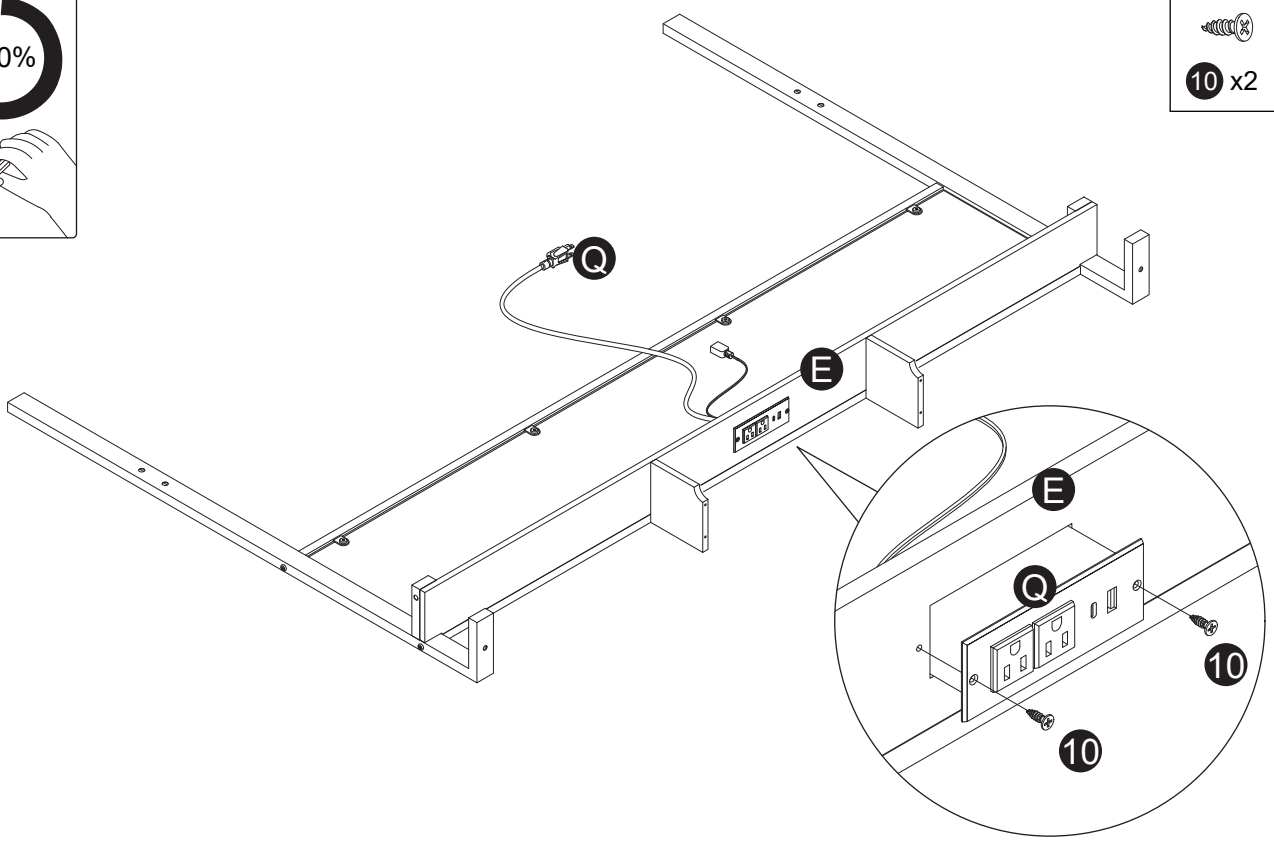

Step 5

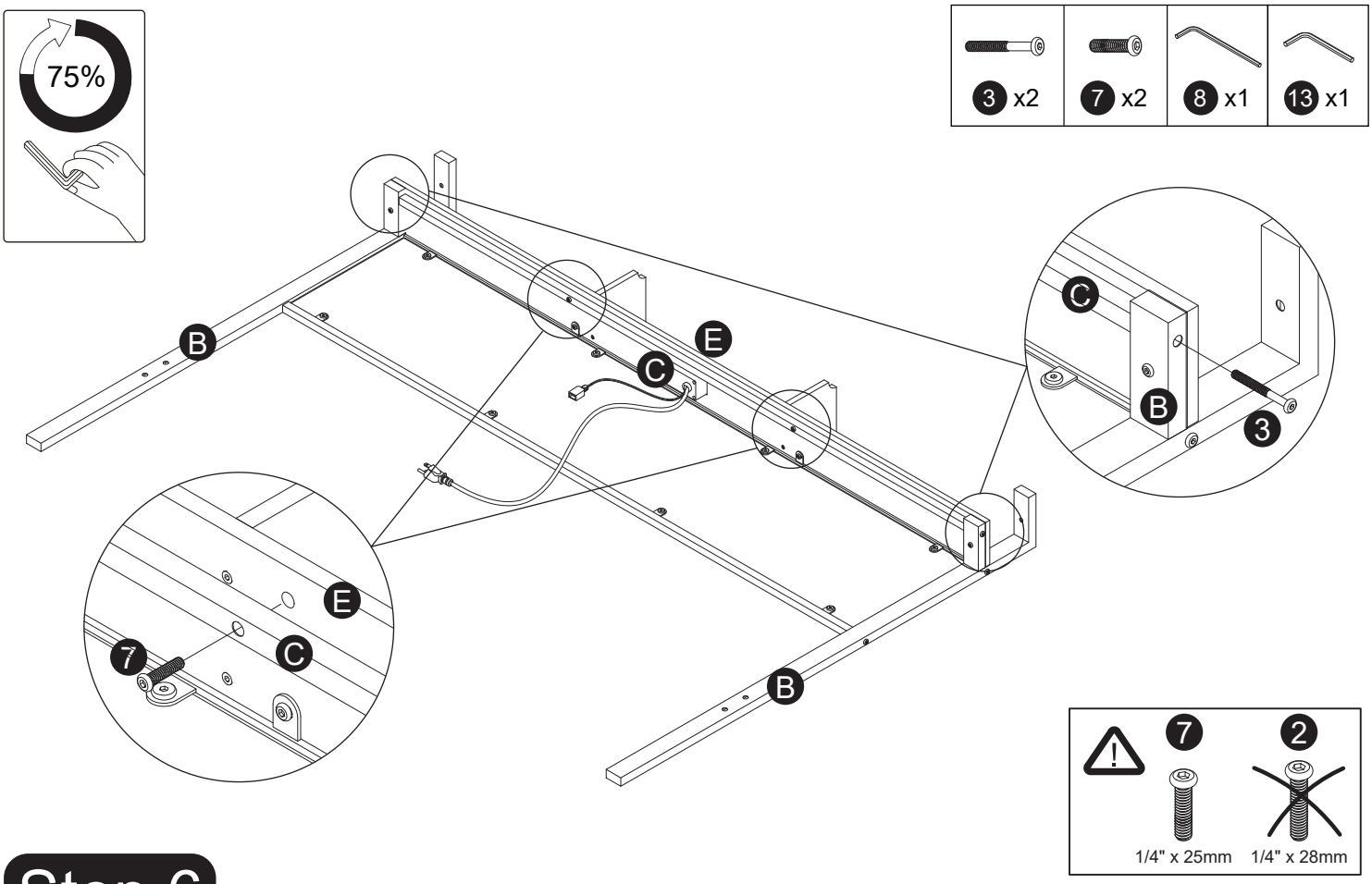

Step 6

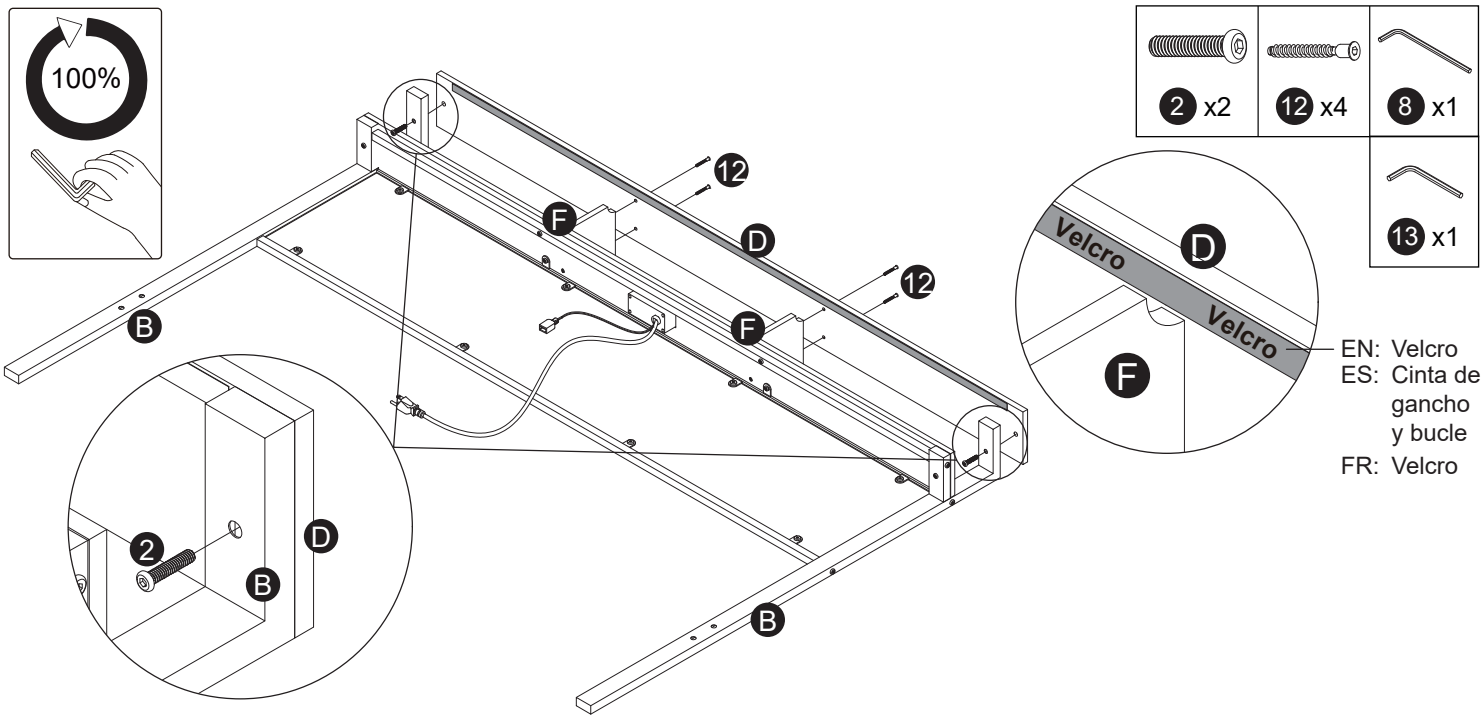

EN: **NOTE:** After all parts are properly aligned, fully tighten all screws on the headboard.

ES: **NOTA:** Una vez que todas las piezas estén correctamente alineadas, apriete completamente todos los tornillos del cabecero.

FR: **REMARQUE :** Une fois toutes les pièces correctement alignées, serrez complètement toutes les vis de la tête de lit.

Step 7

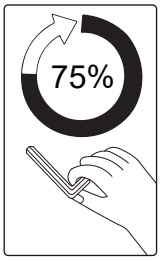

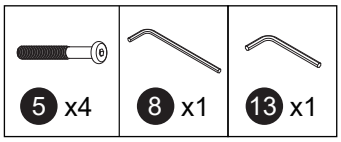

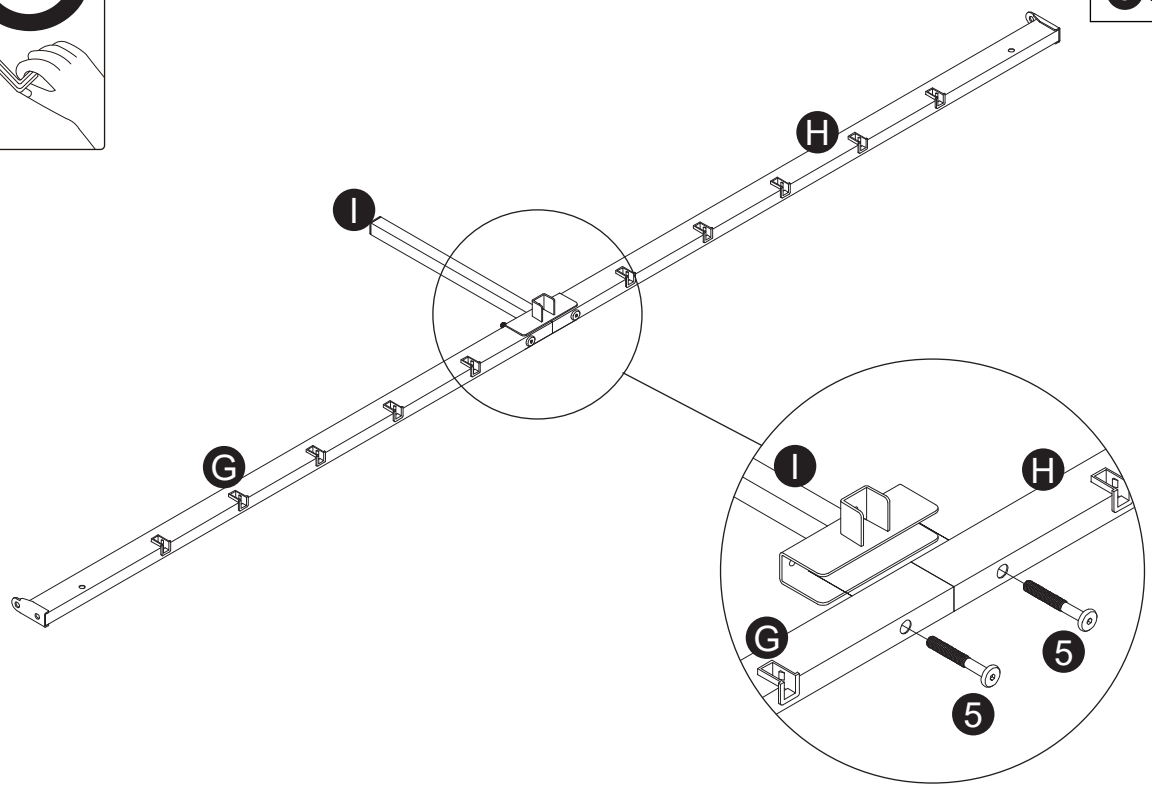

x2

Step 8

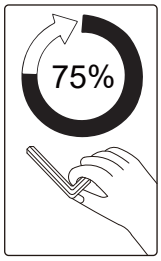

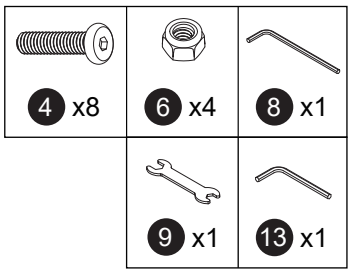

Step 9

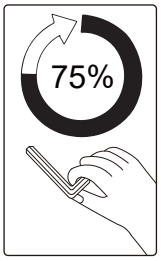

EN: **NOTE:**
Make sure the side of Parts V with more holes faces upward.

ES: **NOTA:**
Asegúrese de que el lado de las piezas V con más orificios quede orientado hacia arriba.

FR: **REMARQUE :**
Assurez-vous que le côté des pièces V comportant le plus de trous soit orienté vers le haut.

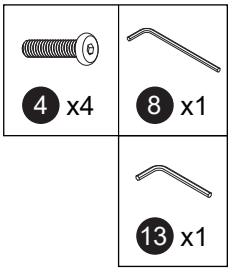

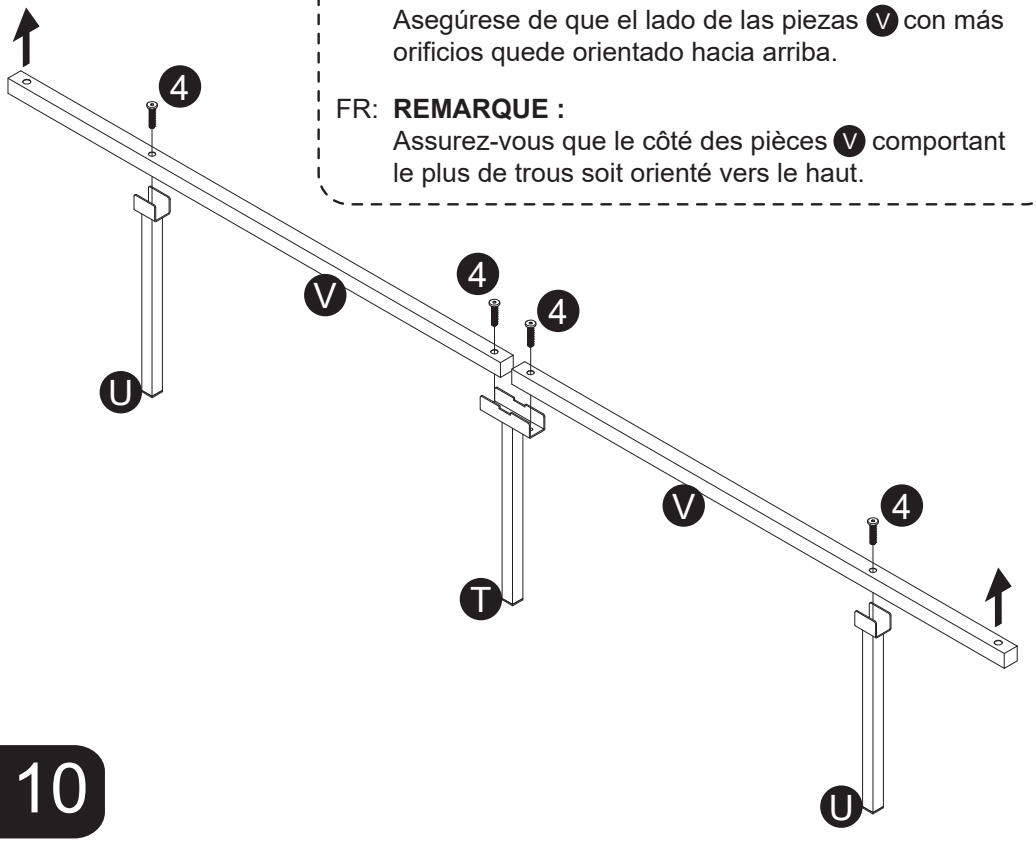

Step 10

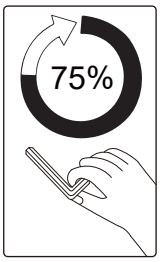

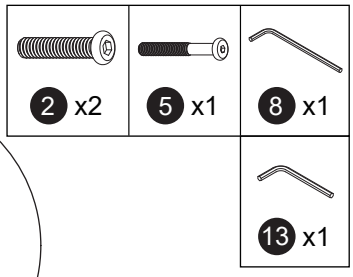

Step 11

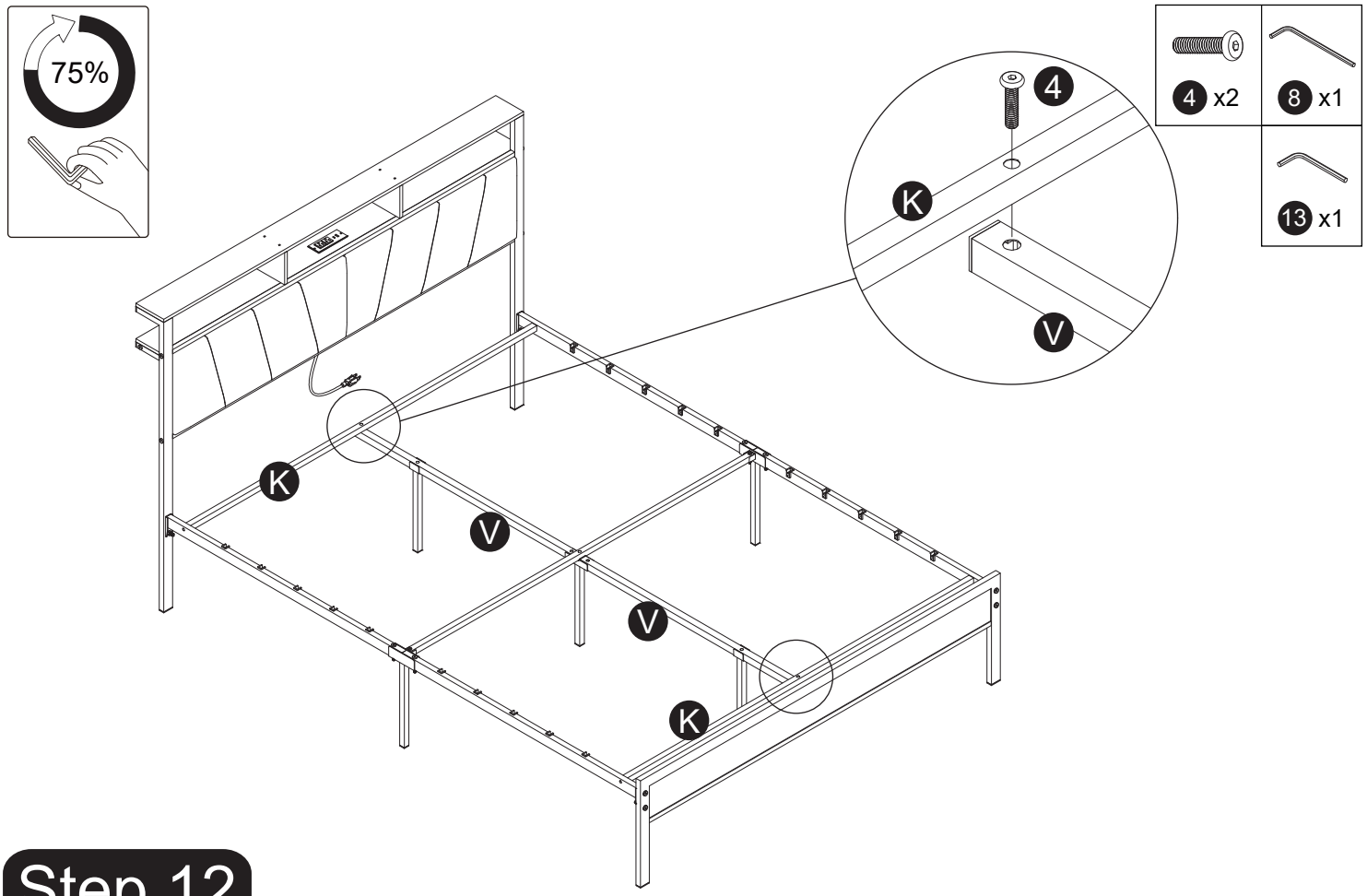

Step 12

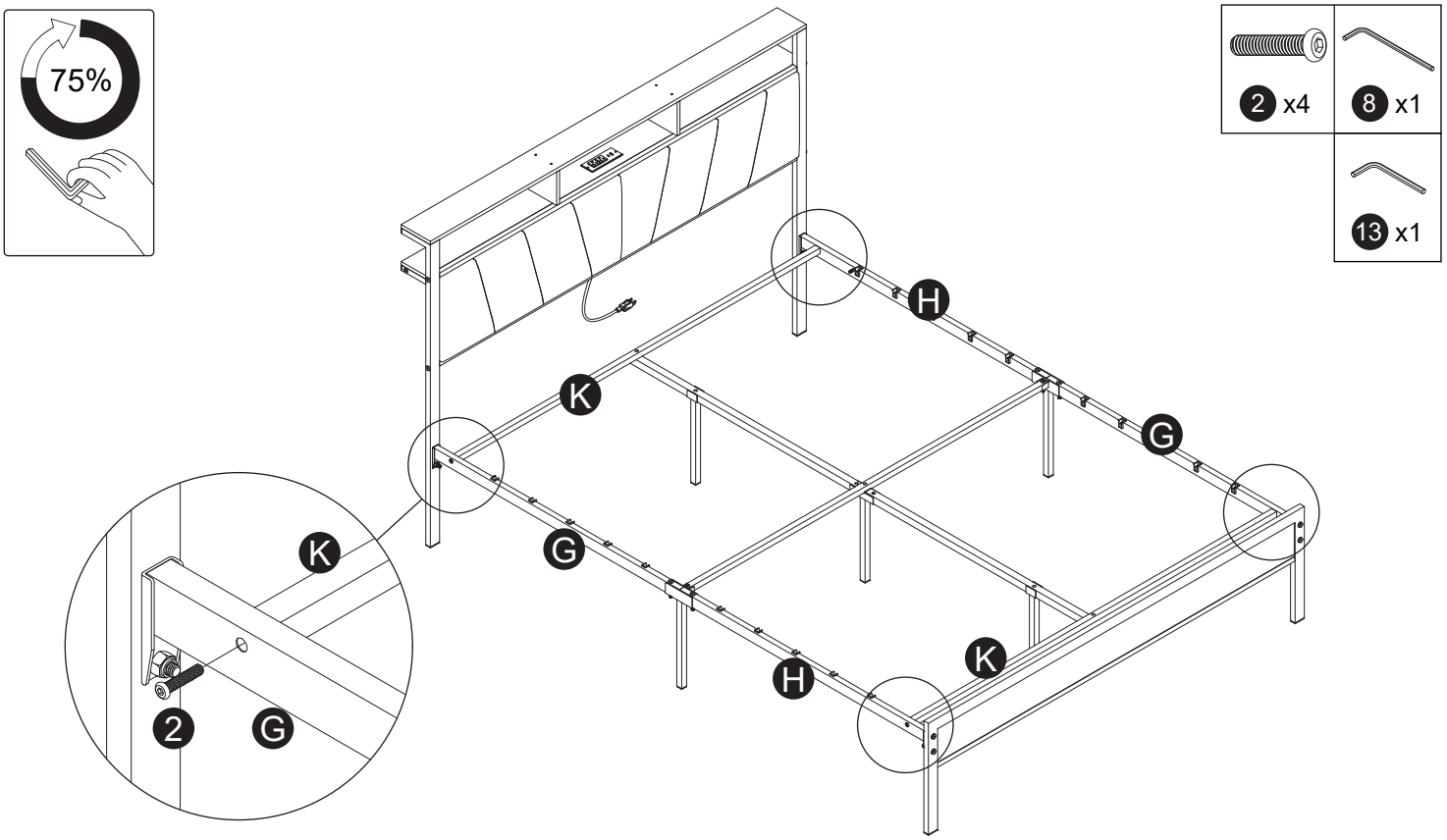

Step 13

EN ES FR
(Not Provided / No incluido / Non fourni)

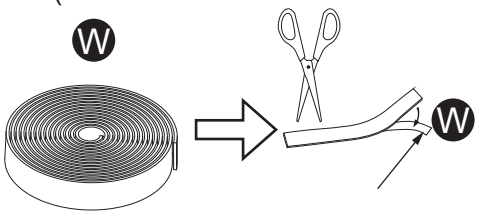

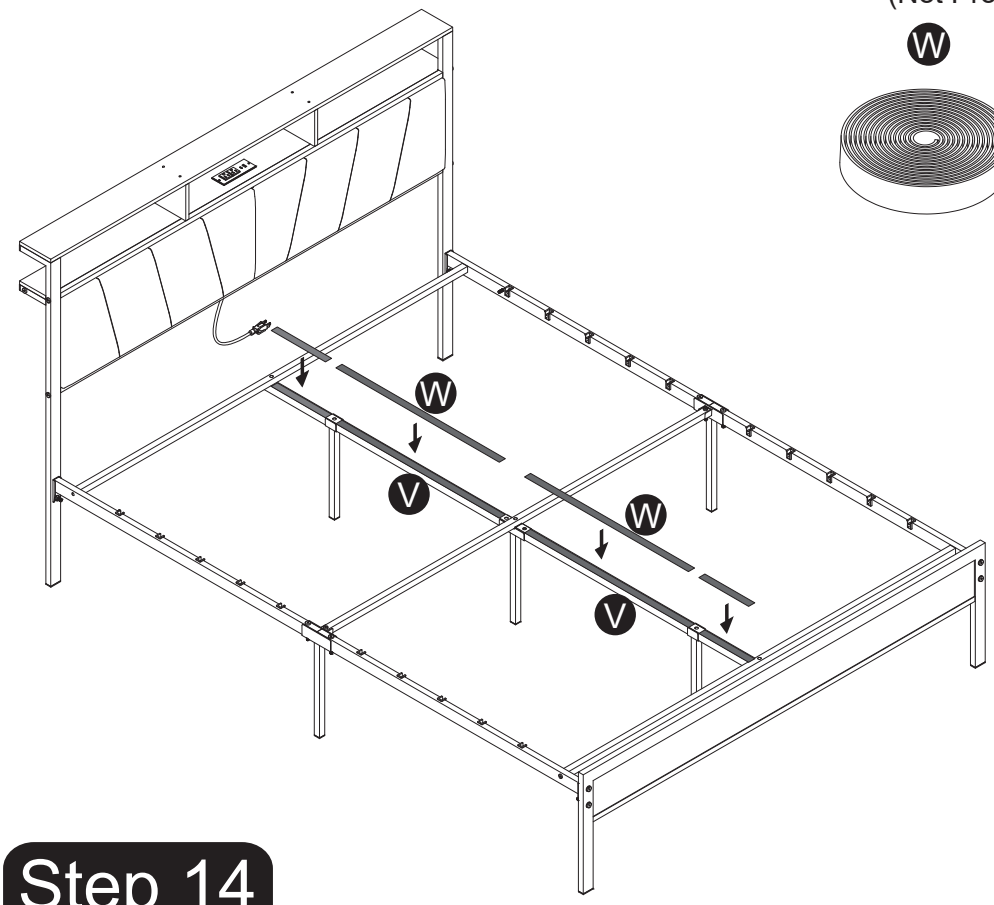

EN: **NOTE:**
Attach the foam strip to the top of each Part V.

ES: **NOTA:**
Fije la tira de espuma a la parte superior de cada pieza V.

FR: **REMARQUE :**
Fixez la bande de mousse sur le dessus de chaque pièce V.

Step 14

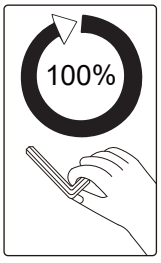

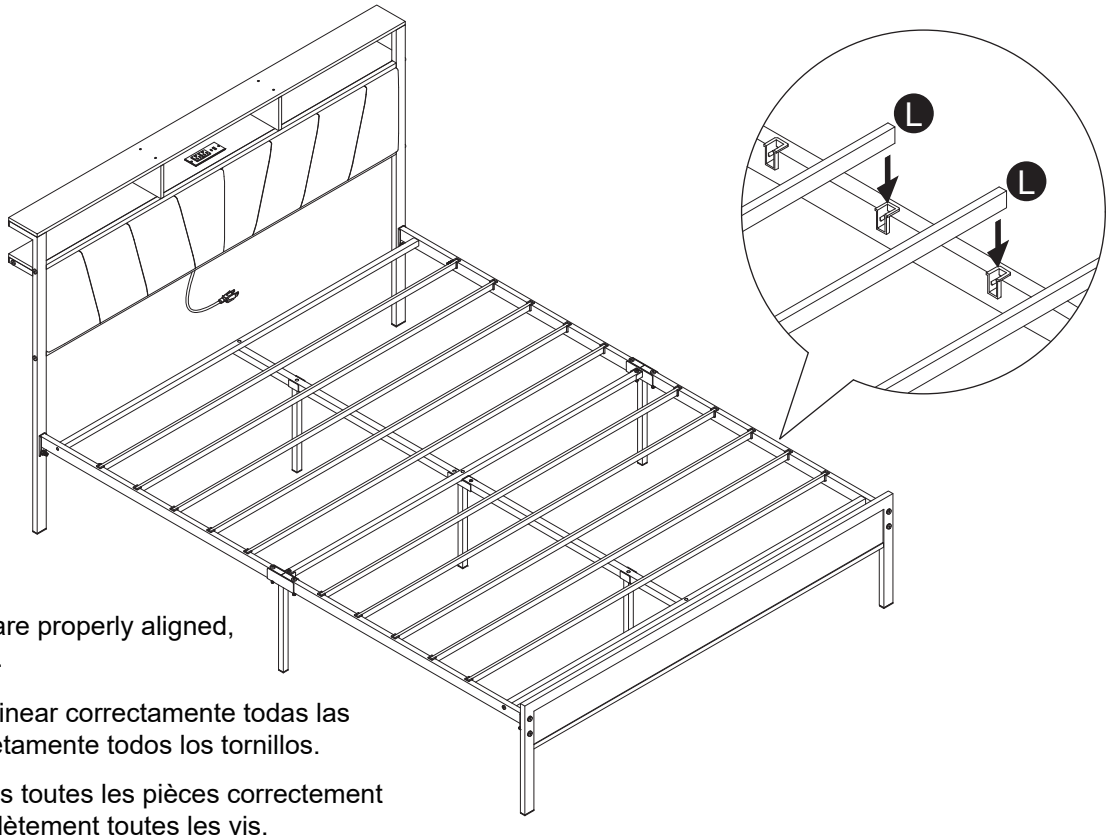

EN: **NOTE:** After all parts are properly aligned, fully tighten all screws.

ES: **NOTA:** Después de alinear correctamente todas las piezas, apriete completamente todos los tornillos.

FR: **REMARQUE :** Une fois toutes les pièces correctement alignées, serrez complètement toutes les vis.

Step 15

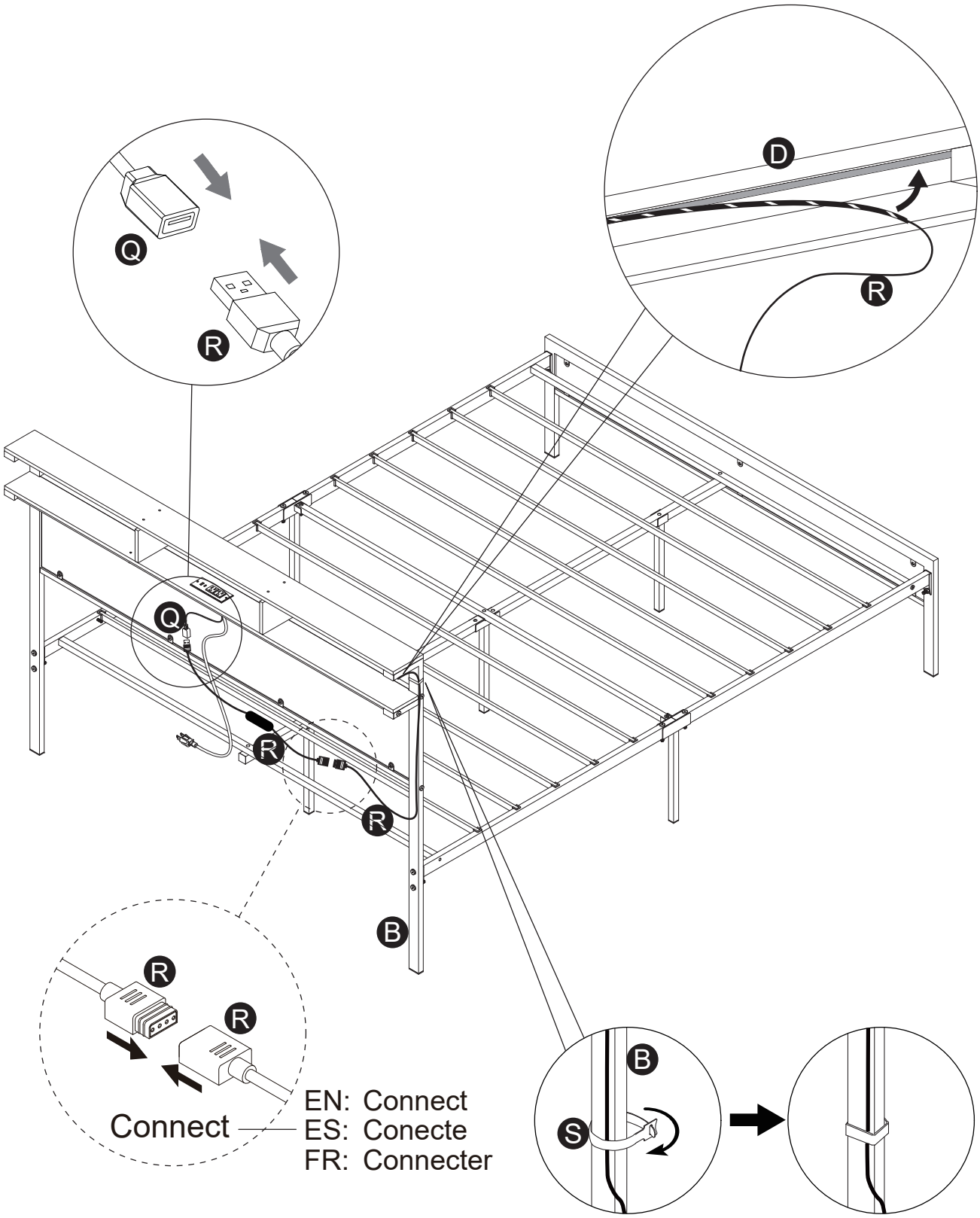

EN: Attach the LED light strip to the underside of the headboard as shown. Connect it to the power outlet on the headboard.
NOTE: Use the provided tie to secure any excess length of the LED light strip to the bed leg.

ES: Fije la tira de luz LED a la parte inferior del cabecero, tal como se muestra. Conéctela a la toma de corriente del cabecero.
NOTA: Utilice la brida suministrada para sujetar la longitud sobrante de la tira de luz LED a la pata de la cama.

FR: Fixez la bande lumineuse à LED sous la tête de lit, comme indiqué. Connectez-la à la prise située sur la tête de lit.
REMARQUE : Utilisez l'attache fournie pour fixer l'excédent de longueur de la bande LED autour du pied de lit.

Servicio técnico

6269443420 | 6267435564

Información adicional

HJ-Customer-Service@outlook.com

Gracias por elegir este producto. Nos esforzamos por ofrecerle los productos y servicios de mejor calidad del sector. Si tiene algún problema, no dude en ponerse en contacto con nosotros.

Support technique

6269443420 | 6267435564

Autres Informations

HJ-Customer-Service@outlook.com

Merci d'avoir choisi ce produit. Nous nous efforçons de vous offrir des produits et des services de la meilleure qualité dans l'industrie. Si vous rencontrez des problèmes, n'hésitez pas à nous contacter.

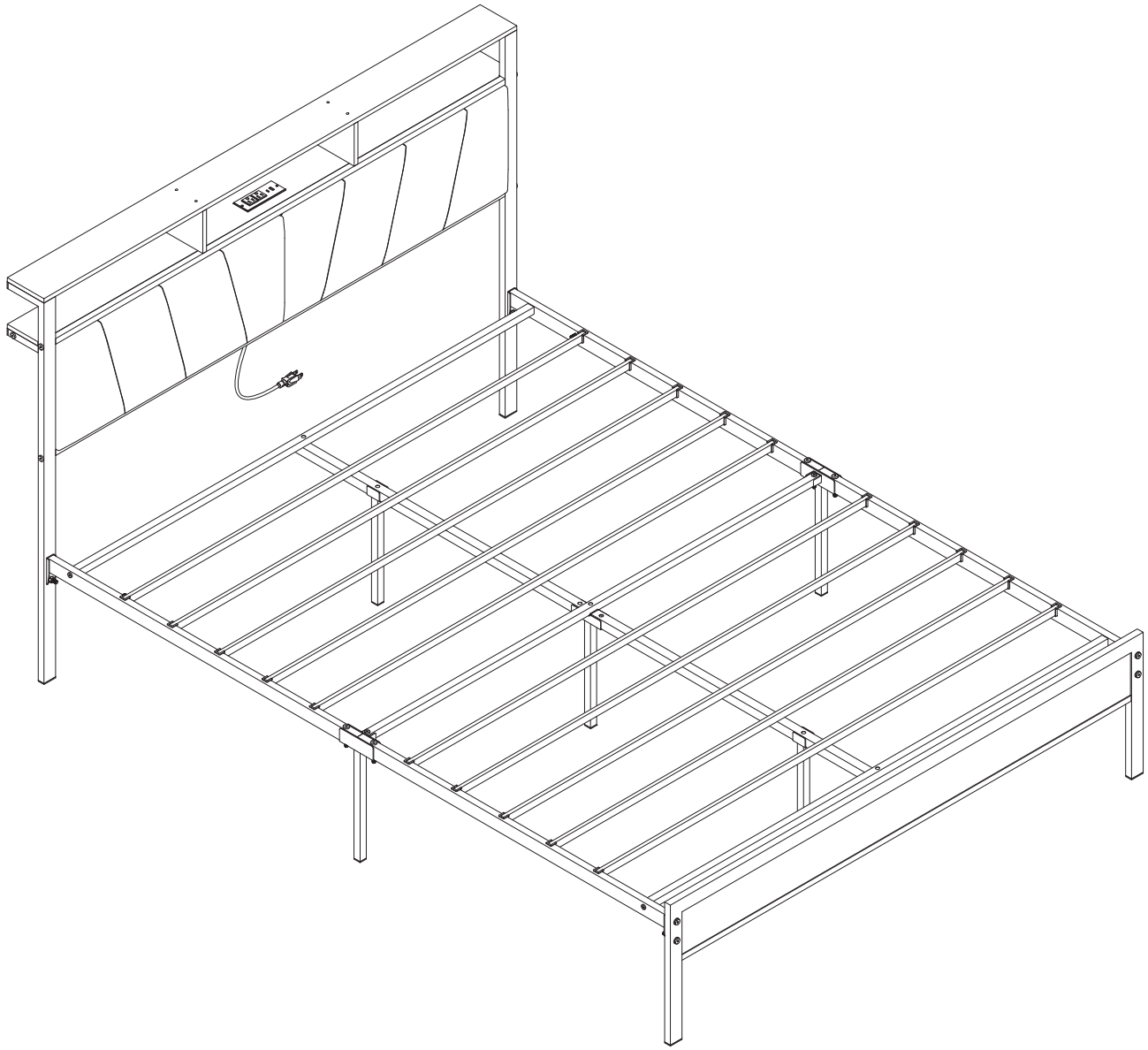

Technical Support

6269443420 | 6267435564

Other Info

HJ-Customer-Service@outlook.com

Thank you for choosing this product. We strive to provide you with the best quality products and service in the industry. Should you have any issues, please don't hesitate to contact us.