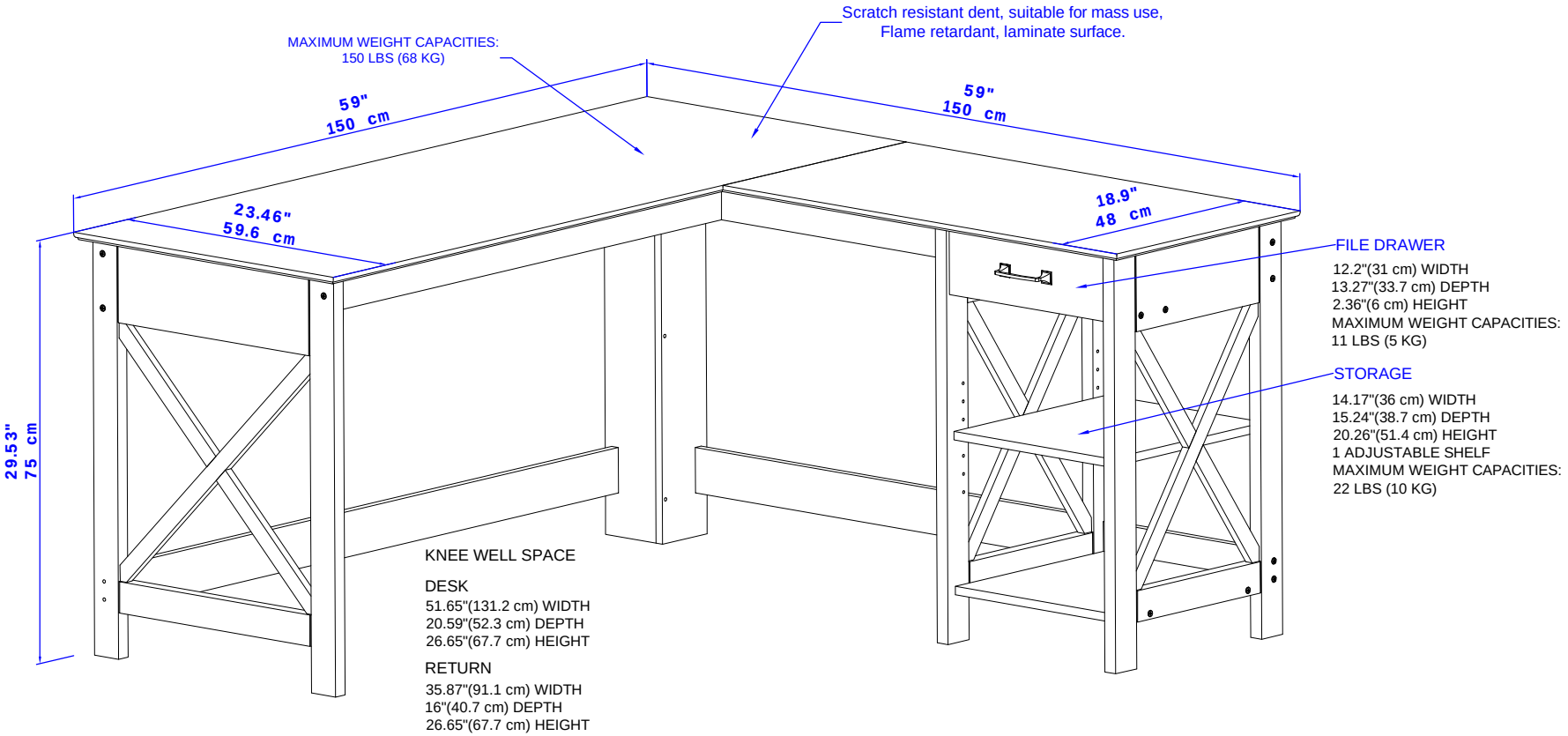

59"×59"×29.53"
150cm×150cm×75cm