ASSEMBLY INSTRUCTIONS

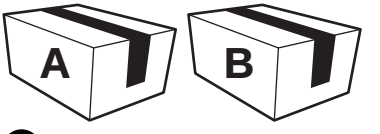

This product comes in 2 packages

DESIGN BY HOMSEE
VERSION: HS650035US-JC-001

About HOMSEE



WELCOME TO HOMSEE

Thank you for choosing Homsee.

Every home tells a story, and we're honored to be part of yours.

At Homsee, we believe furniture should do more than fill a room. It should support everyday living, bring lasting comfort, and grow with the people who use it.

This belief shapes the Homsee 1988 Standard—our commitment to thoughtful design, lasting quality, and furniture made for real life.

Many Homsee collections are designed to stand beautifully on their own or work seamlessly together, giving you the freedom to adapt your space as life evolves.

Start with one piece.
Grow when you're ready.
Create a home that grows with you.

Welcome home.

Acerca de HOMSEE



BIENVENIDOS A HOMSEE

Gracias por elegir Homsee.

Cada hogar cuenta una historia, y nos sentimos honrados de ser parte de la tuya.

En Homsee, creemos que los muebles deben hacer algo más que llenar un espacio. Deben facilitar la vida cotidiana, brindar comodidad duradera y crecer junto a las personas que los usan.

Esta filosofía da forma al Estándar Homsee 1988: nuestro compromiso con un diseño bien pensado, una calidad duradera y muebles hechos para la vida real.

Muchas de las colecciones de Homsee están diseñadas para lucirse por sí solas o combinarse a la perfección entre sí, lo que te da la libertad de adaptar tu espacio a medida que tu vida evoluciona.

Empieza con una pieza.
Amplía tu colección cuando estés listo.
Crea un hogar que crezca contigo.

Bienvenido a casa.

THE HOMSEE 1988 STANDARD

1 / **One Home**
Making every space feel more like home.

9 / **Nine Everyday Moments**
Designed around real everyday living.

8 / **Eight Design Principles**
Balancing function, comfort, craftsmanship, and timeless design.

8 / **Eight Product Standards**
Built for safety, durability, and lasting quality.

COMPLIMENTARY DESIGN SERVICE

Our professional design team offers personalized space planning and furniture recommendations to help you create a home tailored to your lifestyle.



EL ESTÁNDAR HOMSEE 1988

1 / **Un Hogar**
Hacemos que cada espacio se sienta más como un hogar.

9 / **Nueve Momentos Cotidianos**
Diseñados pensando en la vida cotidiana real.

8 / **Ocho Principios De Diseño**
Equilibrio entre funcionalidad, comodidad, artesanía y diseño atemporal.

8 / **Ocho Estándares De Producto**
Diseñados para ofrecer seguridad, resistencia y calidad duradera.

SERVICIO DE DISEÑO GRATUITO

Nuestro equipo profesional de diseño ofrece un planeamiento personalizado del espacio y recomendaciones sobre muebles para ayudarte a crear un hogar adaptado a tu estilo de vida.



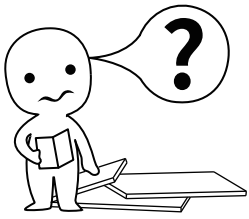

IMPORTANT INFORMATION!

Please read the entire manual before starting to assembling or using this product. Follow the manual thoroughly and keep it for further reference.

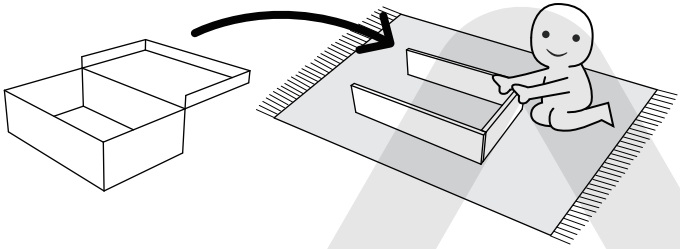

AVOID SCRATCHES!

In order to avoid scratching the furniture should be assembled on a soft layer-could be a rug.

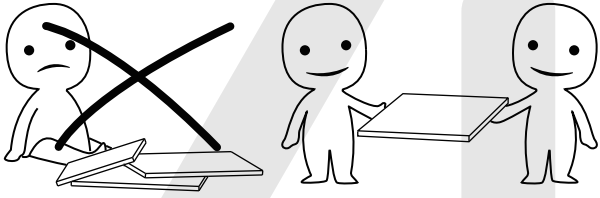

IMPROVE ASSEMBLY EFFICIENCY !

Try to find a partner to install with you, which can speed up the installation e□ciency and shorten the time.

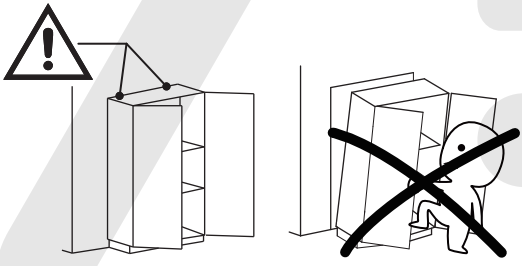

ANTI-TOPPLE WARNING !

Overturned furniture can cause serious or fatal crush injuries. To prevent tipping, be sure to use a wall-anchoring attachment. If one is not included with this product, please purchase a suitable attachment that fits your wall. If unsure, seek professional advice. Please read and follow all instructions carefully.

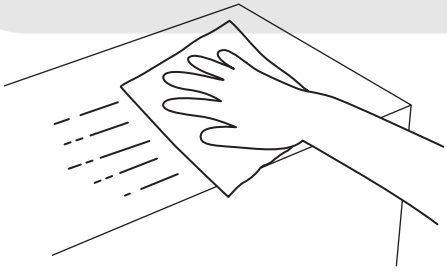

MAINTENANCE AND CLEANING !

For regular maintenance and cleaning, use a rag dipped in neutral detergent to wipe the frame thoroughly, and then dry it with a clean rag. For glass surfaces, wipe with a rag dampened with water or glass cleaner, and then dry with a clean, dry cloth.

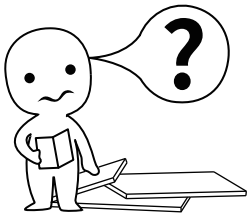

¡INFORMACIÓN IMPORTANTE!

Por favor, lee todo el manual antes de comenzar a ensamblar o usar este producto. Sigue las instrucciones detenidamente y consérvalo para futuras consultas.

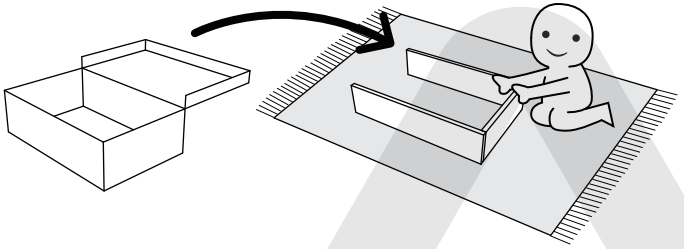

¡EVITA LOS RAYONES!

Para evitar que el mueble se raye, debe ensamblarse sobre una superficie suave, como una alfombra.

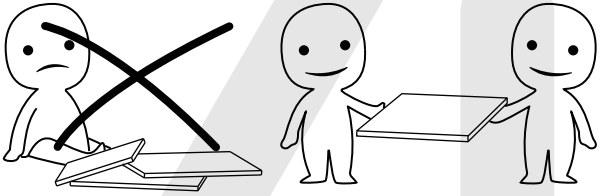

¡MEJORA LA EFICIENCIA!

Intenta encontrar a alguien que te ayude con la instalación; trabajar en pareja puede aumentar la eficiencia y reducir el tiempo de montaje.

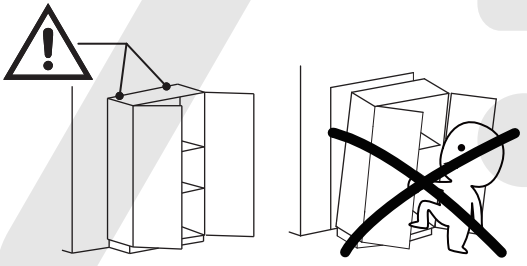

¡ADVERTENCIA ANTIVUELCO!

El mobiliario volcado puede causar lesiones graves o incluso mortales por aplastamiento. Para evitar que se vuelque, asegúrate de utilizar el sistema de anclaje a la pared. Si este producto no lo incluye, adquiere un anclaje compatible con tu pared. Si no estás seguro de cuál usar, busca asesoramiento profesional. Lee y sigue cuidadosamente cada paso de las instrucciones.

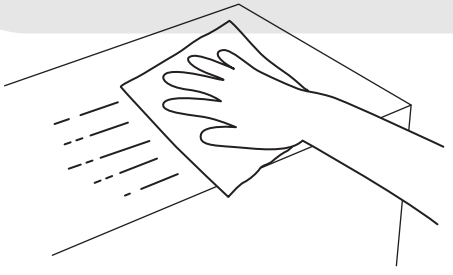

¡MANTENIMIENTO Y LIMPIEZA!

Para el mantenimiento y la limpieza regulares del producto, limpia el marco con un paño humedecido en un detergente neutro y luego sécalo con un paño limpio. Para los materiales de vidrio, límpialos con un paño humedecido en limpiador de vidrios con agua y luego sécalos con un paño seco.

The following are common installation steps. Correct operation is required to avoid product damage.

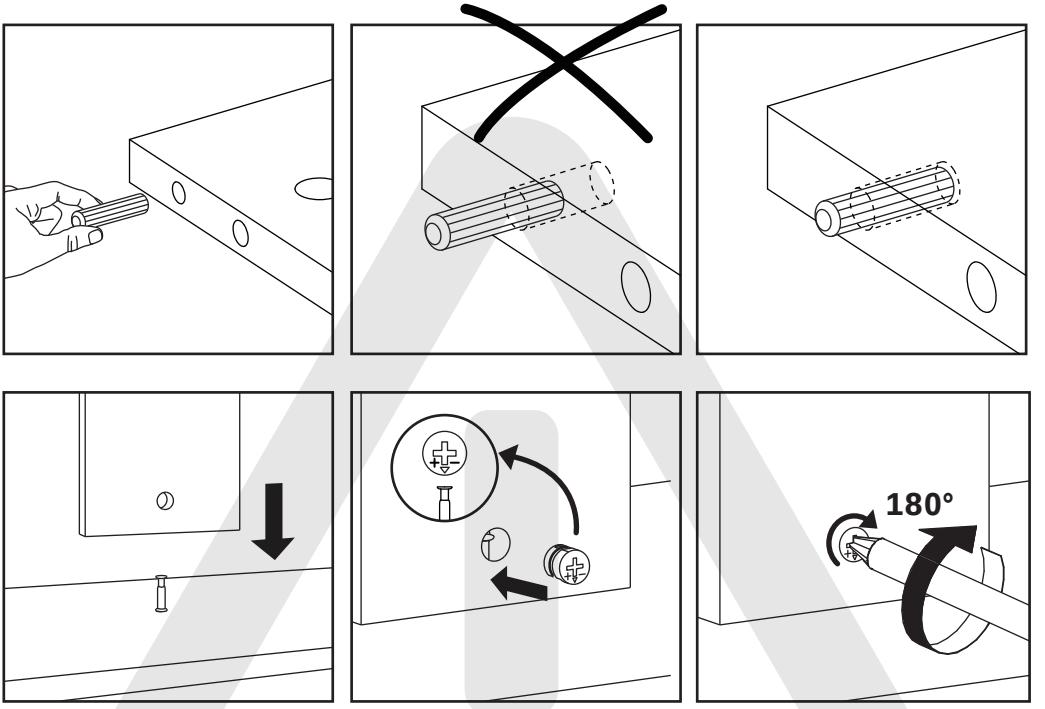

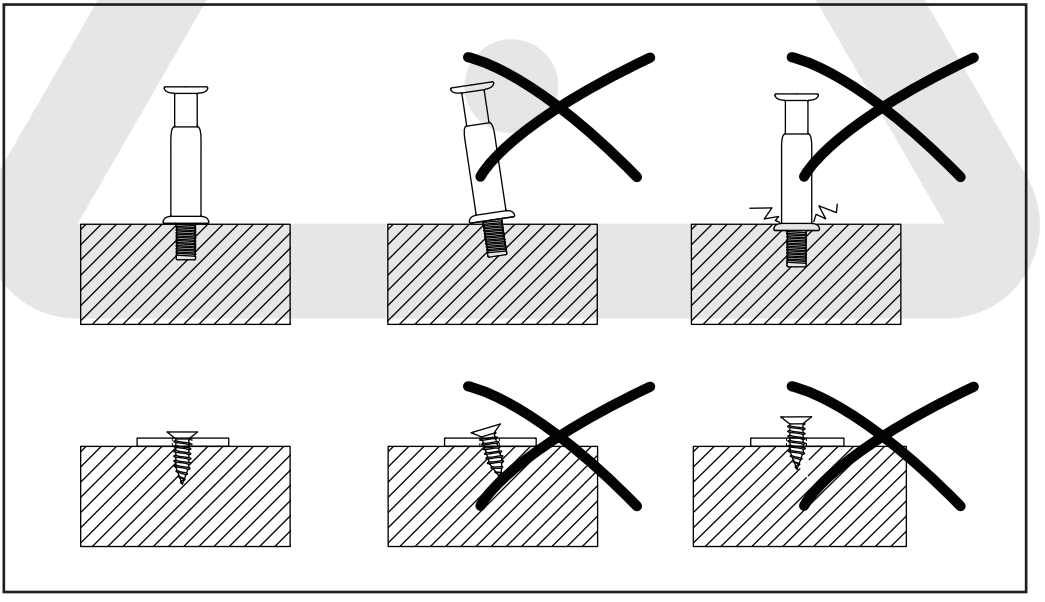

Los siguientes pasos de instalación son bastante comunes y requieren una operación correcta durante el proceso de montaje. El uso incorrecto puede dañar el mueble.

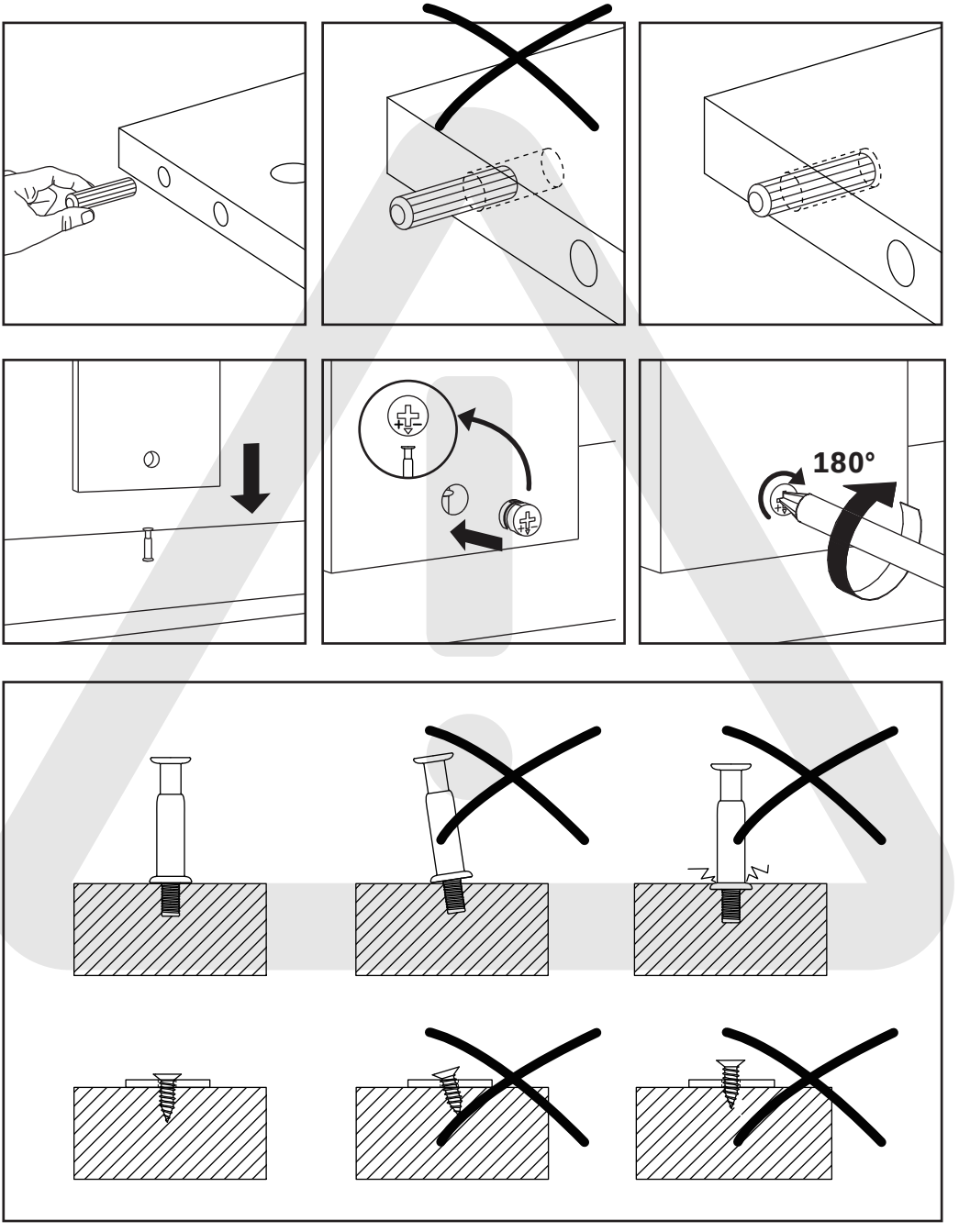

Please prepare the following tools

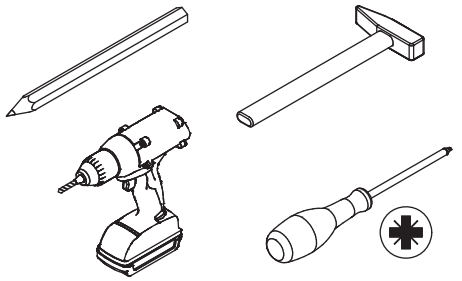

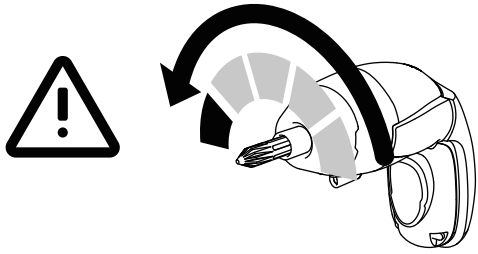

If you choose to use power tools, set them to a low-power setting. Use caution—power tools may crack or damage the furniture and can also harm the hardware.



Some accessories have similar shapes, please distinguish them according to their numbers and sizes during installation.

A x 66	B x 66	C x 8	D x 1	D x 1
			D1 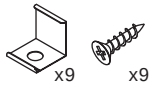 x9 x9	D2 
∅6 x 40 mm	∅15 x 12 mm	∅4 x 20 mm		

D x 1	D x 1	D x 1	D x 1	D x 1
D3 	D4 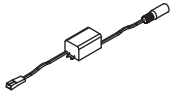	D5 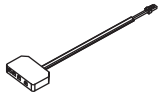	D6 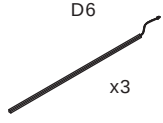 x3	D7 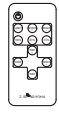

E x 32	F x 7	G x 14+2	H x 16	J x 10
				
∅3.5 x 14 mm	∅6 x 30 mm	∅20 mm	L=13 mm	∅4 x 40 mm

K x 2	M x 2	L x 4	NL x 2	NR x 2
			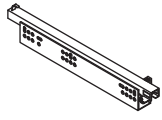	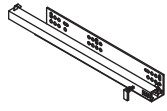
∅13 x 128 mm	50 x 50 mm	∅4 x 20 mm	L=14 inch	L=14 inch

Please prepare the following tools

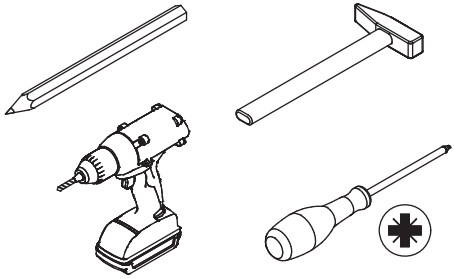

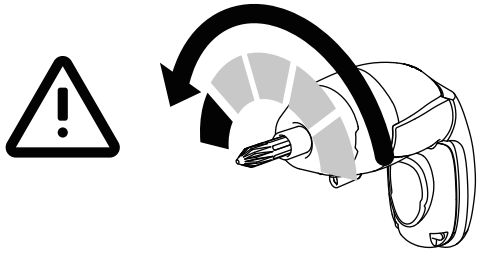

If you choose to use power tools, set them to a low-power setting. Use caution—power tools may crack or damage the furniture and can also harm the hardware.



Some accessories have similar shapes, please distinguish them according to their numbers and sizes during installation.

Q x 2	R x 2
	
∅8 x 38 mm	72 x 15 mm

Please prepare the following tools

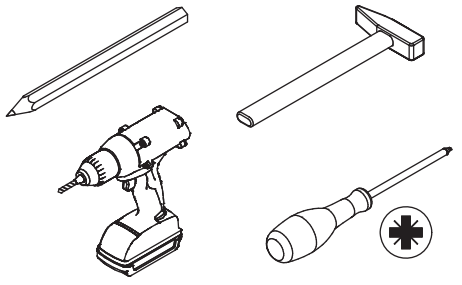

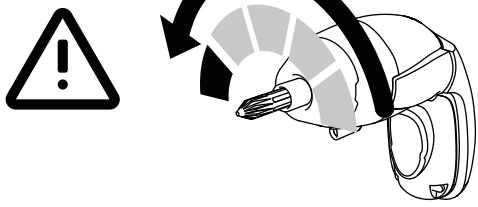

If you choose to use power tools, set them to a low-power setting. Use caution—power tools may crack or damage the furniture and can also harm the hardware.



Some accessories have similar shapes, please distinguish them according to their numbers and sizes during installation.

A x 66	B x 66	C x 8	D x 1	D x 1
			D1 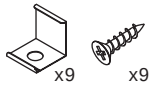 x9 x9	D2 
∅6 x 40 mm	∅15 x 12 mm	∅4 x 20 mm		

D x 1	D x 1	D x 1	D x 1	D x 1
D3 	D4 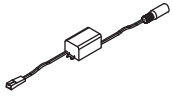	D5 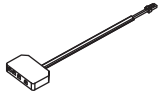	D6 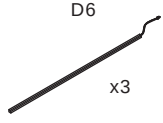 x3	D7 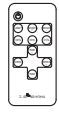

E x 32	F x 7	G x 14+2	H x 16	J x 10
				
∅3.5 x 14 mm	∅6 x 30 mm	∅20 mm	L=13 mm	∅4 x 40 mm

K x 2	M x 2	L x 4	NL x 2	NR x 2
			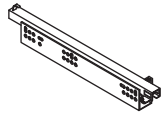	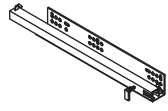
∅13 x 128 mm	50 x 50 mm	∅4 x 20 mm	L=14 inch	L=14 inch

Please prepare the following tools

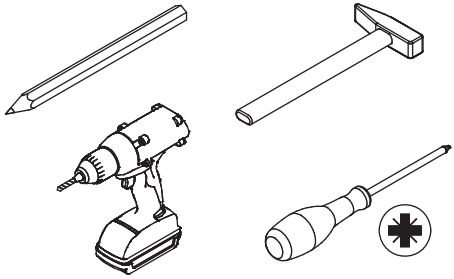

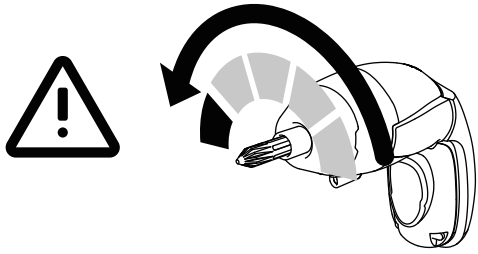

If you choose to use power tools, set them to a low-power setting. Use caution—power tools may crack or damage the furniture and can also harm the hardware.



Some accessories have similar shapes, please distinguish them according to their numbers and sizes during installation.

Q x 2	R x 2
	
∅8 x 38 mm	72 x 15 mm

Parts List

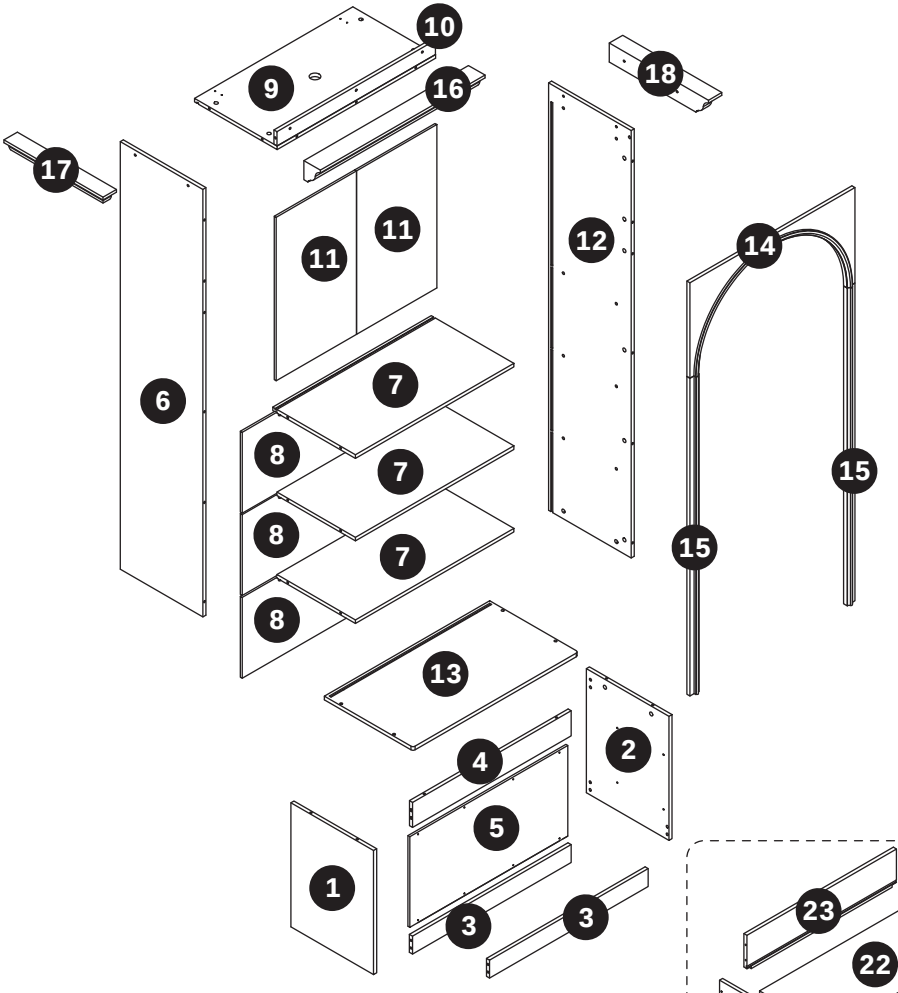

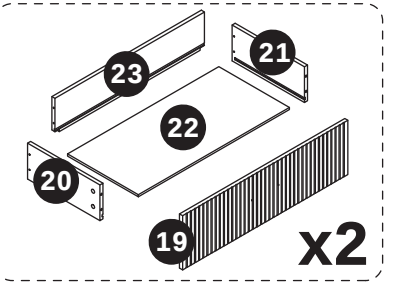

⚠WARNING

Children have died from furniture tipover.To reduce the risk of furniture tipover:

- ALWAYS install Anti-tip device provided
- NEVER put a TV on this product.
- NEVER allow children to stand,climb or hang on drawers,doors,or shelves.
- NEVER open more than one drawer at a time.
- Place heaviest items in the lowest drawers.

This is a permanent label.
Do not remove!

90 MINUTES **2 ADULTS** **INTERMEDIATE**

The parts listed above are required for proper assembly. If there are any issues. Contact us: **customerservice@homsee.com**

Lista de Piezas

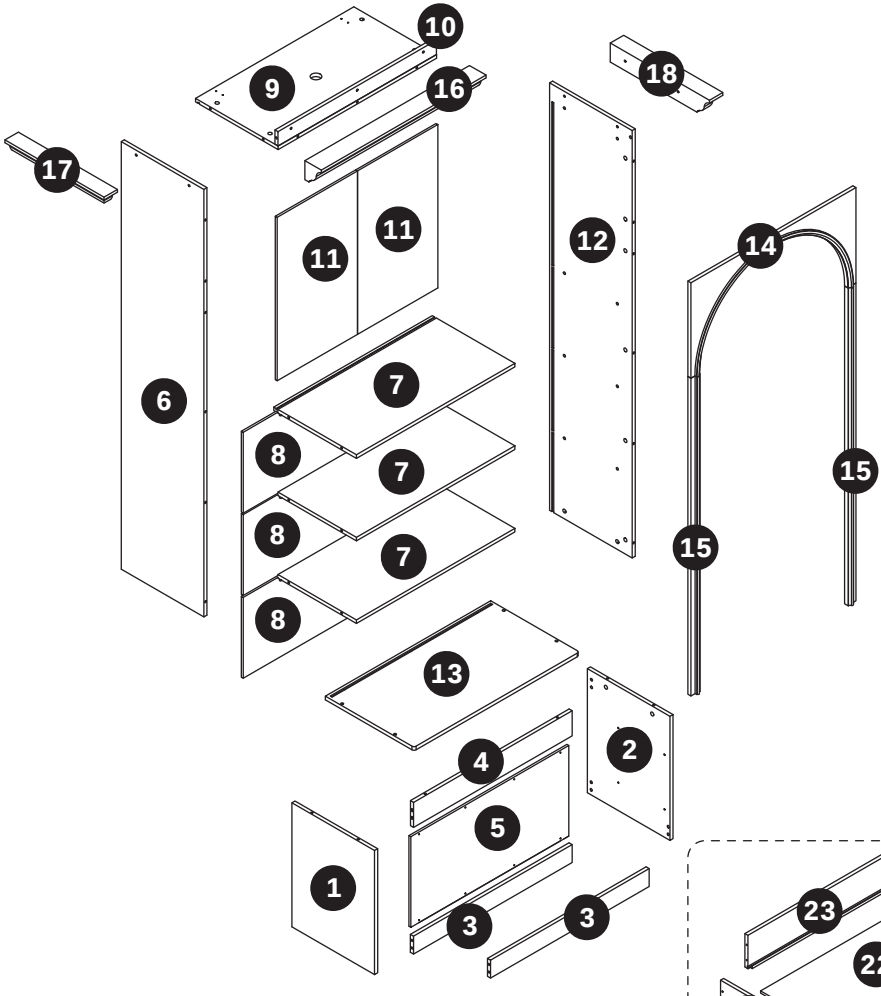

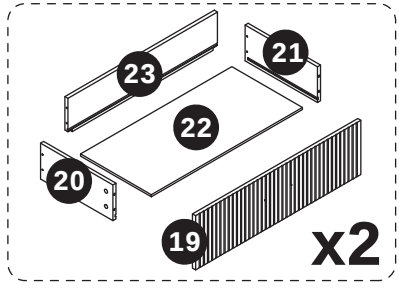

⚠ ADVERTENCIA

Los niños han muerto por el vuelco de muebles. Para reducir el riesgo de que el mueble se vuelque:

- SIEMPRE instala el dispositivo antivuelco incluido.
- NUNCA coloques un televisor sobre este producto.
- NUNCA permitas que los niños se suban, trepen o cuelguen de los cajones, puertas o estantes.
- NUNCA abras más de un cajón a la vez.
- Coloca los objetos más pesados en los cajones inferiores.

Esta es una etiqueta permanente.
¡No la retires!

90 MINUTOS **2 ADULTOS** **INTERMEDIATE**

Las piezas enumeradas arriba son necesarias para un montaje correcto. Si tienes algún problema, contáctanos en: **customerservice@homsee.com**

Cut out this page for easy viewing during subsequent installation.

Recorte esta página para poder consultarla fácilmente durante la instalación posterior.

Parts List
Lista de Piezas



BOX 1/2
CAJA 1/2

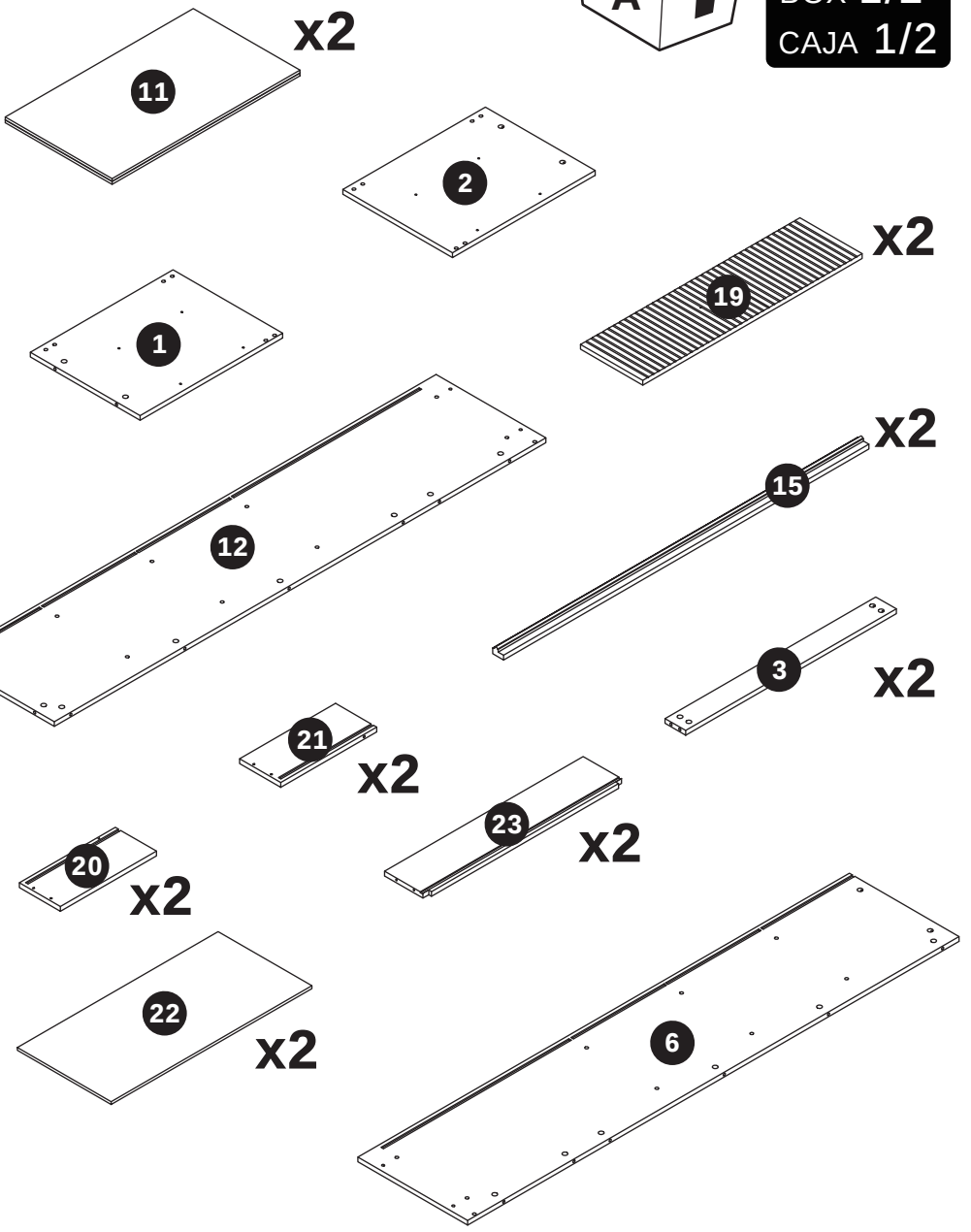

Parts List
Lista de Piezas

Cut out this page for easy viewing during subsequent installation.

Recorte esta página para poder consultarla fácilmente durante la instalación posterior.

BOX 2/2
CAJA 2/2

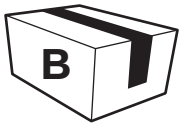

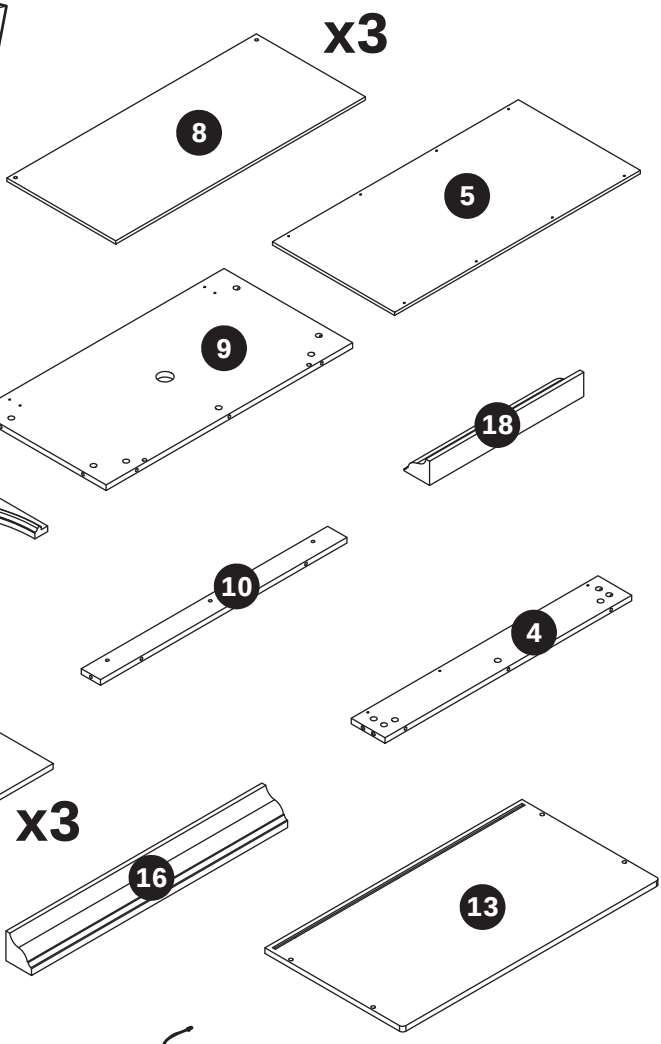



Spotlight=1

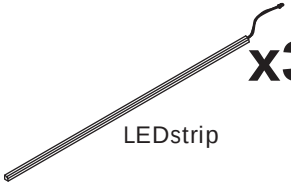

LEDstrip

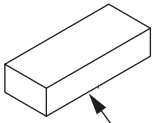

[EN] Hardware Kit

[ES] Kit de hardware

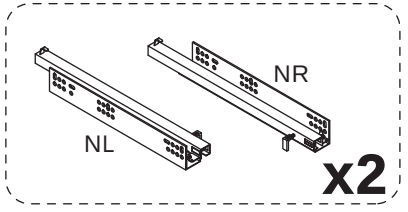

HOMSEE

01



A x 12

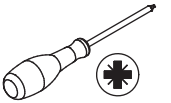

[EN] Install cam screws (A) into parts 1 and 2.

[ES] Instala los tornillos de leva (A) en las piezas 1 y 2.

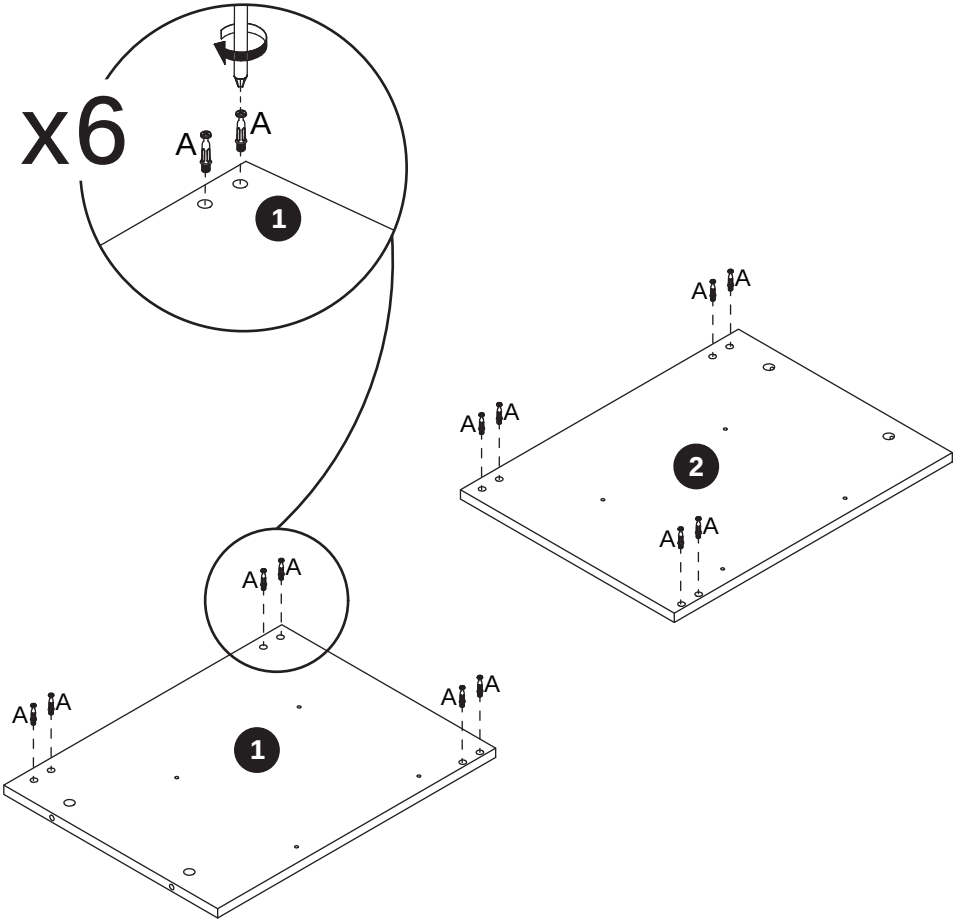

02



B x 4

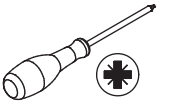

[EN] Connect parts 3 and 1. Insert cam locks (B) and turn them clockwise to tighten

[ES] Une las piezas 3 y 1. Inserta las levas excéntricas (B) y gíralas en sentido horario para apretarlas.

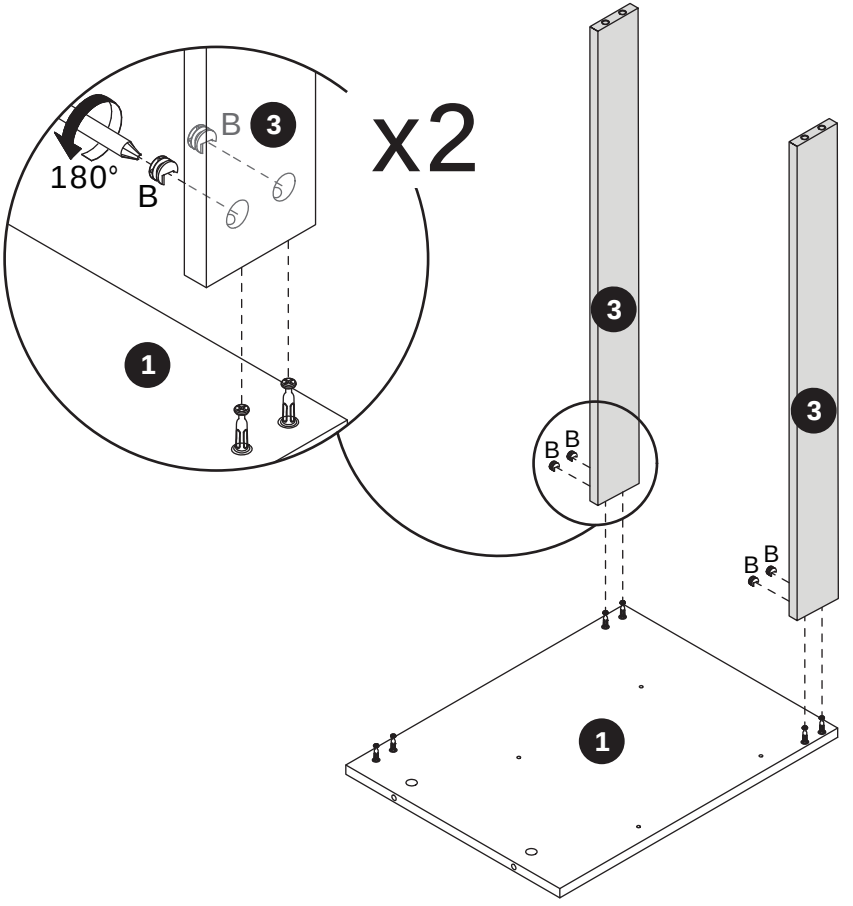

03



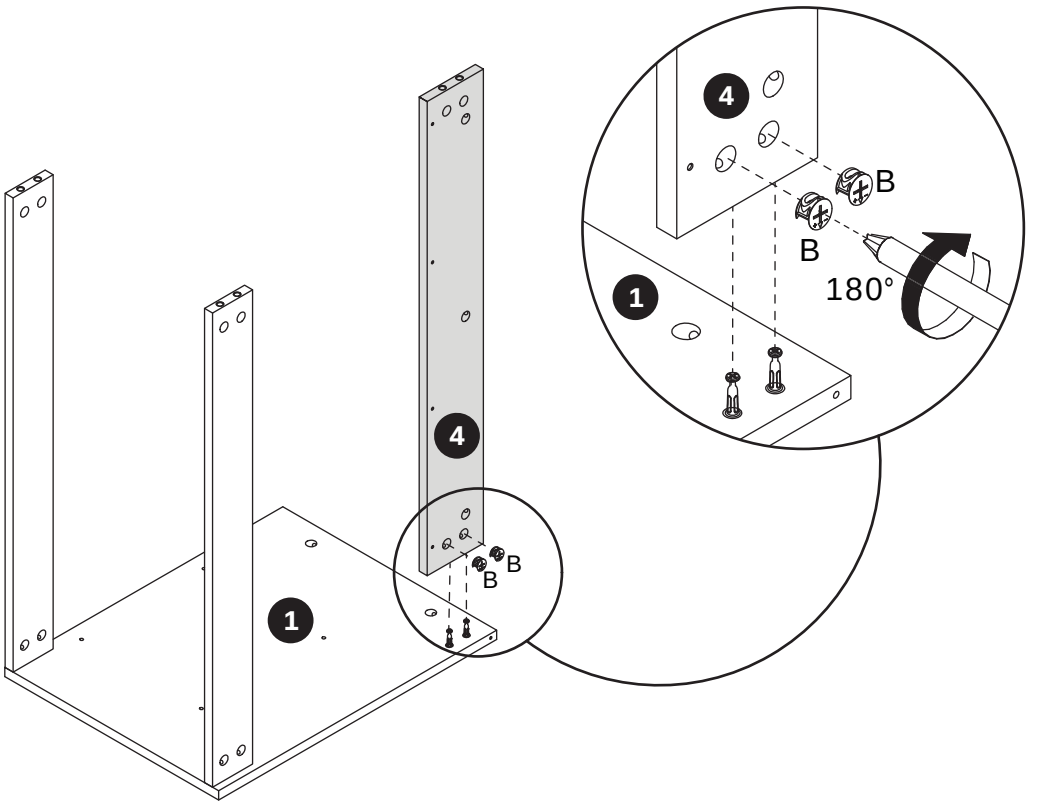

04



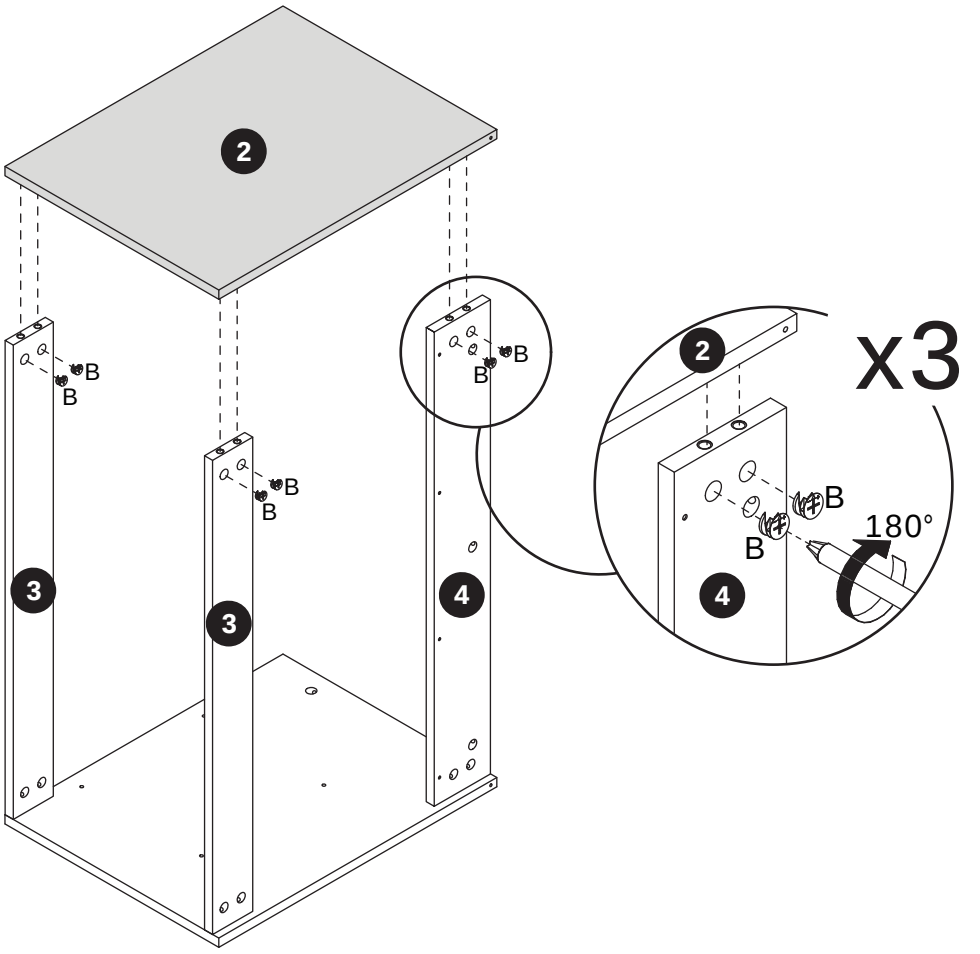

05



C x 8

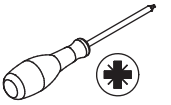

[EN] Secure part 5 to parts 3 and 4 with screws (C).

[ES] Fija la pieza 5 a las piezas 3 y 4 con los tornillos (C).

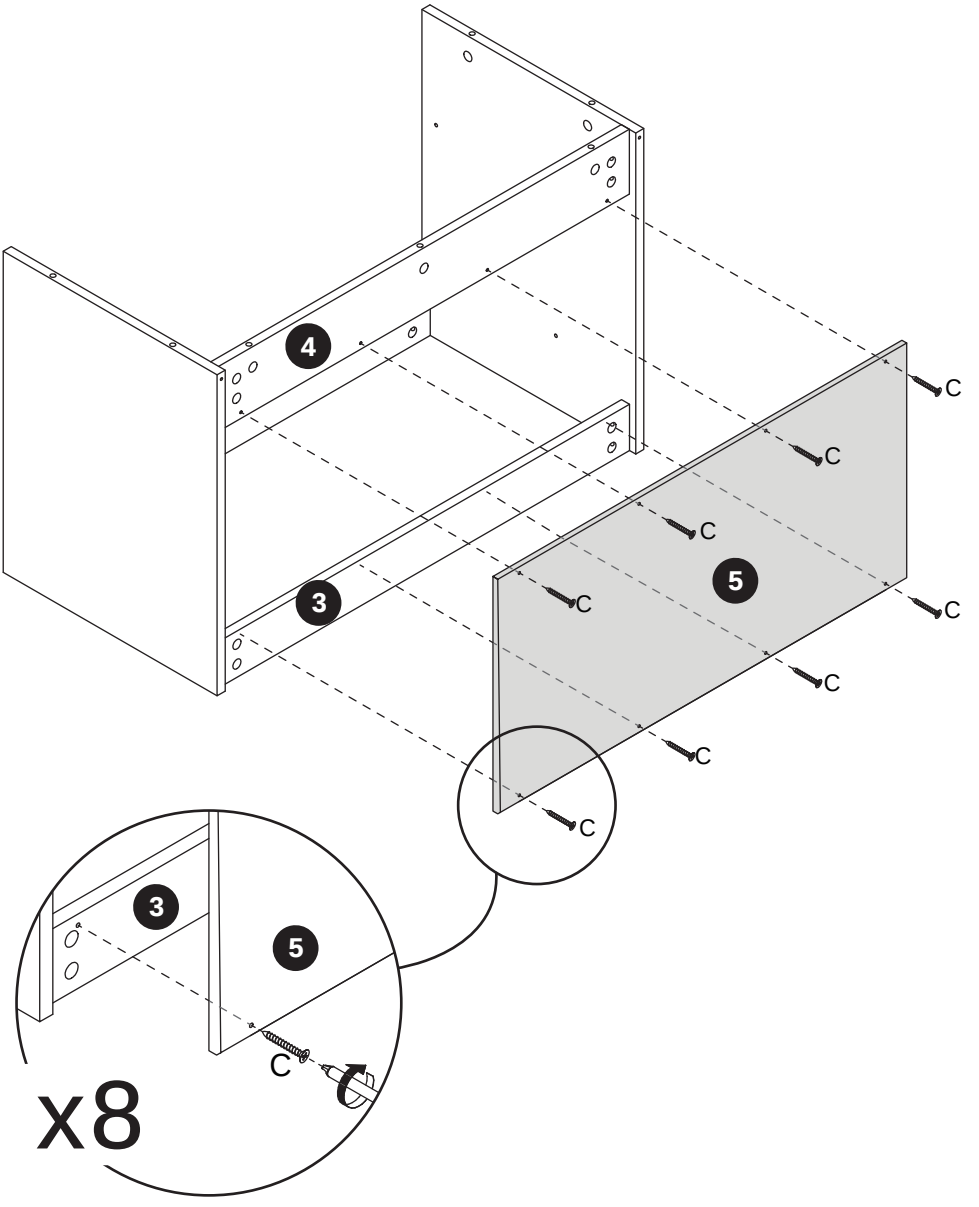

06



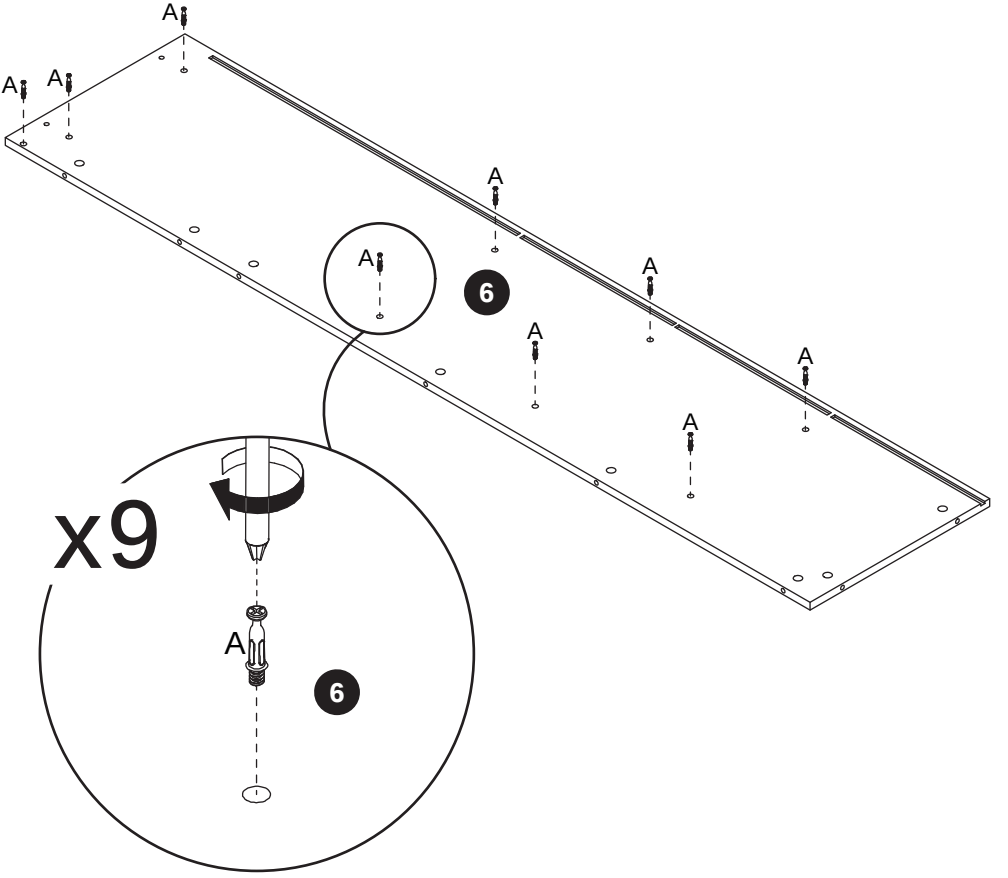

07

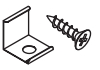

D1 x 9

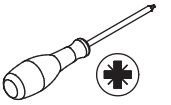

[EN] Secure bracket (D-1) to panel 7 with screws.

[ES] Fija el soporte (D-1) al panel 7 con los tornillos.

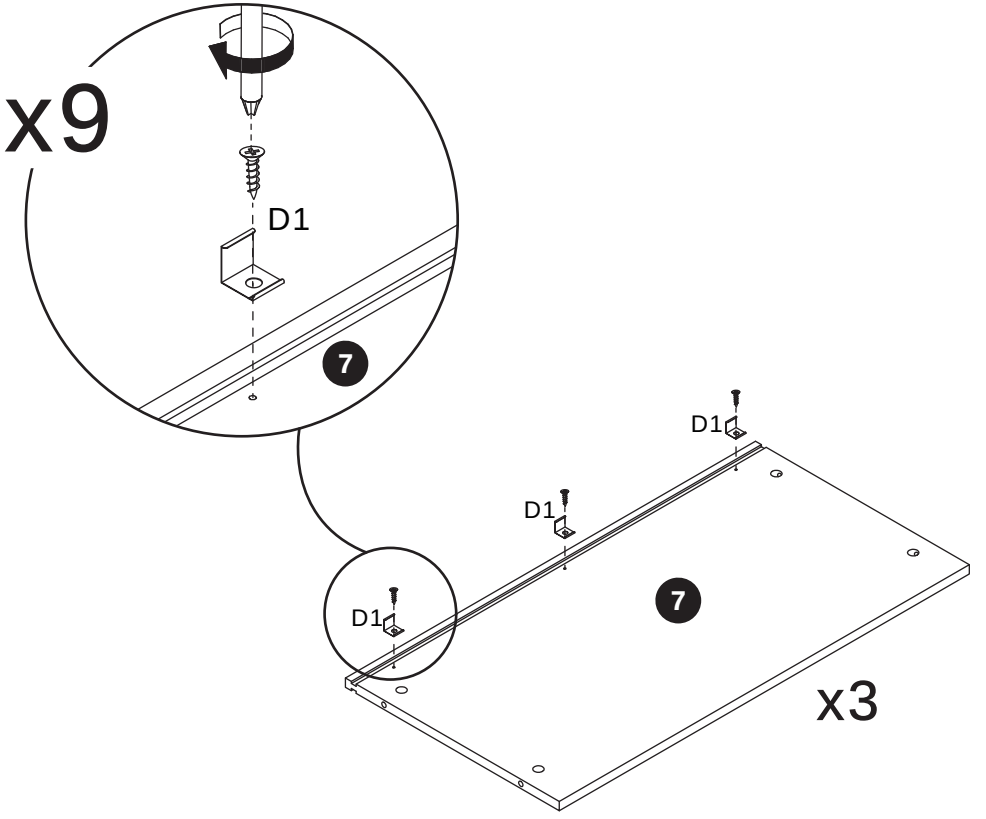

08



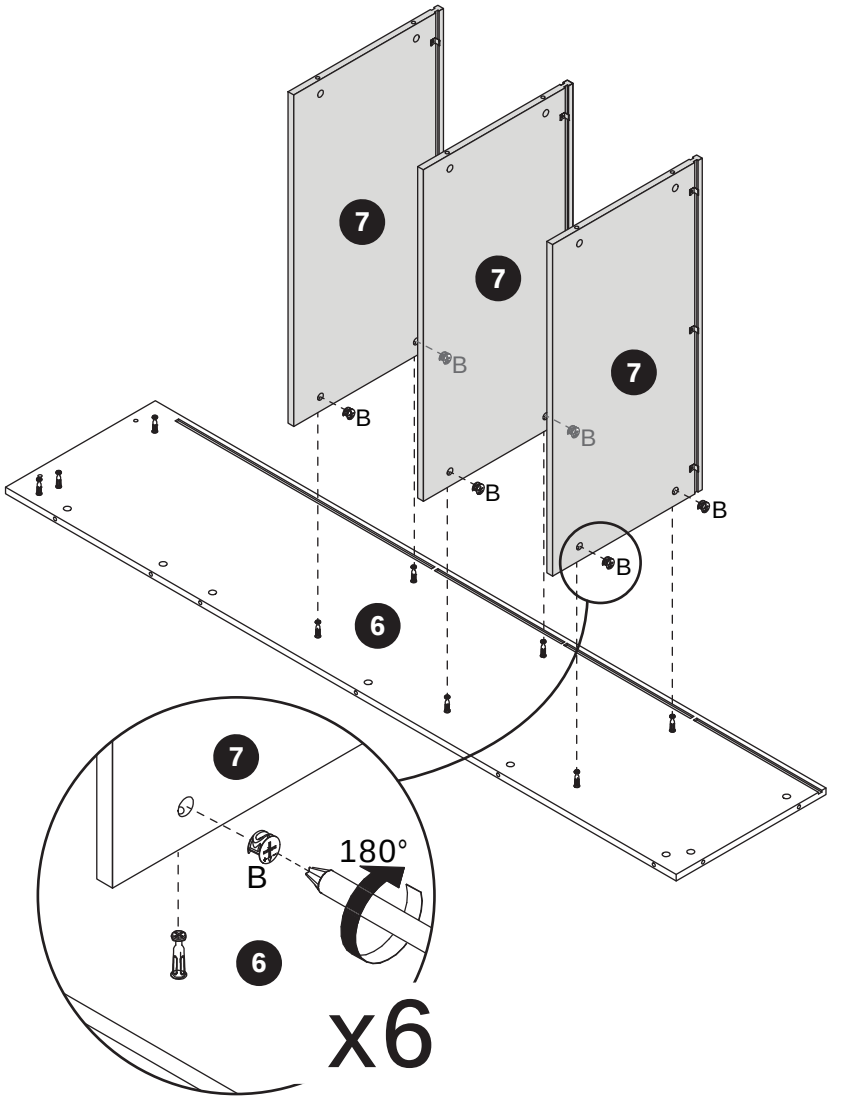

09

[EN] Insert panel 8 into the grooves of panels 6 and 7. Make sure the hole position is facing the correct direction.

[ES] Inserta el panel 8 en las ranuras de los paneles 6 y 7. Asegúrate de que la posición de los orificios esté orientada correctamente.

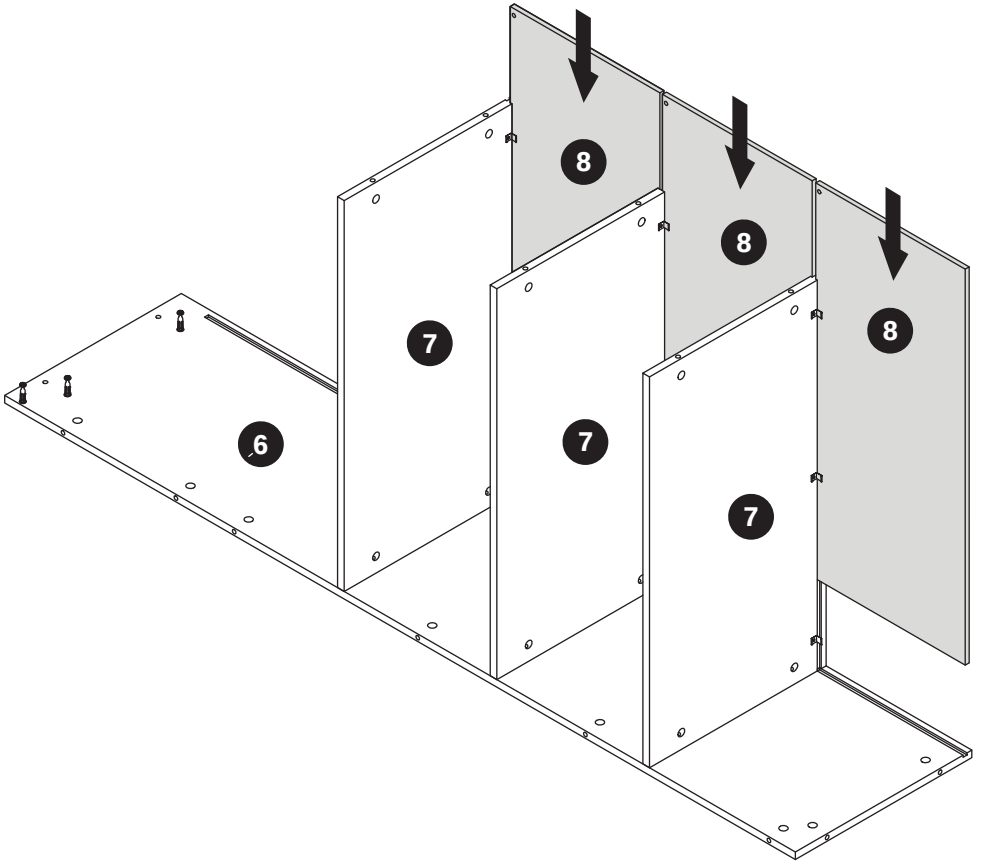

10



A x 2

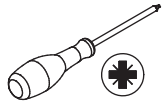

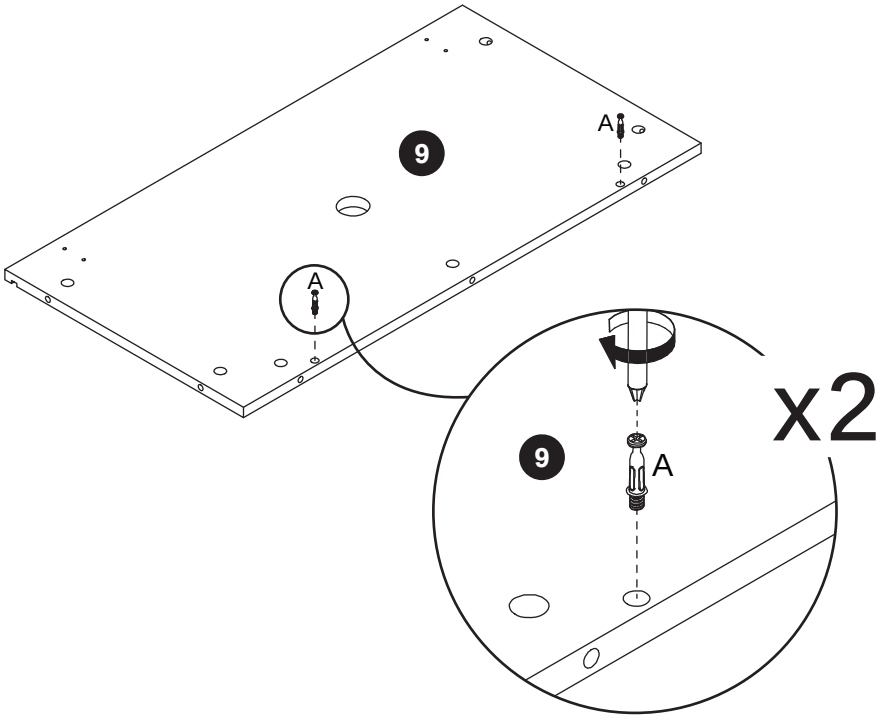

11



B x 2

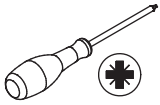

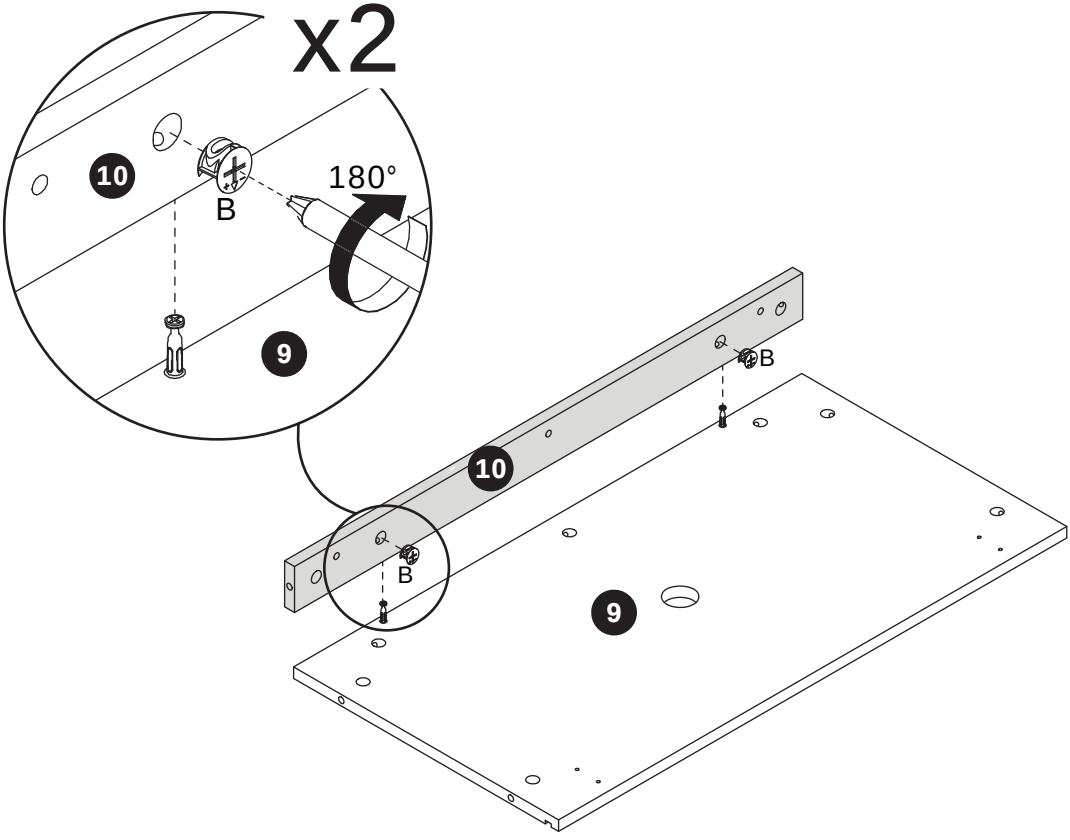

12



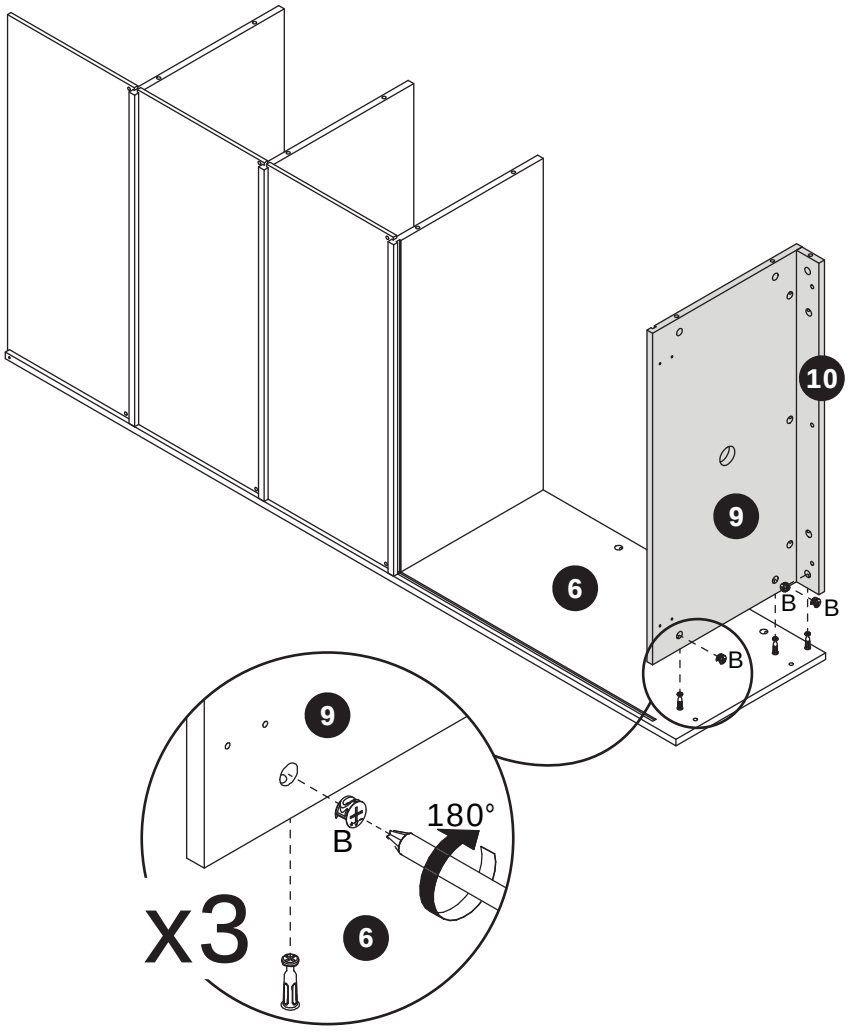

13

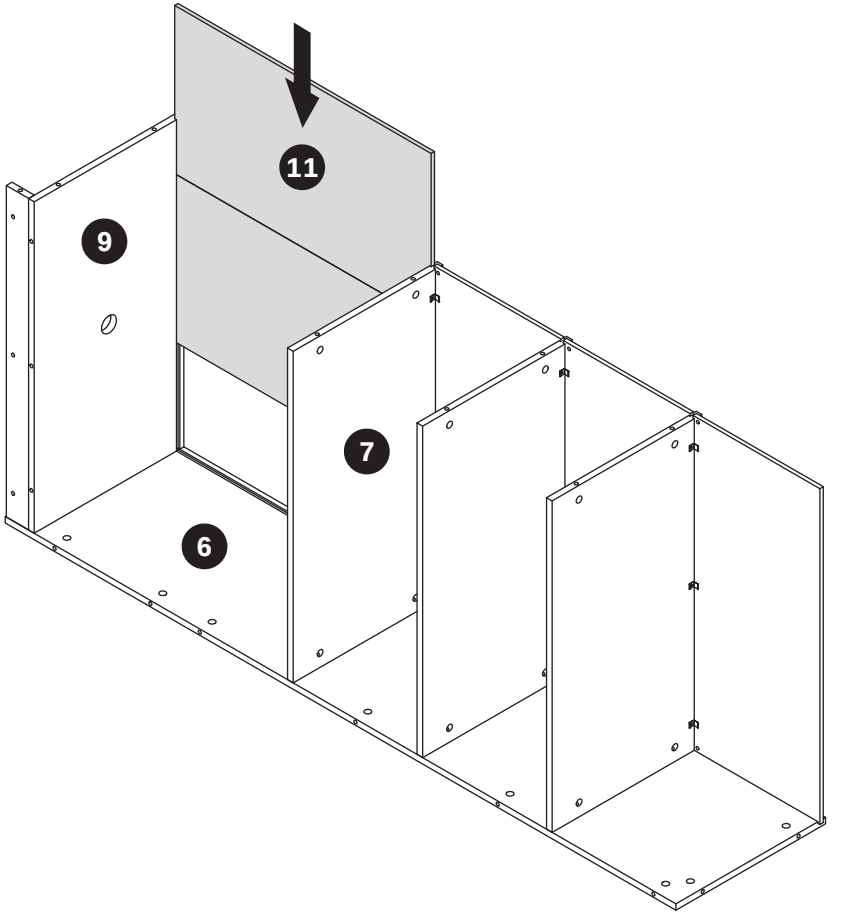

14



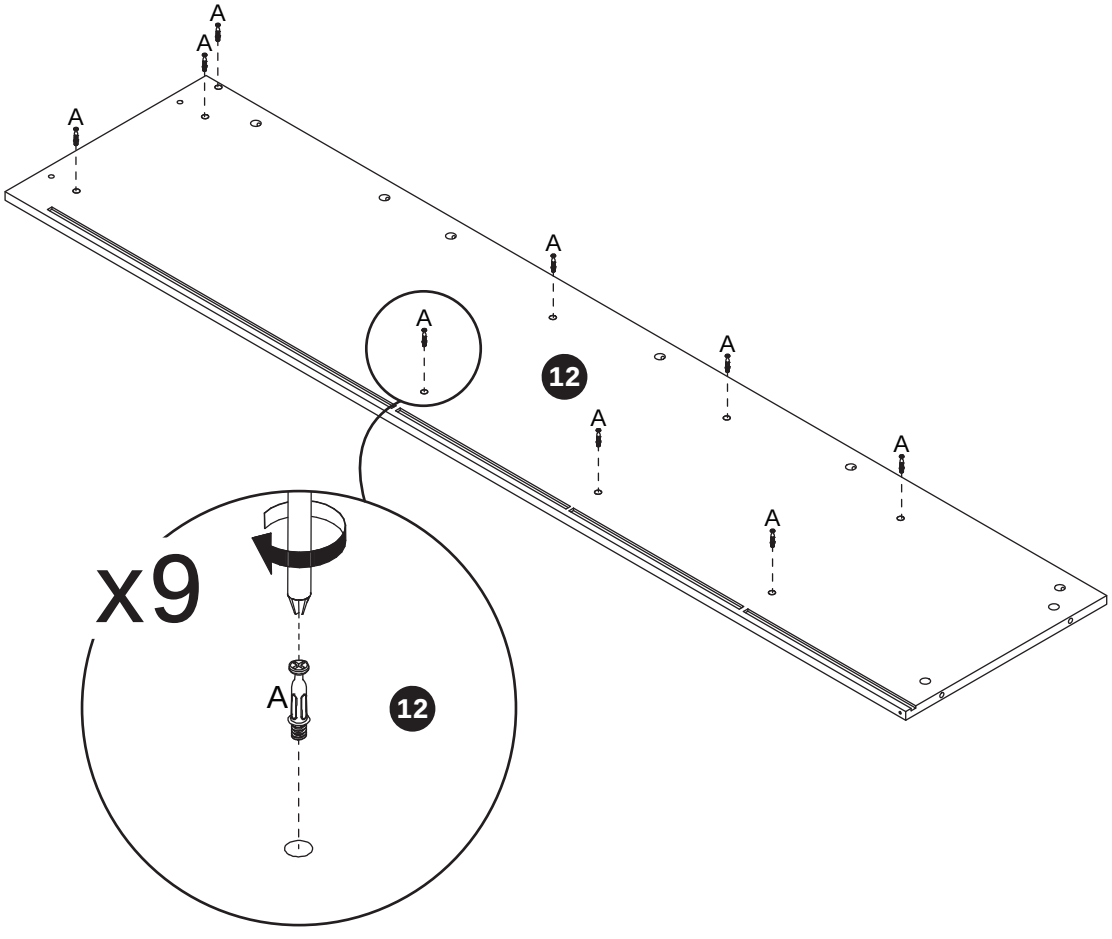

15



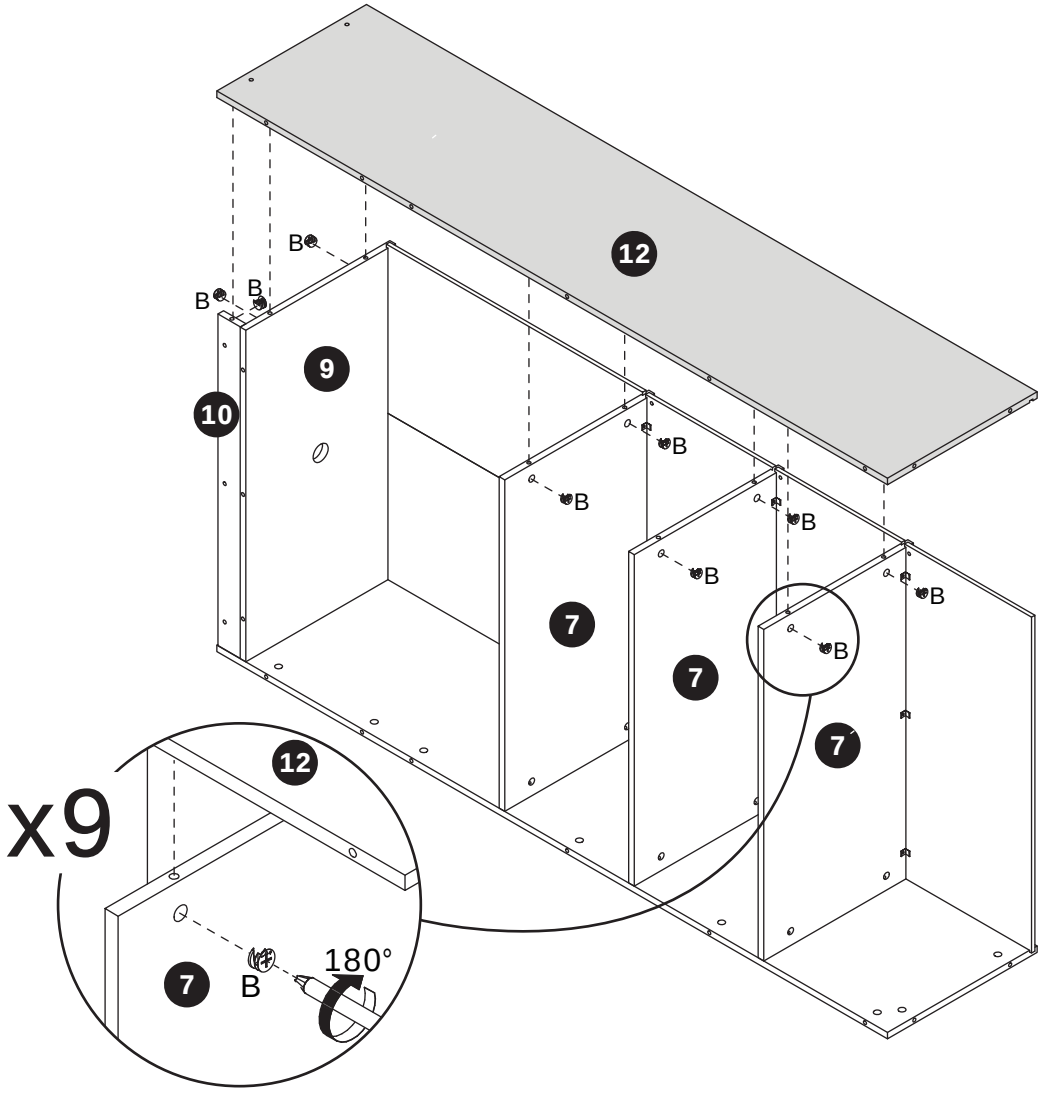

16



A x 11

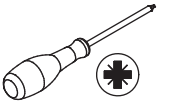

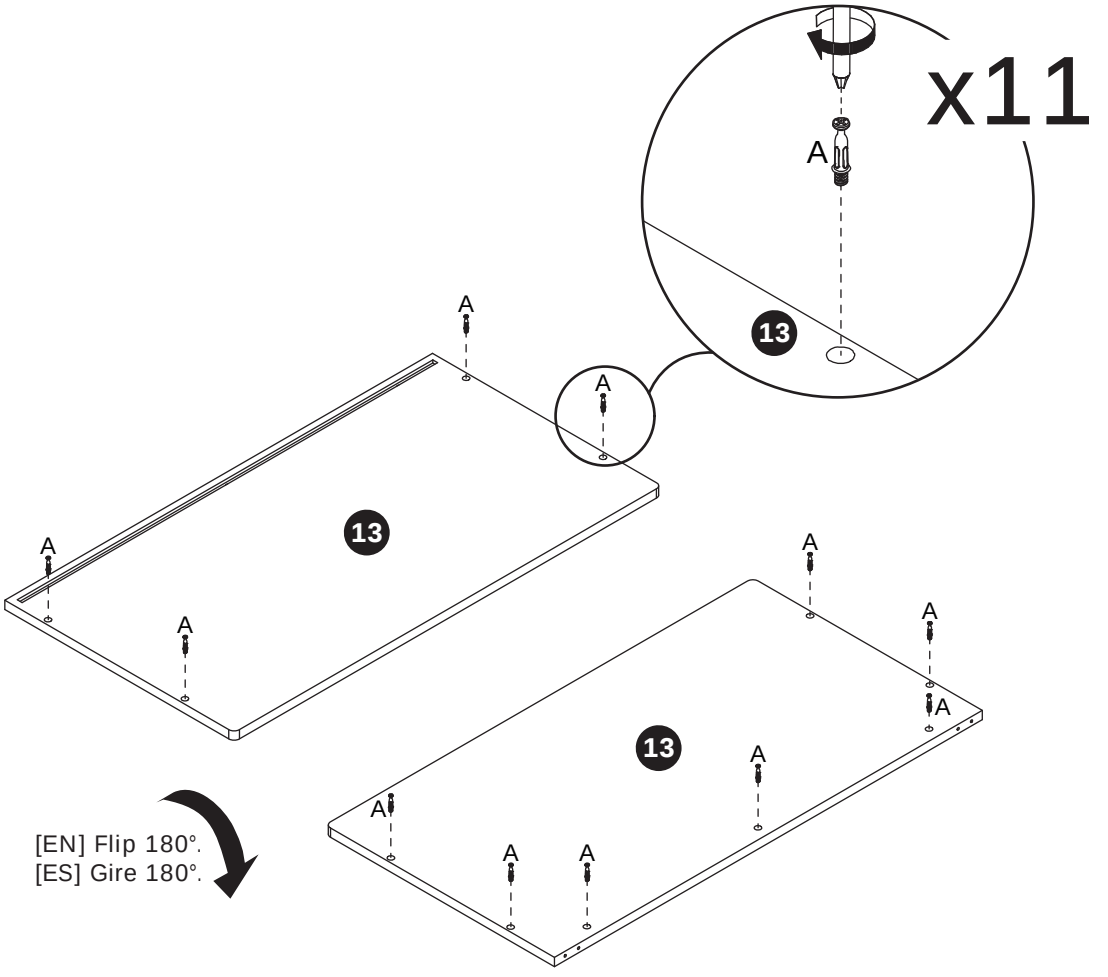

17



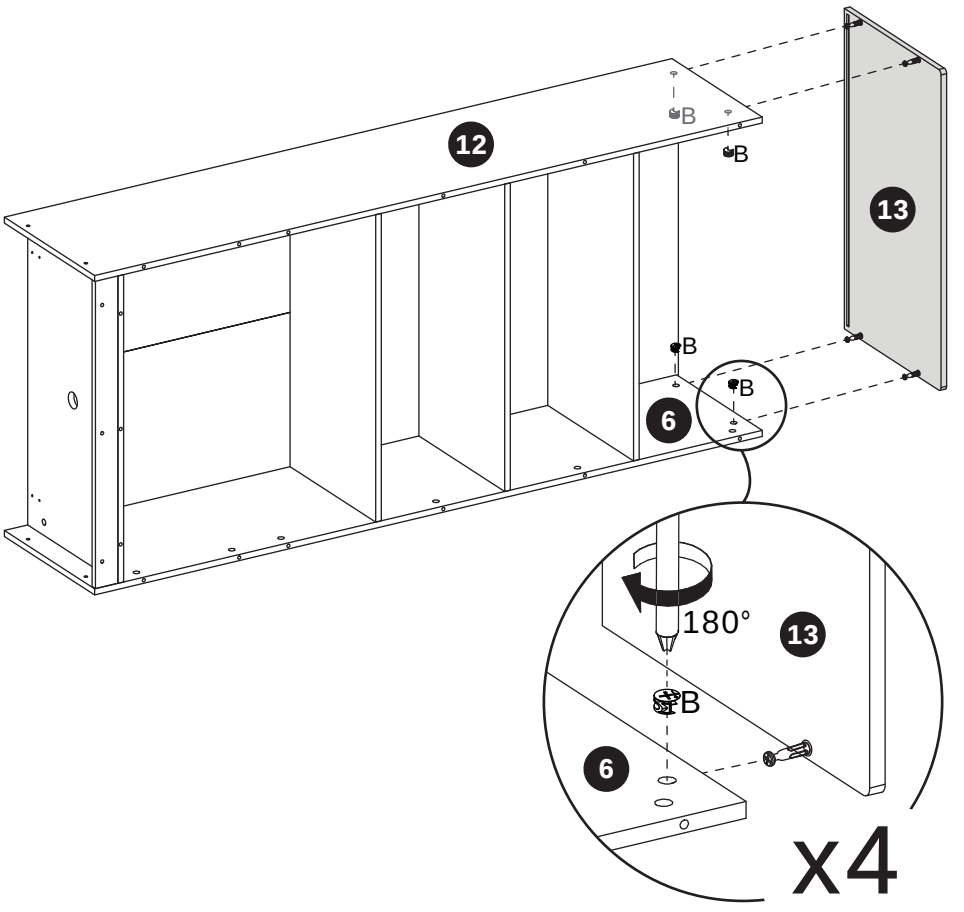

18



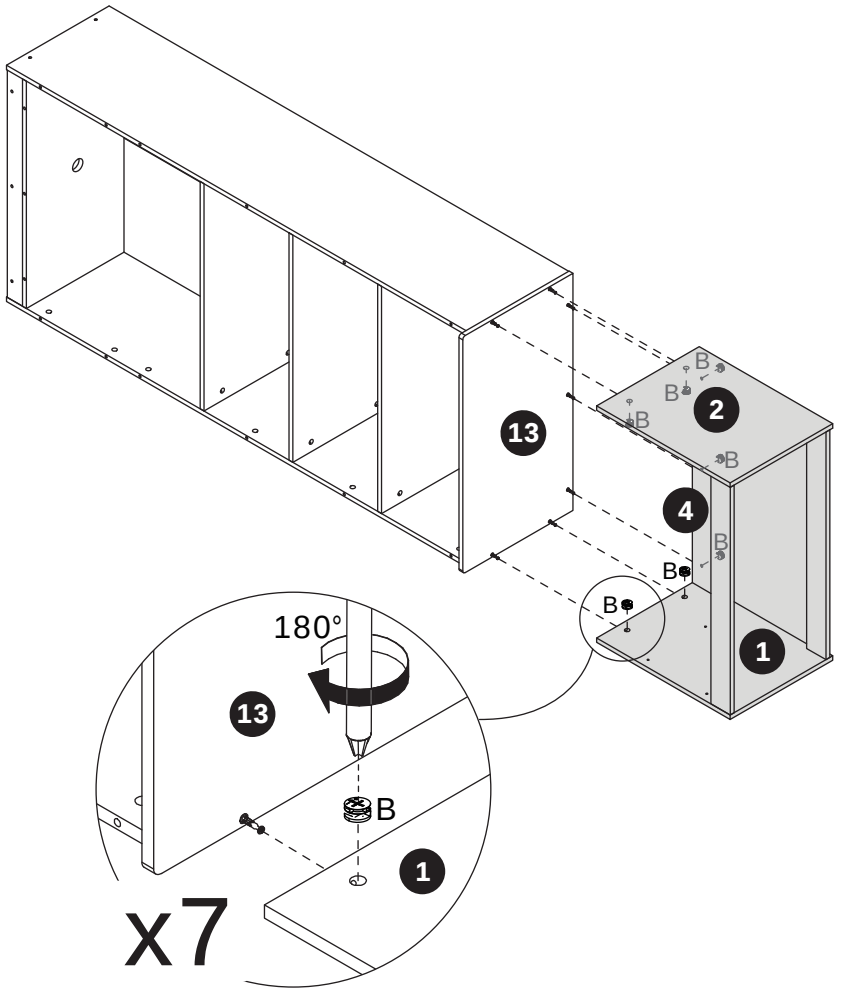

19



[EN] Secure iron plates (M) to the back of the unit with screws (E).

[ES] Fija las placas de hierro (M) en la parte posterior de la unidad con los tornillos (E).

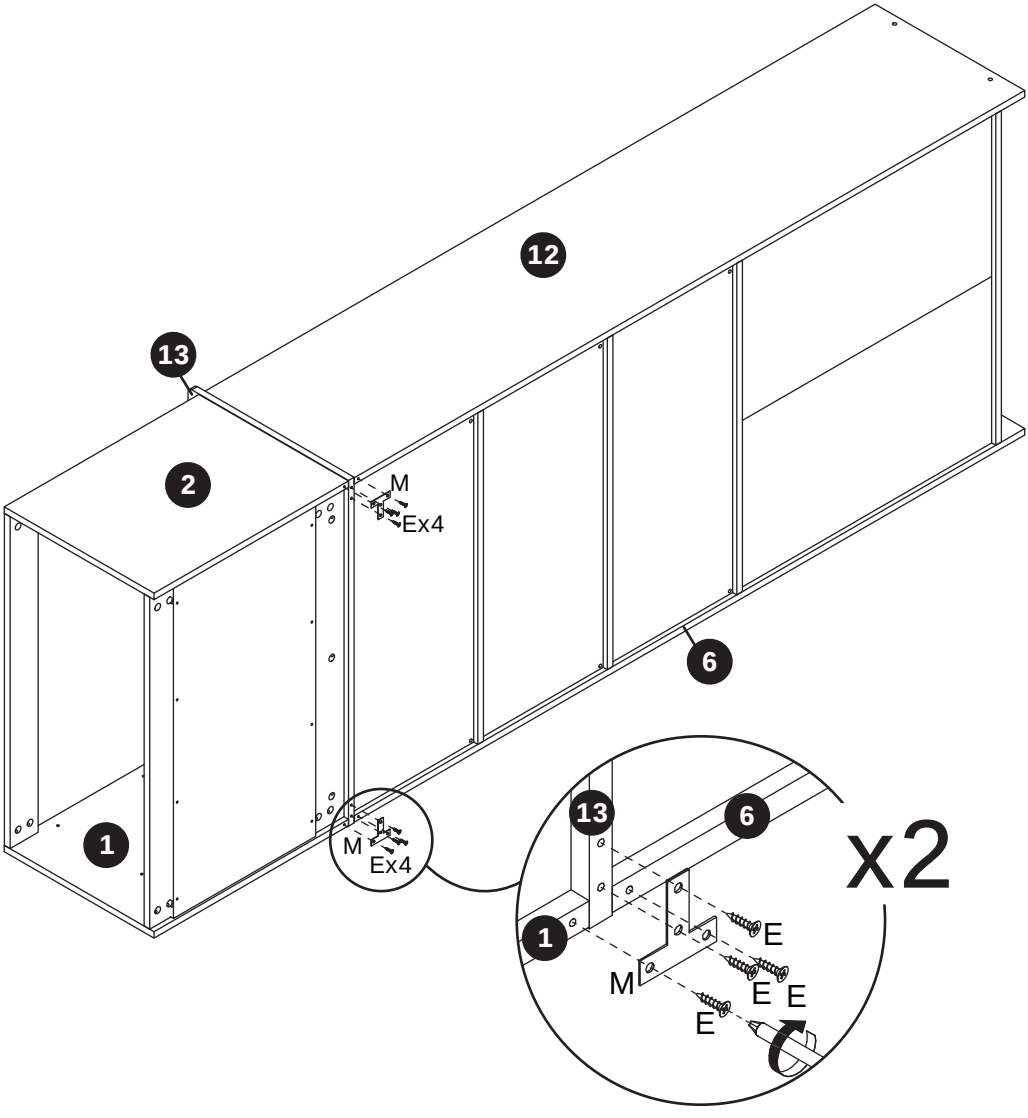

20



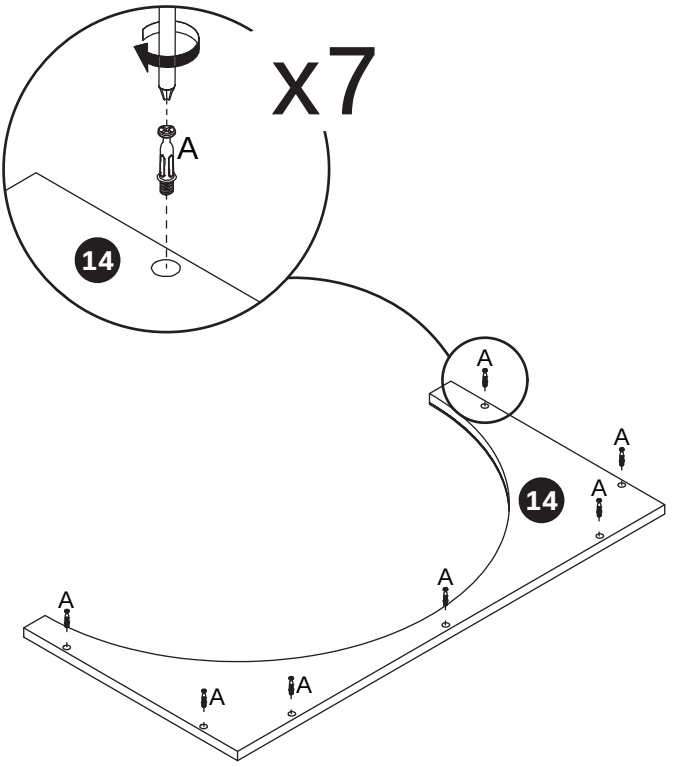

21



A x 8

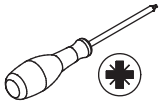

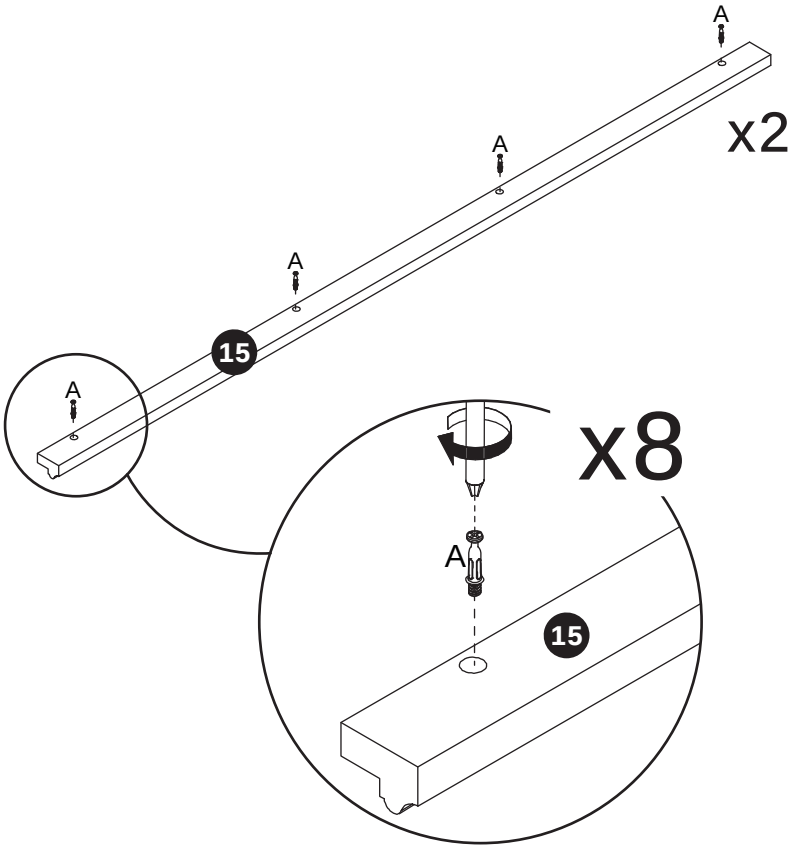

22



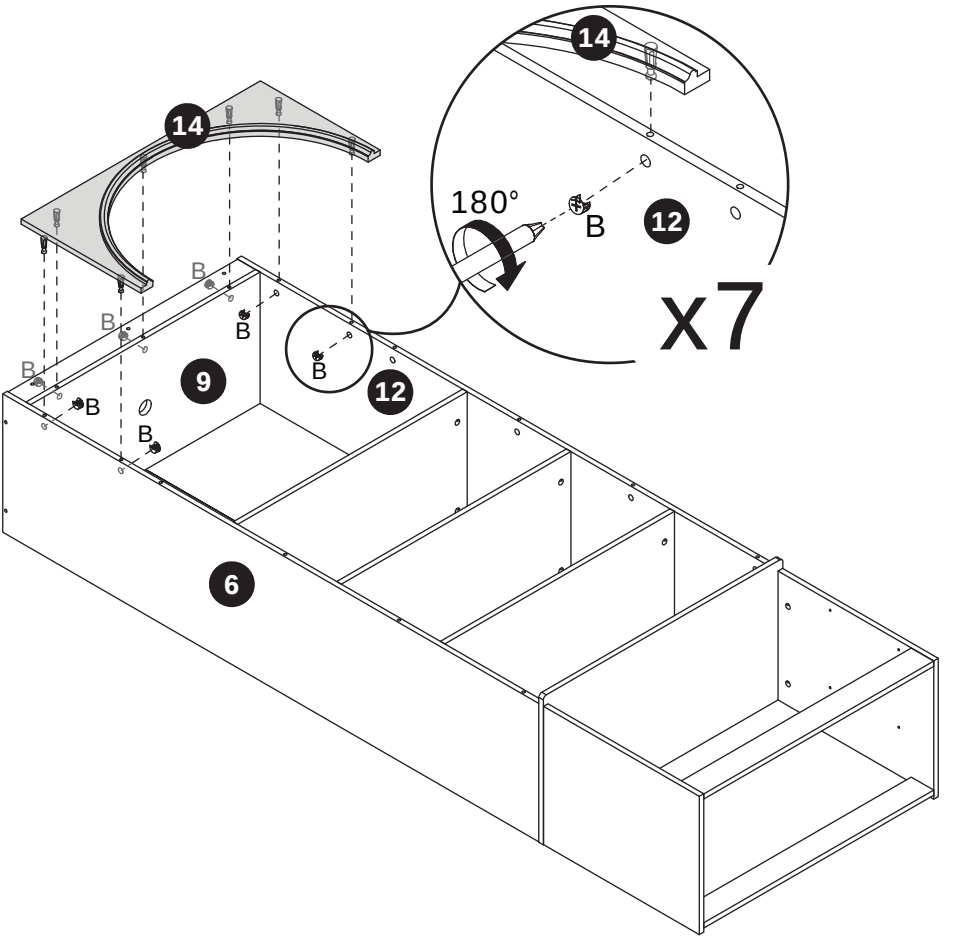

23



B x 8

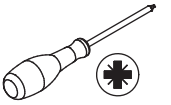

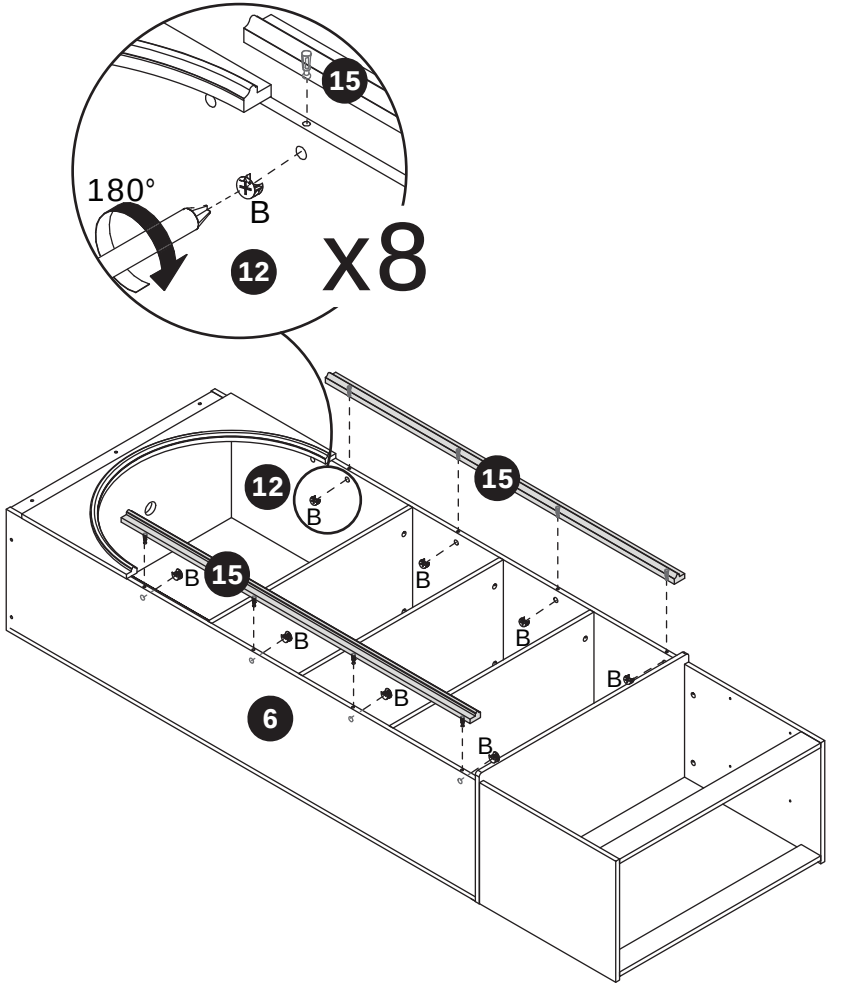

24



F x 3

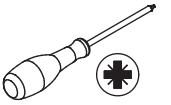

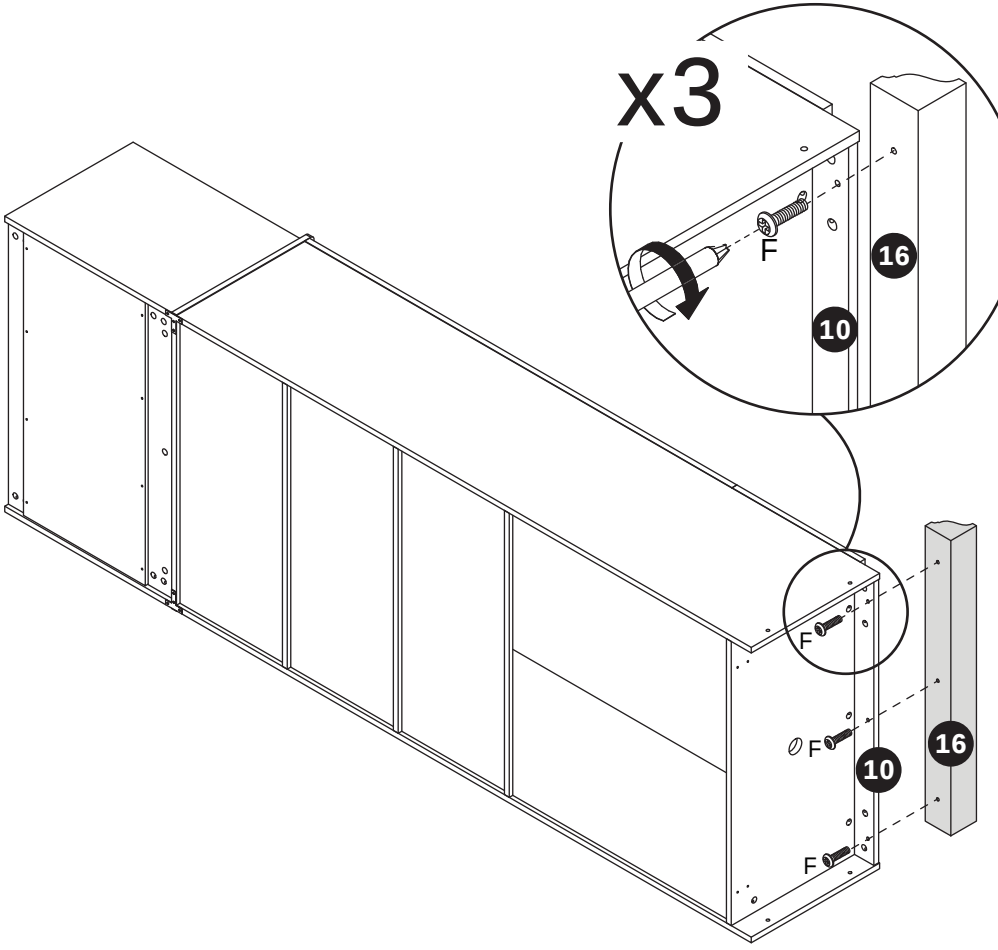

25



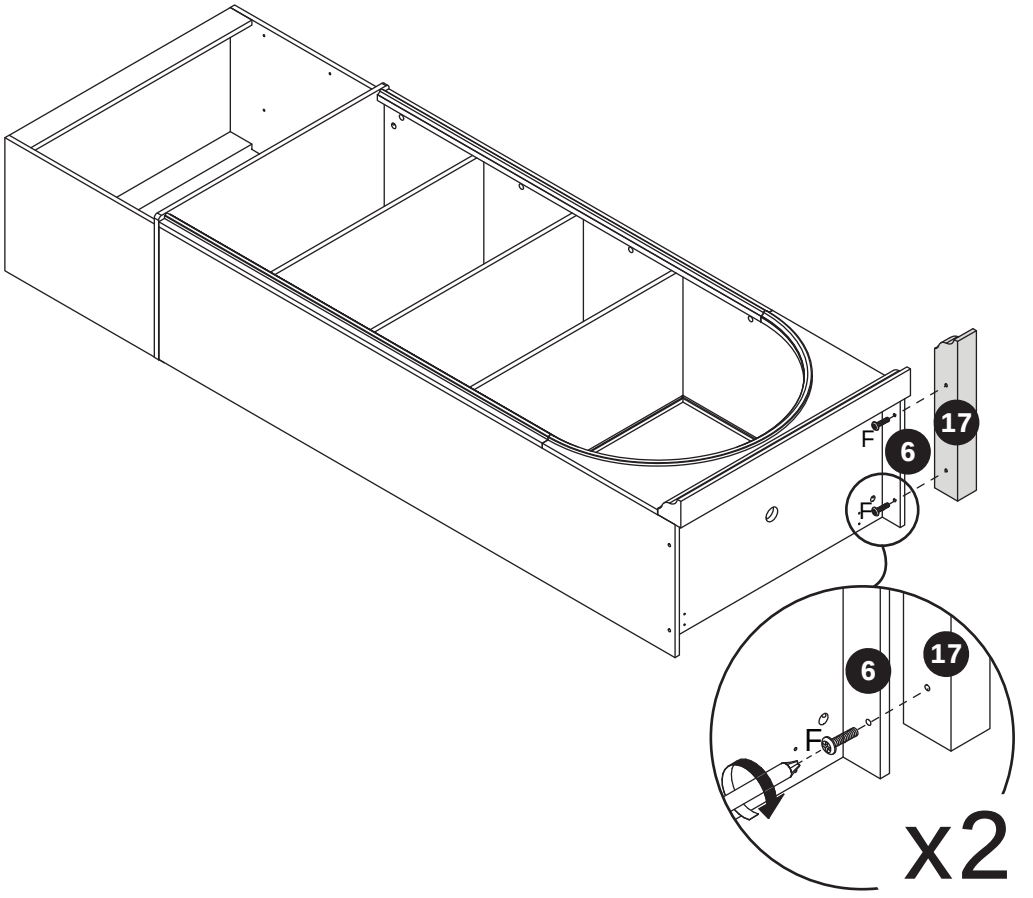

26



F x 2

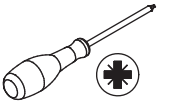

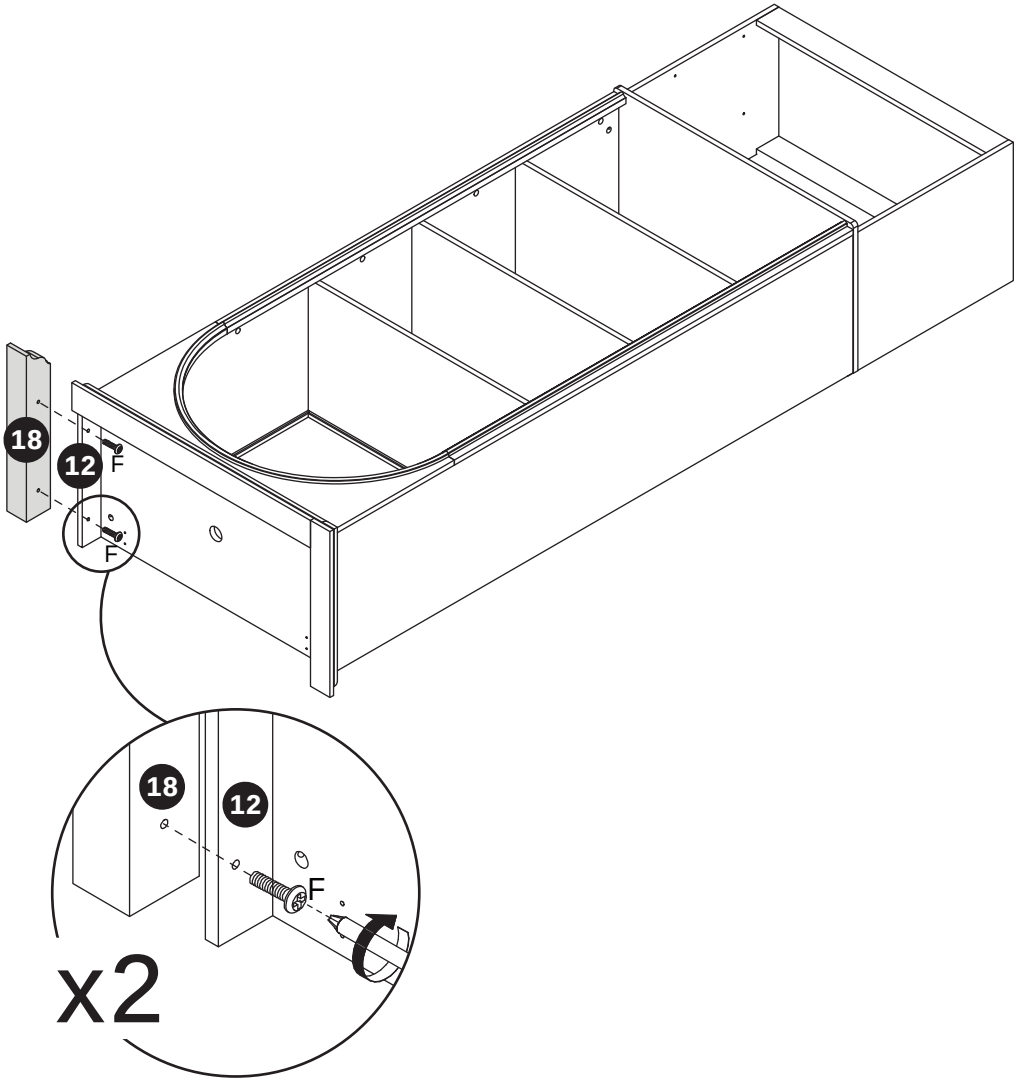

27



D2 x 1

[EN] Install fitting (D2) into part No. 9.

[ES] Instale el accesorio (D2) en la pieza No. 9.

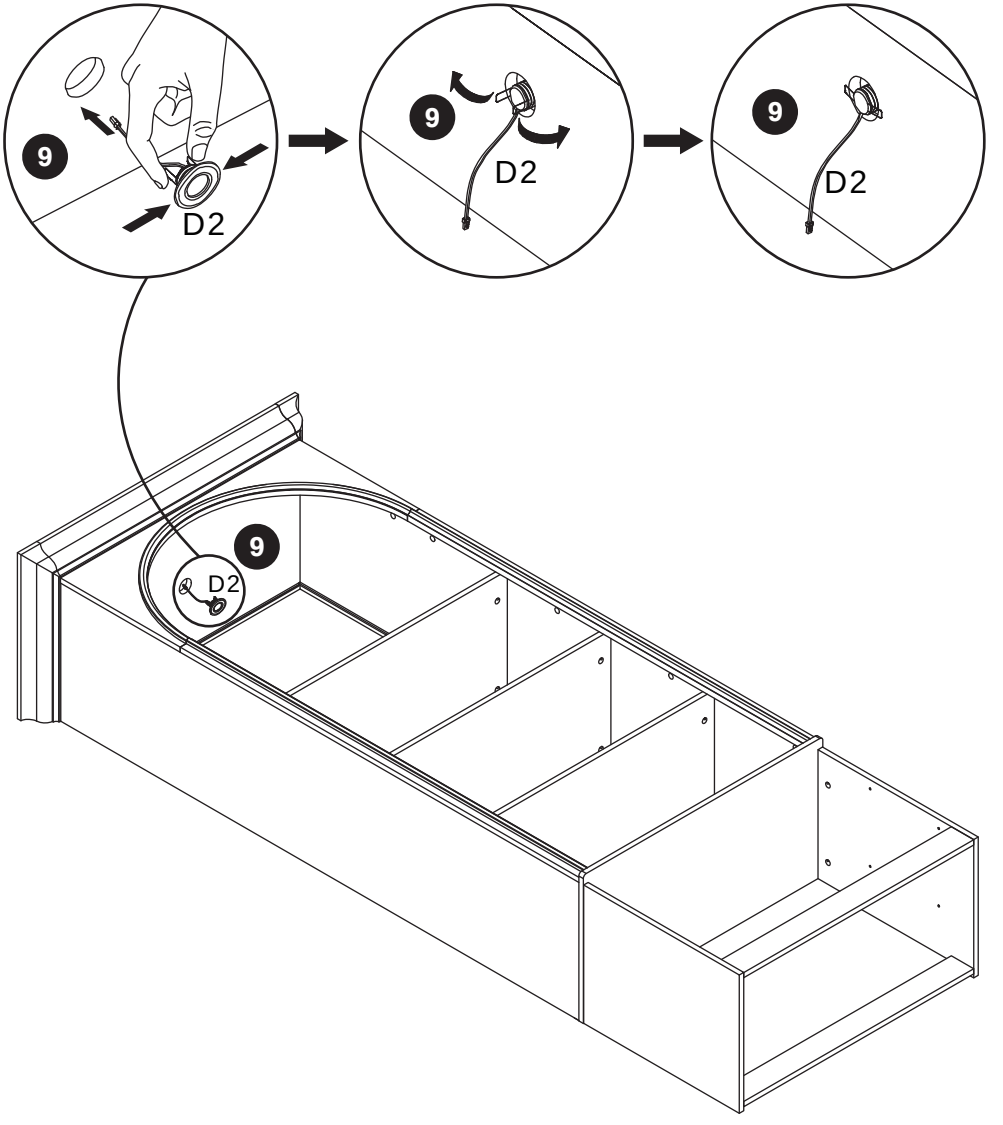

28



G x 14

[EN] Peel off hole covers (G) and stick them over the holes on panels No. 6 and 12.

[ES] Despegue los tapacubiertos (G) y péguelos sobre los orificios de los paneles No. 6 y 12.

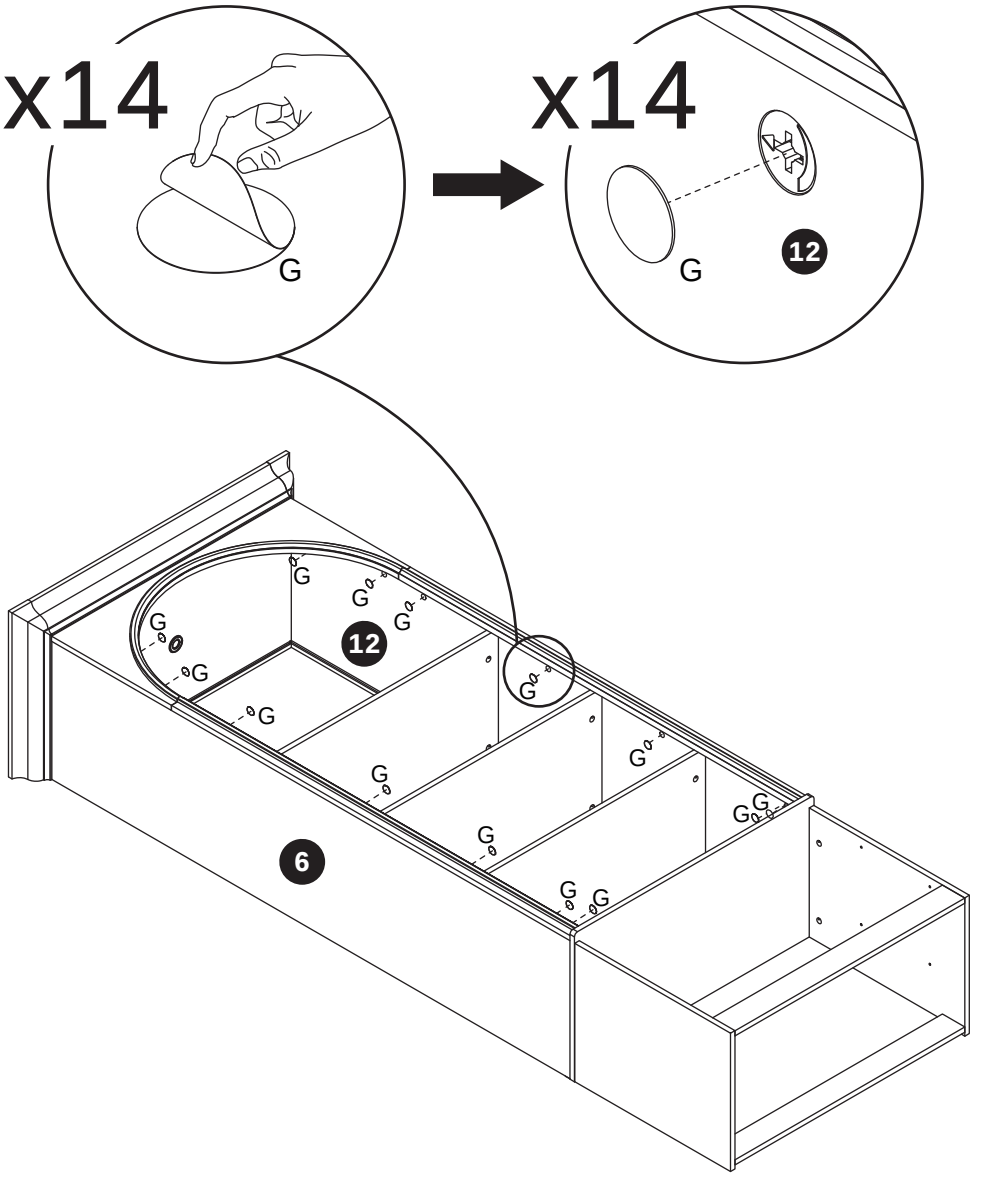

29

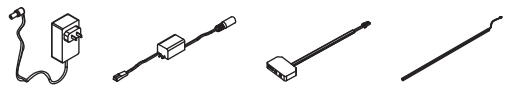

[EN] LED strip connection diagram. Do not pull the power cord forcefully.

[ES] Diagrama de conexión de la tira LED. No tire del cable de alimentación con fuerza.

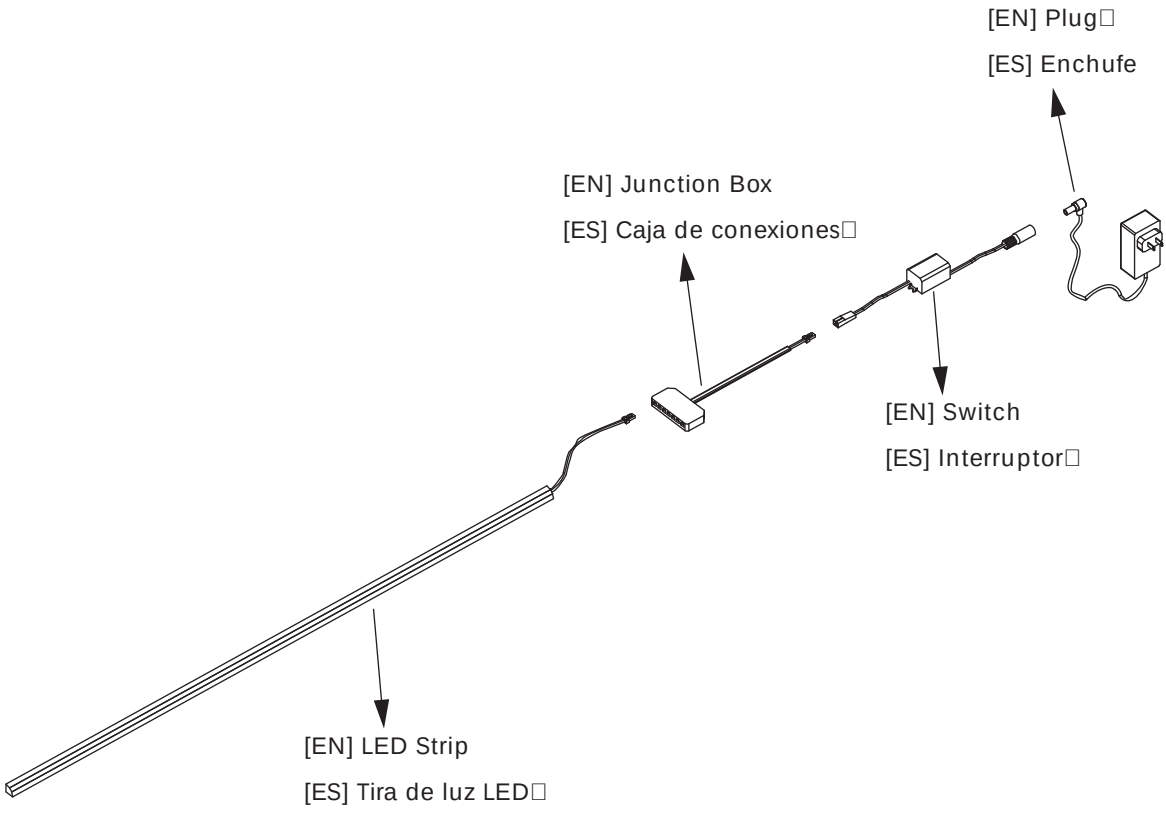

30



[EN] Insert light strip (D6) into the mounting clips on Parts 7.

[ES] Inserte la tira de luz (D6) en los clips de montaje de las piezas 7.

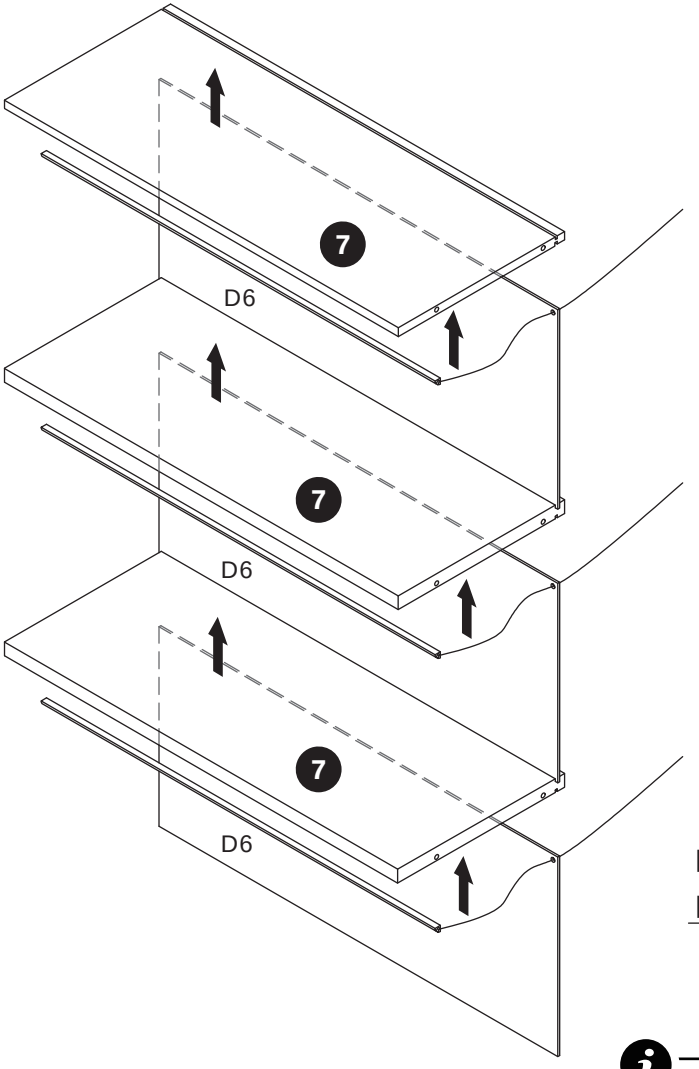

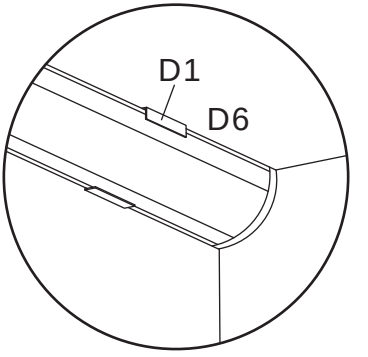

[EN] Push the light into the metal housing.

[ES] Empuje la luz dentro de la carcasa metálica.

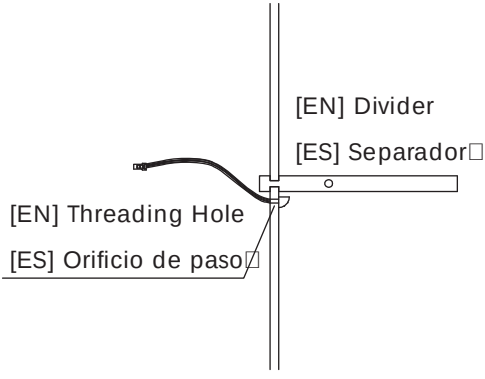

[EN] Route the light strip wire through the back panel hole.

[ES] Pase el cable de la tira de luz por el orificio del panel trasero.

31

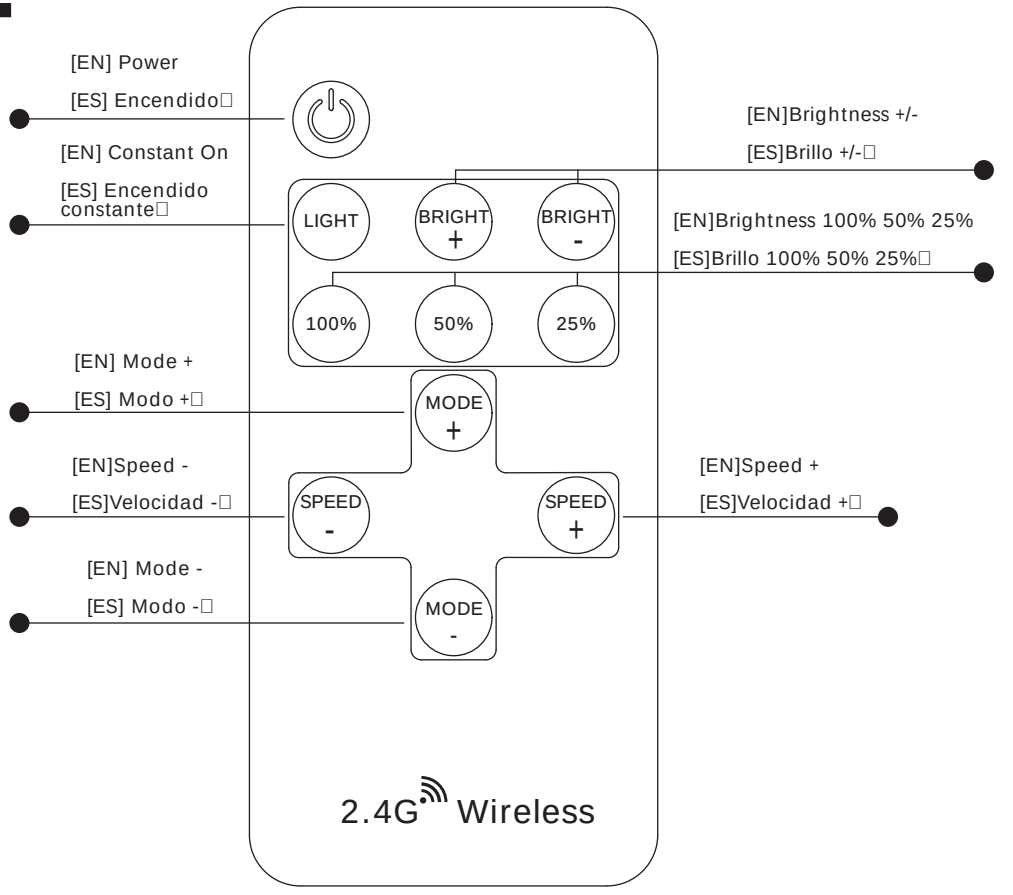

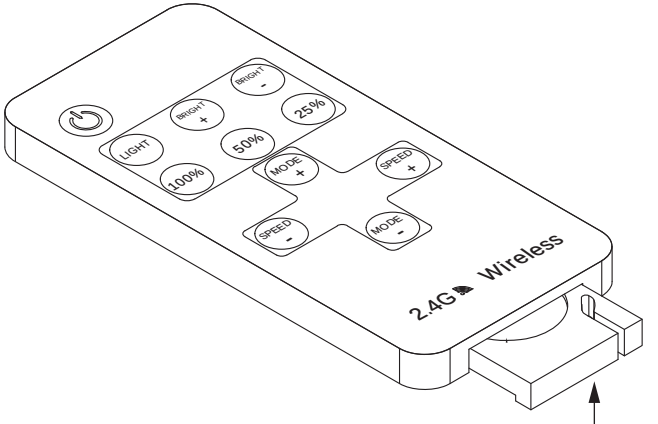

[EN] Requires 3V CR2025 button cell batteries.

[ES] Requiere baterías tipo botón CR2025 de 3 V.

32



A x 8

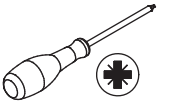

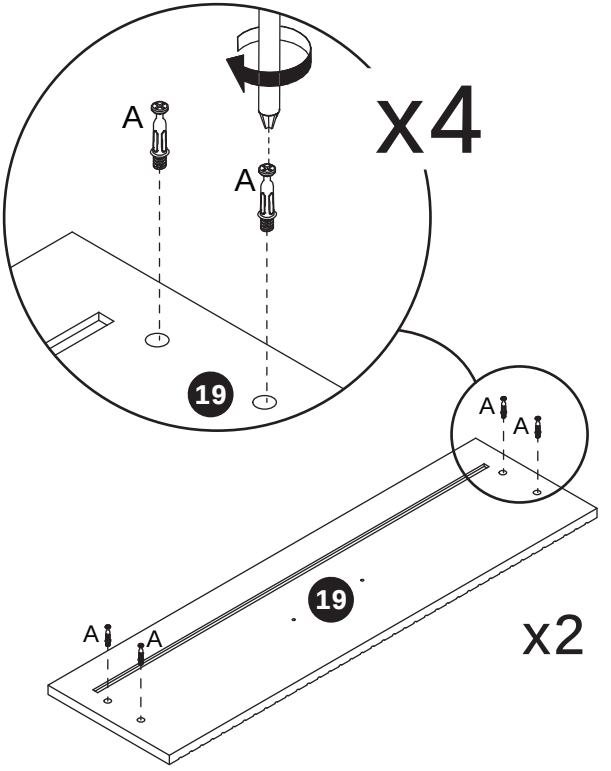

33



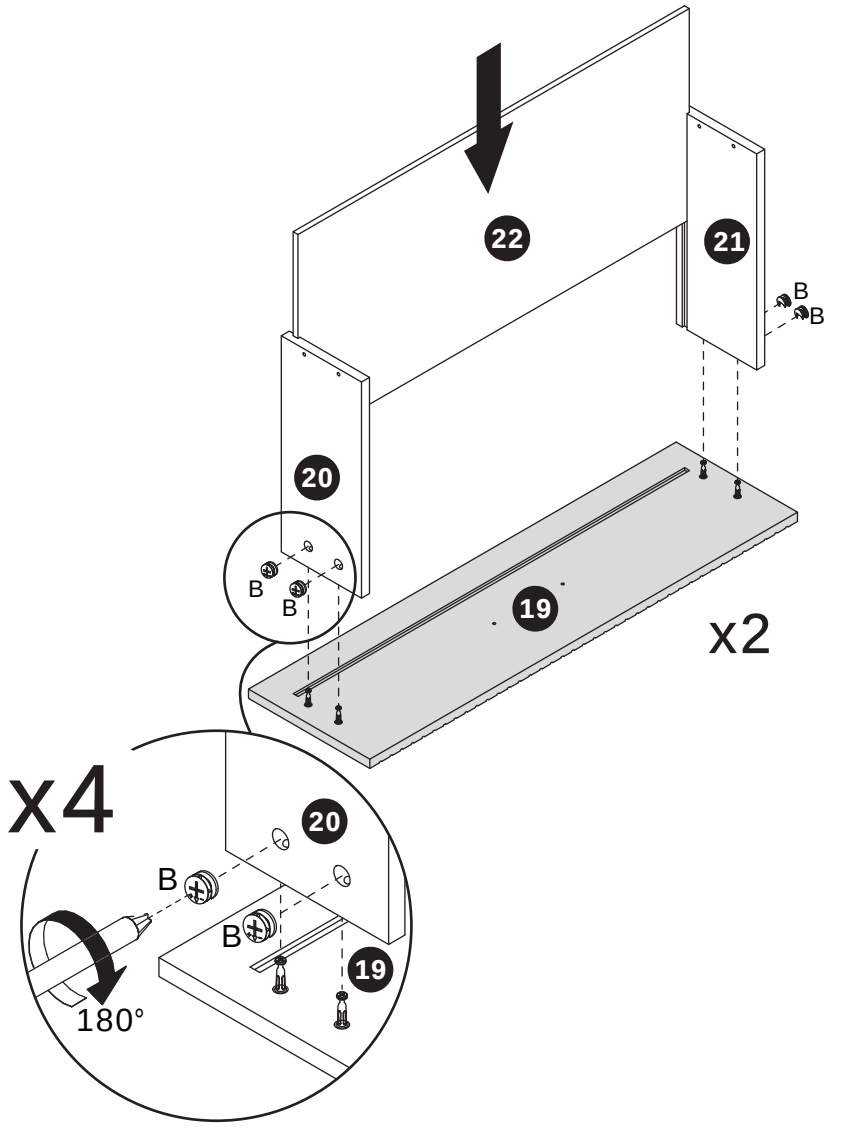

34



J x 8

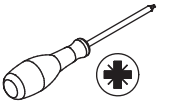

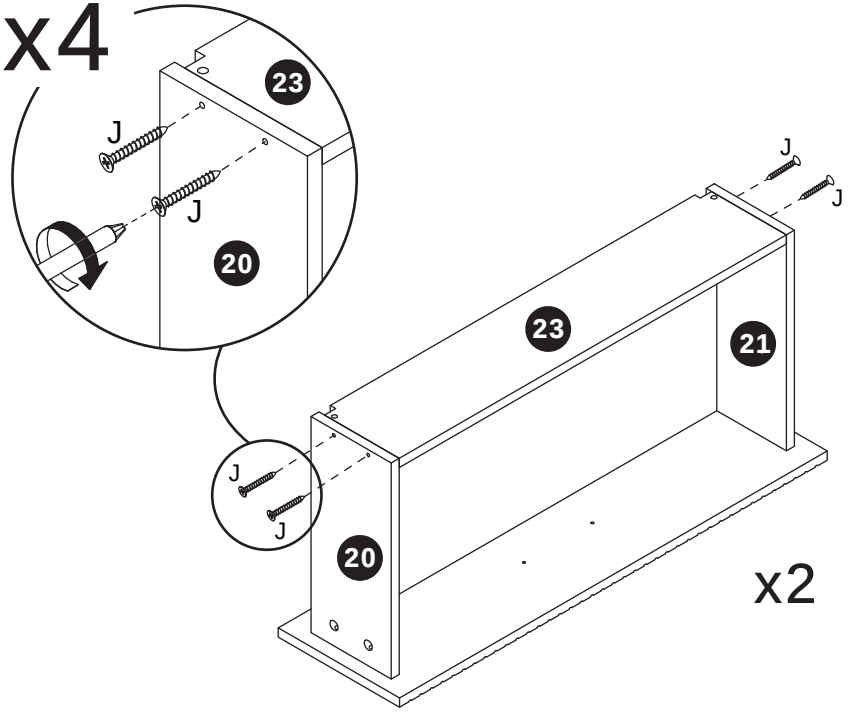

35



[EN] Secure handle (K) to part 19 with screws (L).

[ES] Fija el tirador (K) a la pieza 19 con los tornillos (L).

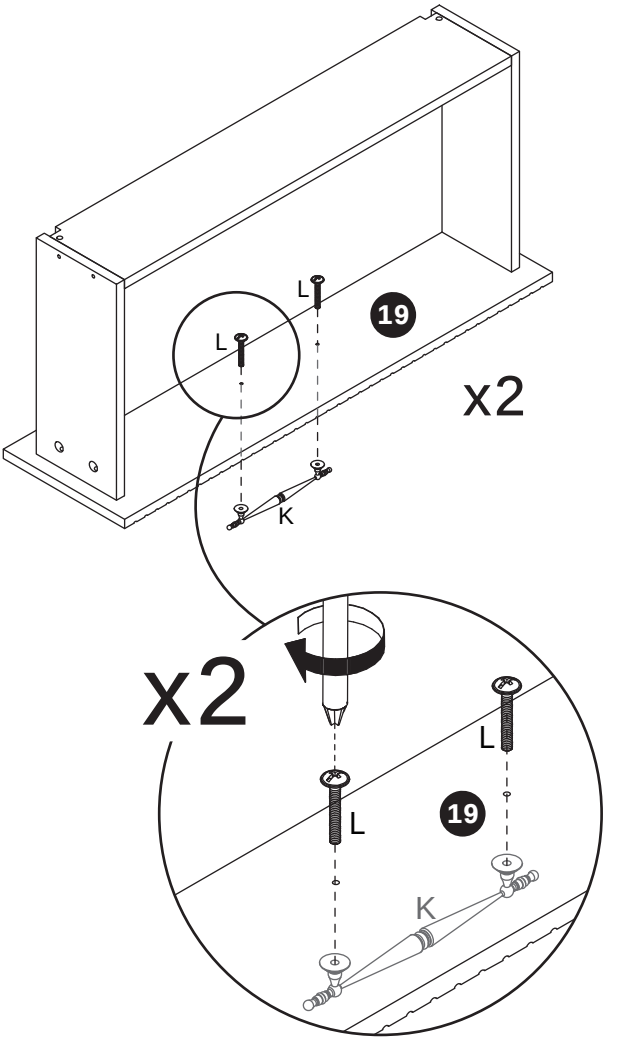

36

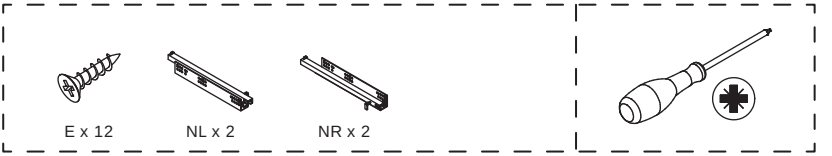

[EN] Secure slide rails (NL) and (NR) to panels 1 and 2 with screws (E).

[ES] Fija los rieles deslizantes (NL) y (NR) a los paneles 1 y 2 con los tornillos (E).

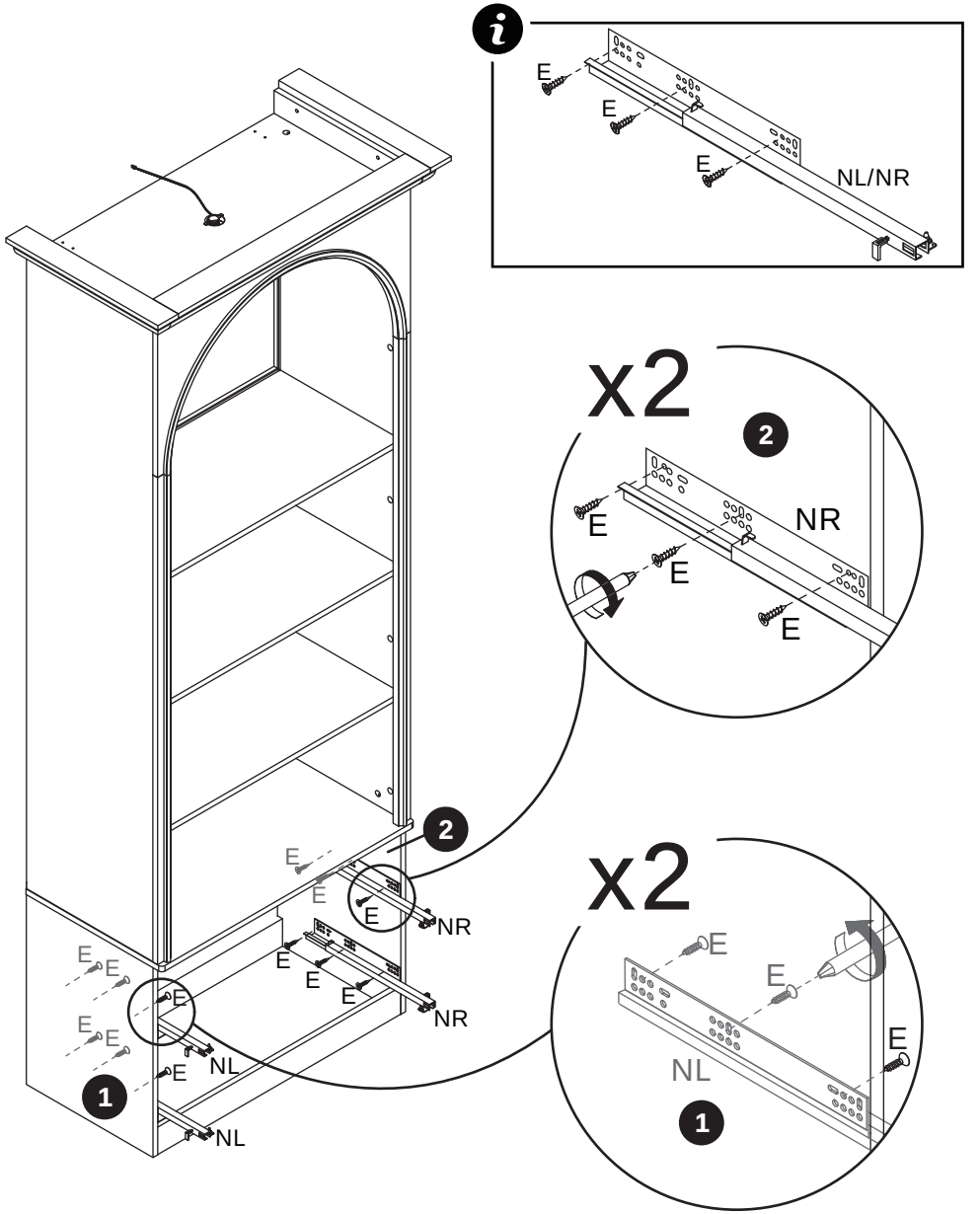

37

[EN] Guide Rail Installation

[ES] Instalación del riel guía

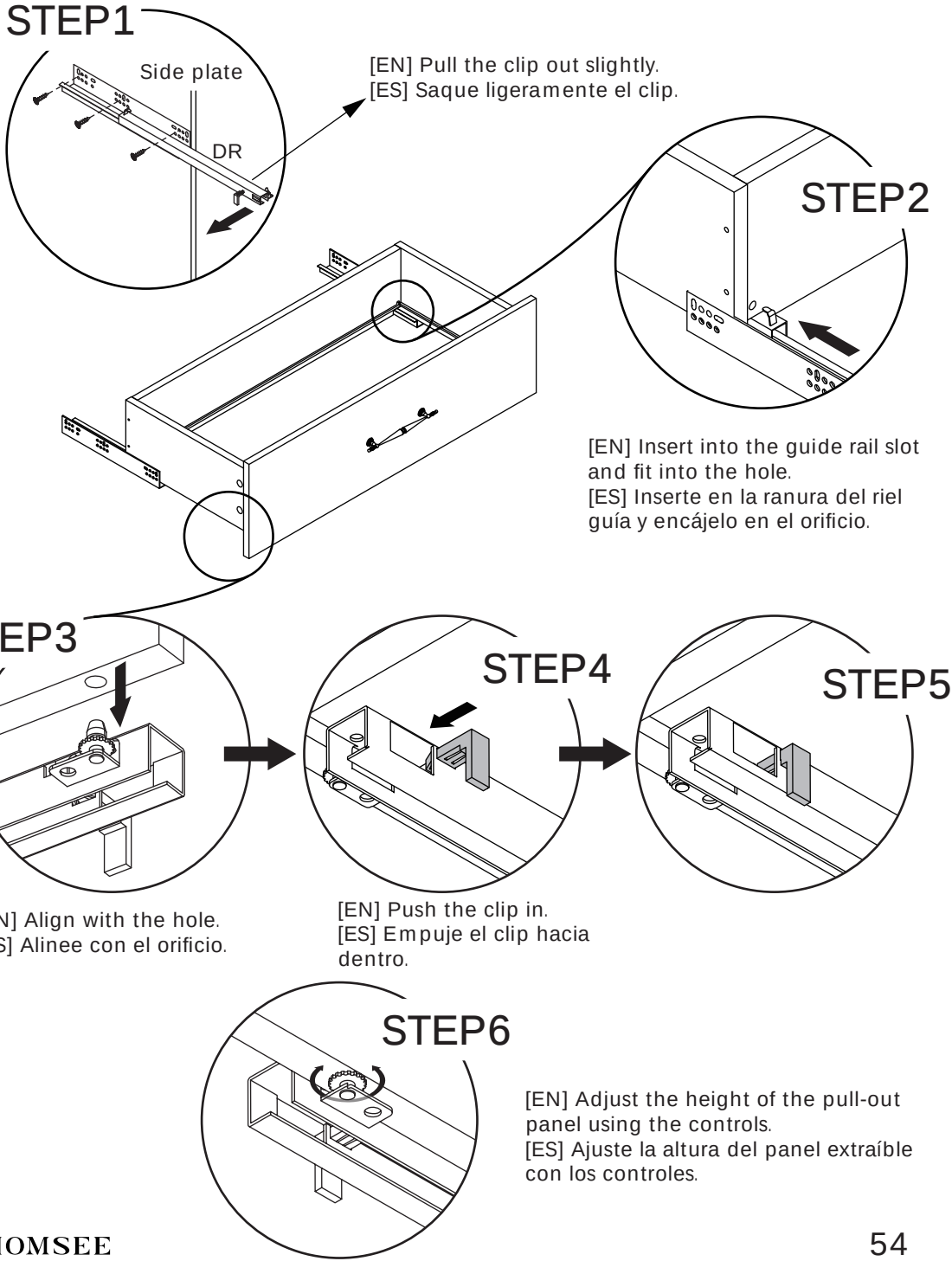

38

[EN] Install the drawers by fitting the protrusions on the slide rails into the holes in the drawers.

[ES] Instale los cajones encajando las protuberancias de los rieles deslizantes en los orificios de los cajones.

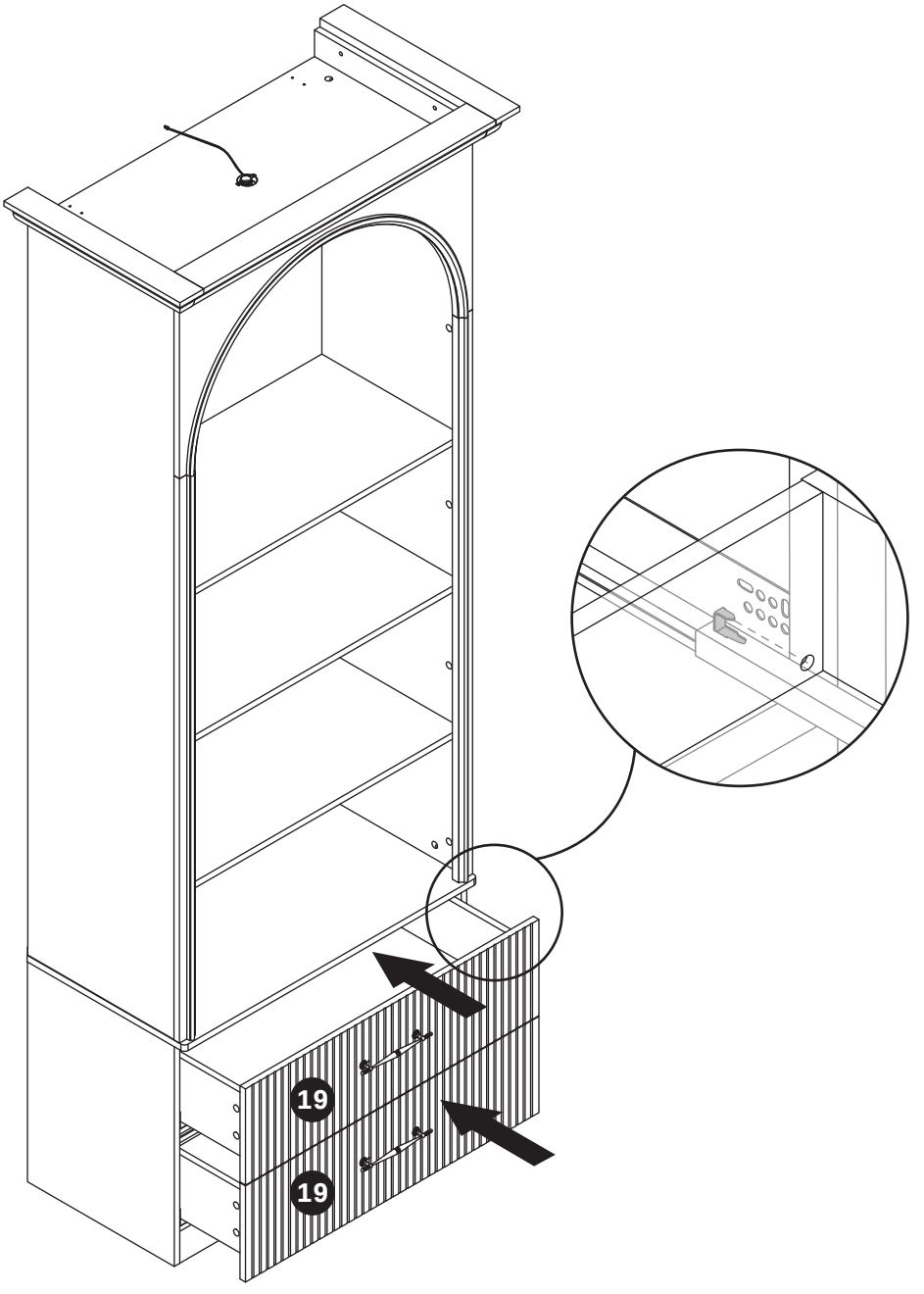

39

[EN] Align with the holes, then lock the slide rail clips in place.

[ES] Alinee con los orificios y luego bloquee los clips del riel deslizante en su lugar.□

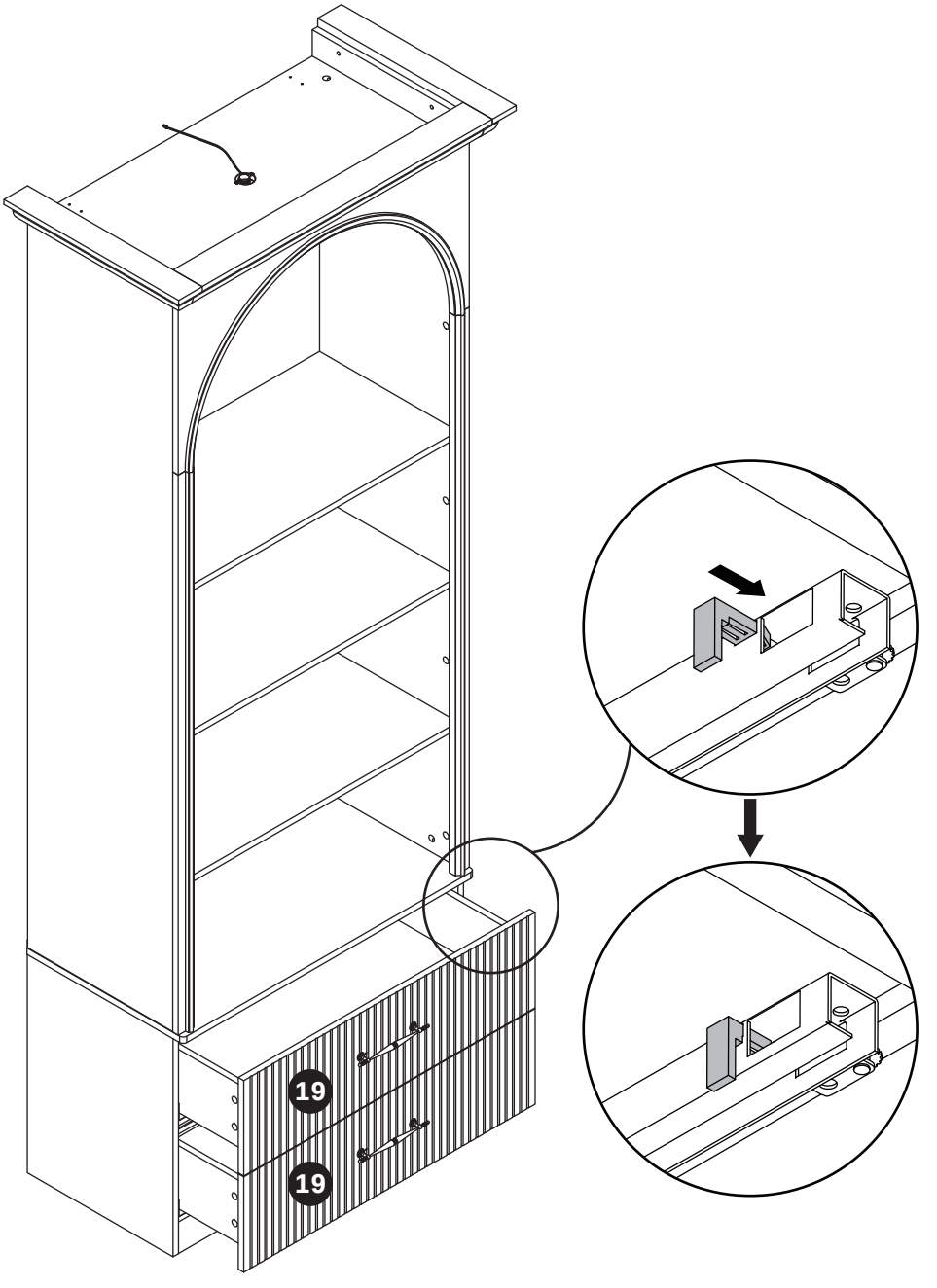

40

[EN] After installing the drawers, rotate the knob to adjust the height if misalignment occurs.

[ES] Después de instalar los cajones, gire la perilla para ajustar la altura si hay desalineación.

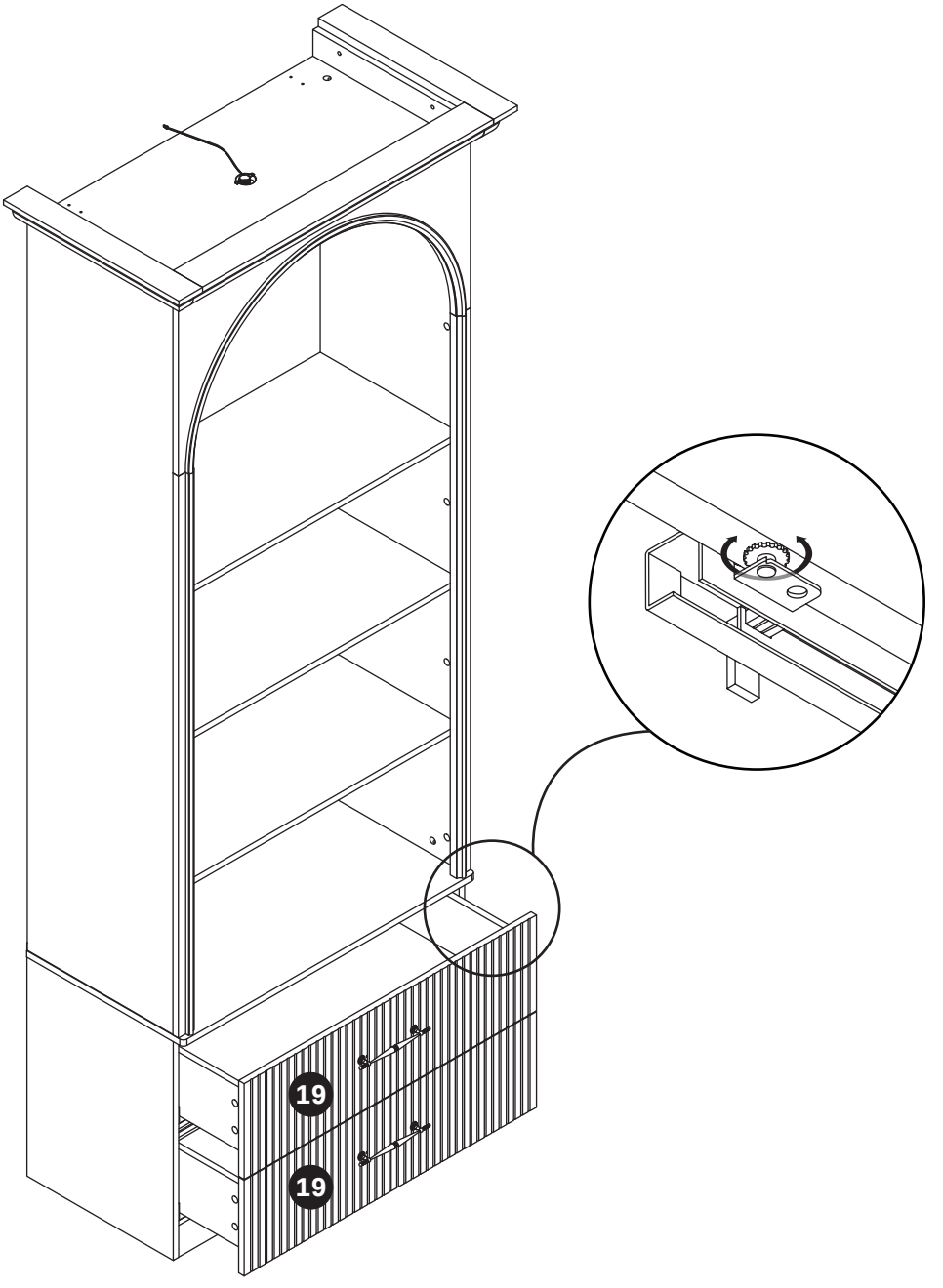

41



[EN] Insert clips (H) into the back slots and secure the back panel with screws (E).

[ES] Inserta los clips (H) en las ranuras traseras y fija el panel trasero con los tornillos (E).

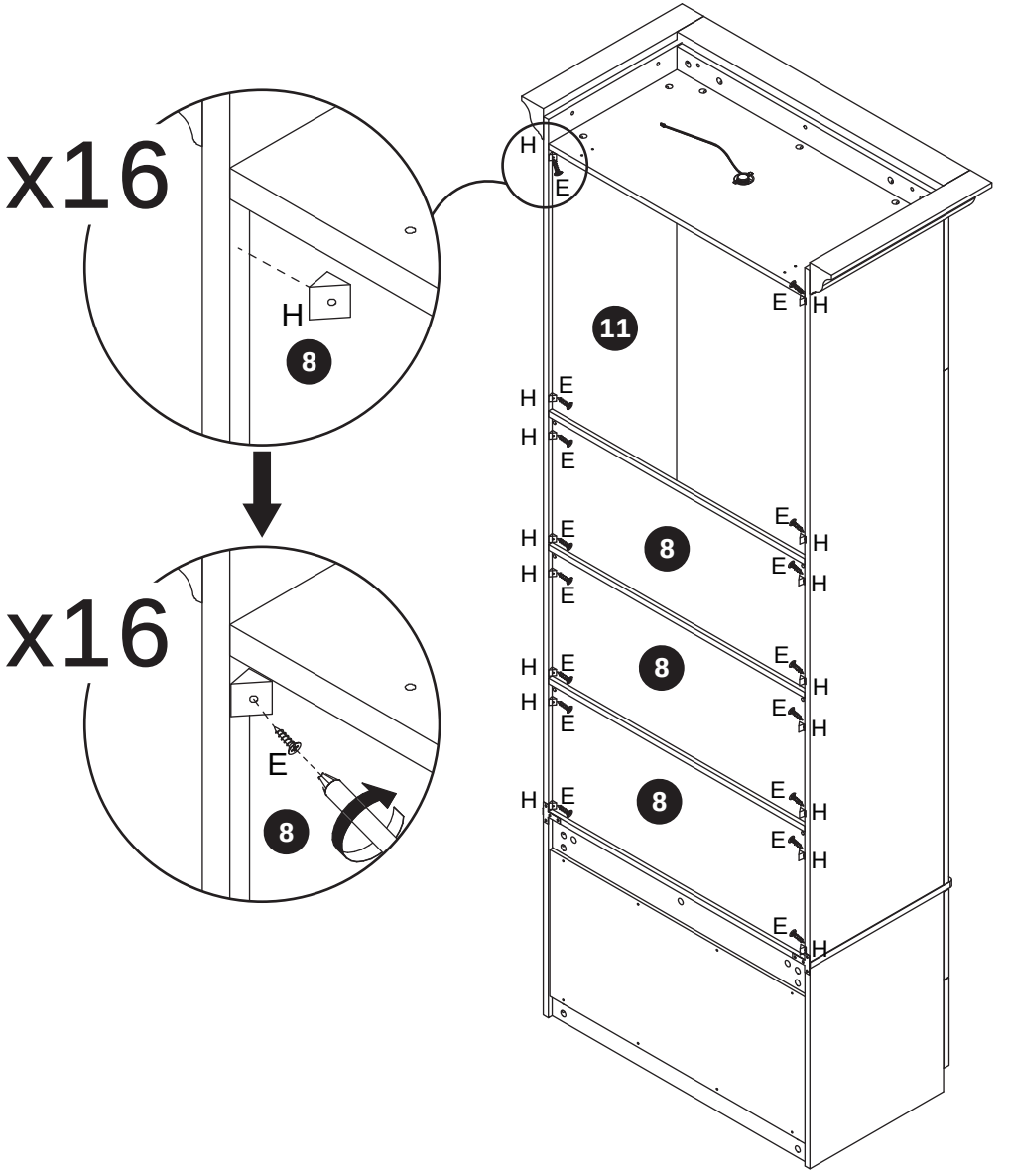

42

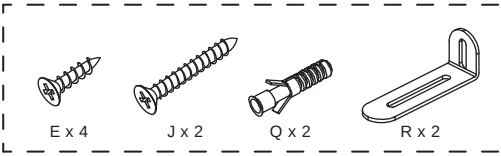

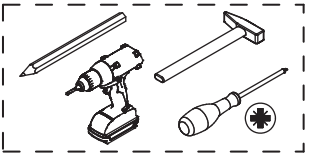

[EN] Install anti-tipping device as shown.

[ES] Instale el dispositivo antivuelco como se muestra.

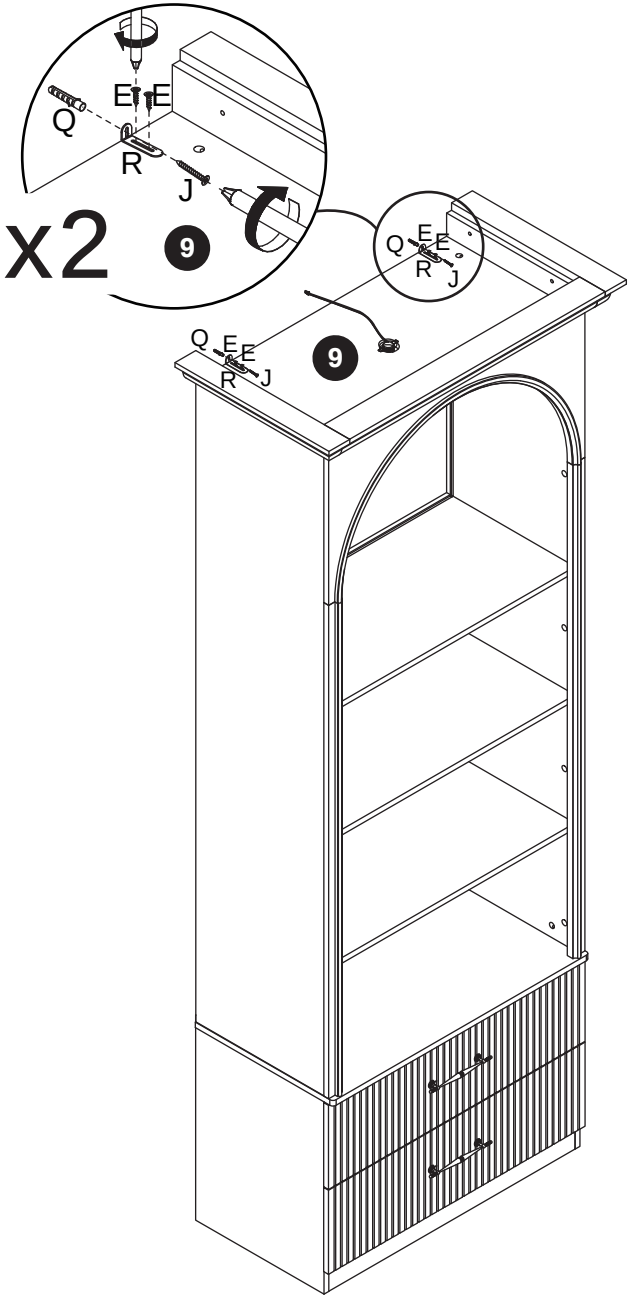

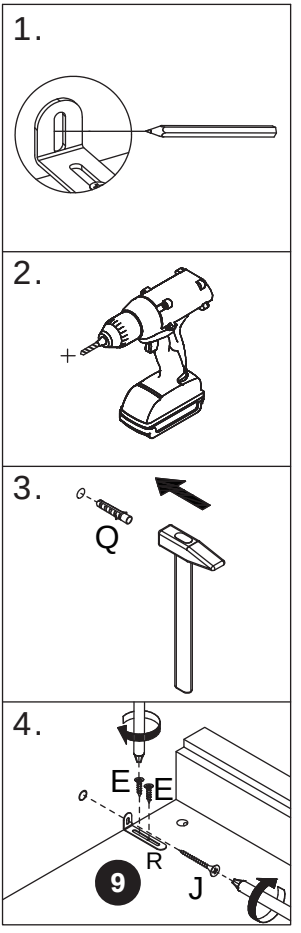

Should you have any problems assembling your product, contact us at **customerservice@homsee.com**. We're always happy to help! We have carefully selected the materials used in this product, and ask you to treat it responsibly too. Please recycle all packaging according to your local disposal rules.

Si tienes algún problema al ensamblar tu producto, contáctanos a **customerservice@homsee.com**. Siempre estaremos encantados de ayudarte. Hemos seleccionado cuidadosamente los materiales utilizados en este producto y te pedimos que también lo trates de manera responsable.
Por favor, recicla todo el embalaje de acuerdo con las normas locales de eliminación de residuos.

Unlock Support & Rewards
Desbloquea apoyo y recompensas

Register for faster support, rewards, and exclusive offers.

Regístrate para recibir asistencia más rápida, recompensas y ofertas exclusivas.

Scan the QR code to register your product and unlock your warranty.

Escanea el código QR para registrar tu producto y activar tu garantía.

Scan to Register
Escanea para registrarte

Register in just 1 minute
Regístrate en solo 1 minuto

HOMSEE