# REMOTE FAN WALL CONTROL

MODEL: UC2000-1

**WARNING! SHUT POWER OFF AT FUSE OR CIRCUIT BREAKER.**

**NOTE:** The frequencies on your Receiver and Transmitter have been preset at the factory. Before installing the Receiver, make sure the dip switches on the Receiver are set to the same position on the Transmitter. (Fig. 1) The dip switches on the Transmitter are located on one side of the control.

### 1. CONNECTING THE TRANSMITTER

Remove wall plate, disconnect and remove the toggle switch from wall junction box. Using the wire nuts provided, make the electrical connections to the new Transmitter unit as shown in figure 1.

If your outlet box has a ground wire (green or bare copper), connect the wall transmitter's ground wire to it; otherwise connect the wall transmitter's ground wire directly to one of the screws from the outlet box.

Carefully tuck wire connections inside wall switch box. Secure Transmitter with the two screws (provided). Attach wall plate over control unit with the two screws previously removed (FIG 2).

### 2. OPERATING THE TRANSMITTER

This unit operates on a 12 volt battery (included)

a. HI, MED, and LOW buttons:
These three buttons are used to select the fan speed.
Press and release the button of the desired speed setting;
HI = Highest speed
MED = Medium speed
LOW = Lowest speed

b. LIGHT button: This button will turn the light on or off and will also control the brightness setting. Press and release the button and the light will turn on or cycle continuously between bright and dim settings as long as the button is held down. The light key has auto resume, it will stay at the same brightness as the last time it was turned off.

c. FAN OFF button: This button will turn the fan off.

d. This remote control unit is equipped with 16 code combinations, to prevent possible interference from other remote units such as garage door openers, car alarm or security systems. If your fan or light kit go on and off without using your remote control, simply change the combination code in you Transmitter and Receiver.

e. Memory function
When turning off fan or light by wall control, the fan speed and light settings will be memorized and automatically recovered the next time the fan or light is turned on.

### 3. TROUBLE SHOOTING GUIDE

*Question:* Fails to operate
*Answer:* Make sure all connections on Receiver and Transmitter are done correctly and that there are no loose wired or wire connections. Make sure fan pull chain is set to the highest speed. Make sure code switches on Receiver and Transmitter are set to the same code.

**CAUTION:**
Ceiling Angle Shall Not Exceed 30 Degrees For Mounting Controller.

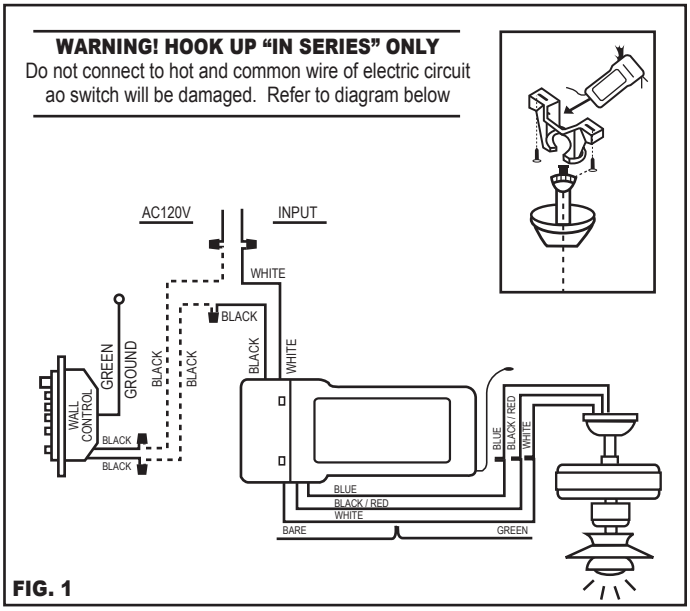

FIG. 1

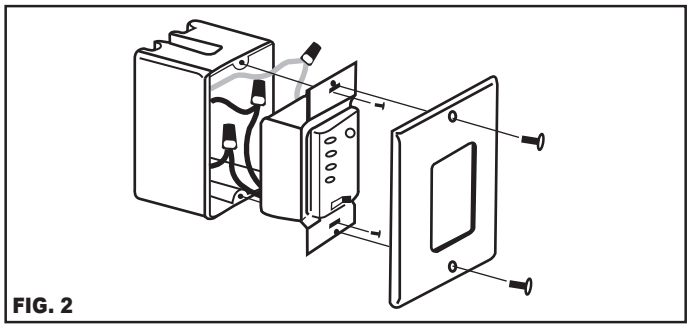
FIG. 2

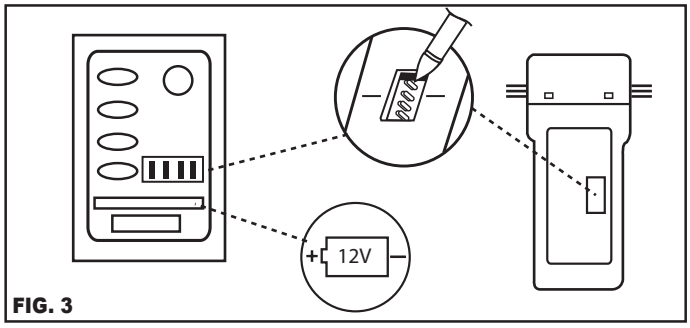

FIG. 3

The installation of your remote control is complete, restore power to junction box.

# TÉLÉCOMMANDE MURALE DE VENTILATEUR

MODÈLE: UC2000-1

**Attention : Coupez l'alimentation électrique au niveau du fusible ou du disjoncteur.**

**REMARQUE:** les fréquences de votre récepteur et de votre émetteur ont été préconfigurées en usine. Avant d'installer le récepteur, vérifiez que les commutateurs DIP de ce dernier sont réglés de la même manière que ceux de l'émetteur. Les commutateurs DIP de l'émetteur sont situés sur un des côtés de la télécommande.

### 1. BRANCHEMENT DE L'ÉMETTEUR

Retirez la plaque murale, débranchez et retirez le commutateur de la boîte de connexion murale. À l'aide des serre-fils fournis, effectuez le branchement électrique du nouvel émetteur, comme cela est illustré à la figure 1.

SI VOTRE BOÎTE DE CONNEXION EST DOTÉE D'UN FIL DE TERRE (VERT OU EN CUIVRE DÉNUDÉ), CONNECTEZ-LE AU FIL DE TERRE DE L'ÉMETTEUR MURAL ; SINON, BRANCHEZ LE FIL DE TERRE DE L'ÉMETTEUR MURAL DIRECTEMENT SUR UNE DES VIS DE LA BOÎTE DE CONNEXION.

Groupez soigneusement les connexions de fils dans la boîte d'interrupteur murale. Fixez l'émetteur avec les deux vis fournies. Fixez la plaque murale sur la télécommande à l'aide des deux vis précédemment retirées (FIG. 2).

### 2. FONCTIONNEMENT DE L'ÉMETTEUR

Cette commande fonctionne sure pile de 12 volts (fournie).

a. Boutons HI, MED et LOW : ces trois boutons servent à régler la vitesse du ventilateur. Appuyez sur le bouton correspondant à la vitesse désirée puis relâchez-le.
   HI= Vitesse la plus rapide
   MED= Vitesse moyenne
   LOW= Vitesse la plus lente

b. Le bouton "LIGHT" ; Ce bouton permet d'allumer ou d'éteindre la lumière et contrôle aussi le réglage de la luminosité. Appuyez sur ce bouton et relâchez-le afin d'allumer ou d'éteindre la lumière. Appuyez sur le bouton et maintenez-le enfoncé jusqu'à ce que vous obteniez la luminosité voulue. Tant que le bouton restera enfoncé, le réglage de la luminosité passera constamment de fort à faible. Le bouton de la luminosité est automatiquement réactivé et restera au même réglage que la dernière fois que la lampe a été éteinte.

c. "FAN OFF" Ce bouton permet d'arrêter le ventilateur.

d. Cette télécommande est équipée de 16 combinaisons de code afin d'empêcher toute interférence provenant d'autres télécommandes, tels que les dispositifs d'ouverture de garage, les alarmes de voitures ou les systèmes de sécurité. Si votre ventilateur ou la lampe s'allume et s'éteint sans que vous utilisiez la télécommande, il vous suffit de modifier le code de combinaison de votre émetteur et de votre récepteur.

e. FONCTION DE MÉMOIRE
   Lorsque vous éteignez le ventilateur ou la lampe à l'aide de la télécommande murale, les réglages de la vitesse du ventilateur et de la luminosité sont mémorisés et automatiquement réinstaurés lors de la prochaine utilisation.

### 3. GUIDE DE DÉPANNAGE

*QUESTION: L'unité ne fonctionne pas*
*RÉPONSE : vérifiez que toutes les connexions du récepteur et de l'émetteur sont correctement effectuées et qu'aucun fil ou raccord n'est desserré. Vérifiez que la chaîne du ventilateur est réglée sur la vitesse la plus rapide. Vérifiez que les interrupteurs de code du récepteur et de l'émetteur sont réglés sur le même code.*

**ATTENTION:**
l'angle du plafond ne doit pas dépasser les 30°.

**ATTENTION! BRANCHEZ LE TOUT "EN SÉRIE" UNIQUEMENT!**
Ne branchez pas le fil chargé et le fil neutre du circuit électrique ou l'interrupteur sera endommagé. Consultez le diagramme ci-dessous.

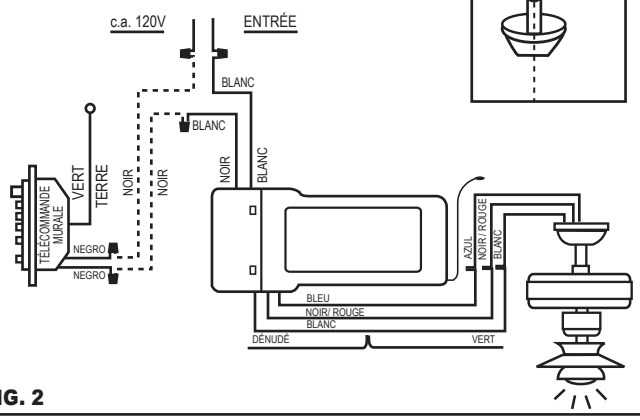


**FIG. 2**

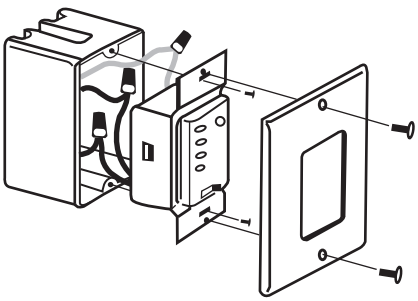

**FIG. 3**

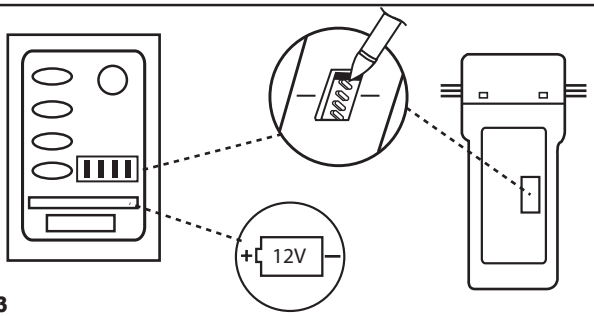


**FIG. 3**

L'installation de votre télécommande est terminée. Vous pouvez rétablir l'alimentation électrique au niveau de la boîte de connexion.

# CONTROL REMOTO DE PARED PARA VENTILADOR

MODELO: UC2000-1

**ADVERTENCIA: Desconecte el suministro de energía desde el fusible o el disyuntor.**

**NOTA:** Las frecuencias en el receptor y el transmisor han sido preestablecidas en fábrica. Antes de instalar el receptor, asegúrese de que los microinterruptores del receptor estén en la misma posición en el transmisor (FIG. 1). Los microinterruptores en el transmisor se encuentran en uno de los lados del control.

### 1. CONEXIÓN DEL TRANSMISOR

Retire la placa de pared, desconecte y retire el interruptor conmutable de la caja de empalmes de la pared. Use los tapones de alambre atornillables proporcionados para realizar las conexiones eléctricas con la nueva unidad del transmisor como se muestra en la figura 1.

Si el tomacorriente tiene un alambre de conexión a tierra (verde o de cobre pelado), conecte a él el alambre a tierra del transmisor de pared; de lo contrario, conecte el alambre a tierra del transmisor de pared directamente a uno de los tornillos del tomacorriente.

Coloque con cuidado las conexiones de cable dentro de la caja de empalmes de pared. Asegure el transmisor con los dos tornillos suministrados. Coloque la placa de pared sobre la unidad de control con los dos tornillos retirados anteriormente (FIG. 2).

### 2. FUNCIONAMIENTO DEL TRANSMISOR

Esta unidad opera con una batería de 12 voltios (incluida).

a. Los botones HI, MED, y LOW: Estos tres botones se utilizan para seleccionar la velocidad del ventilador. Presione y suelte el botón correspondiente a la velocidad deseada.
   HI= Velocidad más alta
   MED= Velocidad intermedia
   LOW= Velocidad más baja
b. El botón "LIGHT" (luz); Este botón permite encender y apagar la luz y controlar el brillo. Presione y suelte este botón para encender y apagar la luz. Mantenga presionado el botón para establecer el brillo deseado. Mientras mantenga presionado el botón, la luz alternará en forma continua entre los ajustes brillante y tenue. La tecla de luz tiene incorporada una función de memoria que le permite recordar el nivel de brillo que tenía la última vez que fue apagada.
c. "FAN OFFf"(apagar ventilador). Este permite apagar el ventilador.
d. Esta unidad de control remoto está equipada con 16 combinaciones de código para impedir las posibles interferencias con otras unidades de control remoto como las de las puertas de garaje, alarmas de automóvil o sistemas de seguridad. Si su ventilador o unidad de iluminación se enciende y apaga sin usar el control remoto, cambie el código de combinación en su transmisor y receptor.
e. FUNCIÓN DE MEMORIA
   Cuando apague el ventilador o la luz mediante el control de pared, se guardará en la memoria la velocidad del ventilador y el ajuste de luz y los mismos serán recuperados automáticamente la próxima vez que encienda el ventilador o la luz.

### 3. GUÍA PARA LA RESOLUCIÓN DE PROBLEMAS

*PROBLEMA: No funciona*

*SOLUCIÓN: Compruebe que todas las conexiones en el transmisor y el receptor hayan sido hechas correctamente y que no haya alambres o conexiones de alambre sueltas. Asegúrese de que la cadena de tiro del ventilador esté colocada para la máxima velocidad. Asegúrese de que los interruptores de código en el receptor y el transmisor tengan el mismo código.*

**CUIDADO:**

El ángulo con el techo no debe ser superior a 30 grados.

**¡ADVERTENCIA! ¡CONÉCTELO SÓLO "EN SERIE"!**

No lo conecte a un cable vivo o común de circuitos eléctricos ya que puede dañar el interruptor.
Consulte la ilustración a continuación.

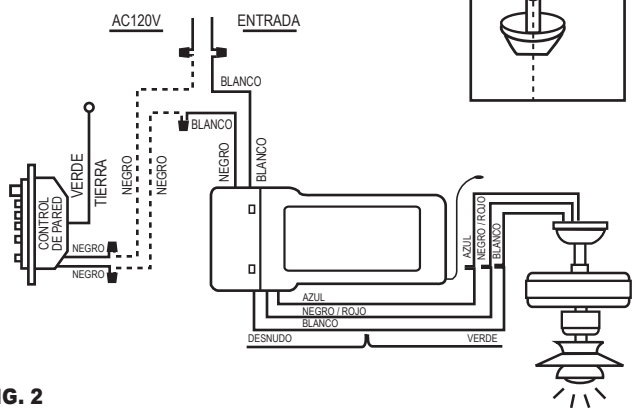


**FIG. 2**

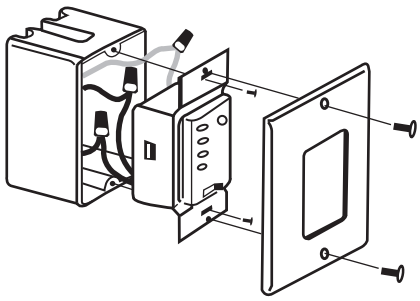

**FIG. 3**

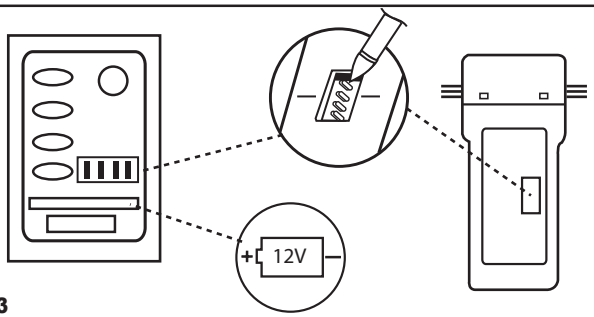


**FIG. 3**

Ha finalizado al instalación del control remoto. Ahora puede volver a activar el suministro de electricidad a la caja de empalmes.