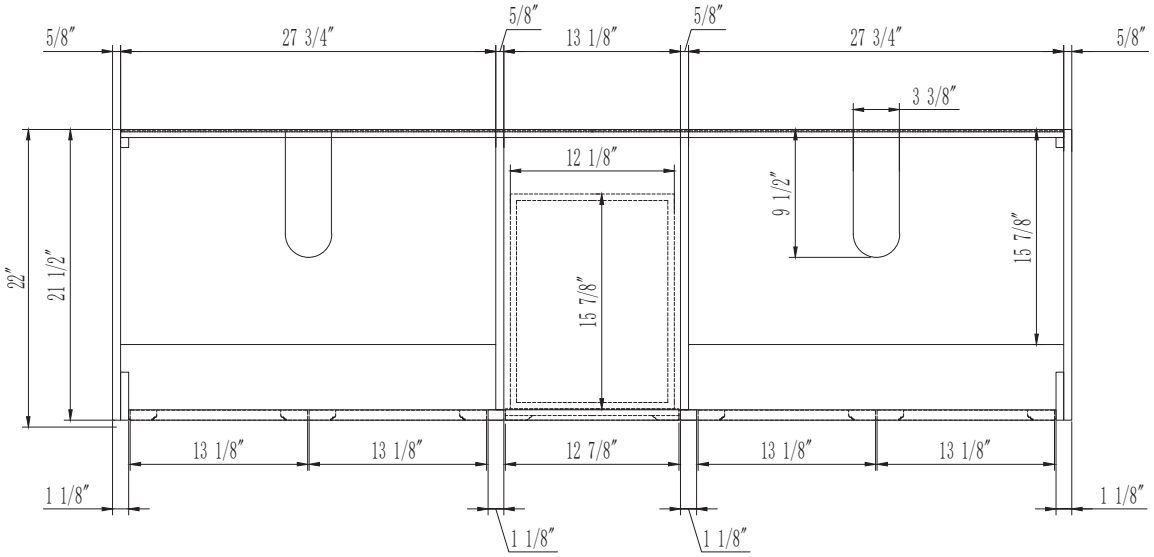
5/8″
27 3/4″
5/8″
13 1/8″
5/8″
27 3/4″
5/8″
3 3/8″
12 1/8″
9 1/2″
15 7/8″
22″
21 1/2″
15 7/8″
13 1/8″
13 1/8″
12 7/8″
13 1/8″
13 1/8″
1 1/8″
1 1/8″
1 1/8″
1 1/8″

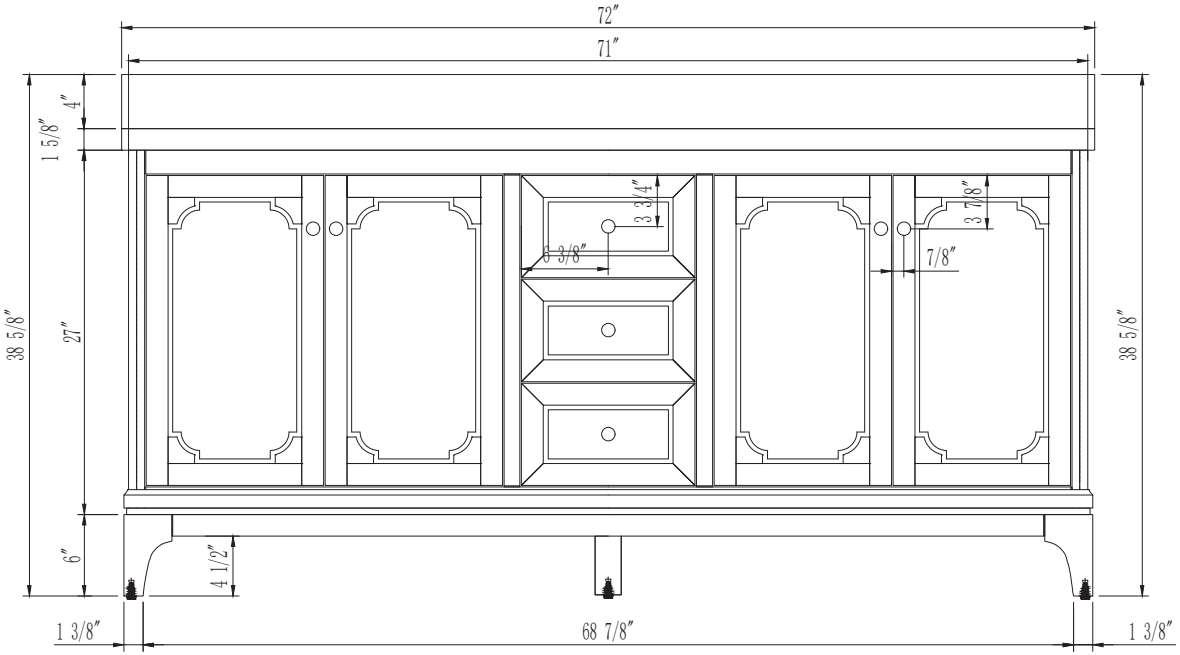
72″
71″
4″
1 5/8″
38 5/8″
27″
6″
3 3/4″
3 7/8″
6 3/8″
7/8″
38 5/8″
4 1/2″
1 3/8″
68 7/8″
1 3/8″

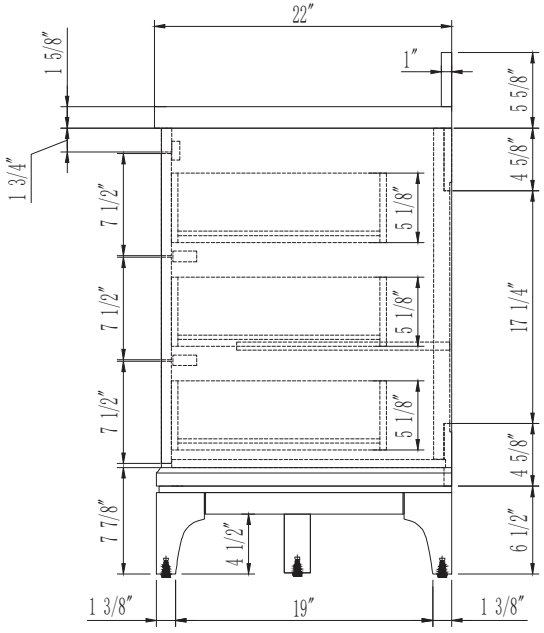
22″
1 5/8″
1″
5 5/8″
1 3/4″
4 5/8″
7 1/2″
5 1/8″
7 1/2″
5 1/8″
17 1/4″
7 1/2″
5 1/8″
4 5/8″
7 7/8″
4 1/2″
6 1/2″
1 3/8″
19″
1 3/8″

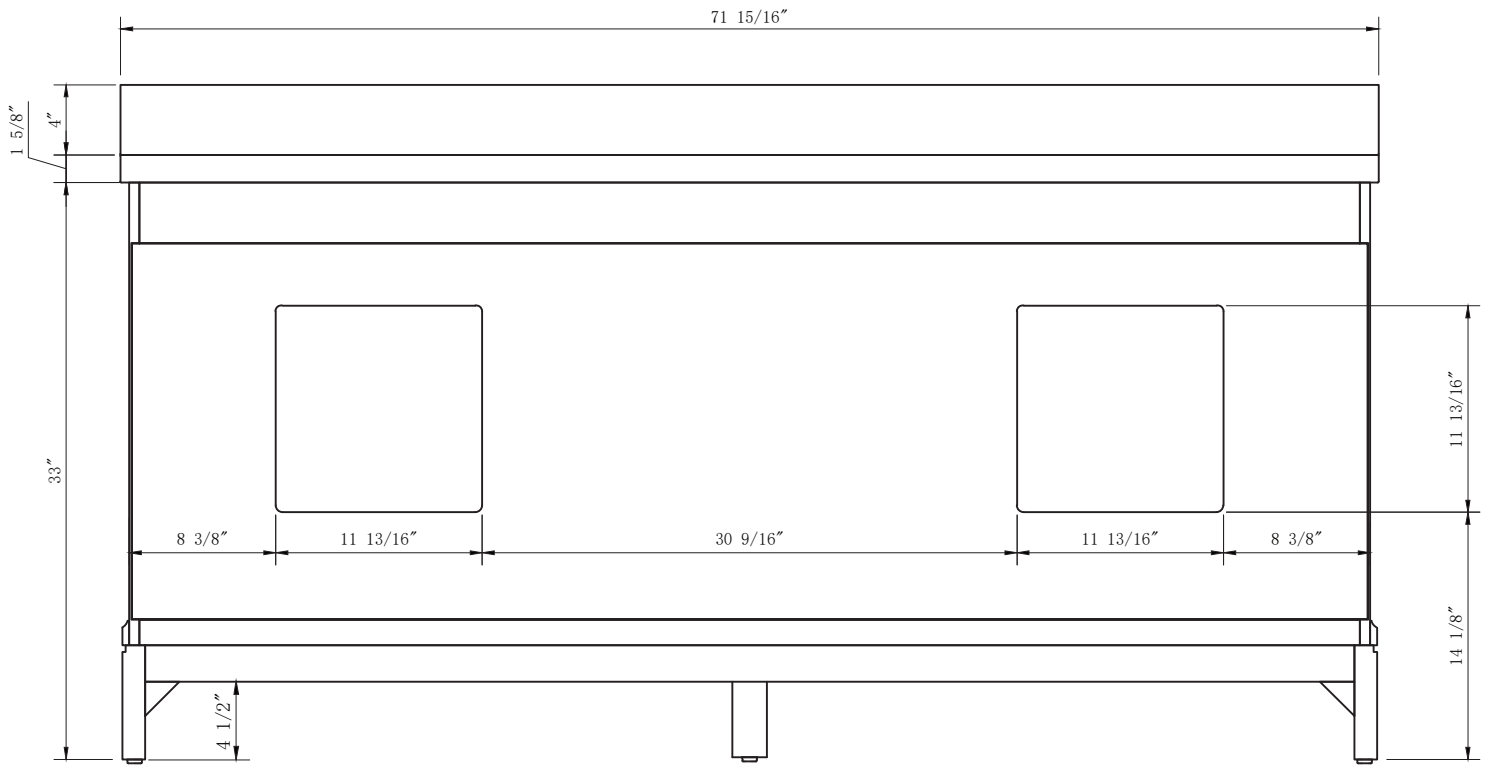
71 15/16″
1 5/8″
4″
33″
11 13/16″
8 3/8″
11 13/16″
30 9/16″
11 13/16″
8 3/8″
14 1/8″
4 1/2″

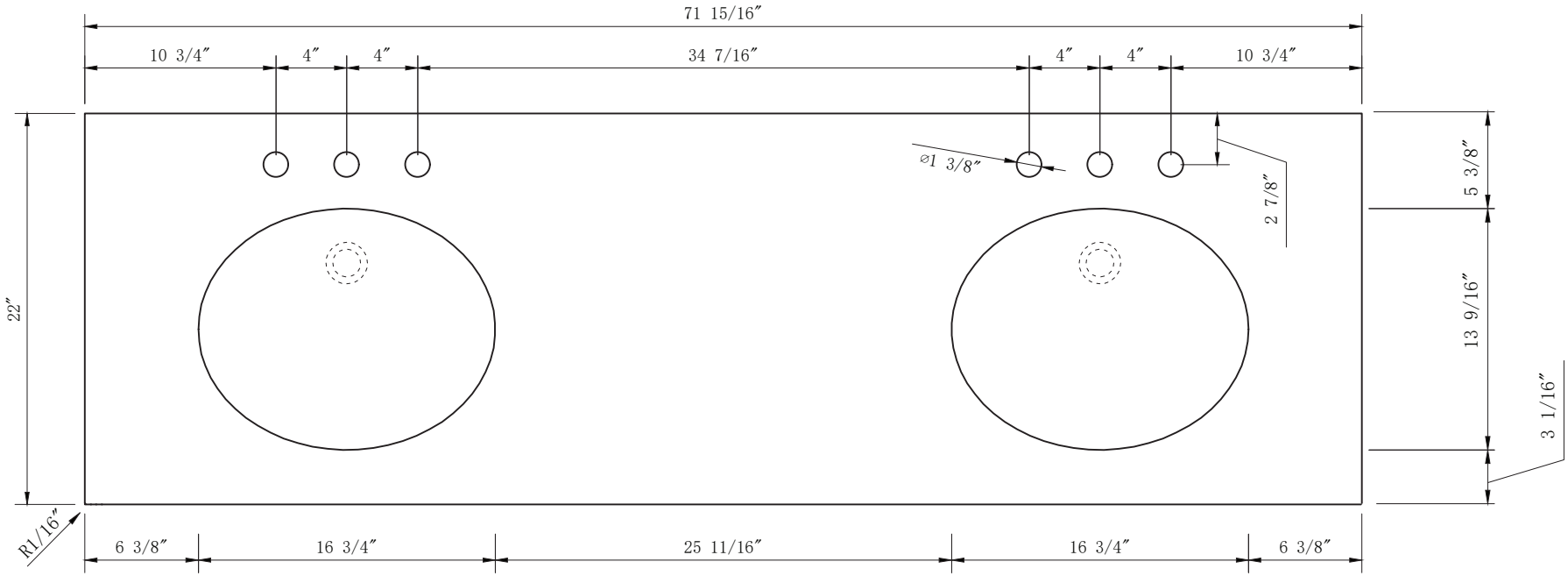
71 15/16″
10 3/4″
4″
4″
34 7/16″
4″
4″
10 3/4″
⌀1 3/8″
2 7/8″
5 3/8″
13 9/16″
3 1/16″
22″
R1/16″
6 3/8″
16 3/4″
25 11/16″
16 3/4″
6 3/8″

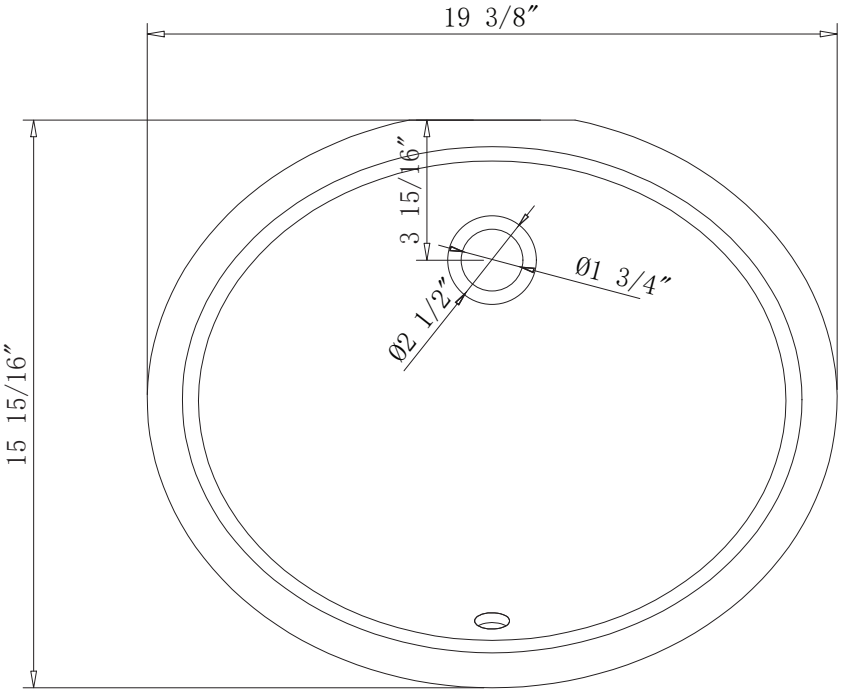
19 3/8″
3 15/16″
Ø1 3/4″
Ø2 1/2″
15 15/16″

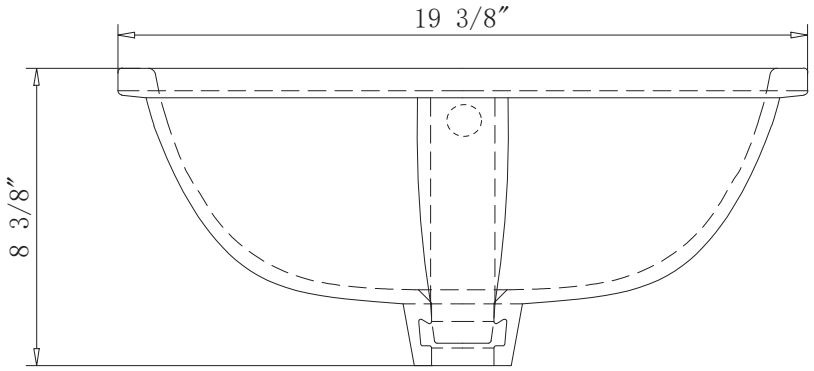
19 3/8″
8 3/8″

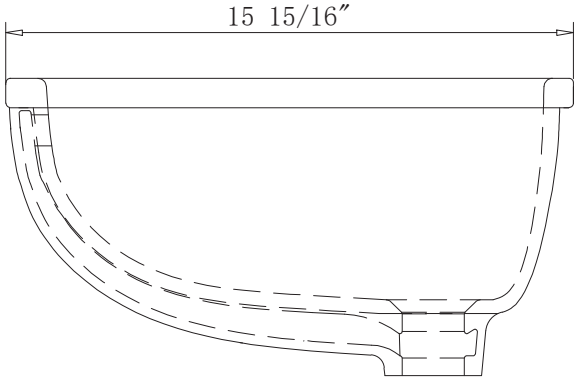
15 15/16″

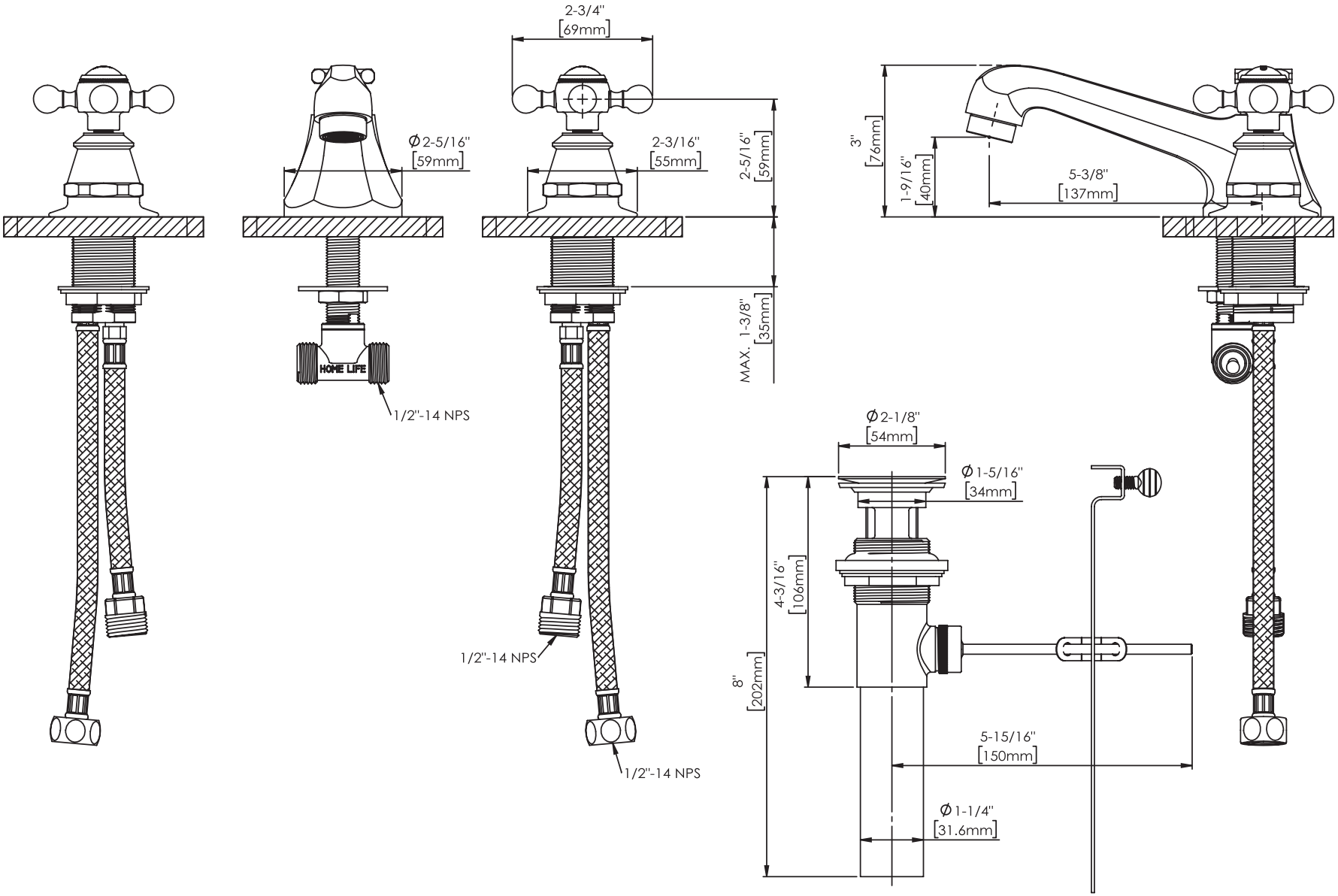
2-3/4"
[69mm]
Ø2-5/16"
[59mm]
2-3/16"
[55mm]
2-5/16"
[59mm]
MAX. 1-3/8"
[35mm]
HOME LIFE
1/2"-14 NPS
1/2"-14 NPS
1/2"-14 NPS
3"
[76mm]
1-9/16"
[40mm]
5-3/8"
[137mm]
Ø2-1/8"
[54mm]
Ø1-5/16"
[34mm]
4-3/16"
[106mm]
8"
[202mm]
5-15/16"
[150mm]
Ø1-1/4"
[31.6mm]