VEVOR

Affordable. Reliable. Home Improvement.

ROOF SNOW RAKES

MODEL:CY-SF22

VEVOR
Affordable. Reliable. Home Improvement.

ROOF SNOW RAKES

MODEL: CY-SF22

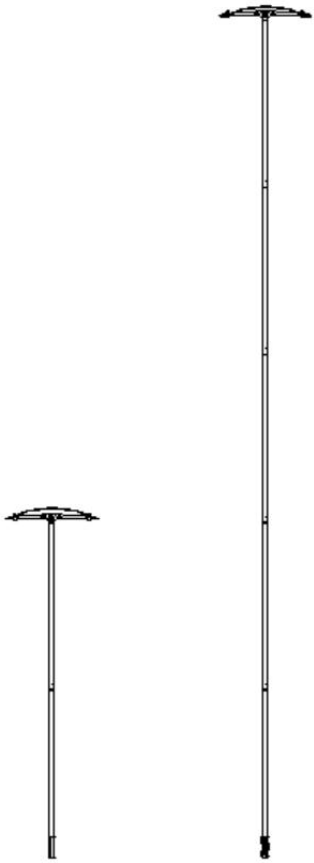

This is the original instruction, please read all manual instructions carefully before operating. VEVOR reserves a clear interpretation of our user manual. The appearance of the product shall be subject to the product you received. Please forgive us that we won't inform you again if there are any technology or software updates on our product.

SAFETY INSTRUCTIONS

WARNING:

Read this material before using this product. Failure to do so can result in serious injury.

Assembly precautions

1. Assemble only according to these instructions. Improper assembly can create hazards.
2. Wear ANSI-approved safety goggles and heavy-duty work gloves during assembly.
3. Keep the assembly area clean and well-lit.
4. Keep bystanders out of the area during assembly.
5. Do not assemble if tired or when under the influence of alcohol, drugs or medication.
6. The product capabilities apply to properly and completely assembled products only.
7. Assemble on a flat, level, hard and smooth surface capable of safely supporting the Roof Snow Rake.
8. For additional information regarding the parts listed in the following pages, please refer to the Assembly Diagram of this manual. Unwrap and separate all parts in a clean work area.

Use precautions

1. DO NOT SIT OR STAND ON THIS ITEM.
2. This product is not a toy. Do not allow children to play with or near this item.
3. Do not exceed specified weight capacities.
4. Use as intended only.
5. Inspect before every use; do not use if parts are loose or damaged.

SAVE THIS MANUAL

PARTS LIST

Item No.	Reference Image	Qty.
1		X1
2		X3
3	 The part is marked with **Connect the head**	X1
4	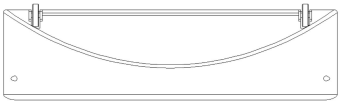	X1

ASSEMBLY STEP

Step 1

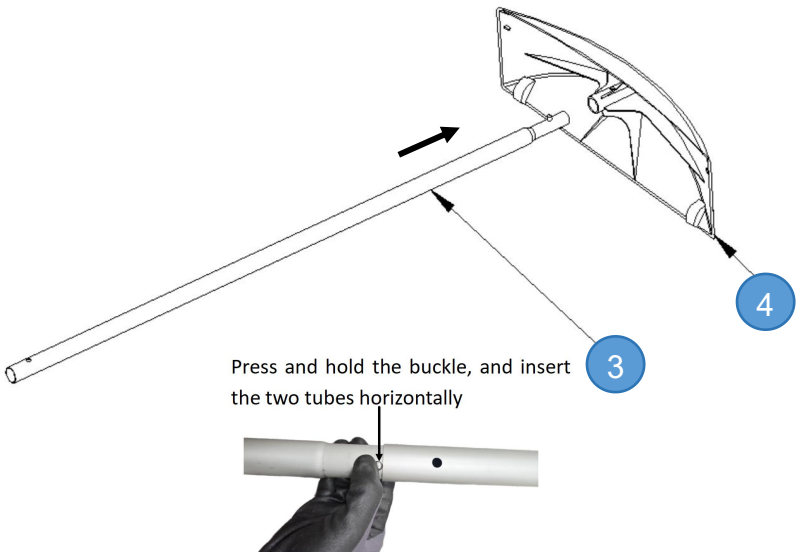

Press and hold the buckle of component 3, and insert it into the mounting hole of component 4.

Step 2

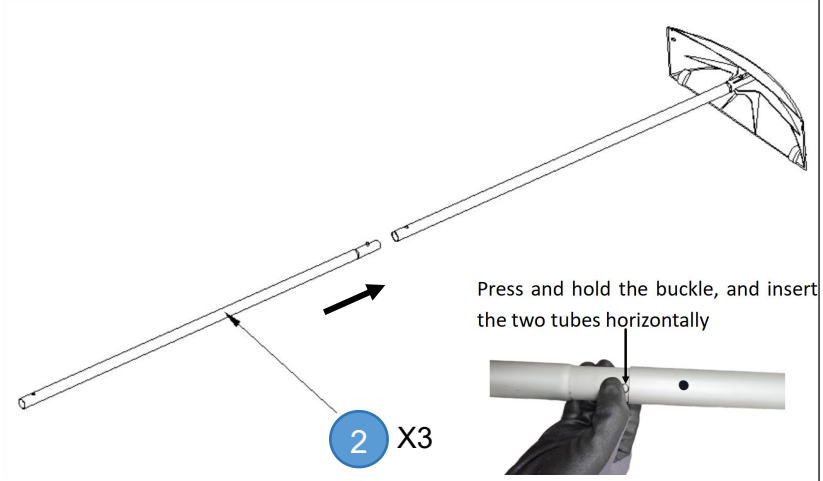

Install link rod 2, a total of 3 pieces, and install the required number of sections according to the required length.

Step 3	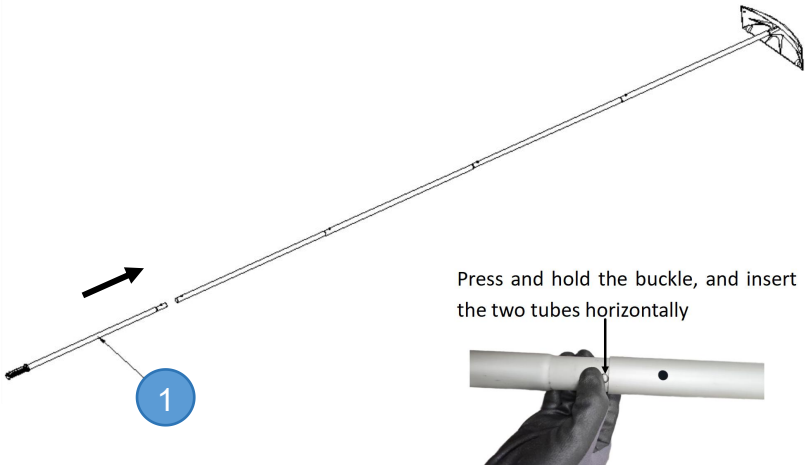 Press and hold the buckle of component 1, and insert it into the installation hole of component 2

Tips:

Q: What if the product is too heavy for me to lift up?

A: You can pick up the middle of the pole, then lift it and slowly raise it to the height you need to trim.

Q: Can the extension pole be used if a section is damaged during use?

A: Each section of one of our struts is independent, as long as the transfer pole is not damaged .

Q: Can the extension pole be used if a section is damaged during use?

A: Each section of one of our struts is independent, as long as the transfer pole is not damaged .

Q: What if I think the product is too long to operate?

A: The installation of extension poles can be reduced appropriately, and the reduction of extension pole installation will not lead to the reduction of product service life.

When using this product, please ensure that the spring buckle and thread of the rod are fully tightened to ensure a secure connection without any looseness. If the connecting rod is found to be loose, it is strictly prohibited to continue using the product. You must immediately reinstall it until it is secure to ensure safe use.

PRODUCT PARAMETER

Model	**CY-SF22**
Colour	Silver+Blue
Product Size	5550*600*155 mm
Scraper width	24in
Material	PP+Aluminum alloy

Manufacturer: Shanghaimuxinmuyeyouxiangongsi
Address: Shuangchenglu 803nong11hao1602A-1609shi, baoshanqu, shanghai 200000 CN.
Imported to AUS: SIHAO PTY LTD. 1 ROKEVA STREETEASTWOOD NSW 2122 Australia
Imported to USA: Sanven Technology Ltd. Suite 250, 9166 Anaheim Place, Rancho Cucamonga, CA 91730

UK REP

YH CONSULTING LIMITED. C/O YH Consulting Limited Office 147, Centurion House, London Road, Staines-upon-Thames, Surrey, TW18 4AX

EC REP

E-CrossStu GmbH
Mainzer Landstr.69,
60329 Frankfurt am Main.



VEVOR

Affordable. Reliable. Home Improvement.

DACHSCHNEESCHIEBER

MODELL: CY-SF22

VEVOR
Affordable. Reliable. Home Improvement.

ROOF SNOW RAKES

MODELL: CY-SF22

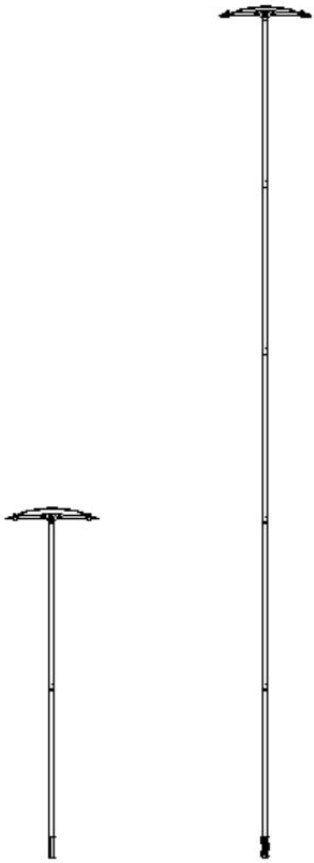

Dies ist die Originalanleitung. Bitte lesen Sie alle Anweisungen sorgfältig durch, bevor Sie das Gerät in Betrieb nehmen. VEVOR behält sich das Recht vor , die Bedienungsanleitung klar und deutlich zu interpretieren. Das Aussehen des Produkts hängt vom gelieferten Produkt ab. Bitte haben Sie Verständnis dafür, dass wir Sie nicht erneut über Technologie- oder

Software-Updates informieren.

SAFETY INSTRUCTIONS

WARNUNG:

Lesen Sie dieses Material, bevor Sie dieses Produkt verwenden. Andernfalls kann es zu schweren Verletzungen kommen.

Vorsichtsmaßnahmen bei der Montage

9. Führen Sie die Montage ausschließlich gemäß dieser Anleitung durch. Eine unsachgemäße Montage kann zu Gefahren führen.
10. Tragen Sie während der Montage eine ANSI-zugelassene Schutzbrille und strapazierfähige Arbeitshandschuhe.
11. Halten Sie den Versammlungsbereich sauber und gut beleuchtet.
12. Halten Sie während der Montage unbeteiligte Personen vom Bereich fern.
13. Nicht zusammenbauen, wenn Sie müde sind oder unter dem Einfluss von Alkohol, Drogen oder Medikamenten stehen.
14. Die Produkteigenschaften gelten nur für ordnungsgemäß und vollständig montierte Produkte.
15. Montieren Sie die Montage auf einer flachen, ebenen, harten und glatten Oberfläche, auf der der Dachschneeschieber sicher getragen werden kann .
16. Weitere Informationen zu den auf den folgenden Seiten aufgeführten Teilen finden Sie im Montagediagramm dieses Handbuchs. Packen Sie alle Teile an einem sauberen Arbeitsbereich aus und trennen Sie sie.

Vorsichtsmaßnahmen treffen

6. SITZEN ODER STEHEN SIE NICHT AUF DIESEM ARTIKEL.
7. Dieses Produkt ist kein Spielzeug. Erlauben Sie Kindern nicht, mit diesem Artikel oder in dessen Nähe zu spielen.
8. Überschreiten Sie nicht die angegebene Gewichtskapazitäten.
9. Nur bestimmungsgemäß verwenden.
10. Vor jedem Gebrauch prüfen; nicht verwenden, wenn Teile lose oder

beschädigt sind.

BEWAHREN SIE DIESES HANDBUCH AUF

PARTS LIST

Artikelnr.	Referenzbild	Menge.
1	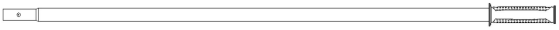	**X1**
2		**X3**
3	 Das Teil ist gekennzeichnet mit **Verbinden Sie den Kopf**	**X1**
4	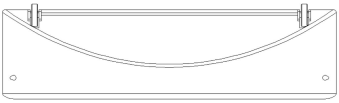	**X1**

ASSEMBLY STEP

Schritt 1	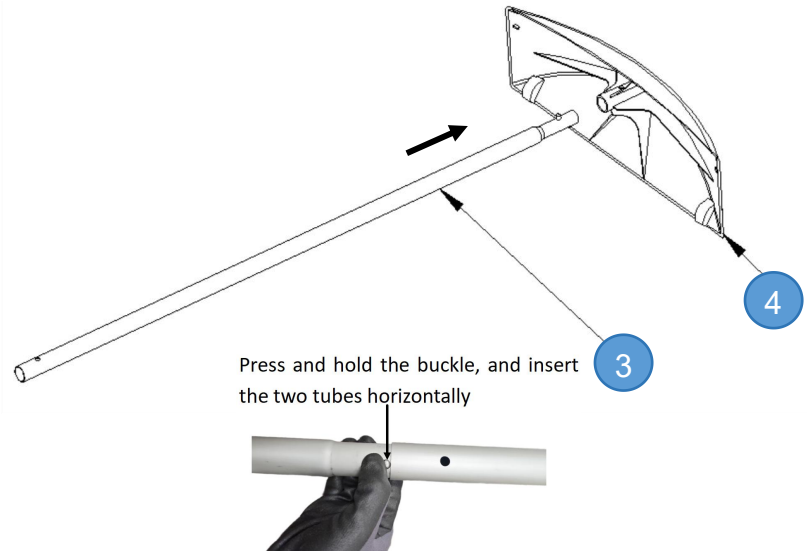 Drücken und halten Sie die Schnalle von Komponente 3 und stecken Sie sie in das Montageloch von Komponente 4.

Schrit t 2	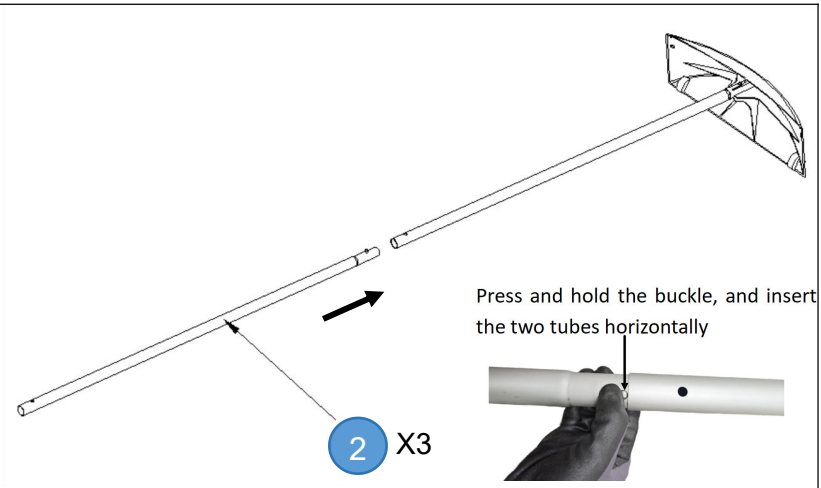 Montieren Sie die Verbindungsstange 2, insgesamt 3 Stück, und montieren Sie die erforderliche Anzahl von Abschnitten entsprechend der erforderlichen Länge.
Schrit t 3	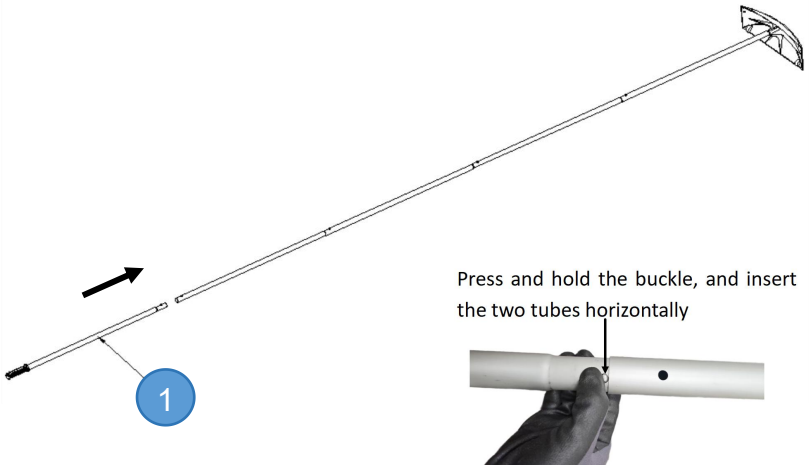 Drücken und halten Sie die Schnalle von Komponente 1 und stecken Sie sie in das Installationsloch von Komponente 2

Tipps:

F: Was ist, wenn das Produkt zu schwer zum Hochheben ist?
A: Sie können die Stange in der Mitte anheben und langsam auf die Höhe bringen, die Sie zum Trimmen benötigen.
F: Kann die Verlängerungsstange verwendet werden, wenn ein Abschnitt während des Gebrauchs beschädigt wird?
A: Jeder Abschnitt einer unserer Streben ist unabhängig , solange die Transferstange nicht beschädigt ist .
F: Kann die Verlängerungsstange verwendet werden, wenn ein Abschnitt während des Gebrauchs beschädigt wird?
A: Jeder Abschnitt einer unserer Streben ist unabhängig , solange die Transferstange nicht beschädigt ist .
F: Was ist, wenn ich denke, dass die Bedienung des Produkts zu lang ist?
A: Die Installation von Verlängerungsstangen kann entsprechend reduziert werden , und die Reduzierung der Installation von Verlängerungsstangen führt nicht zu einer Verkürzung der Produktlebensdauer.

Achten Sie bei der Verwendung dieses Produkts darauf, dass Federschnalle und Gewinde der

Stange fest angezogen sind, um eine sichere Verbindung ohne Spiel zu gewährleisten. Sollte sich die Verbindungsstange als locker erweisen, ist die weitere Verwendung des Produkts strengstens untersagt. Für eine sichere Verwendung muss die Stange umgehend wieder fest montiert werden.

PRODUCT PARAMETER

Modell	**CY-SF22**
Farbe	Silber+Blau
Produktgröße	5550*600*155 mm
Abstreiferbreite	24 Zoll
Material	PP + Aluminiumlegierung

Hersteller: Shanghaimuxinmuyeyouxiangongsi
Adresse: Shuangchenglu 803nong11hao1602A-1609shi, baoshanqu, Shanghai 200.000 CN.
Importiert nach AUS: SIHAO PTY LTD. 1 ROKEVA STREETEASTWOOD NSW 2122 Australien

Importiert in die USA: Sanven Technology Ltd. Suite 250, 9166 Anaheim Place, Rancho Cucamonga, CA 91730

UK	REP

YH CONSULTING LIMITED. C/O YH Consulting Limited Office 147, Centurion House, London Road, Staines-upon-Thames, Surrey, TW18 4AX

EC	REP

E-CrossStu GmbH
Mainzer Landstr.69,
60329 Frankfurt am Main.



VEVOR

Affordable. Reliable. Home Improvement.

RÂTEAUX À NEIGE POUR TOITS

MODÈLE : CY-SF22

VEVOR
Affordable. Reliable. Home Improvement.

ROOF SNOW RAKES

MODÈLE: CY-SF22

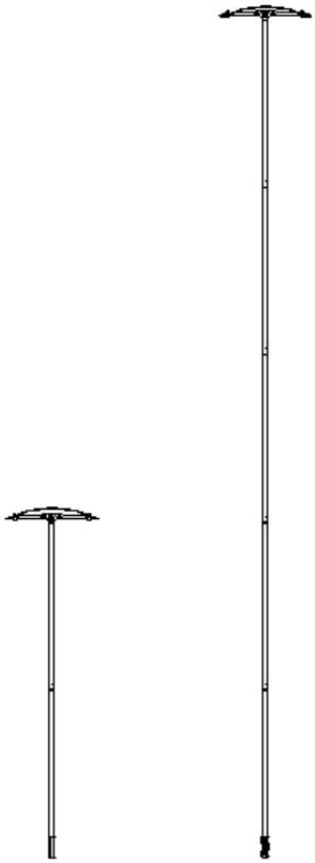

Ceci est le mode d'emploi d'origine. Veuillez lire attentivement l'intégralité du manuel avant utilisation. VEVOR se réserve le droit d'interpréter clairement ce manuel d'utilisation. L'apparence du produit dépend du produit que vous avez reçu. Veuillez nous excuser pour les éventuelles mises à jour technologiques ou logicielles.

SAFETY INSTRUCTIONS

AVERTISSEMENT:

Veuillez lire attentivement ce document avant d'utiliser ce produit. Le non-respect de ces instructions peut entraîner des blessures graves.

Précautions de montage

17. Assemblez uniquement conformément à ces instructions. Un assemblage incorrect peut créer des dangers.
18. Portez des lunettes de sécurité approuvées ANSI et des gants de travail robustes pendant l’ assemblage.
19. Gardez la zone de montage propre et bien éclairée.
20. Gardez les spectateurs hors de la zone pendant le montage.
21. Ne pas monter si vous êtes fatigué ou sous l'influence de l'alcool, de drogues ou de médicaments.
22. Les capacités du produit s'appliquent uniquement aux produits correctement et entièrement assemblés.
23. Assemblez sur une surface plane, de niveau, dure et lisse capable de supporter en toute sécurité le râteau à neige pour toit .
24. Pour plus d'informations sur les pièces listées dans les pages suivantes, veuillez vous référer au schéma d'assemblage de ce manuel. Déballez et séparez toutes les pièces dans un espace de travail propre.

Précautions d'emploi

11. NE PAS S'ASSEOIR NI SE TENIR DEBOUT SUR CET ARTICLE.
12. Ce produit n'est pas un jouet. Ne laissez pas les enfants jouer avec ou à proximité de cet article.
13. Ne pas dépasser la dose spécifiée capacités de poids.
14. Utiliser uniquement comme prévu.
15. Inspectez avant chaque utilisation ; ne pas utiliser si des pièces sont desserrées ou endommagées.

CONSERVEZ CE MANUEL

PARTS LIST

Numéro d'article	Image de référence	Qté.
1		X1
2		X3
3	 La pièce est marquée avec **Connectez la tête**	X1
4	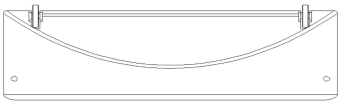	X1

ASSEMBLY STEP

Étape 1	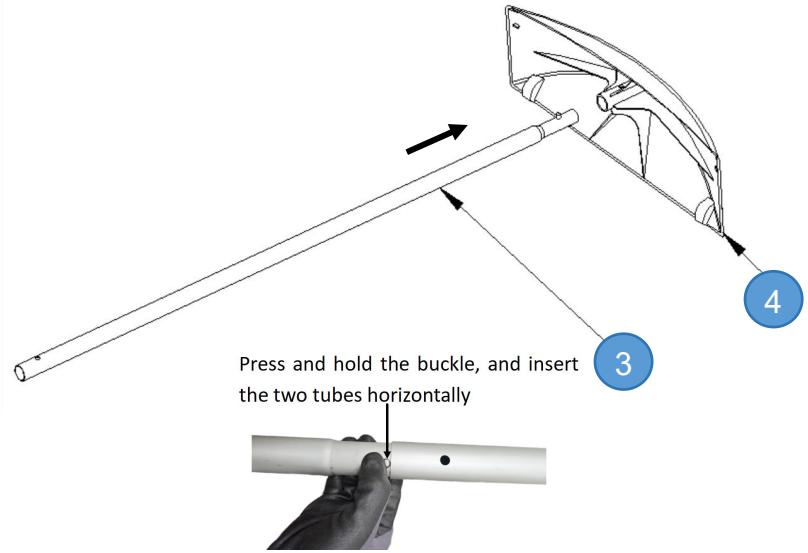 Appuyez et maintenez la boucle du composant 3 et insérez-la dans le trou de montage du composant 4.

Étape 2	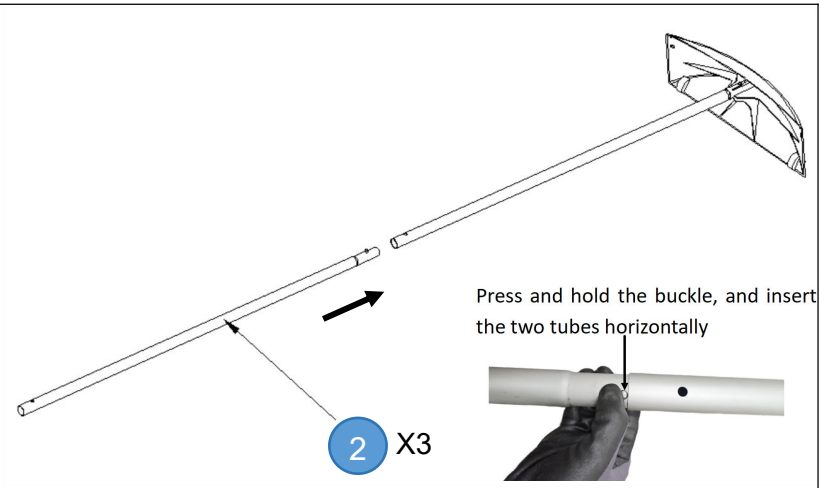 Installez la biellette 2, un total de 3 pièces, et installez le nombre de sections requis en fonction de la longueur requise.
Étape 3	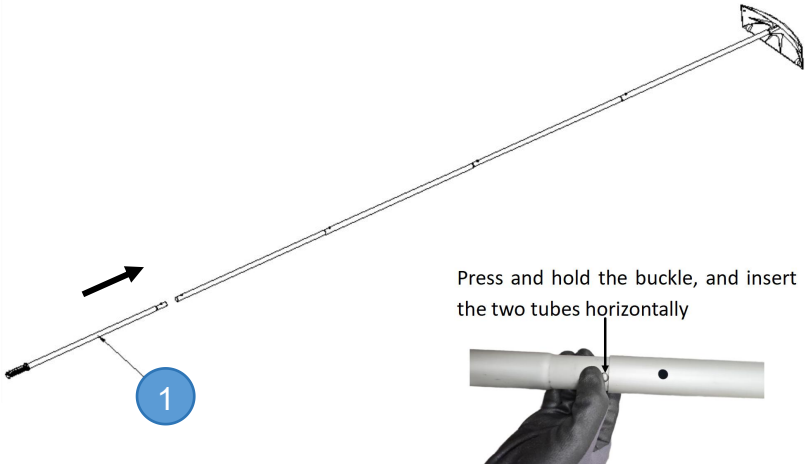 Appuyez et maintenez la boucle du composant 1 et insérez-la dans le trou d'installation du composant 2

Conseils:

Q : Que faire si le produit est trop lourd pour que je puisse le soulever ?
R : Vous pouvez soulever le milieu du poteau, puis le soulever et le soulever lentement jusqu'à la hauteur à laquelle vous devez couper.
Q : La rallonge peut-elle être utilisée si une section est endommagée pendant l'utilisation ?
R : Chaque section de l'une de nos jambes de force est indépendante , à condition que le pôle de transfert ne soit pas endommagé .
Q : La rallonge peut-elle être utilisée si une section est endommagée pendant l'utilisation ?
R : Chaque section de l'une de nos jambes de force est indépendante , à condition que le pôle de transfert ne soit pas endommagé .
Q : Que faire si je pense que le produit est trop long à utiliser ?
A : L'installation de rallonges peut être réduite de manière appropriée , et la réduction de l'installation de rallonges n'entraînera pas de réduction de la durée de vie du produit.

Lors de l'utilisation de ce produit, assurez-vous que la boucle à ressort et le filetage de la tige sont bien

serrés afin de garantir une connexion sûre et sans jeu. Si la tige de connexion est desserrée, il est strictement interdit de continuer à utiliser le produit. Vous devez la réinstaller immédiatement jusqu'à ce qu'elle soit bien fixée pour une utilisation en toute sécurité.

PRODUCT PARAMETER

Modèle	**CY-SF22**
Couleur	Argent + Bleu
Taille du produit	5550*600*155 mm
Largeur du grattoir	24 pouces
Matériel	PP + alliage d'aluminium

Fabricant : Shanghaimuxinmuyeyouxiangongsi
Adresse : Shuangchenglu 803nong11hao1602A-1609shi, baoshanqu, Shanghai 200 000 CN.
Importé en Australie : SIHAO PTY LTD. 1 ROKEVA STREET, ASTWOOD NSW 2122 Australie

Importé aux États-Unis : Sanven Technology Ltd. Suite 250, 9166 Anaheim
Lieu, Rancho Cucamonga, CA 91730

UK	REP

YH CONSULTING LIMITED. C/O YH Consulting Limited Office 147, Centurion House, London Road, Staines-upon-Thames, Surrey, TW18 4AX

EC	REP

E-CrossStu GmbH
Mainzer Landstr.69,
60329 Frankfurt am Main.



VEVOR

Affordable. Reliable. Home Improvement.

DAK SNEEUWHARKEN

MODEL: CY-SF22

VEVOR
Affordable. Reliable. Home Improvement.

ROOF SNOW RAKES

MODEL: CY-SF22

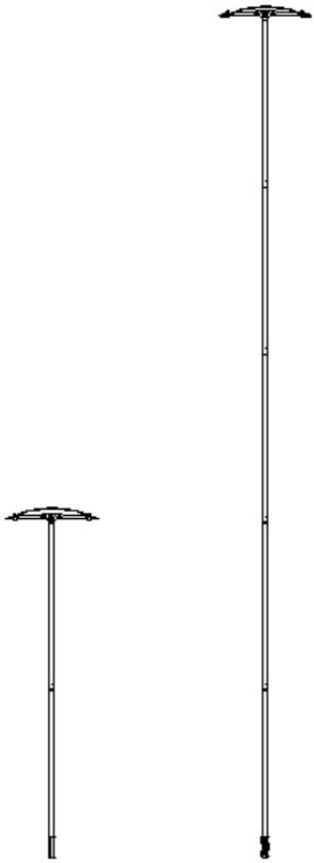

Dit is de originele handleiding. Lees alle instructies zorgvuldig door voordat u het product gebruikt. VEVOR behoudt zich het recht voor om de gebruiksaanwijzing duidelijk te interpreteren. Het uiterlijk van het product is afhankelijk van het product dat u hebt ontvangen. Neemt u het ons niet kwalijk dat we u niet meer op de hoogte stellen van eventuele

technologische of software-updates voor ons product.

SAFETY INSTRUCTIONS

WAARSCHUWING:

Lees dit materiaal voordat u dit product gebruikt. Het niet naleven hiervan kan ernstig letsel tot gevolg hebben.

Voorzorgsmaatregelen voor montage

25. Monteer uitsluitend volgens deze instructies. Onjuiste montage kan gevaarlijk zijn.
26. Draag tijdens de montage een ANSI-goedgekeurde veiligheidsbril en stevige werkhandschoenen.
27. Houd de verzamelplaats schoon en goed verlicht.
28. Houd omstanders tijdens de montage uit de buurt.
29. Kom niet in actie als u moe bent of onder invloed van alcohol, drugs of medicijnen.
30. De producteigenschappen gelden uitsluitend voor volledig en correct gemonteerde producten.
31. daksneeuwhark veilig kan dragen .
32. Raadpleeg voor meer informatie over de onderdelen die op de volgende pagina's worden vermeld het montageschema in deze handleiding. Pak alle onderdelen uit en scheid ze van elkaar op een schone werkplek.

Gebruik voorzorgsmaatregelen

16. NIET OP DIT ARTIKEL ZITTEN OF STAAN.
17. Dit product is geen speelgoed. Laat kinderen niet met of in de buurt van dit artikel spelen.
18. Niet overschrijden aangegeven gewichtscapaciteiten.
19. Alleen gebruiken zoals bedoeld.
20. Controleer het product voor elk gebruik. Niet gebruiken als er onderdelen loszitten of beschadigd zijn.

BEWAAR DEZE HANDLEIDING

PARTS LIST

Artikelnr.	Referentie afbeelding	Aantal
1	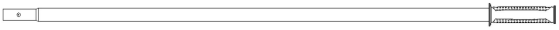	X1
2		X3
3	 Het onderdeel is gemarkeerd met **Sluit het hoofd aan**	X1
4	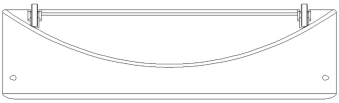	X1

ASSEMBLY STEP

Stap 1	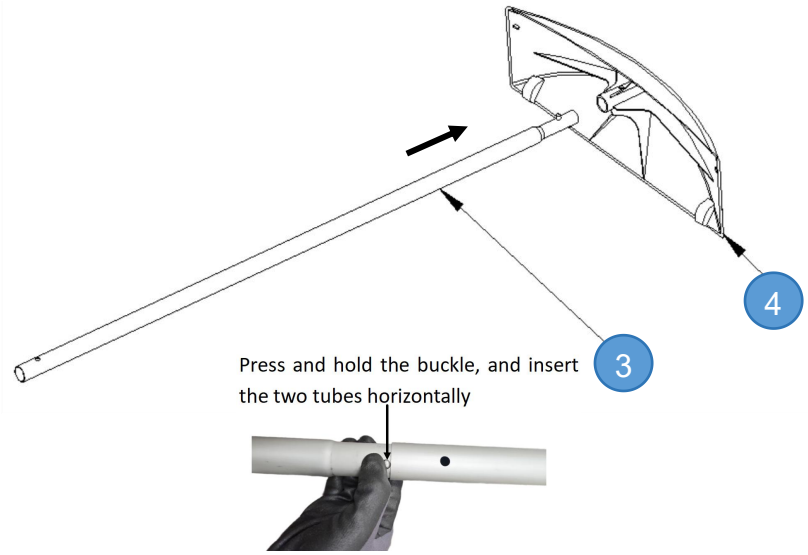 Houd de gesp van onderdeel 3 ingedrukt en plaats deze in het montagegat van onderdeel 4.

Stap 2	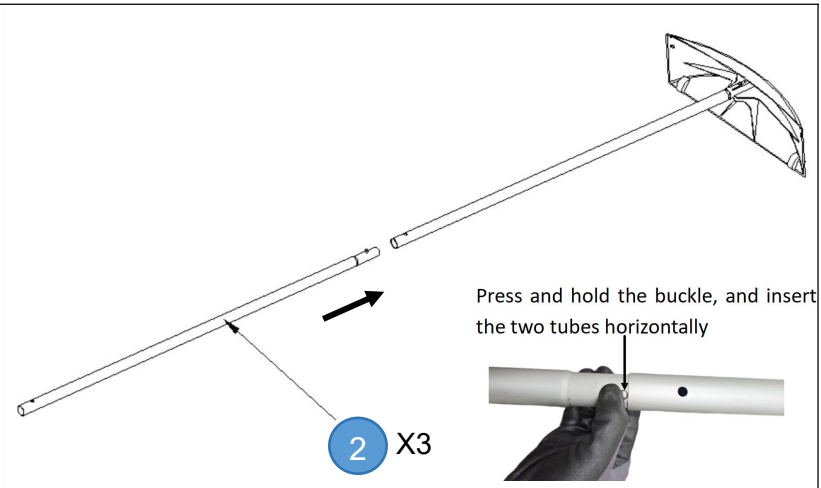 Monteer verbindingsstang 2, in totaal 3 stuks, en monteer het benodigde aantal secties overeenkomstig de gewenste lengte.
Stap 3	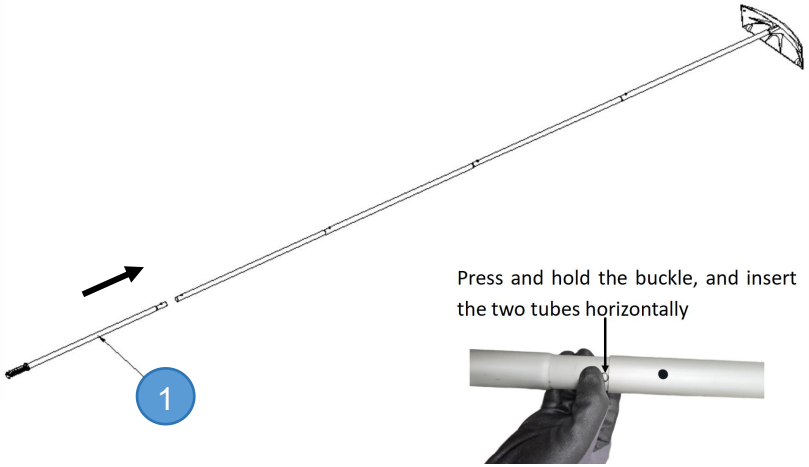 Houd de gesp van component 1 ingedrukt en plaats deze in het installatiegat van component 2

Tips:

V： Wat als het product te zwaar is om op te tillen?

A: U kunt de stok in het midden vastpakken, optillen en langzaam omhoog brengen tot de hoogte waarop u wilt snoeien.

V：Kan de verlengstok gebruikt worden als een deel beschadigd raakt tijdens gebruik?

A：Elke sectie van een van onze stutten is onafhankelijk , zolang de overdrachtspaal niet beschadigd is .

V：Kan de verlengstok gebruikt worden als een deel beschadigd raakt tijdens gebruik?

A：Elke sectie van een van onze stutten is onafhankelijk , zolang de overdrachtspaal niet beschadigd is .

V：Wat als ik denk dat het product te lang meegaat om te gebruiken?

A：De installatie van verlengpalen kan op passende wijze worden verminderd , maar de vermindering van de installatie van verlengpalen zal niet leiden tot een verkorting van de levensduur van het product.

Zorg er bij gebruik van dit product voor dat de

veergesp en de schroefdraad van de stang volledig zijn aangedraaid om een veilige verbinding te garanderen zonder speling. Als de verbindingsstang los blijkt te zitten, is het ten strengste verboden het product verder te gebruiken. U moet het product onmiddellijk opnieuw installeren totdat het vastzit om veilig gebruik te garanderen.

PRODUCT PARAMETER

Model	**CY-SF22**
Kleur	Zilver+Blauw
Productgrootte	5550*600*155 mm
Schraperbreedte	24 inch
Materiaal	PP+Aluminiumlegering

Fabrikant: Shanghaimuxinmuyeyouxiangongsi
Adres: Shuangchenglu 803nong11hao1602A-1609shi, baoshanqu, shanghai 200000 CN.

Geïmporteerd naar AUS: SIHAO PTY LTD. 1 ROKEVA STREETEASTWOOD
NSW 2122 Australië
Geïmporteerd naar de VS: Sanven Technology Ltd. Suite 250, 9166 Anaheim
Plaats, Rancho Cucamonga, CA 91730

UK	REP

YH CONSULTING LIMITED. C/O YH Consulting Limited Office 147, Centurion House, London Road, Staines-upon-Thames, Surrey, TW18 4AX

EC	REP

E-CrossStu GmbH
Mainzer Landstr.69,
60329 Frankfurt am Main.



VEVOR

Affordable. Reliable. Home Improvement.

SNÖRÄSKOR FÖR TAKET

MODELL: CY-SF22

VEVOR
Affordable. Reliable. Home Improvement.

ROOF SNOW RAKES

MODELL: CY-SF22

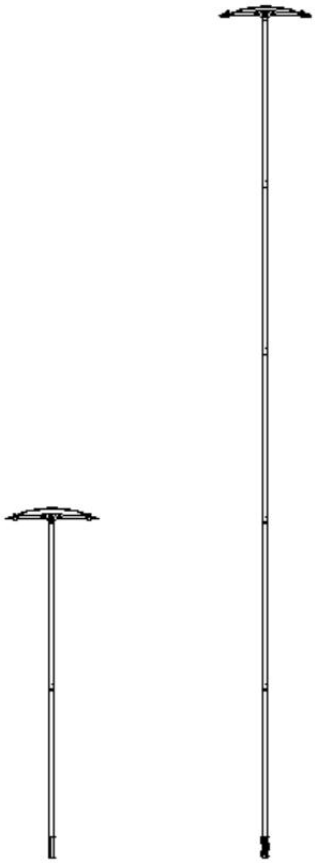

Detta är originalinstruktionerna, vänligen läs alla instruktioner noggrant innan du använder produkten. VEVOR förbehåller sig en tydlig tolkning av vår användarmanual. Produktens utseende ska vara beroende av den produkt du mottagit. Vi ber om ursäkt för att vi inte kommer att informera dig igen om det finns några teknik- eller programuppdateringar för vår

produkt.

SAFETY INSTRUCTIONS

VARNING:

Läs detta material innan du använder produkten. Underlåtenhet att göra det kan leda till allvarliga skador.

Monteringsförsiktighetsåtgärder

33. Montera endast enligt dessa instruktioner. Felaktig montering kan skapa risker.
34. Använd ANSI-godkända skyddsglasögon och kraftiga arbetshandskar under monteringen.
35. Håll samlingsområdet rent och väl upplyst.
36. Håll åskådare borta från området under monteringen.
37. Montera inte om du är trött eller påverkad av alkohol, droger eller mediciner.
38. Produktegenskaperna gäller endast korrekt och fullständigt monterade produkter.
39. Montera på en plan, jämn, hård och slät yta som säkert kan bära takkrakan .
40. För ytterligare information om delarna som listas på följande sidor, se monteringsschemat i denna manual. Packa upp och separera alla delar på en ren arbetsyta.

Använd försiktighetsåtgärder

21. SITTA ELLER STÅ INTE PÅ DENNA FÖRENING.
22. Denna produkt är inte en leksak. Låt inte barn leka med eller i närheten av denna produkt.
23. Överskrid inte angivna viktkapacitet.
24. Använd endast som avsett.
25. Kontrollera före varje användning; använd inte om delar är lösa eller skadade.

SPARA DENNA HANDBOK

PARTS LIST

Artikelnummer	Referensbild	Antal
1		**X1**
2		**X3**
3	 Delen är markerad med **Anslut huvudet**	**X1**
4	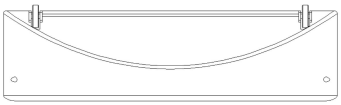	**X1**

ASSEMBLY STEP

Steg 1	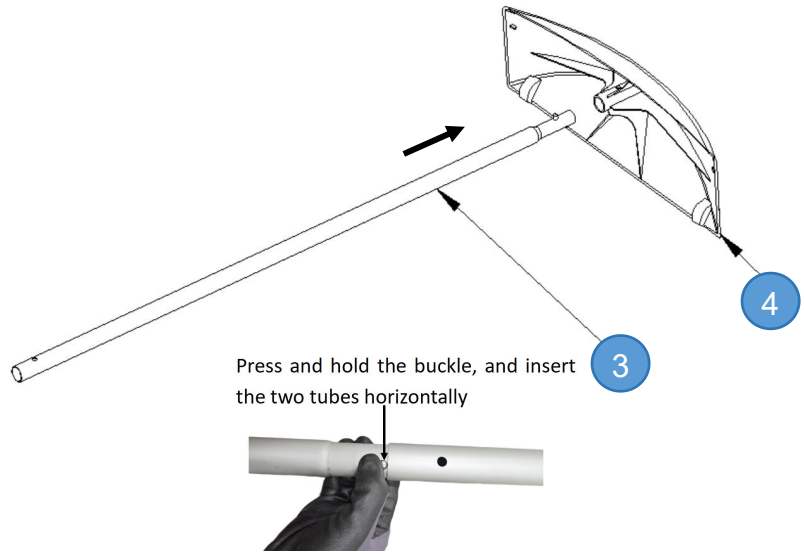 Tryck och håll in spännet på komponent 3 och för in det i monteringshålet på komponent 4.

Steg 2	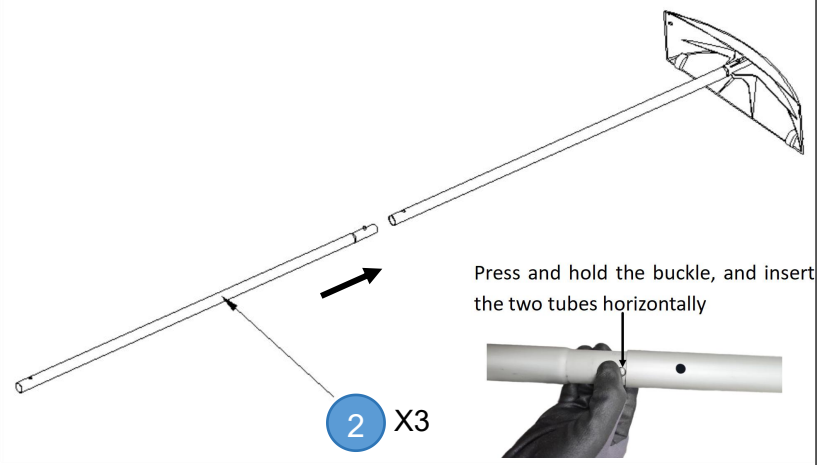 Montera länkstång 2, totalt 3 stycken, och montera erforderligt antal sektioner enligt önskad längd.
Steg 3	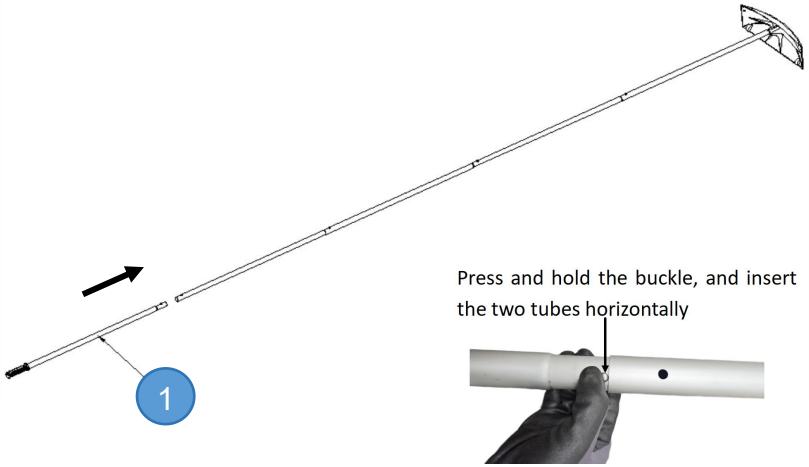 Tryck och håll fast spännet på komponent 1 och för in det i installationshålet på komponent 2.

Tips:

F: Vad händer om produkten är för tung för mig att lyfta?
A: Du kan lyfta mitten av stången, sedan lyfta den och långsamt höja den till den höjd du behöver trimma.
F: Kan förlängningsstången användas om en sektion skadas under användning?
A: Varje sektion av en av våra strävor är oberoende , så länge överföringsstången inte är skadad .
F: Kan förlängningsstången användas om en sektion skadas under användning?
A: Varje sektion av en av våra strävor är oberoende , så länge överföringsstången inte är skadad .
F: Vad händer om jag tror att produkten är i drift för länge?
A: Installationen av förlängningsstänger kan minskas på lämpligt sätt , och minskningen av installationen av förlängningsstänger kommer inte att leda till en förkortad livslängd.

När du använder den här produkten, se till att fjäderspännet och gängan på vevstången är helt åtdragna för att säkerställa en säker anslutning utan

glapp. Om vevstången visar sig vara lös är det strängt förbjudet att fortsätta använda produkten. Du måste omedelbart montera tillbaka den tills den är säker för att säkerställa säker användning.

PRODUCT PARAMETER

Modell	**CY-SF22**
Färg	Silver+Blå
Produktstorlek	5550*600*155 mm
Skrapans bredd	24 tum
Material	PP + aluminiumlegering

Tillverkare: Shanghaimuxinmuyeyouxiangongsi
Adress: Shuangchenglu 803nong11hao1602A-1609shi, baoshanqu, Shanghai 200 000 kanadensiska republiken.
Importerad till Australien: SIHAO PTY LTD. 1 ROKEVA STREETEASTWOOD
NSW 2122 Australien
Importerad till USA: Sanven Technology Ltd. Suite 250, 9166 Anaheim Plats, Rancho Cucamonga, Kalifornien 91730

UK	REP

YH CONSULTING LIMITED. C/O YH Consulting Limited Office 147, Centurion House, London Road, Staines-upon-Thames, Surrey, TW18 4AX

EC	REP

E-CrossStu GmbH
Mainzer Landstr.69,
60329 Frankfurt am Main.



VEVOR

Affordable. Reliable. Home Improvement.

RASTRILLOS DE NIEVE PARA TECHOS

MODELO: CY-SF22

VEVOR
Affordable. Reliable. Home Improvement.

ROOF SNOW RAKES

MODELO: CY-SF22

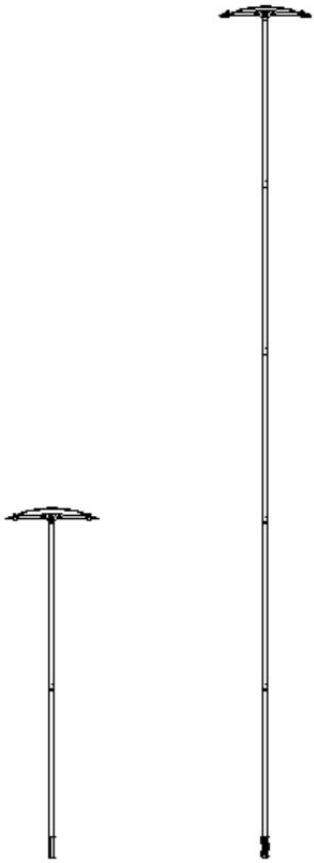

Estas son las instrucciones originales; lea atentamente todas las instrucciones del manual antes de utilizarlo. VEVOR se reserva el derecho de interpretar su manual de usuario. La apariencia del producto dependerá del producto que haya recibido. Le rogamos que nos disculpe si no le informamos de nuevo si hay actualizaciones tecnológicas o de software en

nuestro producto.

SAFETY INSTRUCTIONS

ADVERTENCIA:

Lea este material antes de usar este producto. De lo contrario, podría sufrir lesiones graves.

Precauciones de montaje

41. Ensamble únicamente según estas instrucciones. Un montaje incorrecto puede causar riesgos.
42. Use gafas de seguridad aprobadas por ANSI y guantes de trabajo resistentes durante el montaje.
43. Mantenga el área de reunión limpia y bien iluminada.
44. Mantenga a los transeúntes fuera del área durante el montaje.
45. No realice el montaje si está cansado o bajo la influencia del alcohol, drogas o medicamentos.
46. Las capacidades del producto se aplican únicamente a productos ensamblados correcta y completamente.
47. Móntelo sobre una superficie plana, nivelada, dura y lisa capaz de soportar de forma segura el rastrillo para nieve de techo .
48. Para obtener más información sobre las piezas que se enumeran en las siguientes páginas, consulte el diagrama de montaje de este manual. Desembale y separe todas las piezas en un área de trabajo limpia.

Precauciones de uso

26. NO SE SIENTA NI SE PARE SOBRE ESTE ARTÍCULO.
27. Este producto no es un juguete. No permita que los niños jueguen con él ni lo acerquen.
28. No exceda lo especificado capacidades de peso.
29. Úselo únicamente según lo previsto.
30. Inspeccione antes de cada uso; no lo utilice si las piezas están sueltas o dañadas.

GUARDE ESTE MANUAL

PARTS LIST

N.º de artículo	Imagen de referencia	Cantidad.
1		X1
2	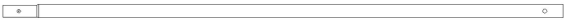	X3
3	 La pieza está marcada con **Conectar la cabeza**	X1
4	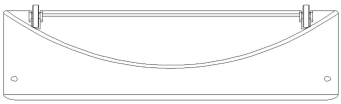	X1

ASSEMBLY STEP

Paso 1	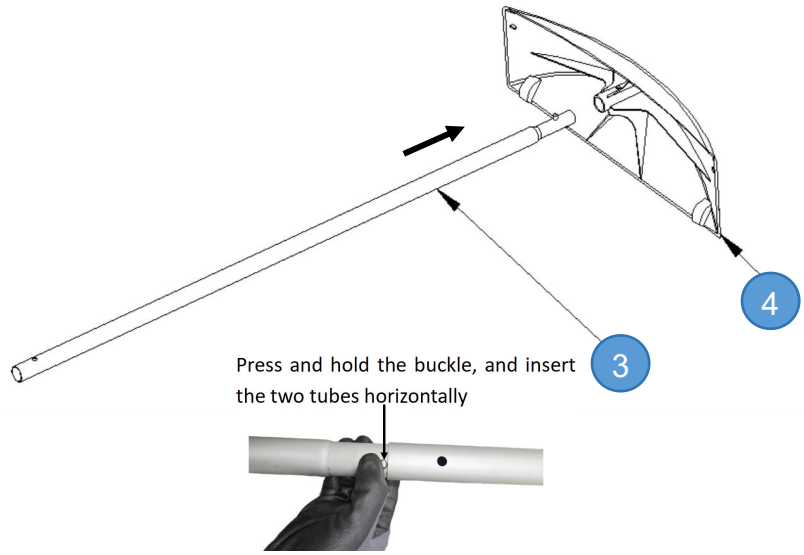 Mantenga presionada la hebilla del componente 3 e insértela en el orificio de montaje del componente 4.

Paso 2	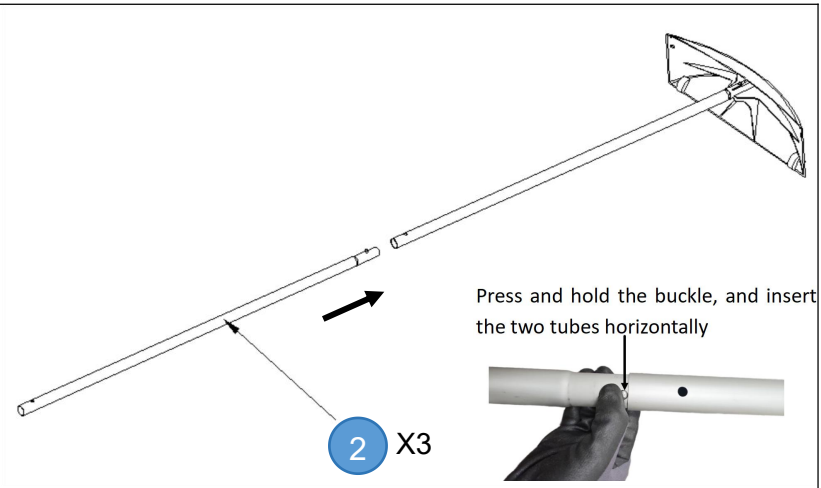 Instale la barra de enlace 2, un total de 3 piezas, e instale la cantidad necesaria de secciones de acuerdo con la longitud requerida.
Paso 3	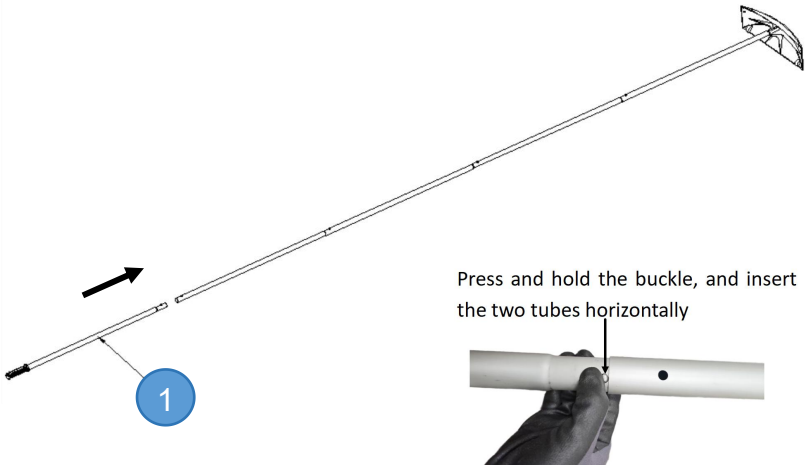 Mantenga presionada la hebilla del componente 1 e insértela en el orificio de instalación del componente 2.

Consejos:

P: ¿Qué pasa si el producto es demasiado pesado para levantarlo?

R: Puedes tomar el medio del poste, levantarlo y subirlo lentamente hasta la altura que necesites recortar.

P: ¿Se puede utilizar el poste de extensión si una sección se daña durante el uso?

R: Cada sección de uno de nuestros puntales es independiente , siempre y cuando el poste de transferencia no esté dañado .

P: ¿Se puede utilizar el poste de extensión si una sección se daña durante el uso?

R: Cada sección de uno de nuestros puntales es independiente , siempre y cuando el poste de transferencia no esté dañado .

P: ¿Qué pasa si considero que el producto tarda demasiado en funcionar?

R: La instalación de postes de extensión se puede reducir adecuadamente y la reducción de la instalación de postes de extensión no conducirá a la reducción de la vida útil del producto.

Al utilizar este producto, asegúrese de que la hebilla del resorte y la rosca de la varilla estén completamente apretadas para garantizar una

conexión segura y sin holgura. Si la varilla de conexión está suelta, está estrictamente prohibido seguir utilizando el producto. Debe reinstalarlo inmediatamente hasta que esté bien sujeto para garantizar un uso seguro.

PRODUCT PARAMETER

Modelo	**CY-SF22**
Color	Plata+Azul
Tamaño del producto	5550*600*155 milímetros
Ancho del raspador	24 pulgadas
Material	PP + aleación de aluminio

Fabricante: Shanghaimuxinmuyeyouxiangongsi
Dirección: Shuangchenglu 803nong11hao1602A-1609shi, baoshanqu, Shanghái 200000 CN.
Importado a AUS: SIHAO PTY LTD. 1 ROKEVA STREET, EASTWOOD NSW 2122 Australia
Importado a EE. UU.: Sanven Technology Ltd. Suite 250, 9166 Anaheim Lugar, Rancho Cucamonga, CA 91730

UK	REP

YH CONSULTING LIMITED. C/O YH Consulting Limited Office 147, Centurion House, London Road, Staines-upon-Thames, Surrey, TW18 4AX

EC	REP

E-CrossStu GmbH
Mainzer Landstr.69,
60329 Frankfurt am Main.



VEVOR

Affordable. Reliable. Home Improvement.

RASTRELLI DA NEVE PER TETTI

MODELLO: CY-SF22

VEVOR
Affordable. Reliable. Home Improvement.

ROOF SNOW RAKES

MODELLO: MODELLO CY-SF22

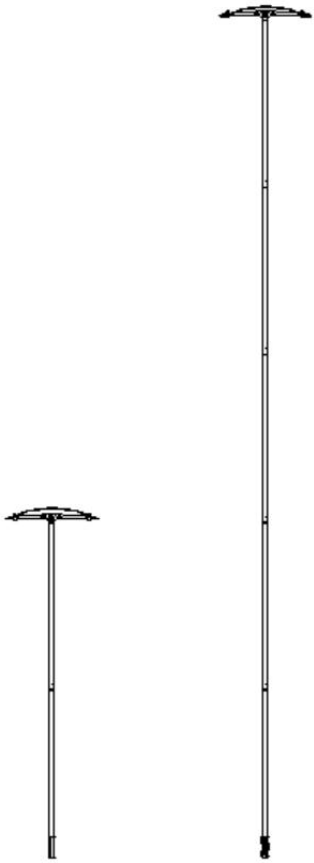

Queste sono le istruzioni originali, si prega di leggere attentamente tutte le istruzioni del manuale prima di utilizzare il prodotto. VEVOR si riserva la piena interpretazione del manuale utente. L'aspetto del prodotto dipenderà dal prodotto ricevuto. Vi preghiamo di non informarvi ulteriormente in caso di aggiornamenti tecnologici o software relativi al nostro prodotto.

SAFETY INSTRUCTIONS

AVVERTIMENTO:

Leggere attentamente questo materiale prima di utilizzare il prodotto. La mancata osservanza di queste istruzioni può causare gravi lesioni.

Precauzioni di montaggio

49. Montare solo seguendo queste istruzioni. Un montaggio improprio può comportare pericoli.
50. Durante il montaggio, indossare occhiali di sicurezza omologati ANSI e guanti da lavoro resistenti.
51. Mantenere l'area di riunione pulita e ben illuminata.
52. Tenere gli astanti fuori dall'area durante l'assemblea.
53. Non partecipare se si è stanchi o sotto l'effetto di alcol, droghe o medicinali.
54. Le capacità del prodotto si applicano solo ai prodotti correttamente e completamente assemblati.
55. Montare su una superficie piana, livellata, dura e liscia in grado di sostenere in modo sicuro il rastrello da neve per tetti .
56. Per ulteriori informazioni sui componenti elencati nelle pagine seguenti, fare riferimento allo schema di montaggio di questo manuale. Disimballare e separare tutti i componenti in un'area di lavoro pulita.

Usare precauzioni

31. NON SEDERSI O STARE IN PIEDI SU QUESTO OGGETTO.
32. Questo prodotto non è un giocattolo. Non permettere ai bambini di giocare con questo articolo o nelle sue vicinanze.
33. Non superare il limite specificato capacità di peso.
34. Da utilizzare solo come previsto.
35. Controllare prima di ogni utilizzo; non utilizzare se alcune parti risultano allentate o danneggiate.

CONSERVARE QUESTO MANUALE

PARTS LIST

Articolo n.	Immagine di riferimento	Quantità
1		**X1**
2		**X3**
3	 La parte è contrassegnata con **Collegare la testa**	**X1**
4	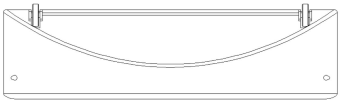	**X1**

ASSEMBLY STEP

Passo 1	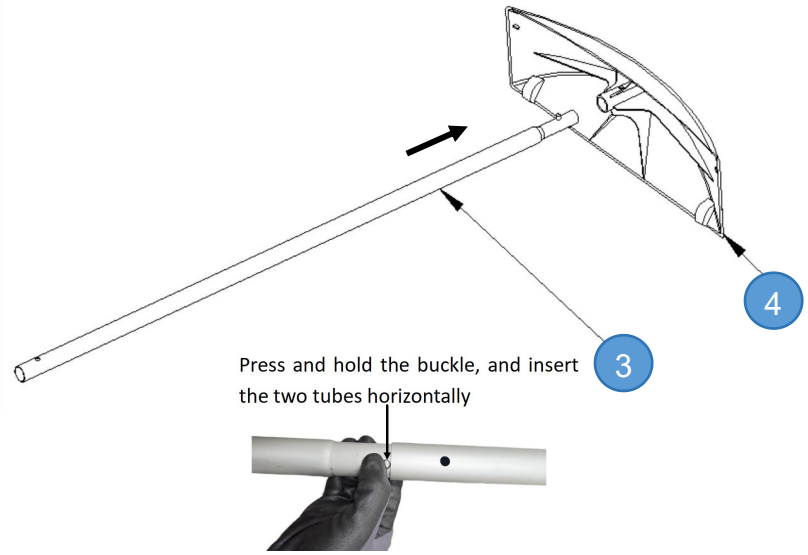 Premere e tenere premuta la fibbia del componente 3 e inserirla nel foro di montaggio del componente 4.

Passo 2	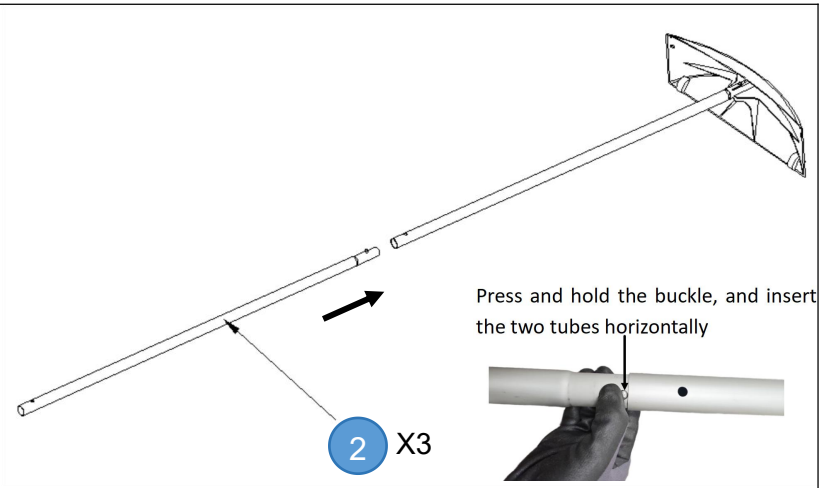 Installare la barra di collegamento 2, per un totale di 3 pezzi, e installare il numero richiesto di sezioni in base alla lunghezza richiesta.
Fase 3	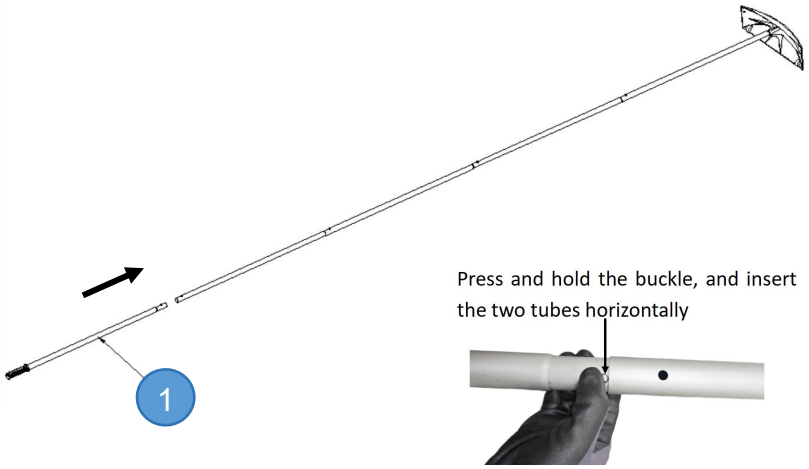 Premere e tenere premuta la fibbia del componente 1 e inserirla nel foro di installazione del componente 2

Suggerimenti:

D: Cosa succede se il prodotto è troppo pesante per essere sollevato?

A: Puoi prendere la parte centrale del palo, quindi sollevarlo e portarlo lentamente all'altezza che desideri tagliare.

D: È possibile utilizzare l' asta di prolunga se una sezione si danneggia durante l'uso?

A: Ogni sezione di uno dei nostri montanti è indipendente , a patto che il palo di trasferimento non sia danneggiato .

D: È possibile utilizzare l' asta di prolunga se una sezione si danneggia durante l'uso?

A: Ogni sezione di uno dei nostri montanti è indipendente , a patto che il palo di trasferimento non sia danneggiato .

D: Cosa succede se penso che il prodotto sia troppo lungo per funzionare?

A: L'installazione delle prolunghe può essere ridotta in modo appropriato e la riduzione dell'installazione delle prolunghe non comporterà una riduzione della durata utile del prodotto.

Durante l'utilizzo di questo prodotto, assicurarsi che la fibbia a molla e la filettatura dell'asta siano

completamente serrate per garantire un collegamento sicuro e senza alcun allentamento. Se si riscontra che l'asta di collegamento è allentata, è severamente vietato continuare a utilizzare il prodotto. È necessario reinstallarlo immediatamente fino a quando non sarà saldamente fissato per garantire un utilizzo sicuro.

PRODUCT PARAMETER

Modello	**MODELLO CY-SF22**
Colore	Argento+Blu
Dimensioni del prodotto	5550*600*155 millimetri
Larghezza del raschietto	24 pollici
Materiale	Lega PP+alluminio

Produttore: Shanghaimuxinmuyeyouxiangongsi
Indirizzo: Shuangchenglu 803nong11hao1602A-1609shi, baoshanqu, shanghai 200000 CN.

Importato in AUS: SIHAO PTY LTD. 1 ROKEVA STREETEASTWOOD Nuovo Galles del Sud 2122 Australia
Importato negli USA: Sanven Technology Ltd. Suite 250, 9166 Anaheim Luogo, Rancho Cucamonga, CA 91730

UK	REP

YH CONSULTING LIMITED. C/O YH Consulting Limited Office 147, Centurion House, London Road, Staines-upon-Thames, Surrey, TW18 4AX

EC	REP

E-CrossStu GmbH
Mainzer Landstr.69,
60329 Frankfurt am Main.



VEVOR

Affordable. Reliable. Home Improvement.

ZGRABIARKI DO ŚNIEGU NA DACHACH

MODEL: CY-SF22

VEVOR
Affordable. Reliable. Home Improvement.

ROOF SNOW RAKES

MODEL: CY-SF22

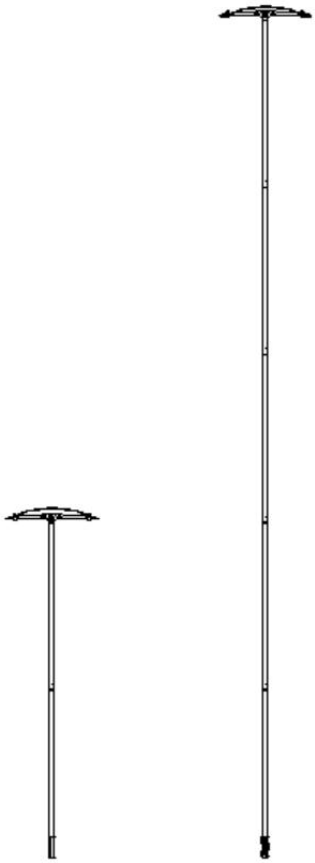

To jest oryginalna instrukcja obsługi. Przed użyciem prosimy o dokładne zapoznanie się z treścią instrukcji. Firma VEVOR zastrzega sobie prawo do jednoznacznej interpretacji niniejszej instrukcji obsługi. Wygląd produktu zależy od stanu, w jakim go otrzymali Państwo. Prosimy o wyrozumiałość, ale nie będziemy Państwa ponownie informować o

aktualizacjach technologicznych lub oprogramowania naszego produktu.

SAFETY INSTRUCTIONS

OSTRZEŻENIE:

Przeczytaj ten materiał przed użyciem produktu. Nieprzestrzeganie tego zalecenia może spowodować poważne obrażenia.

Środki ostrożności podczas montażu

57. Montaż należy wykonywać wyłącznie zgodnie z niniejszą instrukcją. Nieprawidłowy montaż może stwarzać zagrożenie.
58. Podczas montażu należy nosić okulary ochronne zatwierdzone przez ANSI oraz wytrzymałe rękawice robocze.
59. Utrzymuj miejsce zgromadzenia w czystości i zapewnij dobre oświetlenie.
60. Nie dopuszczać osób postronnych na teren montażu w trakcie jego trwania.
61. Nie przychodź na zgromadzenie, jeśli jesteś zmęczony lub pod wpływem alkoholu, narkotyków lub leków.
62. Możliwości produktu odnoszą się wyłącznie do produktów prawidłowo i całkowicie zmontowanych.
63. Montaż należy wykonać na płaskiej, równej, twardej i gładkiej powierzchni, która będzie w stanie bezpiecznie utrzymać zgarniacz do śniegu .
64. Aby uzyskać dodatkowe informacje dotyczące części wymienionych na kolejnych stronach, zapoznaj się ze schematem montażu w niniejszej instrukcji. Rozpakuj i oddziel wszystkie części w czystym miejscu pracy.

Zachowaj środki ostrożności

36. NIE WOLNO SIEDZIEĆ ANI STAWAĆ NA TYM PRZEDMIOCIE.
37. Ten produkt nie jest zabawką. Nie pozwalaj dzieciom bawić się nim ani przebywać w jego pobliżu.
38. Nie przekraczać określonej wartości nośności.
39. Stosować wyłącznie zgodnie z przeznaczeniem.

40. Przed każdym użyciem należy przeprowadzić kontrolę. Nie używać produktu, jeśli części są luźne lub uszkodzone.

ZAPISZ TĘ INSTRUKCJĘ

PARTS LIST

Numer pozycji	Obraz referencyjny	Ilość
1		**X1**
2		**X3**
3	 Część oznaczona jest **Podłącz głowicę**	**X1**
4	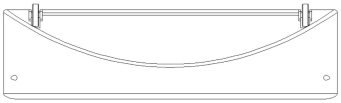	**X1**

ASSEMBLY STEP

Krok 1	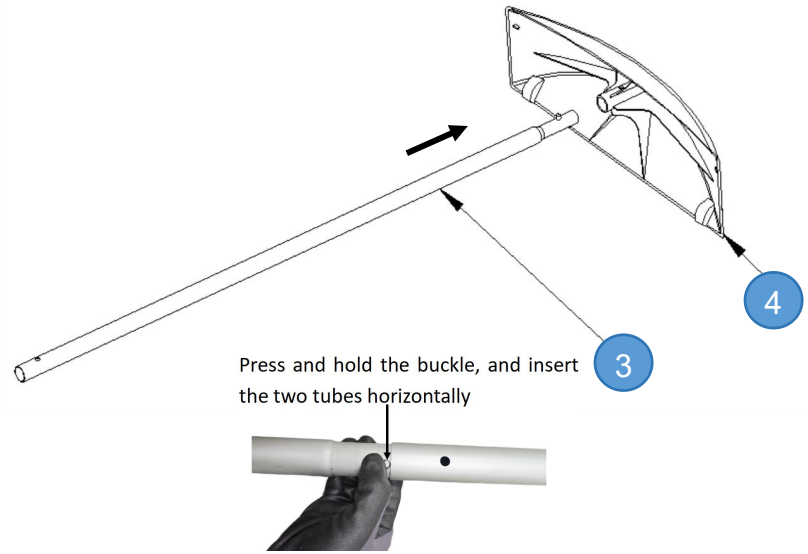 Naciśnij i przytrzymaj klamrę elementu 3, a następnie włóż ją do otworu montażowego elementu 4.

Krok 2	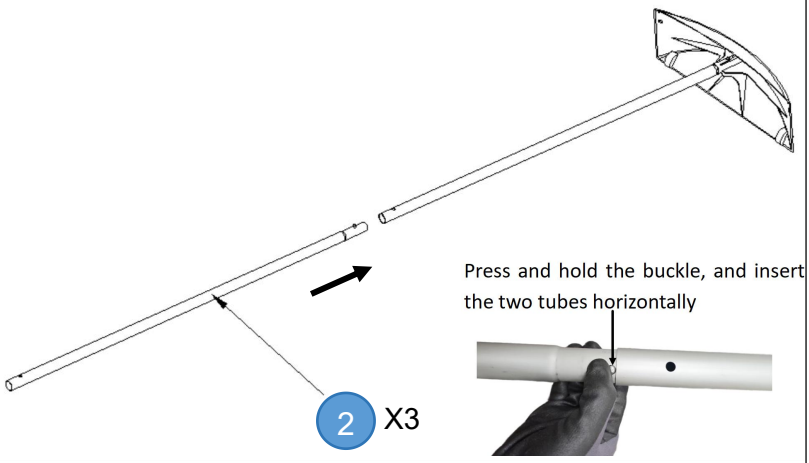 Zamontuj pręt łączący nr 2, łącznie 3 sztuki, i zamontuj wymaganą liczbę sekcji zgodnie z wymaganą długością.
Krok 3	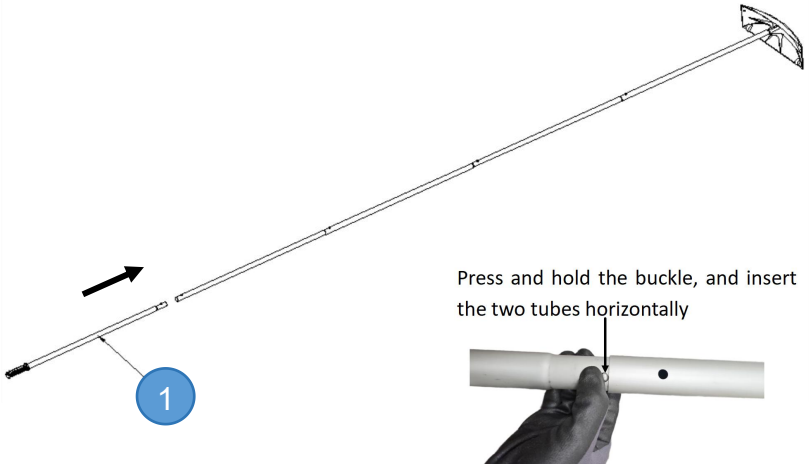 Naciśnij i przytrzymaj klamrę elementu 1 i włóż ją do otworu montażowego elementu 2

Porady:

P: Co zrobić, jeśli produkt jest zbyt ciężki, abym mógł go podnieść?
A: Możesz chwycić środek drążka, podnieść go i powoli podnieść do wysokości, na której chcesz przyciąć.
używać drążka przedłużającego, jeśli jakaś jego część ulegnie uszkodzeniu w trakcie użytkowania?
A: Każda sekcja jednej z naszych podpór jest niezależna , o ile drążek transferowy nie jest uszkodzony .
używać drążka przedłużającego, jeśli jakaś jego część ulegnie uszkodzeniu w trakcie użytkowania?
A: Każda sekcja jednej z naszych podpór jest niezależna , o ile drążek transferowy nie jest uszkodzony .
P: Co zrobić, jeśli uważam, że produkt jest za długi, aby go obsługiwać?
A: Instalacja drążków przedłużających może zostać odpowiednio zmniejszona , przy czym zmniejszenie instalacji drążków przedłużających nie spowoduje skrócenia żywotności produktu.

Podczas u**ż**ytkowania tego produktu nale**ż**y upewni**ć** si**ę**, **ż**e klamra spr**ęż**ynowa i gwint pr**ę**ta s**ą**

całkowicie dokręcone, aby zapewnić bezpieczne połączenie bez luzu. W przypadku stwierdzenia luzu pręta łączącego, dalsze użytkowanie produktu jest surowo zabronione. Należy natychmiast zainstalować go ponownie, aż do momentu, gdy będzie stabilny, aby zapewnić bezpieczne użytkowanie.

PRODUCT PARAMETER

Model	**CY-SF22**
Kolor	Srebrny+Niebieski
Rozmiar produktu	5550*600*155 mm
Szerokość skrobaka	24 cale
Tworzywo	PP+stop aluminium

Producent: Shanghaimuxinmuyeyouxiangongsi
Adres: Shuangchenglu 803nong11hao1602A-1609shi, baoshanqu, szanghaj 200000 CN.

Importowane do AUS: SIHAO PTY LTD. 1 ROKEVA STREETEASTWOOD
NSW 2122 Australia
Importowane do USA: Sanven Technology Ltd. Suite 250, 9166 Anaheim Miejsce, Rancho Cucamonga, CA 91730

UK REP

YH CONSULTING LIMITED. C/O YH Consulting Limited Office 147, Centurion House, London Road, Staines-upon-Thames, Surrey, TW18 4AX

EC REP

E-CrossStu GmbH
Mainzer Landstr.69,
60329 Frankfurt am Main.

