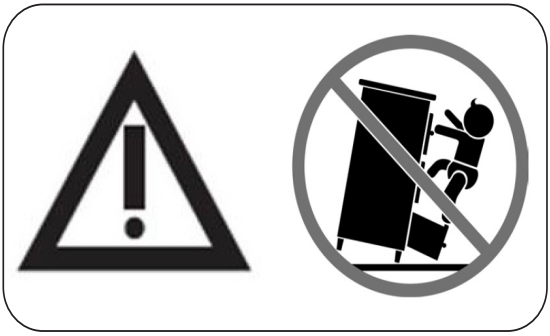



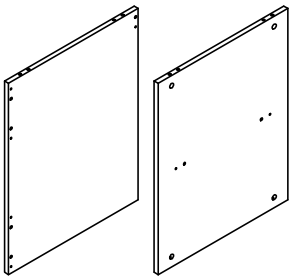

Ax1

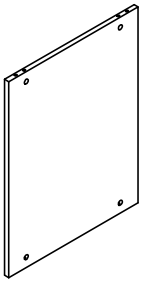

Bx1

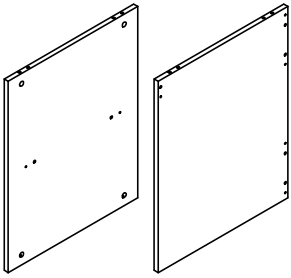

Cx1

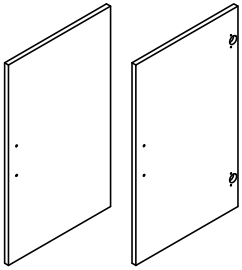

Dx2

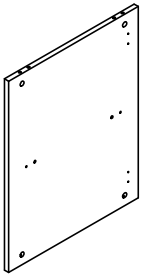

Ex2

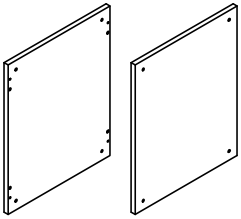

Fx2

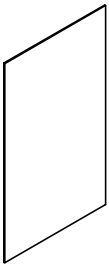

Gx2

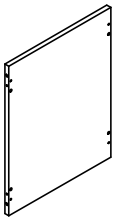

Hx2

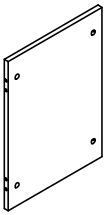

Ix2

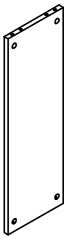

Jx2



Kx1



Lx38



M8x $\frac{35}{1.4}$

Mx34



Nx38



M8x $\frac{50}{2.0}$

Ox4



Px46



Qx24



Rx1

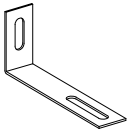

Sx1



Tx4

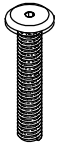

Ux8



Vx2



Wx8

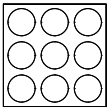

Xx5



Yx1

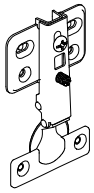

Zx4

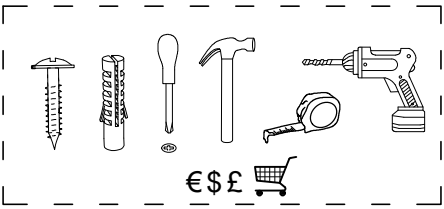

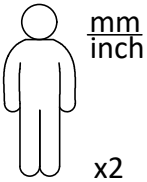

①

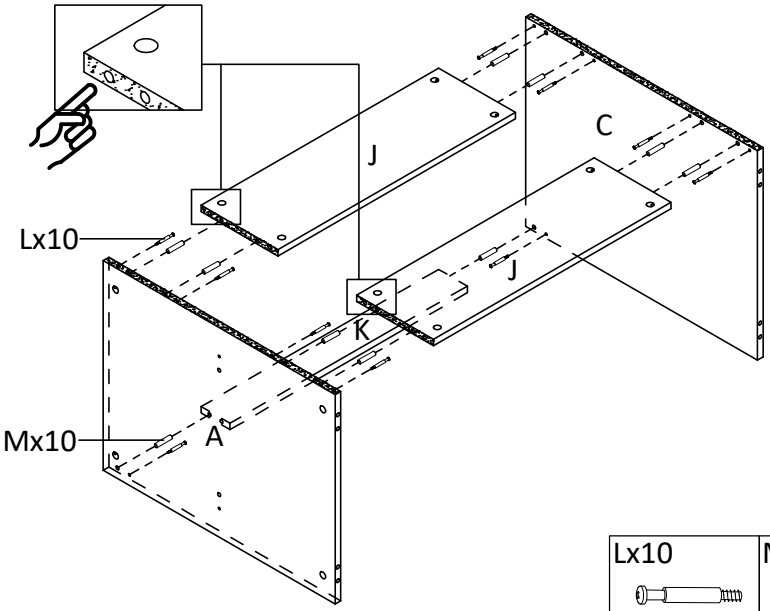

Lx10	Mx10
	 M8x35/1.4

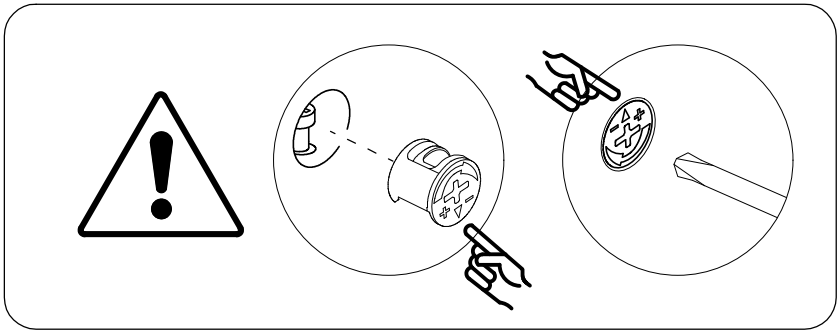

②

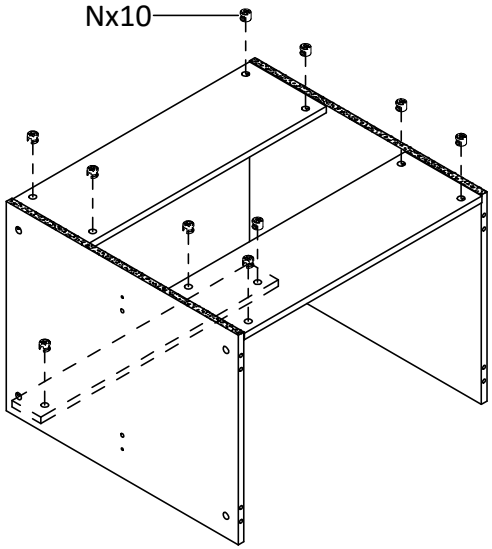

Nx10



③

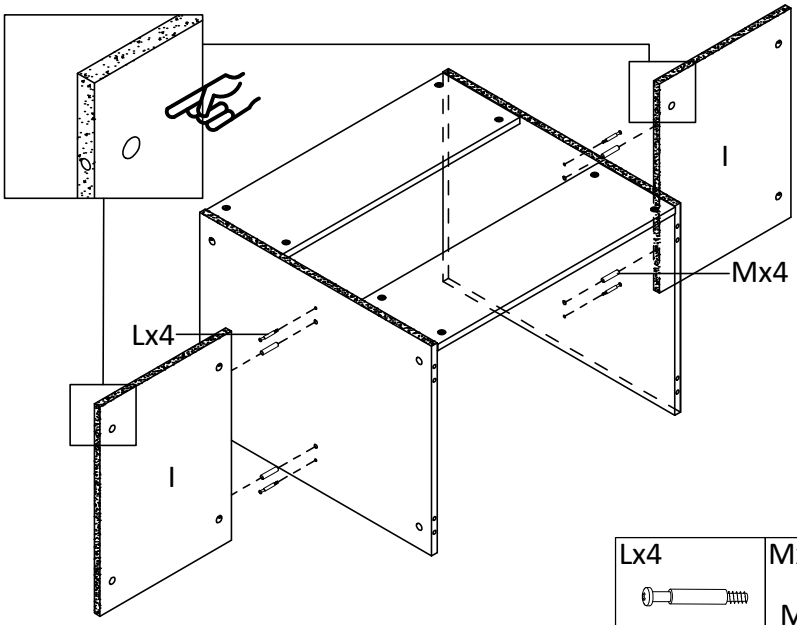

Lx4

Mx4



④

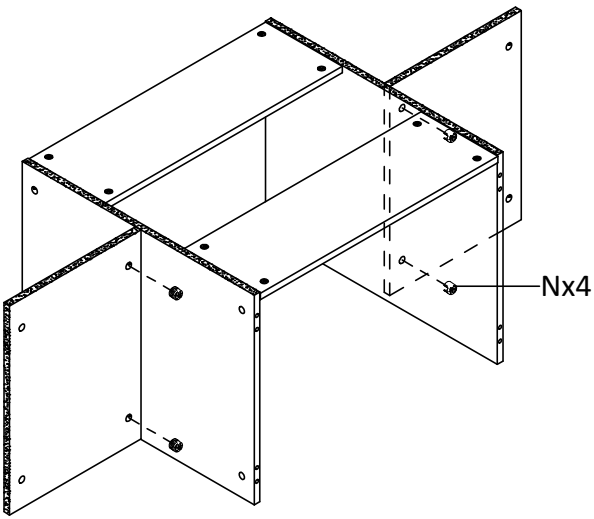

Nx4



⑤

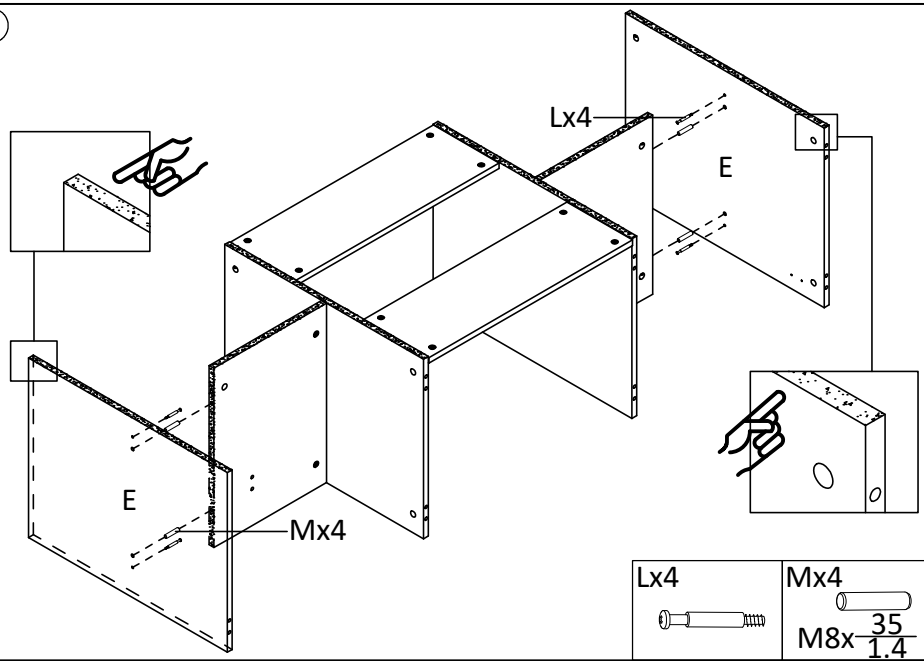

Lx4	Mx4
	M8x35/1.4

⑥

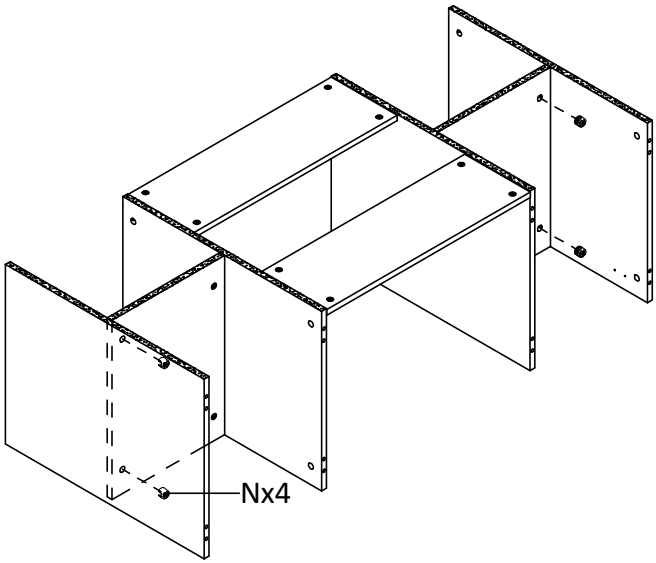

Nx4


⑦

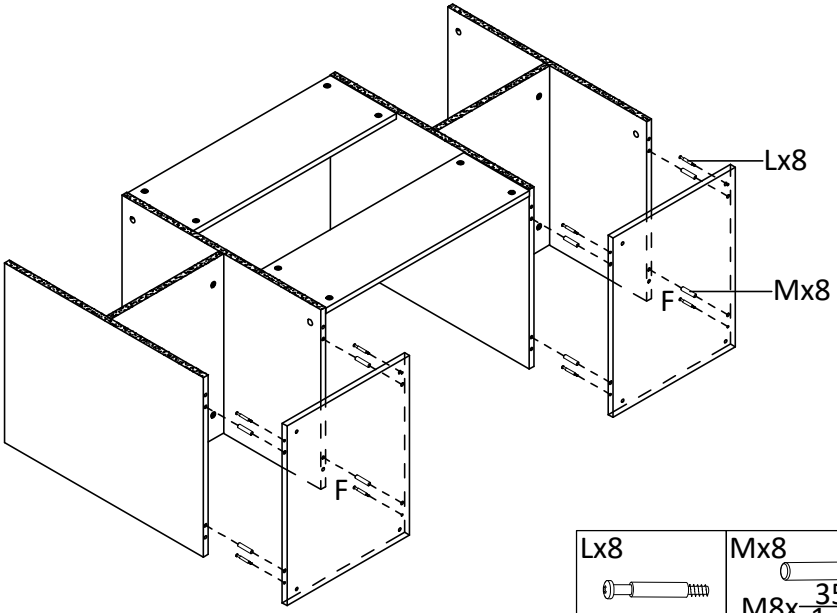

Lx8	Mx8
	M8x35/1.4

⑧

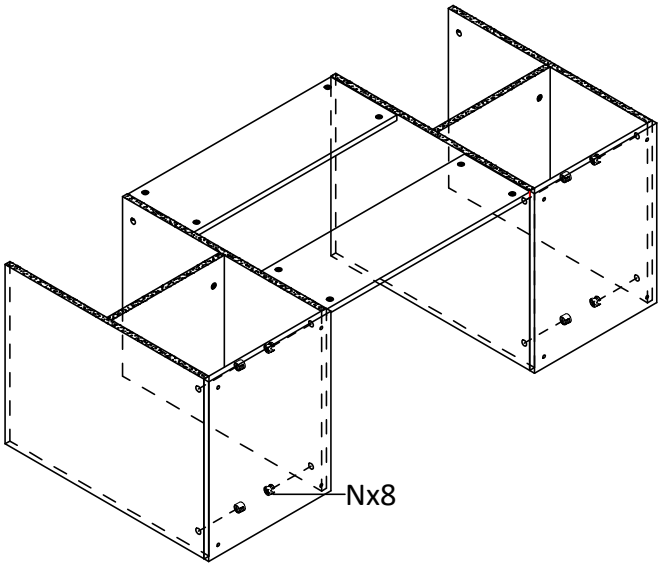

Nx8


⑨

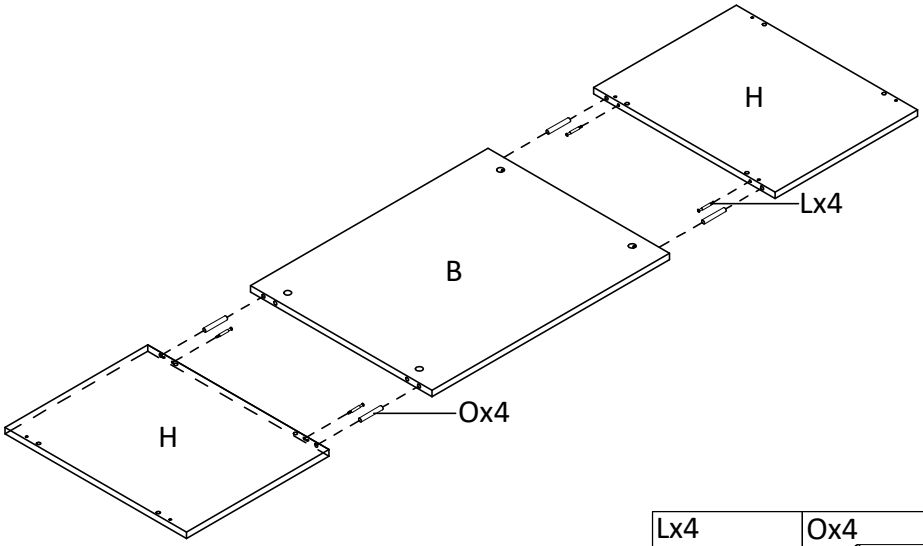

Lx4	Ox4
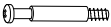	 M8x 50/2.0

⑩

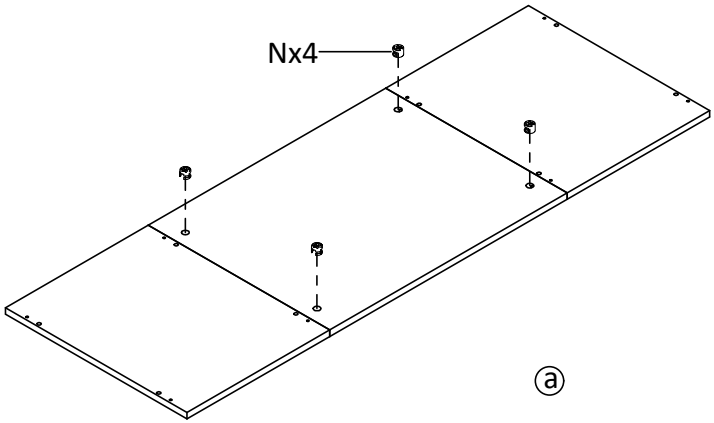

Nx4


⑪

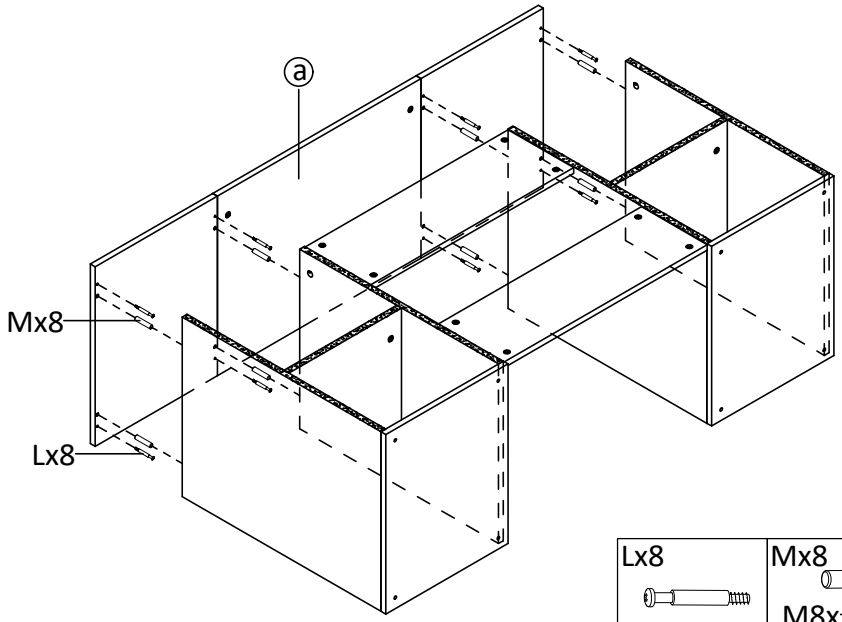

Lx8	Mx8
	 M8x 35/1.4

⑫

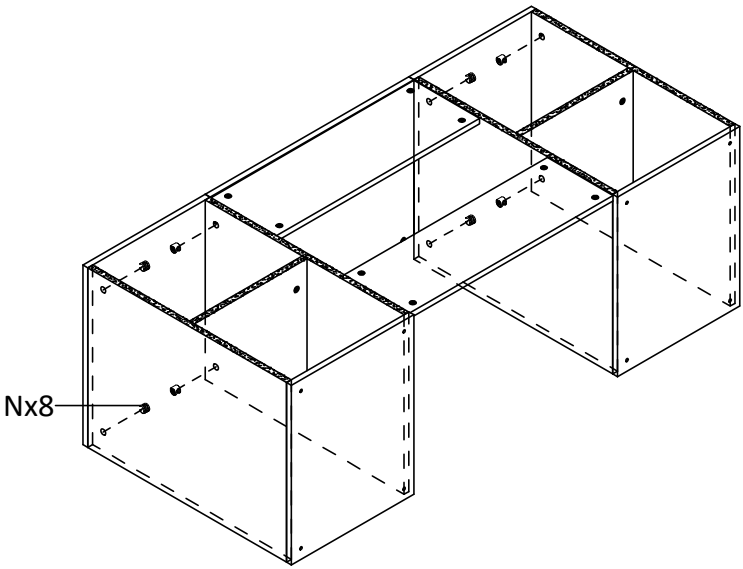

Nx8


13

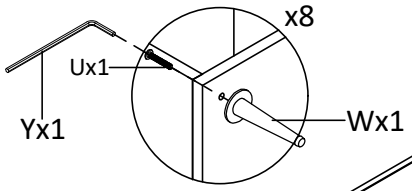

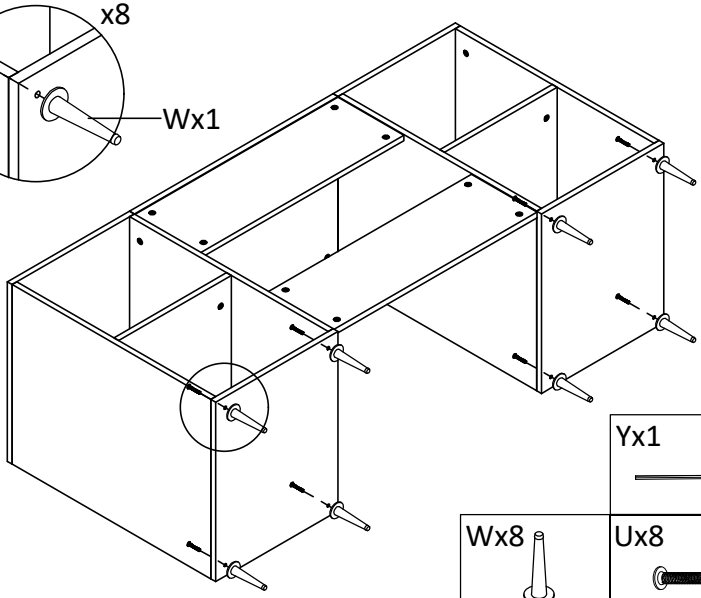

Yx1	
Wx8	Ux8



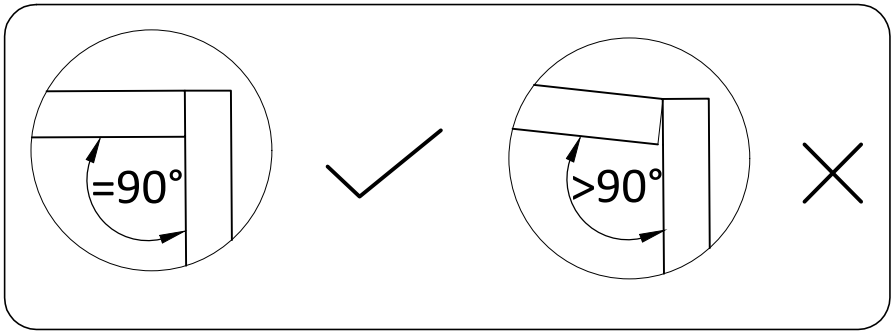

14

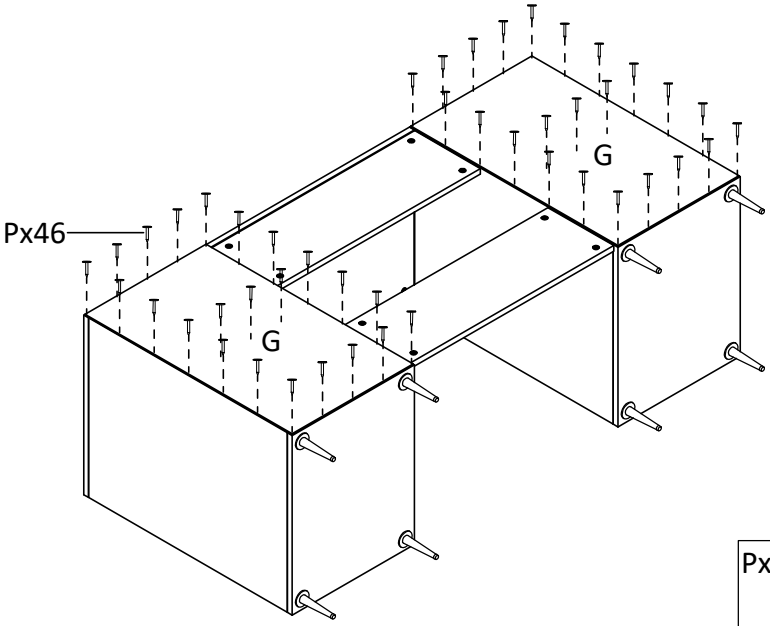

15

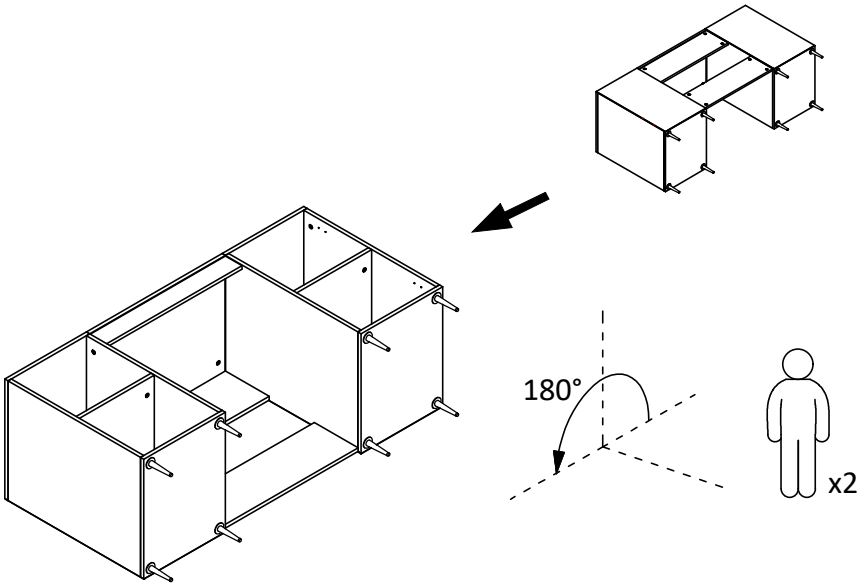

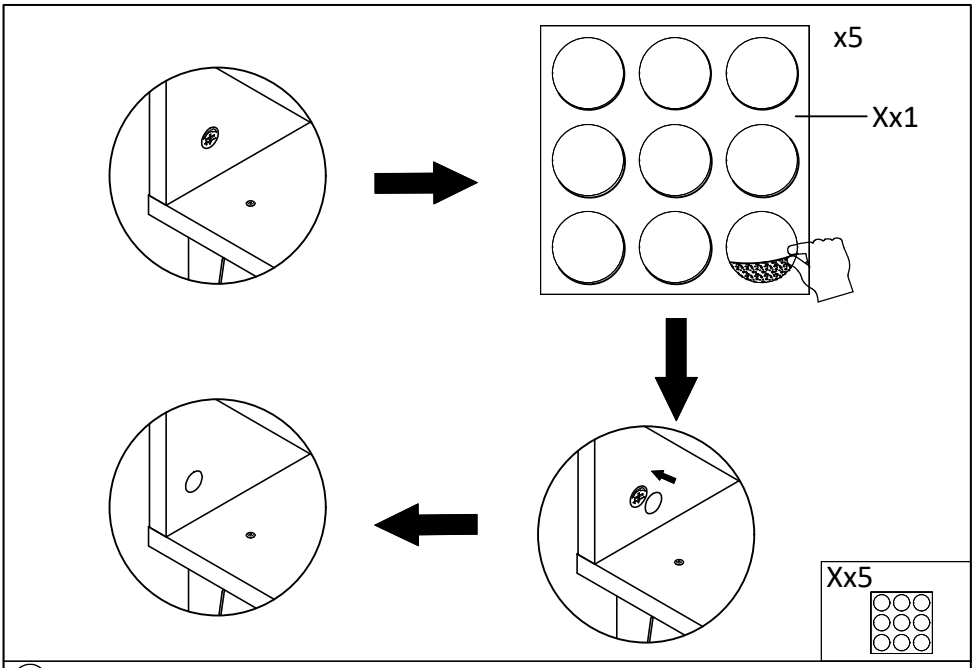

16 x2

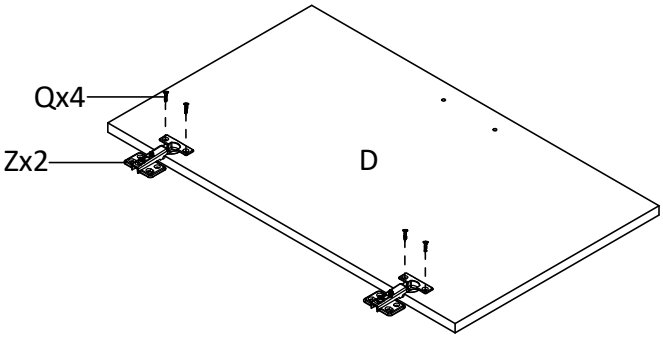

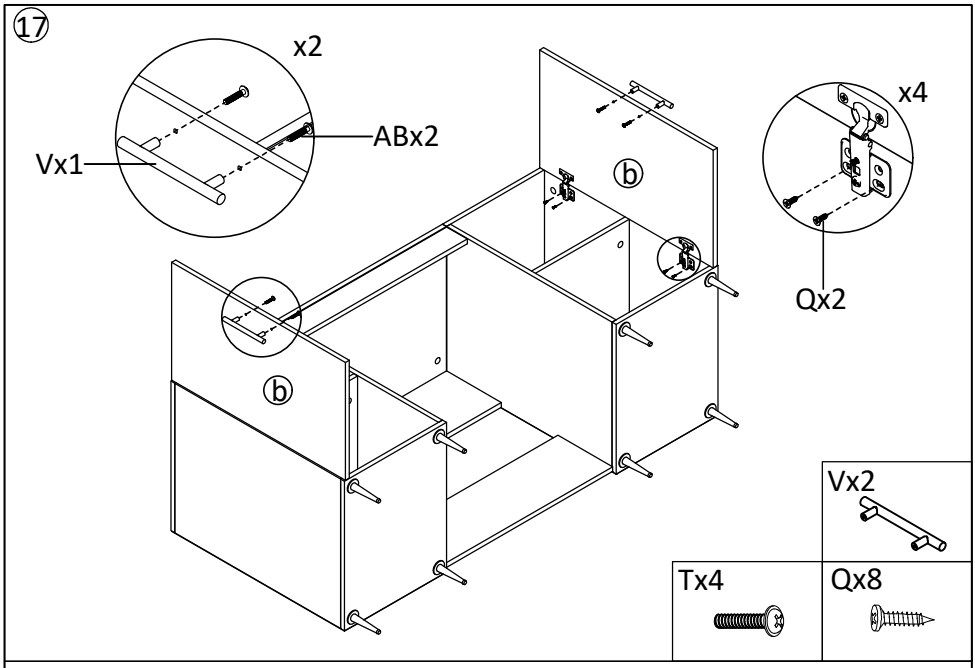
17
x2
Vx1
ABx2
b
b
x4
Qx2
Vx2
Tx4
Qx8

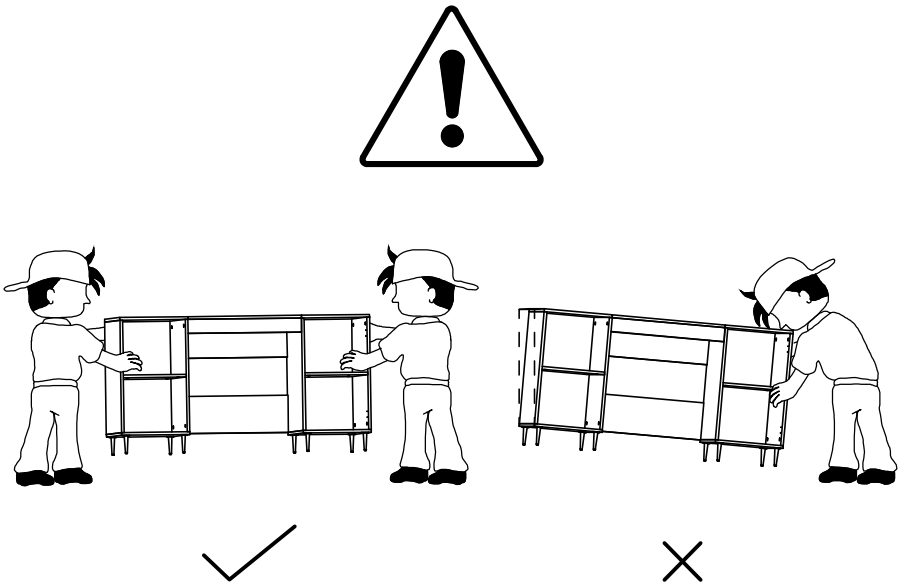

18

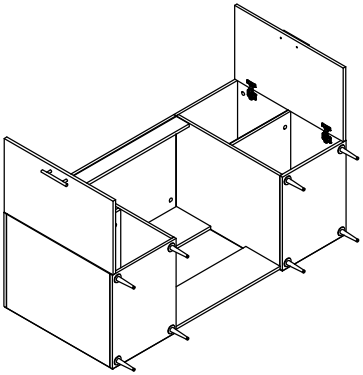

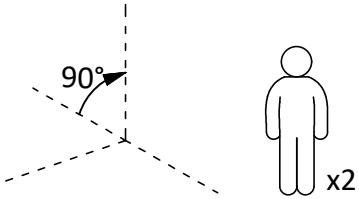

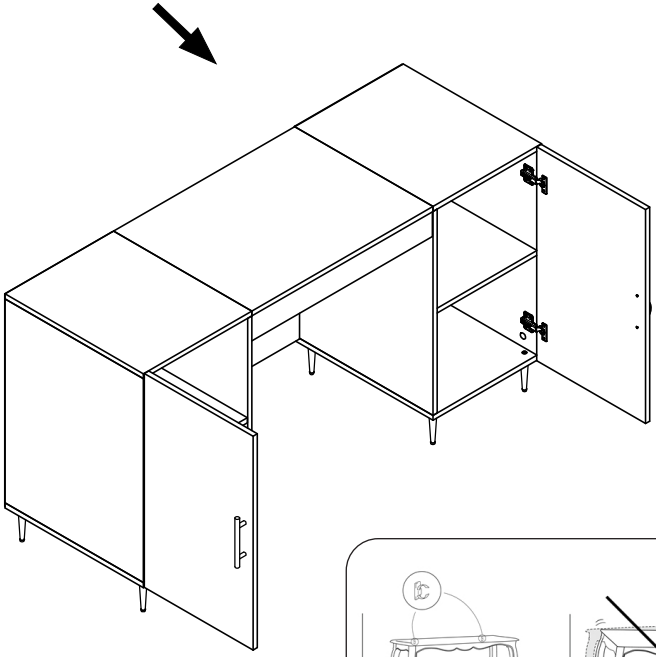

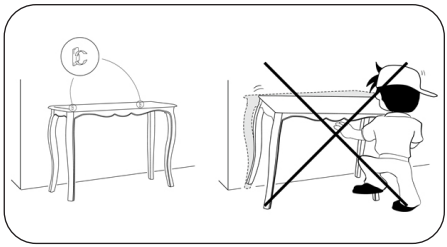

19

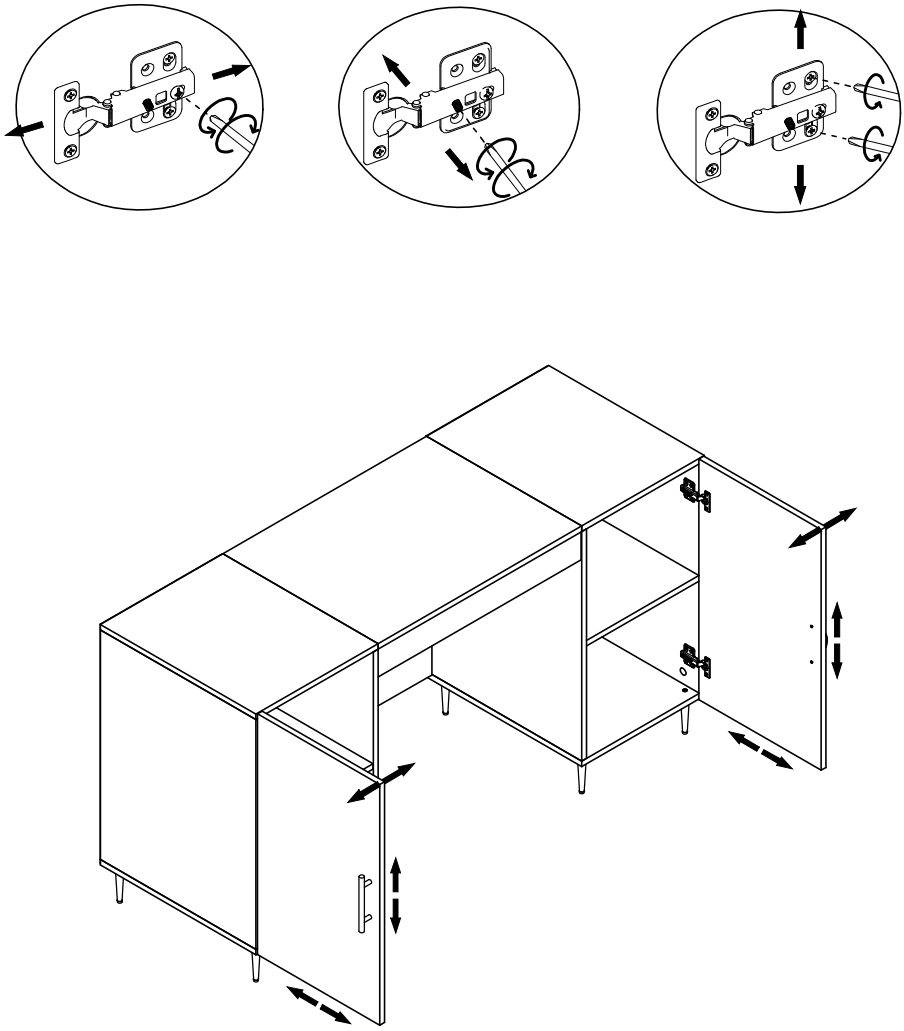

20

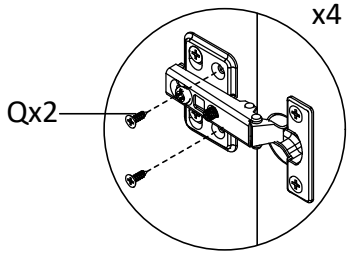

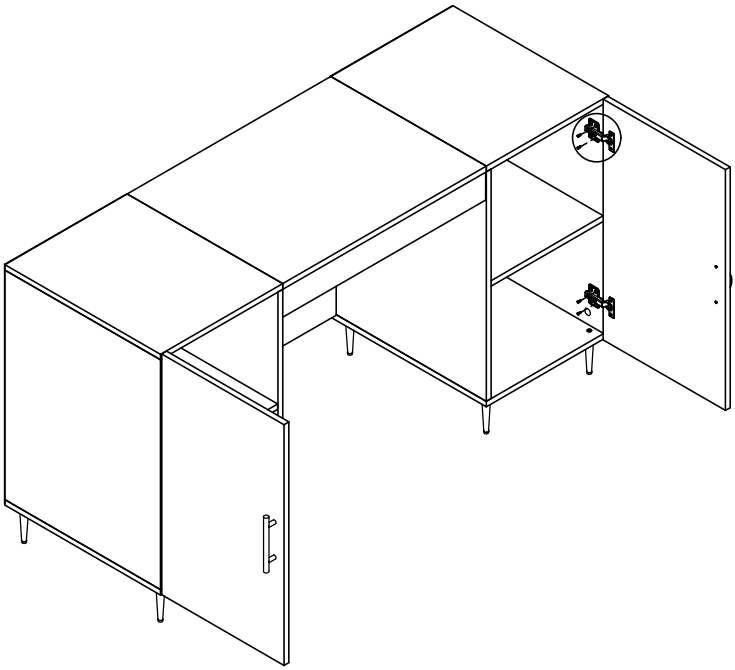

Qx8



21

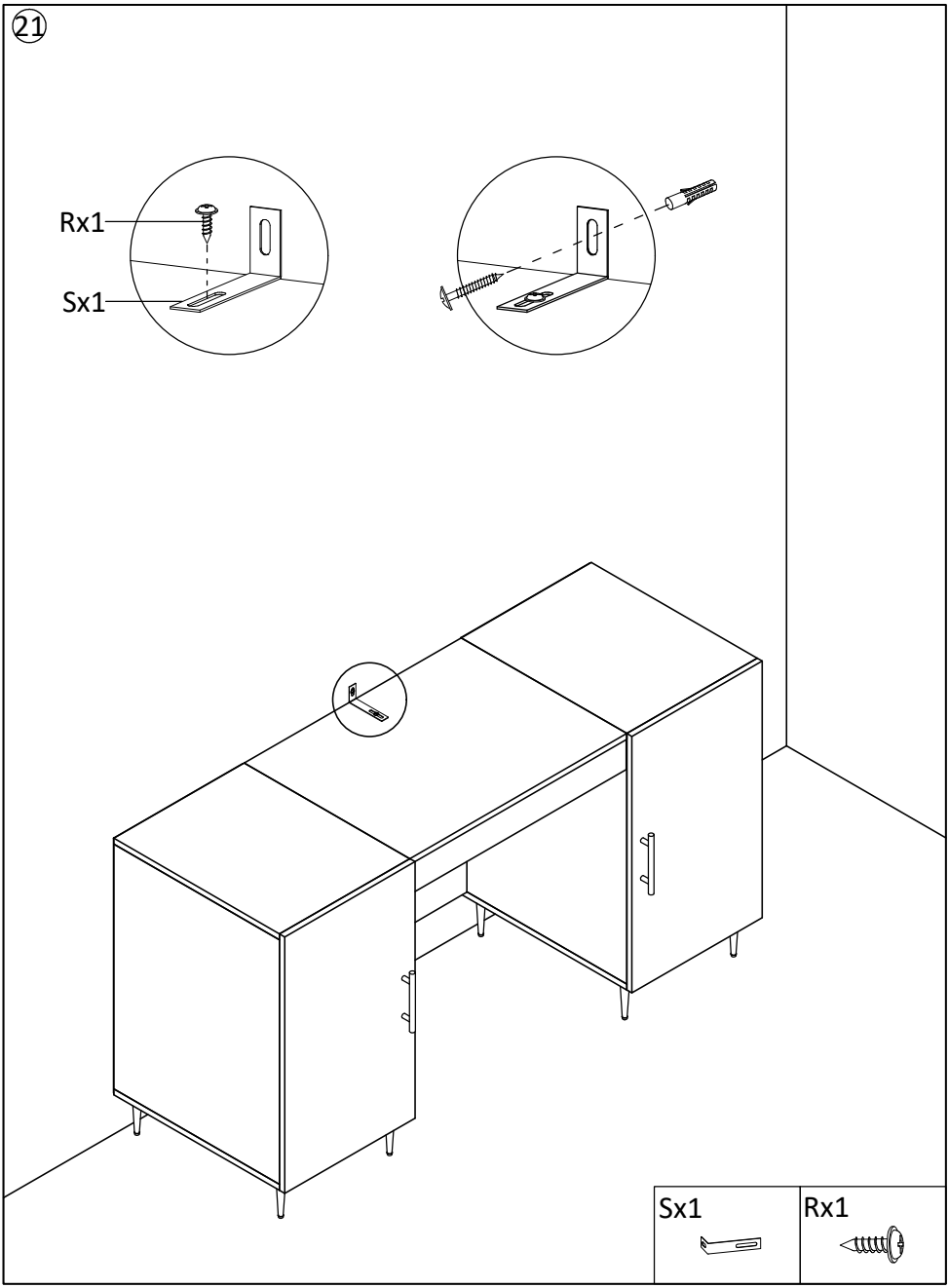

EN

Warning: ω {$Ω2dzã 2Ω ŕł·ĺ·ŕ Ôłdzã·KłyŽ łyŽdzΩłŠã_ÔłŕyΩ 2ÔÔdzΩ_ ŕΩ2Y ŕdzΩłyŽúdzΩŁsúΩłłłæ2ØŠłæłæłæ

FI

Varoitus: • Huonekalujen kaatuminen voi aiheuttaa vakavia tai kuolemaan johtavia puristumisvammoja. • Tätä tuotetta tulee käyttää seinäkiinnityslaitteen kanssa kaatumisen estämiseksi. • Aseta raskaat esineet alas. • Älä koskaan salli lasten seistä, kiivetä tai roikkua laatikoissa, ovissa tai hyllyissä. • Älä aseta raskaita tuotteita tuotteen päälle. • Älä avaa enempää kuin yhtä laatikkoa kerrallaan. • Seinäkiinnityslaitteen käyttö vähentää kaatumisvaaraa, muttei poista mahdollisuutta kokonaan.

LT

Įspėjimas: • Apvirtus baldams galima patirti sunkių arba mirtinų traumų suspaudžiant. • Šis produktas turi būti naudojamas su sieniniu tvirtinimo įrenginiu, kad būtų išvengta apsivertimo. • Padėkite sunkias prekes žemai. • Niekada neleidžiama vaikams stovėti, lipti ar kaboti ant stalčių, durų ar lentynų. • Ant šio gaminio viršaus nedėkite sunkių daiktų. • Prašome neatsidaryti daugiau nei vieno stalčiaus vienu metu. • Naudojant sieninį laikiklį sumažinsite, tačiau nepašalinsite apvirtimo rizikos.

GR

Προειδοποίηση: • Σοβαροί ή θανατηφόροι τραυματισμοί από σύνθλιψη μπορεί να προκληθούν από ανατροπή επίπλων. • Το προϊόν αυτό πρέπει να χρησιμοποιείται με τη συσκευή τοποθέτησης στον τοίχο για να βοηθήσει στην αποφυγή ανατροπής. • Τοποθετήστε τα βαριά αντικείμενα χαμηλά. • Μην επιτρέπετε ποτέ στα παιδιά να στέκονται, να σκαρφαλώνουν ή να κρέμονται από συρτάρια, πόρτες ή ράφια. • Μην τοποθετείτε βαριά αντικείμενα πάνω από αυτό το προϊόν. • Παρακαλώ μην ανοίγετε περισσότερα από ένα συρτάρι κάθε φορά. • Η χρήση του παρεχόμενου αξεσουάρ τοποθέτησης τοίχου θα μειώσει, αλλά δε θα εξαλείψει τον κίνδυνο ανατροπής.

BG

Внимание: • При преобръщане на мебелите могат да възникнат сериозни или фатални наранявания от смачкване. • Този продукт трябва да се използва с устройството за закрепване към стената, за да се предотврати преобръщането. • Поставете тежките предмети ниско. • Никога не позволявайте на децата да стоят, да се катерят или да висят на чекмеджета, врати или рафтове. • Не поставяйте тежки предмети върху този продукт. • Моля, не отваряйте повече от едно чекмедже едновременно. • Използването на приставката за стенен монтаж ще намали, но няма напълно да елиминира риска от преобръщане.

LV

Brīdinājums: • Mēbeles apgāžoties var gūt nopietnus vai letālus saspiešanas ievainojumus. • Šo produktu jāizmanto ar sienas piestiprināšanas ierīci, lai palīdzētu novērst apgāšanos. • Novietojiet smagos priekšmetus zemāk. • Nekad neļaujiet bērniem stāvēt, kāpt vai karāties uz atvilktnēm, durvīm vai plauktiem. • Nelieciet smagus priekšmetus šī produkta augšdaļā. • Lūdzu, neatveriet vairāk nekā vienu atvilktni vienlaicīgi. • Sienas stiprinājumu uzstādīšana samazinās, bet ne pilnībā novērsīs apgāšanās risku.

EE

Hoiatus: • Mööbli ümbermineku tagajärjel võivad tekkida rasked või surmaga lõppevad muljumisvigastused. • Seda toodet tuleb kasutada koos seina kinnitusseadmega, et vältida ümberkukkumist. • Asetage rasked esemed madalale. • Ärge laske kunagi lastel seista, ronida ega riputada sahtlitel, ustel ega riiulitel. • Ärge asetage toote peale raskeid esemeid. • Palun ärge avage rohkem kui ühte sahtlit korraga. • Seinakinnitusvahendi kasutamine vähendab, kuid ei kõrvalda ümbermineku ohtu.

JA

警告： • 家具の転倒により重大な人身事故になることがあります • この製品は転倒を防ぐために壁取り付け装置と一緒に使用する必要があります。 • 重い物は下に置いてください。 • 子供が引き出し、ドア、棚に立ったり、登ったり、ぶら下がったりしないようにしてください。 • 本製品の上に重い物を載せないでください。 • 一度に1つの引き出しを開けないでください。 • 付属品の壁面取り付具を使用した場合、家具転倒のリスクを軽減することは可能ですが、そのリスクを完全に無くすことはできません。

AR

تحذير: • قد تحدث بعض الإصابات الخطيرة جرّاء وقوع قطع الأثاث في المنزل. • يجب استخدام هذا المنتج مع جهاز التثبيت على الحائط للمساعدة في منع الانقلاب. • ضع العناصر الثقيلة في الأسفل. • لا تسمح للأطفال أبدًا بالوقوف أو التسلق أو التعليق على الأدراج أو الأبواب أو الرفوف. • لا تقم بوضع أية أغراض ثقيلة فوق هذا المُنتج. • يرجى عدم فتح أكثر من درج واحد في نفس الوقت. • استخدام جهاز التثبيت في الحائط سيقلل كثيرًا من خطر وقوع قطع الأثاث، لكنّه لن يمنعه تماماً.

vidaXL Haba Trading B.V. a ł·¼ë YlyЭâfŠèâúЙł·ł·ů мΣ pфнy{Y ±Šyf2Σ ¢KŠ bŠúKŠЙłł·yŘá ü59¢ 5lŠ blŠŘŠЙłł·yŘŠ ůt [ß Yl‰sfŠáúø2 blŘŠЙłł·yŘ2ø ü9{ß tł·lăŠá . ł·ł2ă ůt¢ß t·Ł¦ăŠá . ł·ĤЄ2ă ůwhß hfł·yŘł· ůI ¦ß I2ffł·yŘł·ů/½ß blÍ2ÍŠY'ă]2 ů{Yß I2fł·yŘă]2 ů[¢ß bëŘŠЙłł·yŘł·ł T **HB Commerce Pty Ltd** [ŠØŠf мсΣ нлм 9fůÍł·ŐŠúK {ûЙŠŠЙΣ {ěŘyŠě b{ ² нллгΣ ! ţăůЙł·ßЙł·T **vidaXL LLC** ннрл t·łfY'Šûй2 !ØŠΣ wŠŘfł·yŘăΣ / ! фнотпΣ ¦{!T **HBI COMMERCE LIMITED** /kh ¢Y'Σ DЙ2ŧdzLJΣ moύK Cf22Й hyŠ !yЭŠf / 2ŧdzůΣ[2yŘ2yΣ ¦ yЙúŠŘ YlyЭŘ2Y'Σ 9 / нw т l ЙT **ТОВАРИСТВО З ОБМЕЖЕНОЮ ВІДПОВІДАЛЬНІСТЮ відаXЛ** ¸ł·Й2ăfł·Øă'ł·ł· ăûЙ0 oфDΣ Yёй∅Σ лплтмΣ ¦ ł\Й·łyŠ T **vidaXL 合同会社** 千代田区麹町四丁目5番地20KSビル8 F ; **VIDAXL MARKETPLACE SOCIEDAD DE RESPONSABILIDAD LIMITADA DE CAPITAL VARIABLE** Avenida Insurgentes Centro, No. 64, Oficina B - 601, Colonia Juárez, Alcaldía Cuauhtémoc, Código Postal 06600, Ciudad de México, Mexico.
فيدا اكس ال دي دبليو سي ش ذ م م الطابق 3 المركز التجاري بدبي جنوب
www.vidaXL.com

/Š ƒ2ɜ2 ¢ЙYł·yˆŠâú fŠ äëYо2fŠ ŘŠ ЙŠÔèÔfł·ɜŠ äŠf2yˆfŠ ŘŠÔЙŠú ЋЙ·yŒł·łă yĉнлмпπмрττ±±ŠйžłfŠÎ yŠ LJł·ă žŠúŠЙ ÔŠă LJЙ2Ŕdzůúâ ł·ØŠÔ Ø2ă ł·dzůЙŠă ŘŠÔŘŠúâ YˆŠyЭ·ɜŠЙâ 2dz Y'dzyŸÔЙLJł·dzE• {ÔÎ·ââdzůЙŠЙ. ŘŠ ü2dz22dzůâ LJЙ2ΤЙúŠЙ ŘŠ fß2ÔÔł·âł2yˆLJ2dzů ЙŠÔĝÈÔfŠЙ fŠâ ŘŠÔŘŠúâ ŘŠŠYÔł·fłł·ɜŠ• [2Й‰âljdzŠ Ø2dzâ ЙŠÔÈÔfŠÎ fŠâ ŘŠÔŘŠúâ ŘŠŠYÔł·fłł·ɜŠăΣ Ø2dzâ Ô2yÔЙůÔdzŠÎ Ł SØЙúŠЙ ljdzŠ fŠâ LJЙŻŘdzůâ yŠ ă2ł$Yů lyÔlyŠЙŠâ 2dz ŠyØ2ĝŠâ ŠyˆŘŠÔKł·Й3Š• t·łЙ Ô2yâŠljdzŠyÛΣ Ø2dzâ Ô2yÛЙůÔdzŠÎ Ł. Y'lyłYˆłăŠЙ fÔYLJł·Ôú yŠ3Ł·ůΛΤ LJ2ůŠyÛЙŠΣ ădzЙ fł· å·yÛŠ KdzY'ł·lyŠ Šú fŠŠyØЙůŠ2yŠYŠyÛ• [Š ЙŠÔèÔfł·ɜŠ ЙŠâLJ2yâł·ÔfŠ LJŠdzú ł·dzŤYŠyÛŠЙ fł· ЙŠdzůÛâł·ůł2y' ŘŠå ЙŠââ2dzůÔŠâ Y'ł·ůŠЙŠfŠâ Šú łfŠØůŠ ŠɜłfŠYŠyû fŠâ Ř2YˆYł·ɜŠâ LJ2ůŠyÛŠfŠâ Ł fŠyØЙůŠ2yŸŠYŠyû 2dz Ł fł· å·yÛŠ ЙŠâdzfûł·yû ŘŠ fŠfûYłył·ůł2y'lyÔ2yÛЙŠfŠŠ ŘŠâ ŘŠÔKŠúâ

i τ τ ădzLJLJ2ЙÚ¤ØλŘł·Ëf¢yŠű τ τ