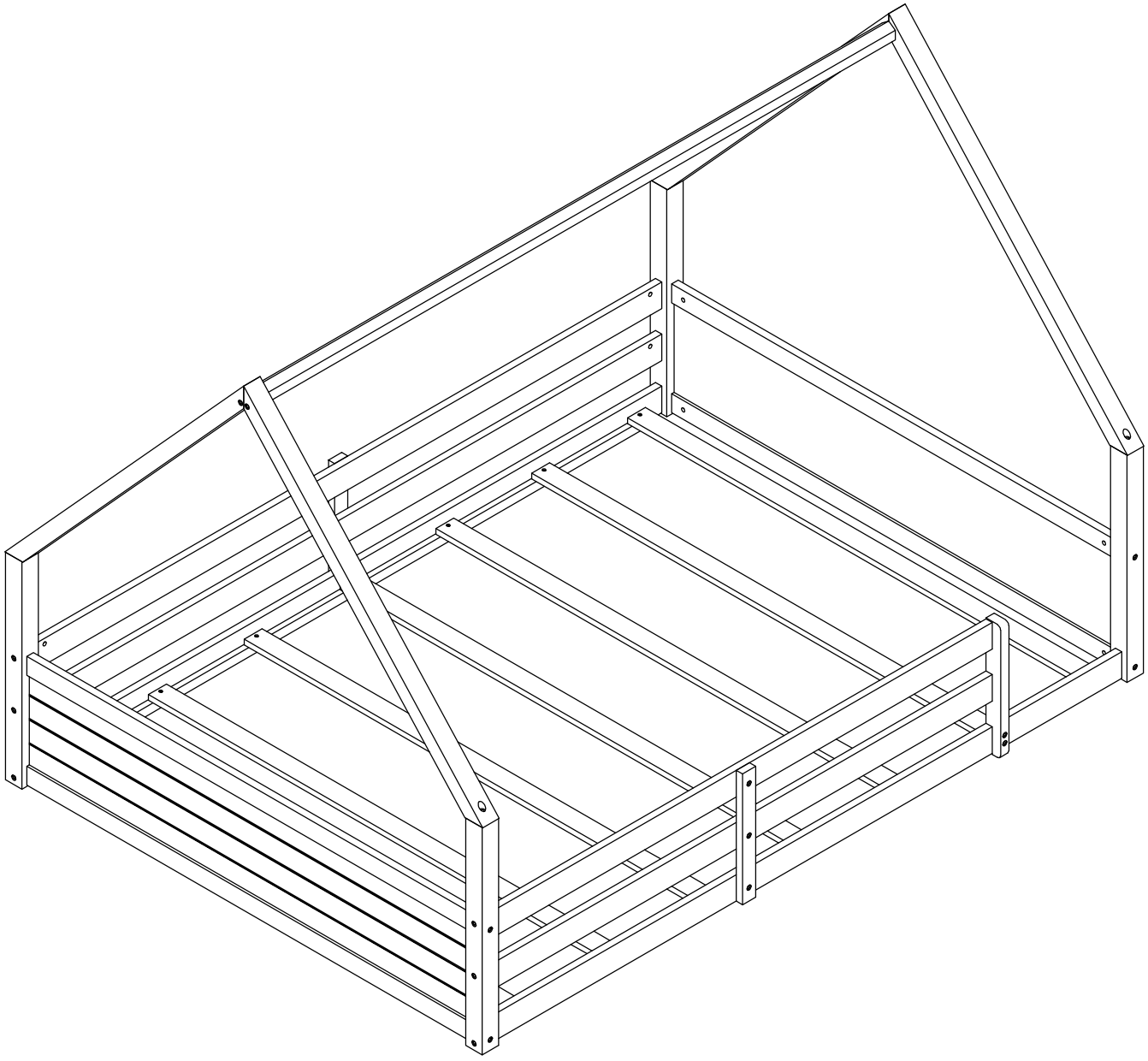
# ASSEMBLY INSTRUCTION
## Warning: You must read this before continuing

# INSTRUCTIONS DE MONTAGE
## Attention: Vous devez lire ceci avant de continuer



01/13

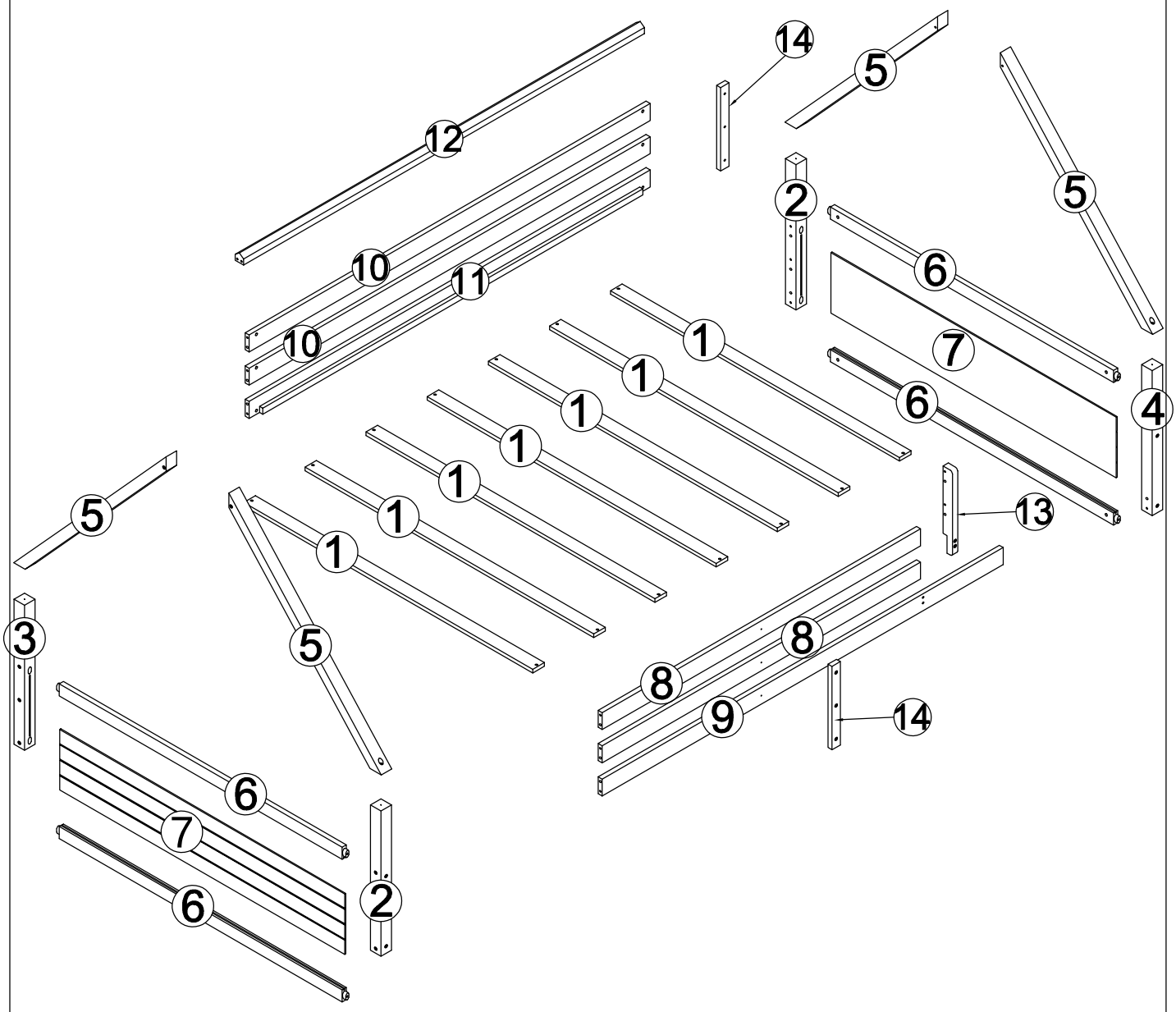
## SAFETY WARNINGS AND GENERAL NOTES:

1. Do not use substitute parts. Contact the manufacturer or dealer for replacement parts.
2. Keep these instructions for future reference.
3. We recommend assembling your bed on the shipping carton to protect your floor.
4. Be certain all staples are out of the box before beginning assembly on the shipping carton.

## AVERTISSEMENTS DE SÉCURITÉ ET REMARQUES GÉNÉRALES :

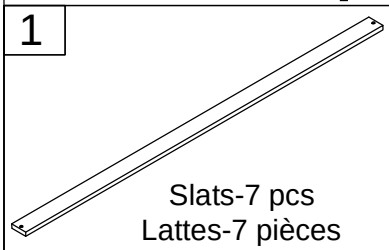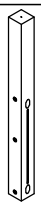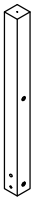
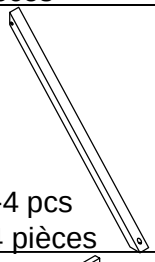
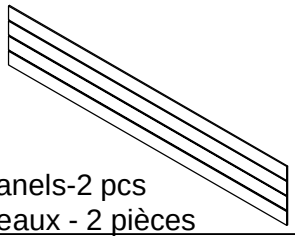
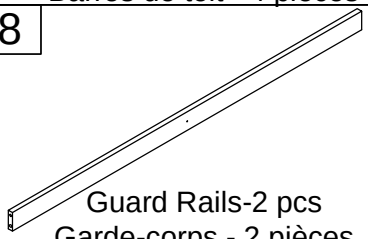
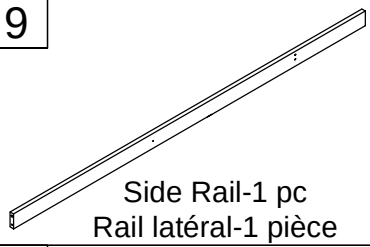
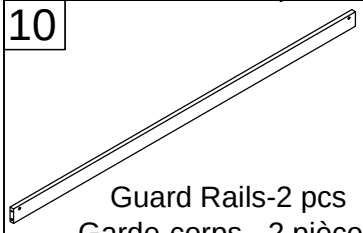
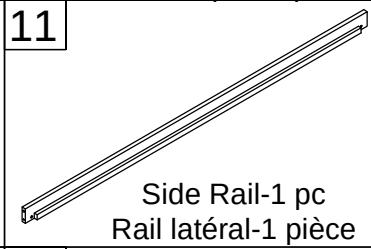
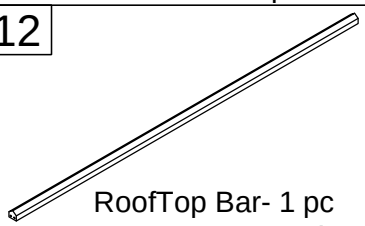
1. N'utilisez pas de pièces de rechange. Contactez le fabricant ou le revendeur pour les pièces de rechange.
2. Conservez ces instructions pour référence future.
3. Nous vous recommandons d'assembler votre lit sur le carton d'expédition pour protéger votre sol.
4. Assurez-vous que toutes les agrafes sont sorties de la boîte avant de commencer l'assemblage sur le carton d'expédition.

# ASSEMBLY INSTRUCTION
# INSTRUCTIONS DE MONTAGE



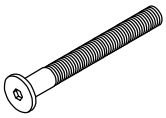
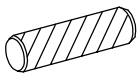
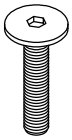
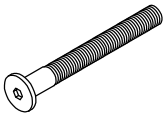
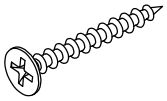

03/13

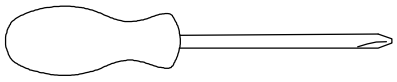
# Part List (Box)
# Liste des pièces (boîte)

| | | |
|---|---|---|
| 1<br><br>Slats-7 pcs<br>Lattes-7 pièces | 2<br><br>Legs-2 pcs<br>Jambes-2 pièces | 3<br><br>Leg-1 pc<br>Jambe-1 pièce |
| 4<br><br>Leg-1 pc<br>Jambe-1 pièce | 5<br><br>RoofTop Bars-4 pcs<br>Barres de toit - 4 pièces | 6<br><br>Wood Bars-4 pcs<br>Barres de bois - 4 pièces |
| 7<br><br>Panels-2 pcs<br>Panneaux - 2 pièces | 8<br><br>Guard Rails-2 pcs<br>Garde-corps - 2 pièces | 9<br><br>Side Rail-1 pc<br>Rail latéral-1 pièce |
| 10<br><br>Guard Rails-2 pcs<br>Garde-corps - 2 pièces | 11<br><br>Side Rail-1 pc<br>Rail latéral-1 pièce | 12<br><br>RoofTop Bar- 1 pc<br>Barres de toit - 1 pièce |
| 13<br><br>Rail- 1 pc<br>Rail - 1 pièce | 14<br><br>Rails- 2 pcs<br>Rails -2 pièces | |

04/13

# Hardware List (Box)
# Liste du matériel (boîte)

| | | |
|---|---|---|
| A  Bolt M6x 100 mm-22 pcs<br>Boulon M6 x 100 mm-22 pièces | B  M6x 13 mm -24 pcs<br>M6 x 13 mm -24 pièces | C  Allen Key-1 pc<br>Clé Allen-1 pièce |
| D  Wood dowel Ø10 x 40 mm-12 pcs<br>Cheville en bois Ø10 x 40 mm-12 pièces | E  Bolt M6 x 35 mm-2 pcs<br>Boulon M6 x 35 mm-2 pièces | F  M6 x 15 mm-2 pcs<br>M6 x 15 mm-2 pièces |
| G  Bolt M6x 70 mm-2 pcs<br>Boulon M6 x 70 mm-2 pièces | H  Screws M6x30 mm -6 pcs<br>Vis M6x30 mm -6 pièces | K  Screws M4 x 30 mm-14 pcs<br>Vis M4 x 30 mm-14 pièces |
| L  Screws M6x50 mm -4 pcs<br>Vis M6x50 mm -4 pièces | | |

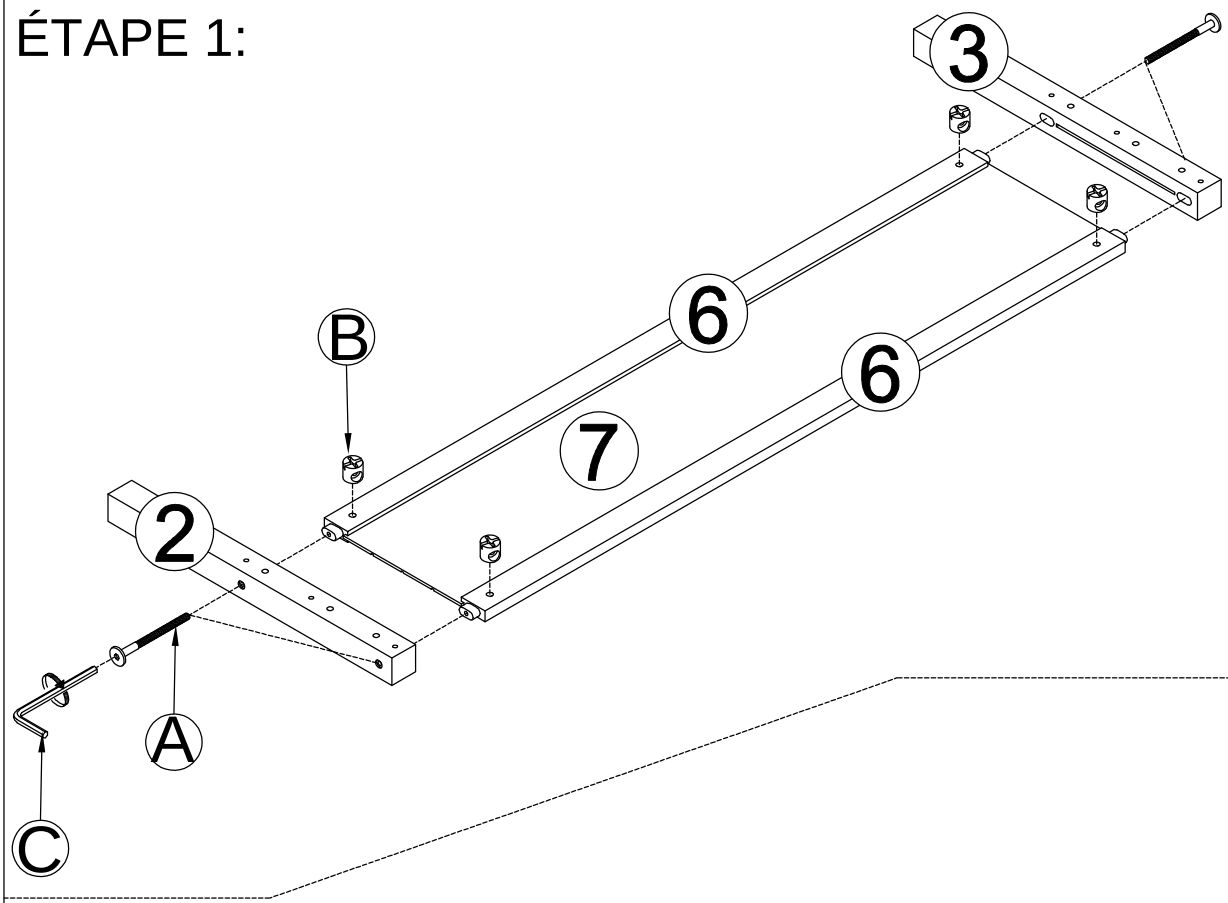


**Assembly Tools Required (Not Included)**
**Outils d'assemblage requis (non inclus)**

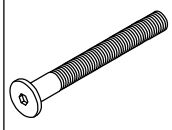
05/13

STEP 1:

ÉTAPE 1:




M6x100mm



Ax4



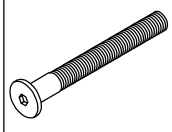
Cx1

M6x13mm



Bx4

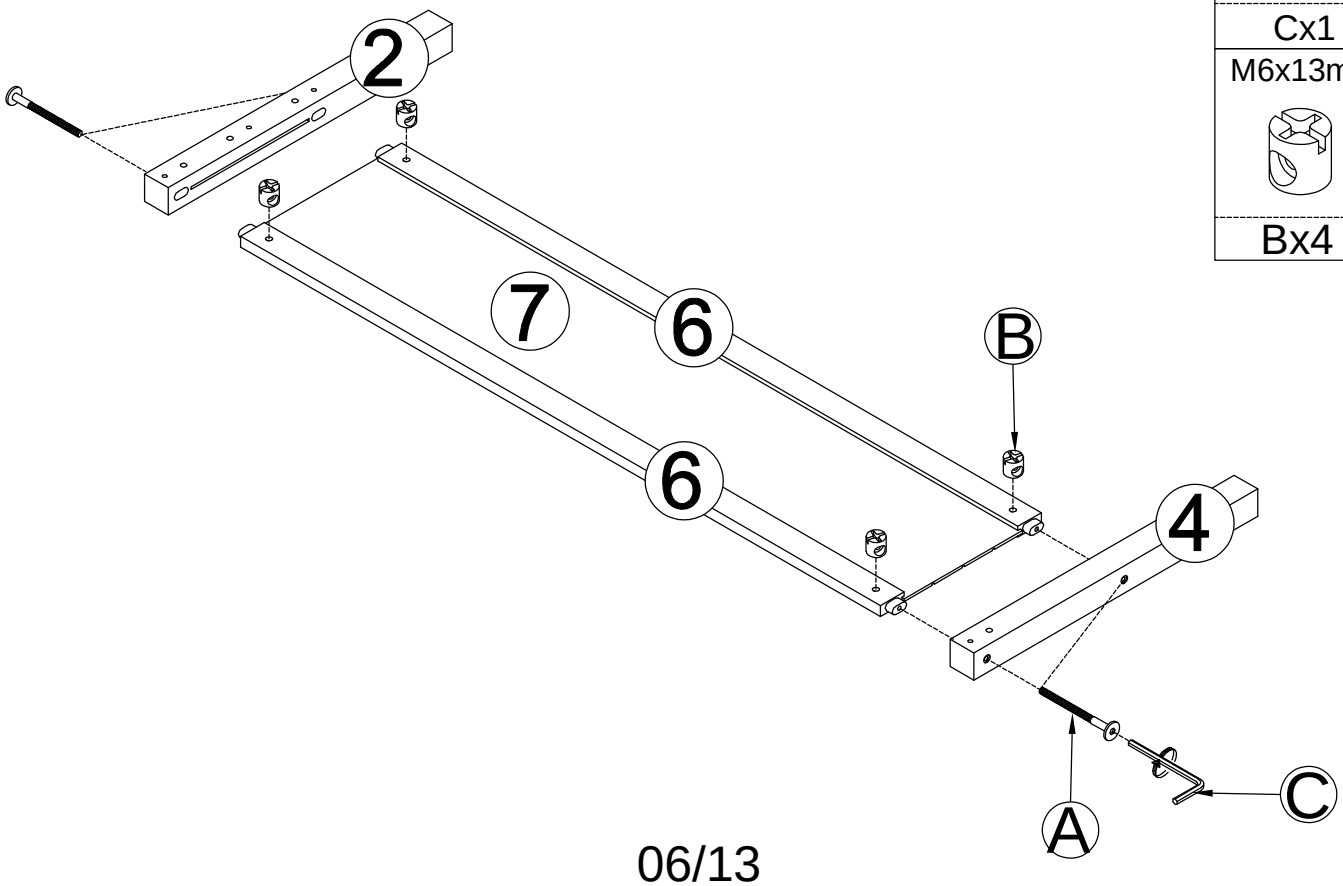
M6x100mm



Ax4

STEP 2:

ÉTAPE 2:





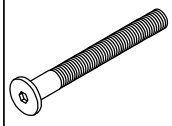
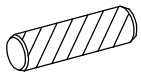

Cx1

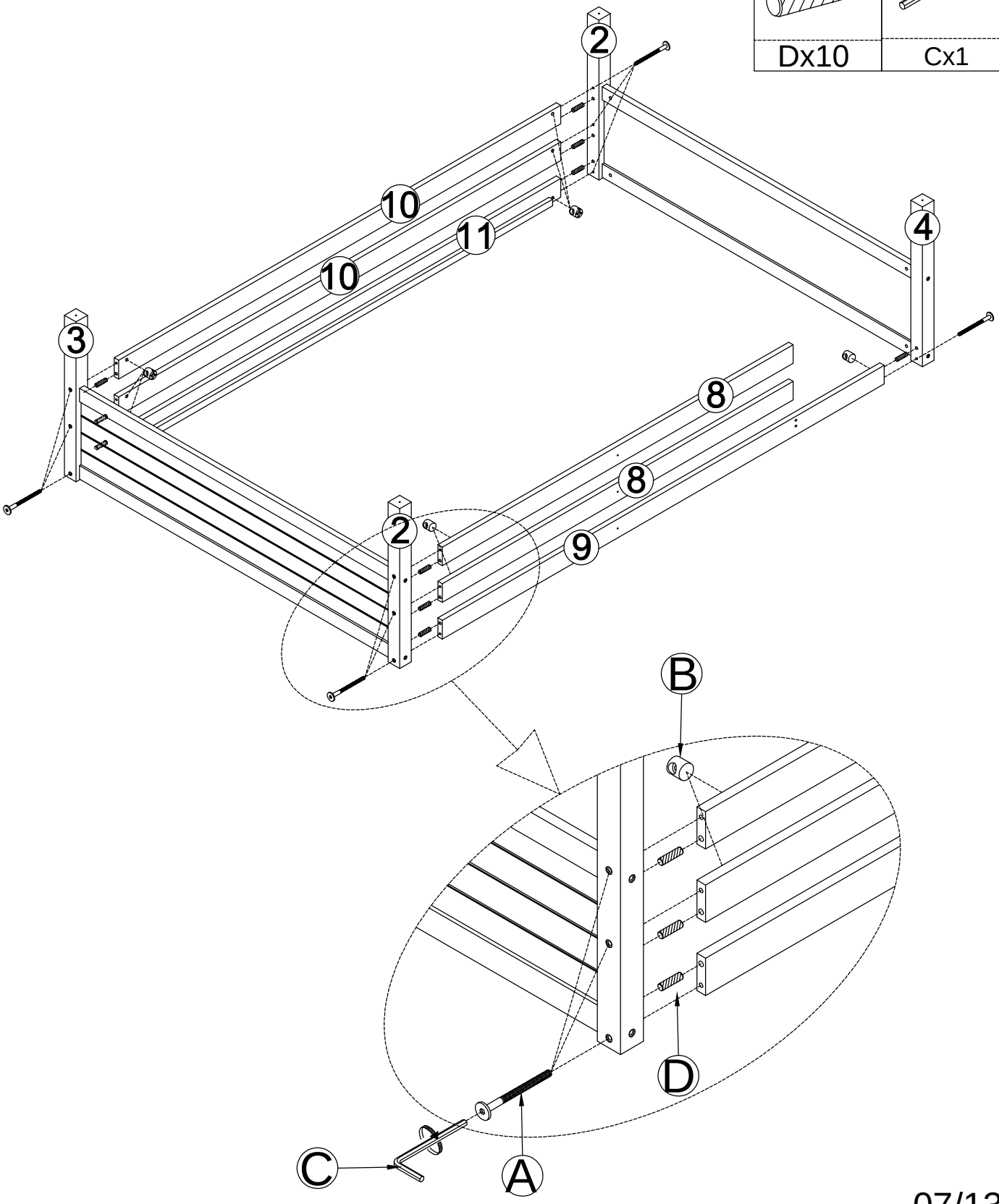
M6x13mm



Bx4

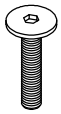
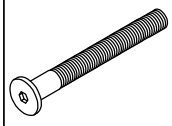
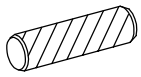
# STEP 3:
# ÉTAPE 3:

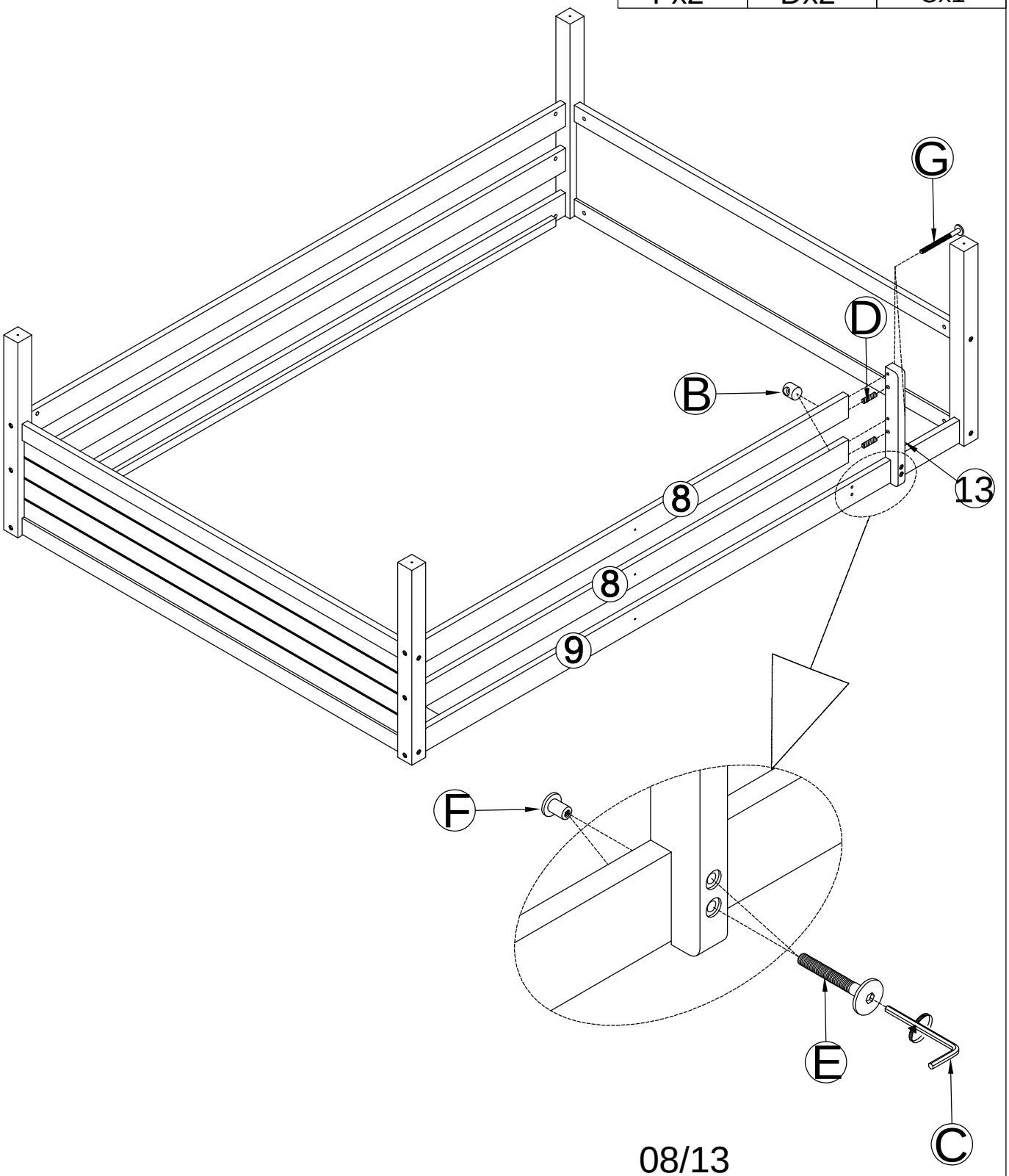
| M6x13mm | M6x100mm |
|---|---|
|  |  |
| Bx10 | Ax10 |
| Ø10x40mm | |
|  |  |
| Dx10 | Cx1 |




07/13

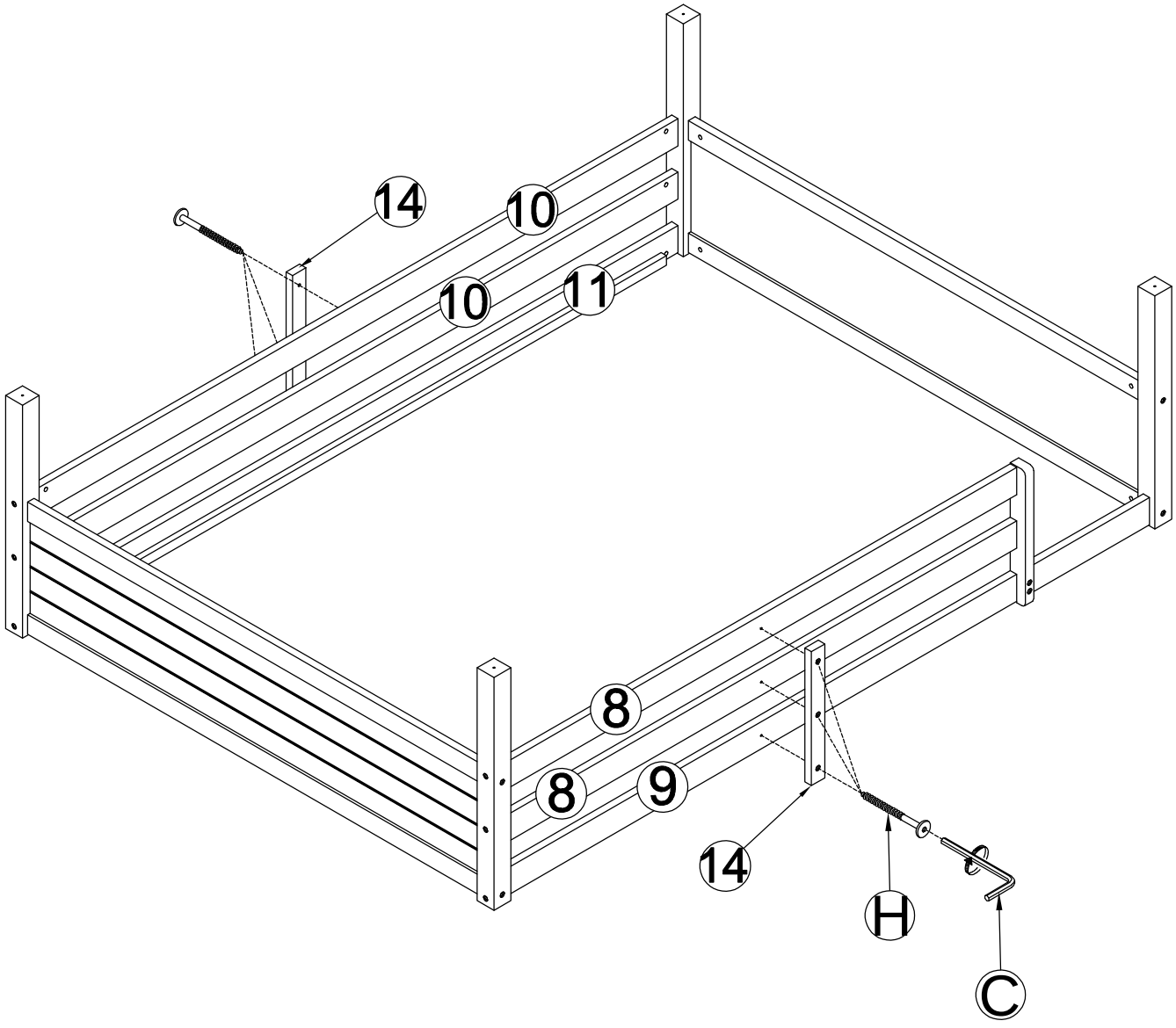
# STEP 4:
# ÉTAPE 4:

| M6x35mm | M6x13mm | M6x70mm |
|---|---|---|
|  |  |  |
| Ex2 | Bx2 | Gx2 |
| M6x15mm | Ø10x40mm | |
|  |  |  |
| Fx2 | Dx2 | Cx1 |



# STEP 5:
# ÉTAPE 5:

| | M6x30mm |
|---|---|
|  |  |
| Cx1 | Hx6 |




09/13

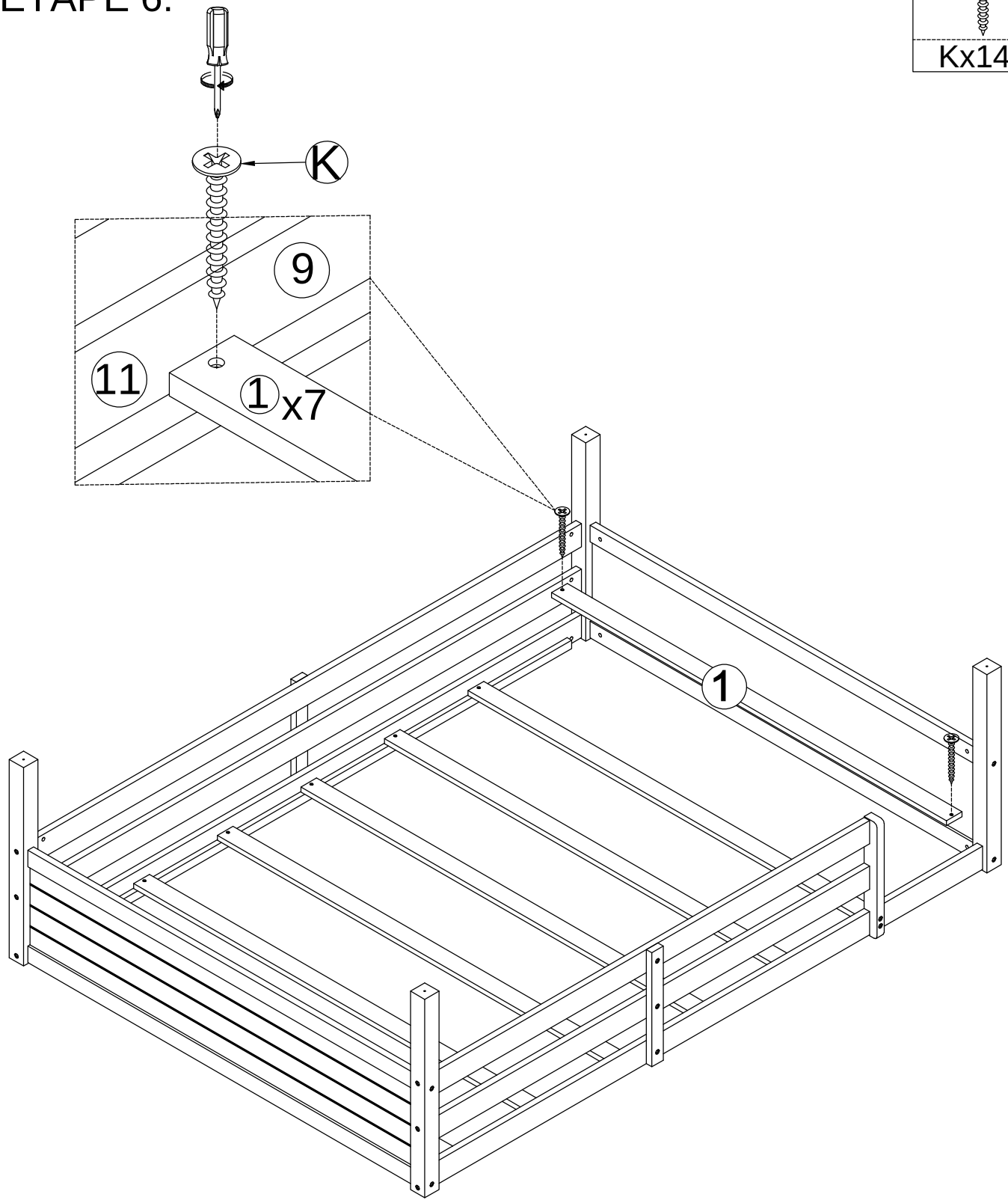
STEP 6:

ÉTAPE 6:

M4x30mm

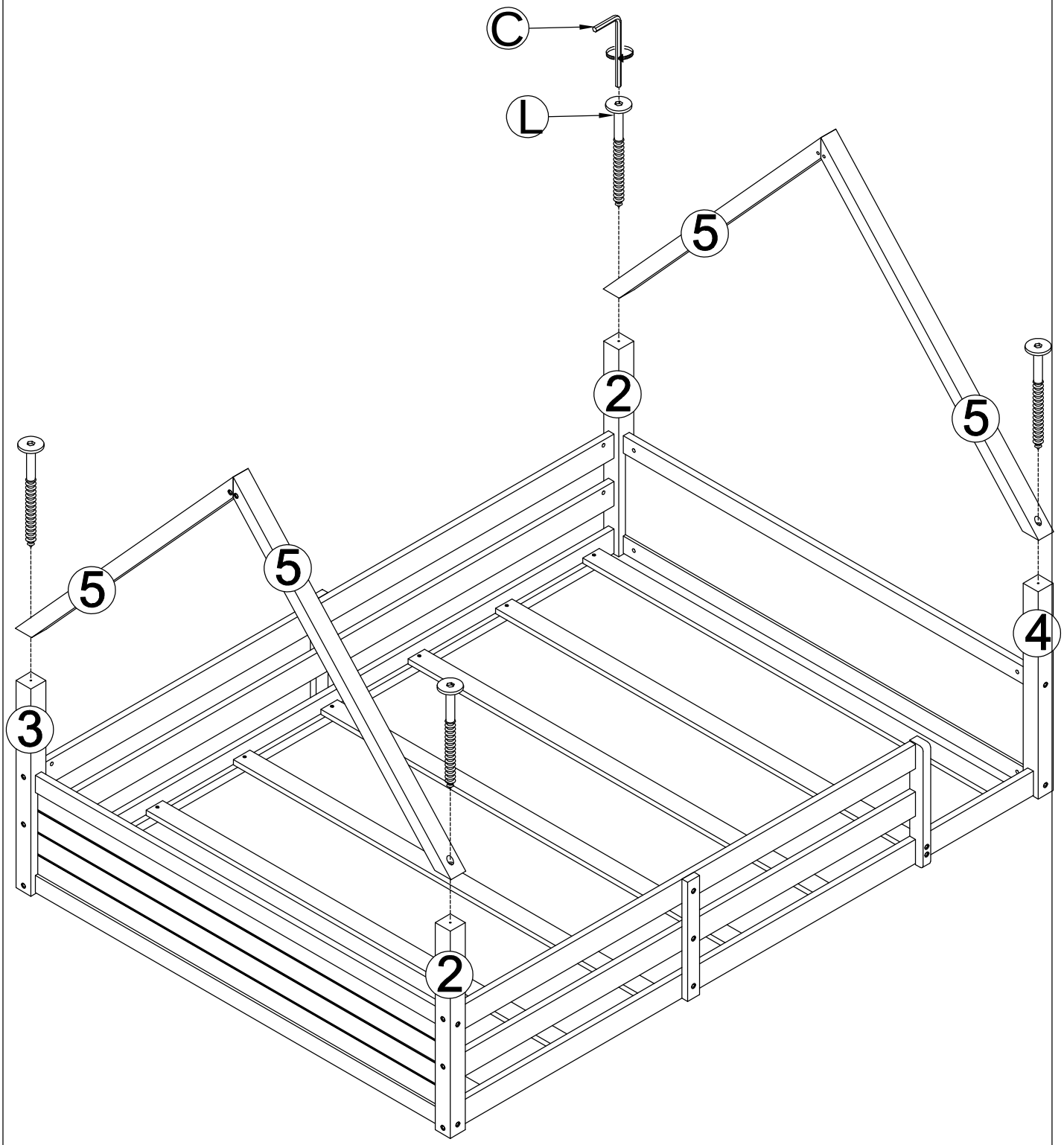


Kx14

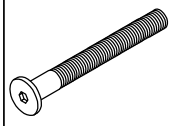


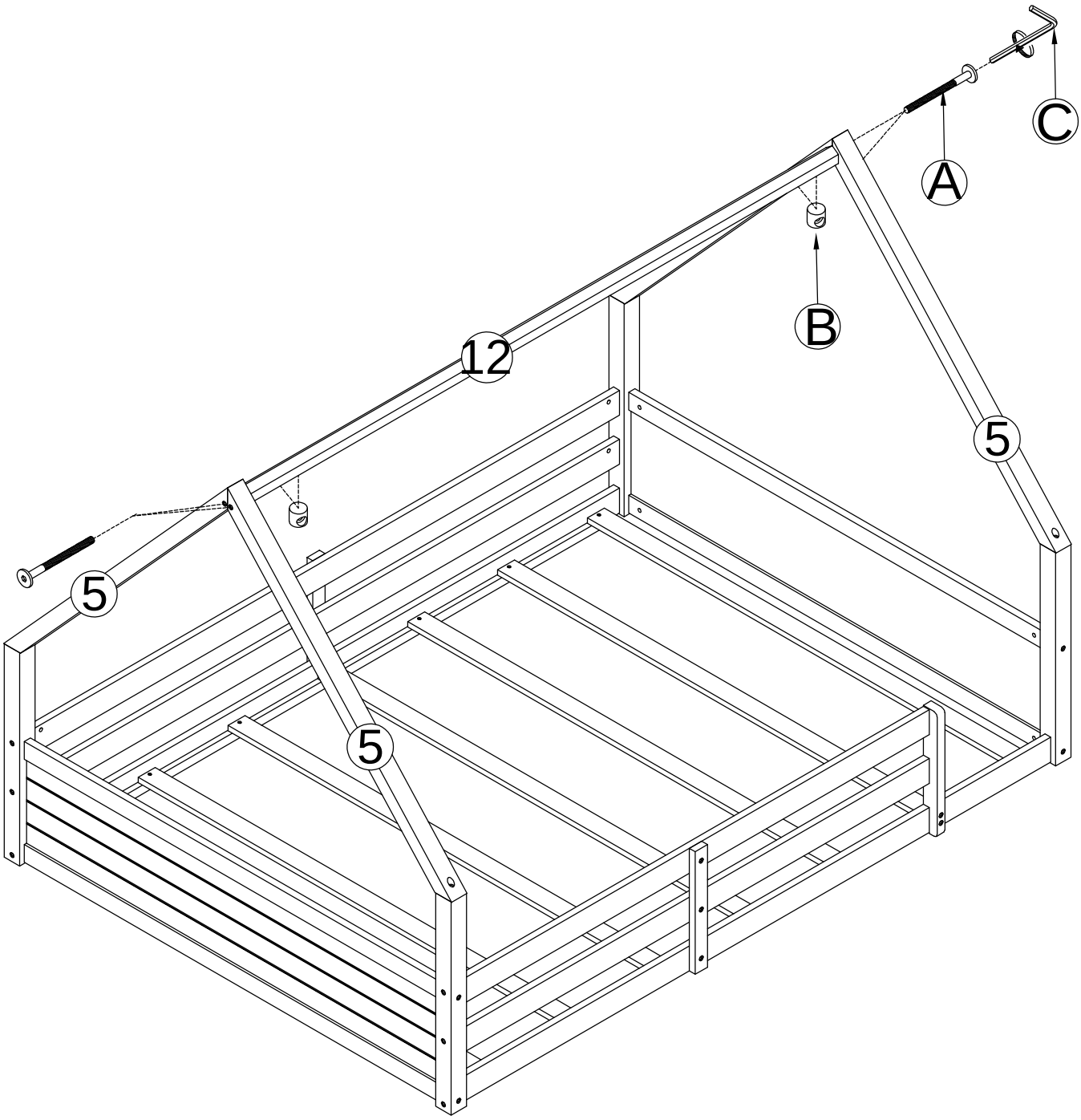
# STEP 7:
# ÉTAPE 7:

| | M6x50mm |
|---|---|
| Cx1 | Lx4 |



# STEP 8:
# ÉTAPE 8:

| | M6x13mm | M6x100mm |
|---|---|---|
|  |  |  |
| Cx1 | Bx4 | Ax4 |



STEP 9:CONGRATULATION. YOU HAVE COMPLETED THE BED

ÉTAPE 9 : FÉLICITATION. VOUS AVEZ TERMINÉ LE LIT

