VEVOR

Upgrade · The Home Creator Way

TABLE SOCCER

MODEL:SUO-4824F7

VEVOR
Upgrade·The Home Creator Way

TABLE SOCCER

MODEL: SUO-4824F7

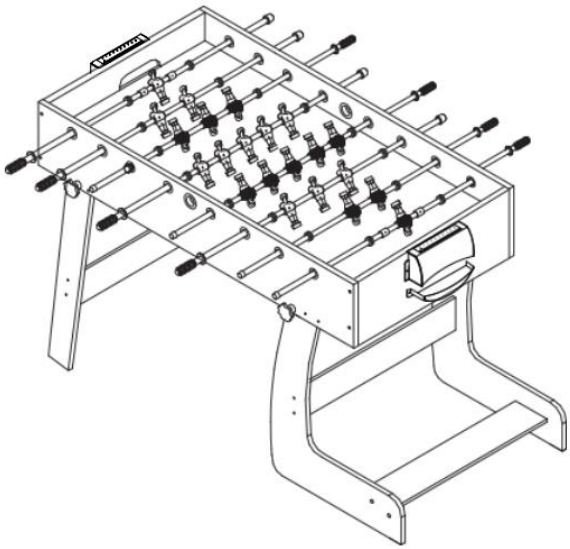

This is the original instruction, please read all manual instructions carefully before operating. VEVOR reserves a clear interpretation of our user manual. The appearance of the product shall be subject to the product you received. Please forgive us that we won't inform you again if there are any technology or software updates on our product.

	Warning-To reduce the risk of injury, user must read instructions manual carefully.

SAFETY WARNINGS AND PRECAUTIONS

Thank you for using this product. In order to make sure that you can operate the machine correctly, read this instruction carefully before operation and keep it properly for future reference. Please be sure to read the precautions and safety rules in this page to ensure your safe use. This manual will outline safety warnings and precautions, operating, maintenance. The warnings and instructions reviewed in this manual cannot cover all possible conditions and situations that may occur. Caution and common sense are not built into this product, since we believe that the uses will comply with these codes.

Please read ALL the instructions before using your machine.

1. Assemble needs to follow these instructions. Incorrect assembly can be a hazard.
2. Do not assemble when tired or when under the influence of alcohol, drugs or medication.
3.Weight and elastic and other product properties are only applicable to correctly and completely assembled products.
4. Keep the assembly area clean and well-lit.
5. Keep bystanders out of the area during assembly.
6. This is a equipment, not a toy, it needs to be used under the guidance of a professional. Do not allow children and pets to play alone or approach this item.
7. Use as intended only. Do not sit or stand on the product.
8. Inspect before every use. Do not use it if parts are loose or damaged.
9. Do not apply this unit to any other purposes than the indicated usage.
10. Do not use it for commercial purposes.
11. Do not clean it with any abrasive material.
12. Never leave it unattended while in use.
13. Pet urine and feces can damage the product, please keep away.
14. Do not place the product on or near hot air, electric burners or heaters.
15. Young children should be supervised to ensure that they do not play with the product. Pets should stay away from the product.

Do not use outdoors in rainy and cloudy days, avoid lightning strikes and falls. People or pets hanging on the product will cause injury or death.



WARNING: Choking Hazard--Toy contains small balls and/ or small parts.Not for children under 3 years.

IMPORTANT! Please keep your instructions. Before attempting assembly, please read through this instruction book to familiarize yourself with all the parts and assembly steps. We recommend that two adults assemble the football table. Please refer to the parts list below and be sure that all parts have been included.

PARTS LIST

PARTS LIST

1 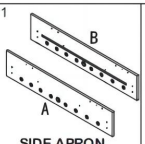 SIDE APRON 2EA	2 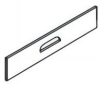 END APRON 2EA	3 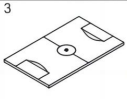 SOCCER PLAYFIELD 1EA	4 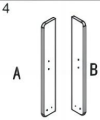 LEG 2EA	5 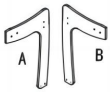 LEG 2EA	6  END LEG BRACE 3EA
7  UPPORT BRACE 2EA	8  6X35MM BOLT 4EA	9  18X6.5MM WASHER 8EA	10  3.5 X 35MM WASHER HEAD SCREW 24 EA	11  Goal box 2EA	12  3.5 X 12MM WASHER HEAD SCREW 8EA
13  M6 NUT 4EA	14  WRENCH 1EA	15  6X30MM WING BOLT 4EA	16  3.5x18MM ROUND HEAD SCREW 26EA	17 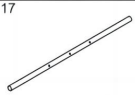 2 PLAYER ROD 2EA	18  2 PLAYER ROD 2EA
19  3 PLAYER ROD 2EA	20 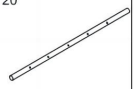 5 PLAYER ROD 2EA	21  PLAYER(BLUE) 11EA	22  PLAYER(BLACK) 11EA	23  STOP RLNG 4EA	24  RUBBER BUMPER 16EA
25  HAND GRIP 8EA	26  END CAP 8EA	27  SOCCER BALL 2EA	28  ALLEN WRENCH 1EA		

ASSEMBLY INSTRUCTIONS:

We recommend that two adults work together to assemble this game.

1) Open the carton of your new football table close to the place where you are actually going to use the table.

2) Remove all the contents from inside the cartons and verify that you have all the listed parts as shown on the parts list.We suggest that you use the bottom carton as a clean flat working area to protect the table.Carefully cut or tear the four carton corners from the largest carton so that the bottom carton is now your work area.

FIG.1.

3) Attach one End Apron (#2)between Side Aprons (#1).Secure with two of Leg Bolts (#24) and two of Washers (#11)per side apron,screw them through Side Aprons into End Apron.NOTE:Leave connections loose -Do not tighten screws securely at this time.

4) Locate Playfield (#3)and slide the Playfiled with graphics facing down as shown in FIG.1.If the field does not slide smoothly,check to be sure you have not over tightened any screws or the playfiled is not caught by the slot.

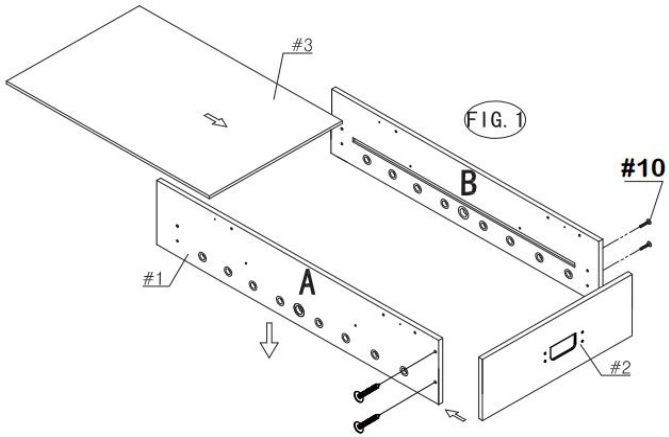

FIG.2.

5) Repeat the step to attach the other End Apron (#2) to the Side Aprons(#1).Center the playfield between the two end aprons,and make sure that the playfield is in the grooves of the side aprons and end aprons.

NOTE: Be sure that two side aprons and end aprons are square.Now go back and tighten all the connections.

6) Place the Support Brace (#7) on the Playfield (#3) as shown in FIG.2.Attach it using four of Washer Head Screws (#12).

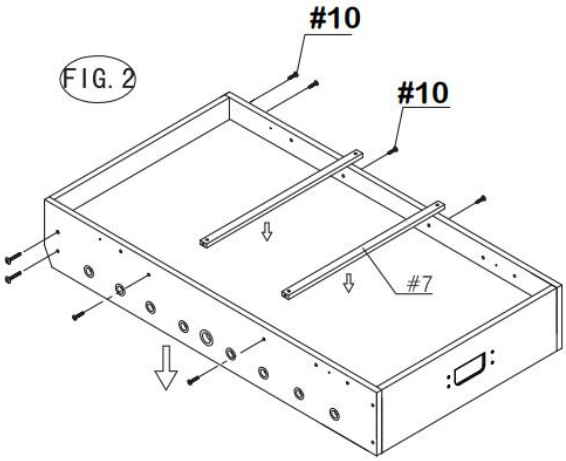

FIG.3.

7) Attach the (#4) and (#5) Legs to the Cabinet using one of Bolts (#8), two of Washers (#9),one of Nut (#13),one of Wing Bolt (#15) per Leg as shown in FIG 3 and 3-1.

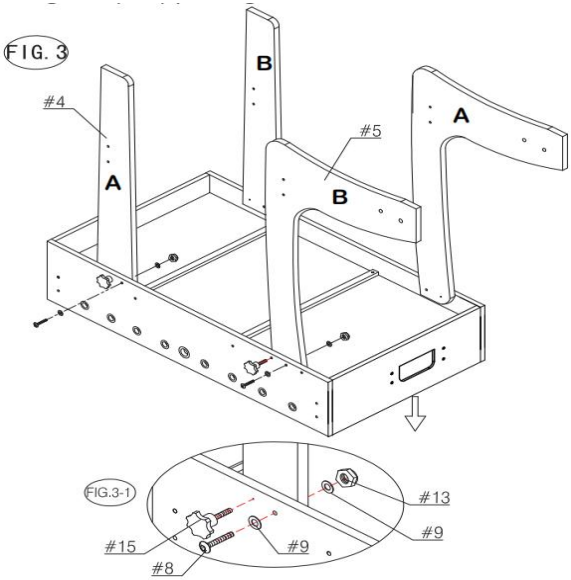

FIG.4.

8) Attach the three EnHeg Braces(#6)to the Legs (#4 &#5) using Washer Head Scen (#10).See FIG.4.

9) Lift the table assembly from the floor with two strong adults,tum it over,and set table on its legs in the location where you will play.Go back and make sure that all connections are tight.

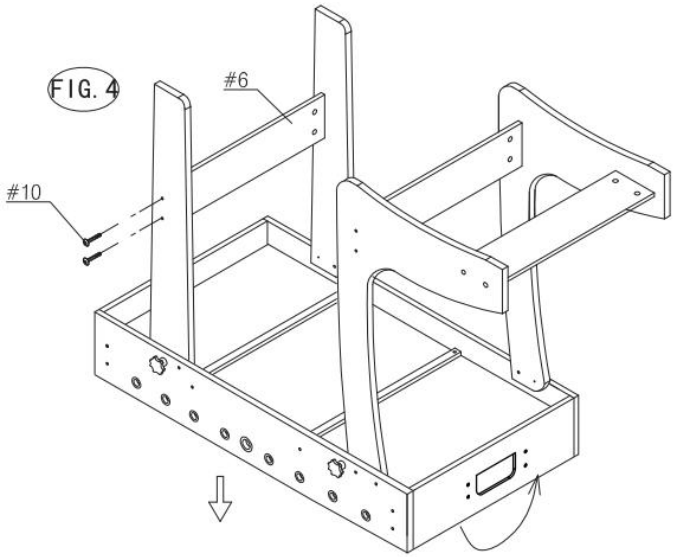

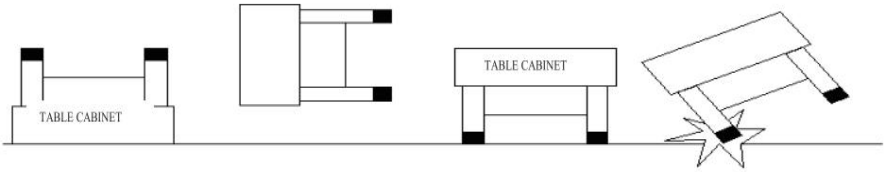

FIG.5.

10) Attach the player rods (#17 - #20) into the side aprons as shown in Fig .5-1.Attach rubber bumper (#24) to the player rod,followed by the players (#21 & #22) and another rubber bumper (#24).For the two goalie player rods an additional stop ring (#23) will be needed to be added between the goalie.

11) Attach Stop Rings (#23) and Players (#21 & #21) to the player rods using Round Head11) Screws (#16) as shown in Fig.5-2.

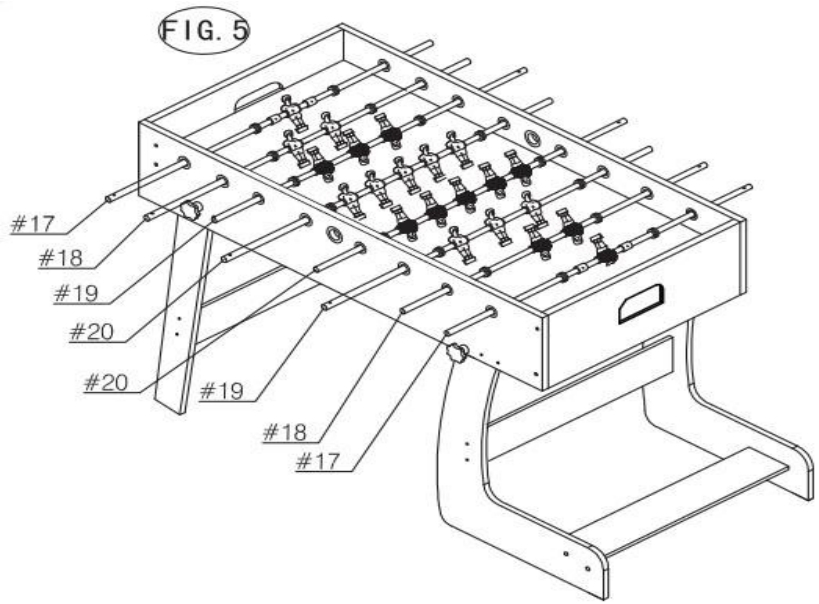

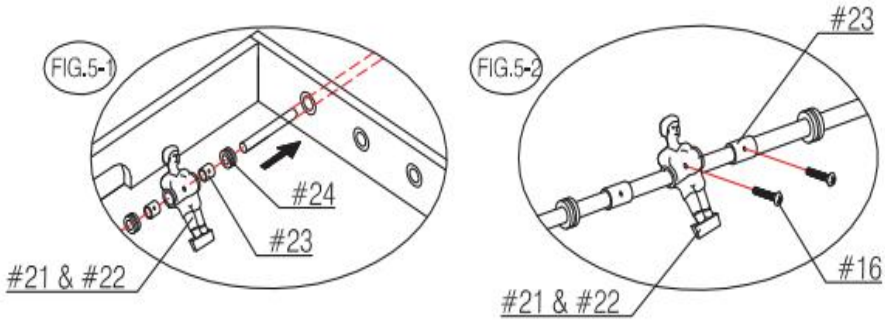

FIG.6.

12) Attach the two Scorers (#28) to the End Aprons using two of Flat Head Screws (#14) per Scorer.See FIG.6.

13) Put the Hand Grips (#25) and the End Caps (#26) on the player rods in order.

NOTE: To make the Handles easier to attach,spray a little window cleaner on the rod ends prior to installation and tap on gently with a hammer.See FIG.6.

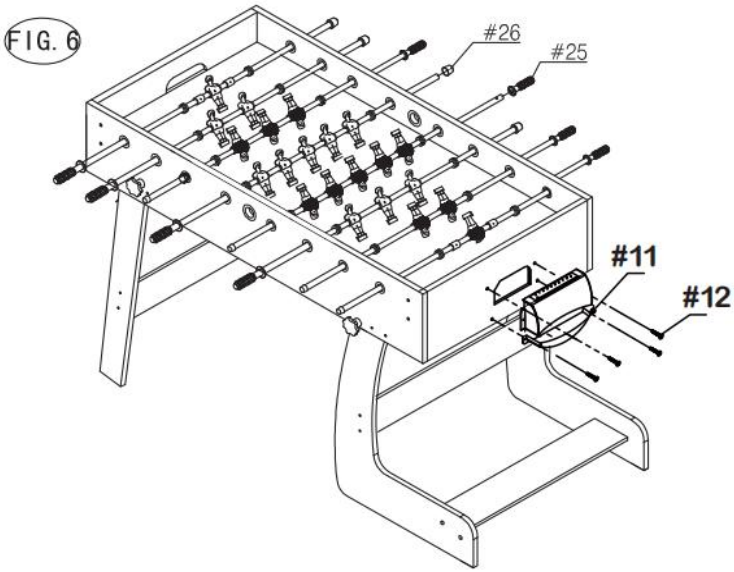

THE GAME ASSEMBLY IS COMPLETE.
YOU ARE NOW READY TO PLAY

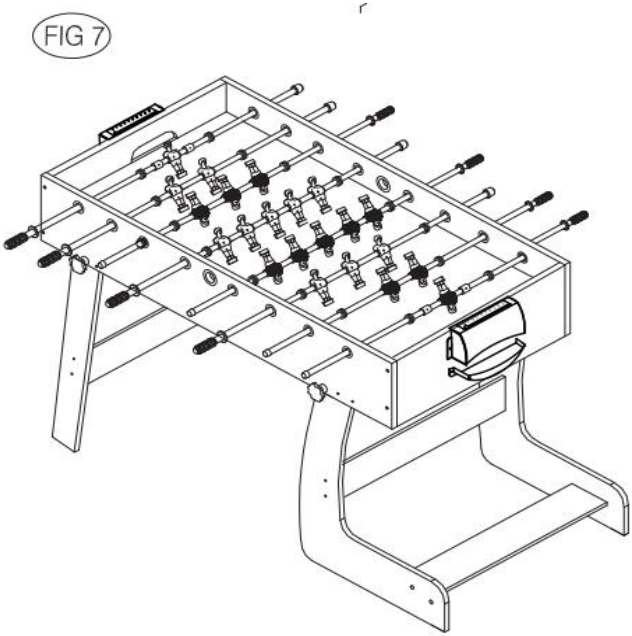

FIG.8.

14) Loosen the Wing Bolts (#15) on both sides,fold the table.See FIG.8-1.Then insert the14) Locking Pins into the holes per Side.as shown in FIG.8-2.



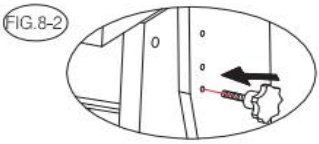

FIG. 8

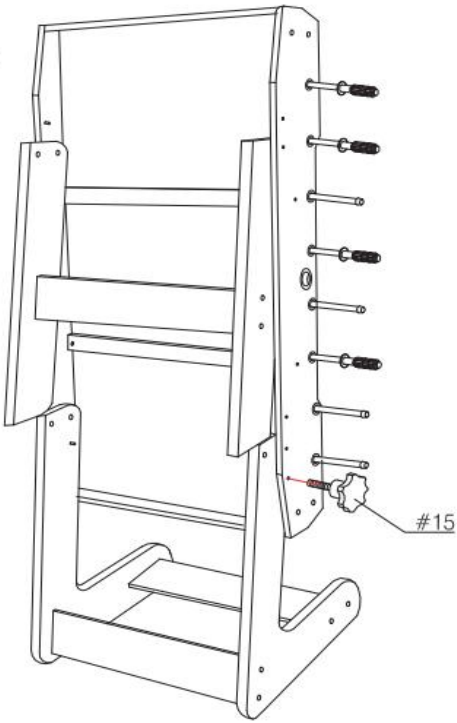

⚠ WARNING:

!keep distance from the Football Table Rod while fold up!



VEVOR

Upgrade · The Home Creator Way

FOOTBALL DE TABLE

MODÈLE : SUO-4824F7

VEVOR
Upgrade·The Home Creator Way

TABLE SOCCER

MODÈLE: SUO-4824F7

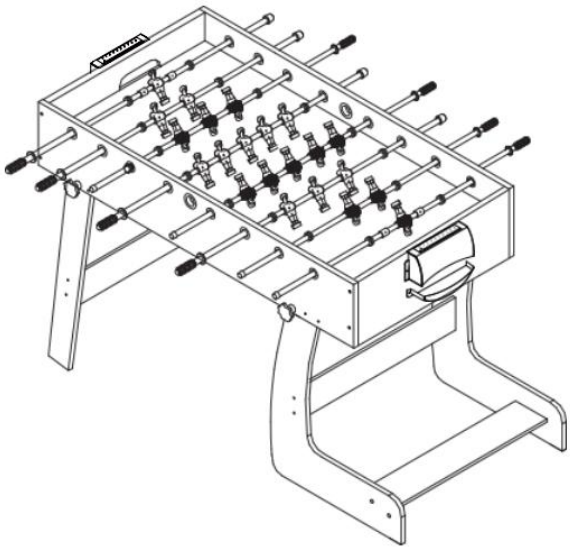

Voici les instructions originales. Veuillez lire attentivement toutes les instructions du manuel avant utilisation. VEVOR se réserve le droit d'interpréter ce manuel à sa guise. L'apparence du produit que vous recevrez peut différer. Nous vous prions de nous excuser si nous vous informons des mises à jour techniques ou logicielles concernant notre produit.

	Avertissement – Afin de réduire les risques de blessure, l'utilisateur doit lire attentivement le manuel d'instructions.

SAFETY WARNINGS AND PRECAUTIONS

Merci d'utiliser ce produit . Afin de garantir une utilisation correcte de l'appareil, veuillez lire attentivement ce mode d'emploi avant toute utilisation et le conserver pour consultation ultérieure . Veuillez prendre connaissance des précautions et des consignes de sécurité indiquées sur cette page afin d'assurer une utilisation en toute sécurité . Ce manuel présente les avertissements et précautions de sécurité, ainsi que les instructions d'utilisation et d'entretien . Les avertissements et instructions contenus dans ce manuel ne peuvent pas couvrir toutes les situations possibles . Nous partons du principe que les utilisateurs respecteront ces consignes .

Veuillez lire TOUTES les instructions avant d'utiliser votre machine .

1. L'assemblage doit être effectué en suivant ces instructions. Un assemblage incorrect peut être dangereux.
2. Ne pas assembler en cas de fatigue ou sous l'influence de l'alcool, de drogues ou de médicaments.
3. Le poids, l'élasticité et les autres propriétés du produit ne s'appliquent qu'aux produits correctement et complètement assemblés.
4. Maintenez la zone de rassemblement propre et bien éclairée.
5. Tenez les curieux à l'écart de la zone pendant le rassemblement.
6. Ceci est un équipement, pas un jouet, il doit être utilisé sous la supervision d'un professionnel. Ne laissez pas les enfants et les animaux domestiques jouer seuls ou s'approcher de cet objet.
7. Utiliser uniquement comme prévu. Ne pas s'asseoir ni se tenir debout sur le produit.
8. Inspectez l'appareil avant chaque utilisation. Ne l'utilisez pas si des pièces sont desserrées ou endommagées.
9. N’utilisez pas cet appareil à d’autres fins que l’utilisation indiquée .
1.0 . Ne pas utiliser à des fins commerciales .
1 1 . Ne le nettoyez pas avec un matériau abrasif .
1 2 . Ne jamais le laisser sans surveillance pendant son utilisation .

1 3 . L'urine et les excréments des animaux domestiques peuvent endommager le produit, veuillez les tenir à l'écart .
1 4 . Ne placez pas le produit sur ou près d’air chaud, de brûleurs électriques ou de radiateurs .
15. Les jeunes enfants doivent être surveillés afin de s'assurer qu'ils ne jouent pas avec le produit . Les animaux domestiques doivent être tenus à l'écart du produit.
Ne pas utiliser à l'extérieur par temps pluvieux ou nuageux. Éviter les risques de foudre et de chute . Toute personne ou animal s'accrochant au produit risque des blessures graves, voire mortelles .



AVERTISSEMENT: Risque d'étouffement : ce jouet contient de petites balles et/ou de petites pièces. Ne convient pas aux enfants de moins de 3 ans.
IMPORTANT! Veuillez conserver cette notice. Avant de commencer le montage, veuillez lire attentivement ce manuel d'instructions afin de vous familiariser avec toutes les pièces et les étapes d'assemblage. Nous recommandons que deux adultes assemblent le baby-foot. Veuillez vous référer à la liste des pièces ci-dessous et vérifier que toutes les pièces sont présentes.

PARTS LIST

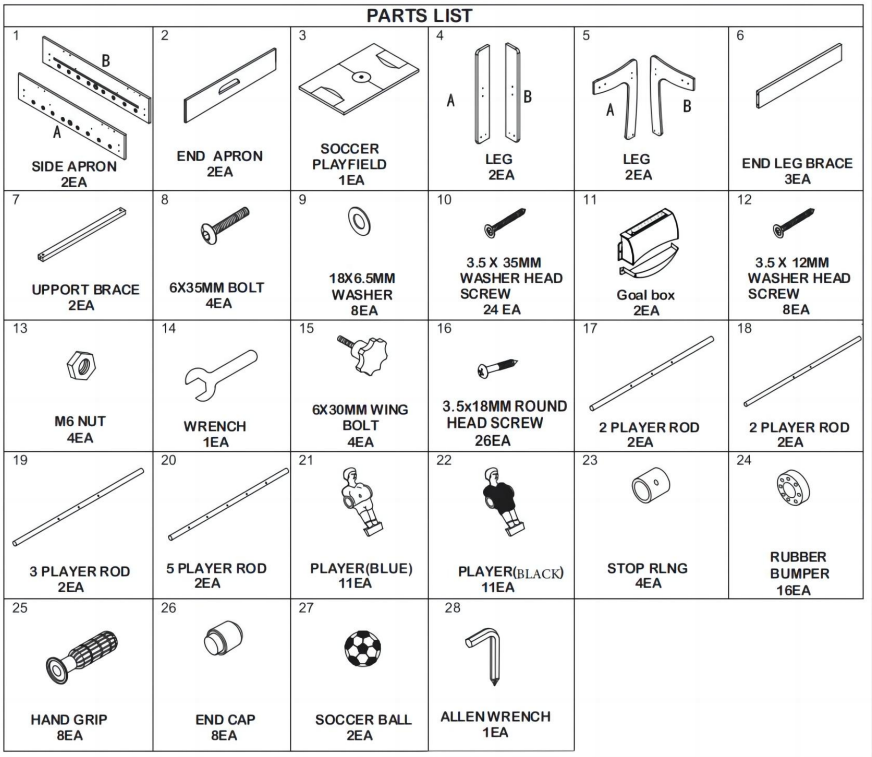

ASSEMBLY INSTRUCTIONS:

Nous recommandons que deux adultes travaillent ensemble pour assembler ce jeu.

1) Ouvrez le carton de votre nouveau baby-foot près de l'endroit où vous allez l'installer. Utilisez le tableau.

2) Retirez tout le contenu des cartons et vérifiez que vous disposez de toutes les pièces listées. comme indiqué sur la liste des pièces. Nous vous suggérons d'utiliser le carton inférieur comme surface de travail plane et propre . zone de protection de la table. Découpez ou déchirez soigneusement les quatre coins du plus grand carton. Le carton du bas constitue désormais votre zone de travail.

FIG. 1 .

3) Fixez un tablier d'extrémité (n° 2) entre les tabliers latéraux (n° 1). Fixez-le avec deux boulons de pied (n° 24). et Deux rondelles (n° 11) par

tablier latéral, vissez-les à travers les tabliers latéraux jusqu'à l'extrémité Tablier. REMARQUE : Laissez les connexions desserrées - Ne serrez pas les vis fermement pour le moment.

4) Repérez le plateau de jeu (n° 3) et faites-le glisser de manière à ce que les graphismes soient orientés vers le bas, comme indiqué sur la figure 1. Le tapis de course ne glisse pas correctement, vérifiez que vous n'avez pas trop serré les vis ou Le champ de jeu n'est pas capturé par la machine à sous.

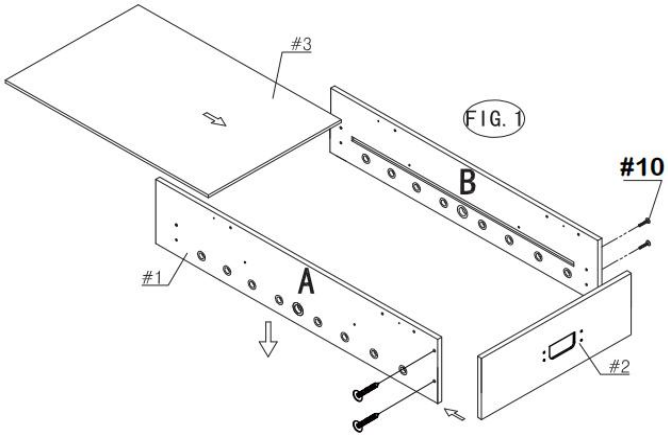

FIG. 2.

5) Répétez l'étape pour fixer l'autre tablier d'extrémité (n° 2) aux tabliers latéraux (n° 1). Centrez le Le plateau de jeu se situe entre les deux bords d'extrémité, et assurez-vous qu'il se trouve bien dans les rainures du tapis de course. Tabliers latéraux et tabliers d'extrémité. **NOTE: Assurez-vous que les deux tabliers latéraux et les tabliers d'extrémité sont carré. Maintenant, retournez en arrière et resserrez toutes les connexions.**

6) Placez le support (n° 7) sur le plateau de jeu (n° 3) comme indiqué sur la figure 2. Fixez-le à l'aide de quatre vis. Vis à tête ronde (#12).

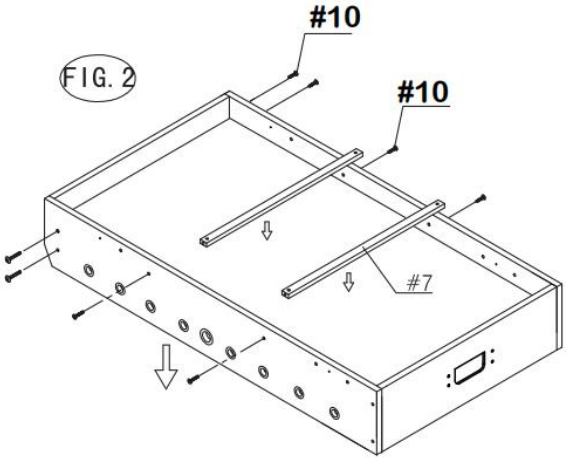

FIG. 3.

7) Fixez les pieds n° 4 et n° 5 au meuble à l'aide d'un boulon n° 8, de deux rondelles n° 9 et d'une seule pièce de bois. de l'écrou (#13), un des boulons à ailettes (#15) par jambe comme indiqué dans les figures 3 et 3-1.

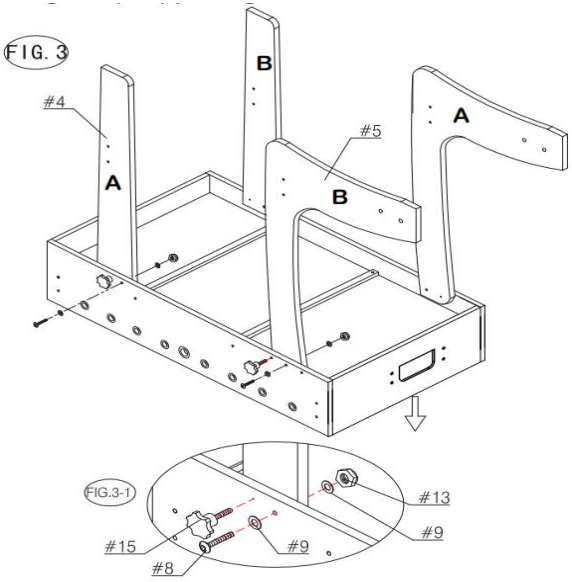

FIG. 4.

8) A. Fixez les trois supports EnHeg (#6) aux jambes (#4 et #5). en utilisant Tête de rondelle Scen (#10).Voir FIG.4.

9) À deux adultes robustes, soulevez la table du sol, retournez-la et posez-la sur sa face plane. Placez vos pieds à l'endroit où vous allez jouer. Retournez en arrière et assurez-vous que toutes les connexions sont bien serrées.

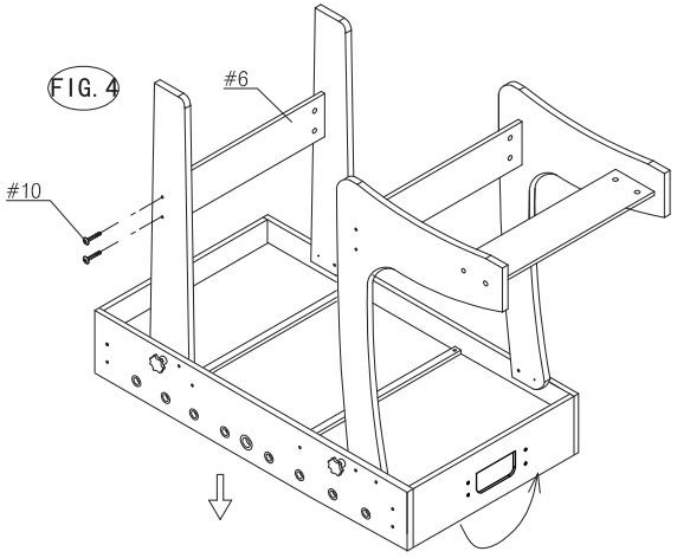

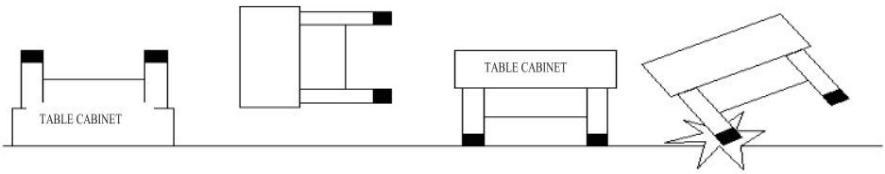

FIG. 5.

10) Fixez les tiges de joueur (n° 17 à 20) aux tabliers latéraux comme indiqué sur la figure 5-1. Fixez le caoutchouc Le pare-chocs (n° 24) est placé sur la tige du joueur, suivi des joueurs (n° 21 et n° 22) et d'un autre caoutchouc. butoir (n° 24). Pour les deux barres de buteur, un anneau d'arrêt supplémentaire (n° 23) sera nécessaire. être ajouté entre le gardien de but.

11) Fixez les anneaux d'arrêt (#23) et les joueurs (#21 et #21) aux tiges des joueurs à l'aide de la tête ronde11). Vis (#16) comme indiqué sur la Fig.5-2.

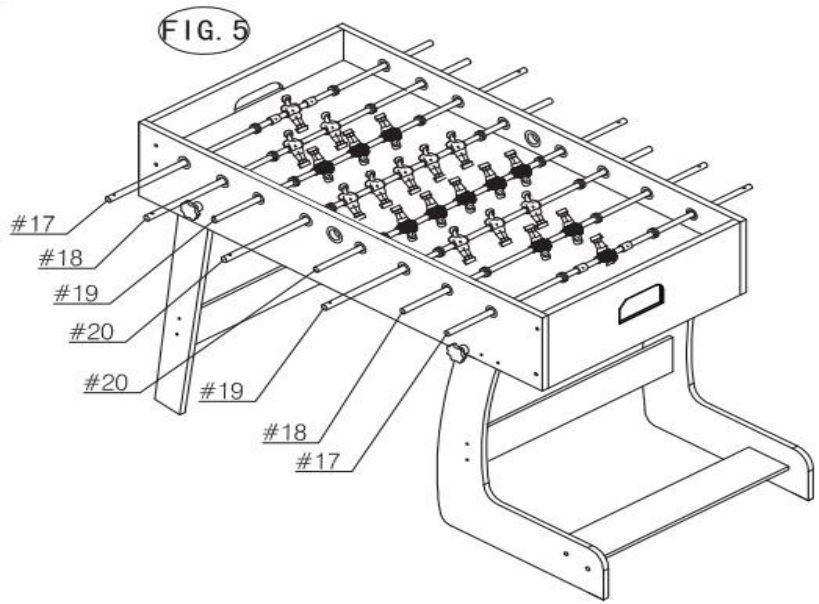

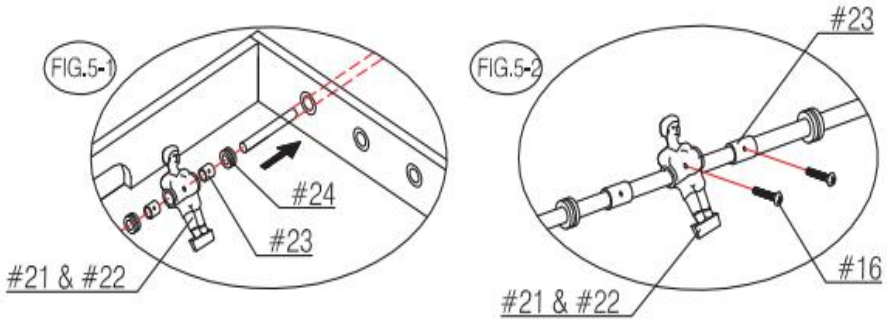

FIG. 6.

12) Fixez les deux marqueurs (n° 28) aux tabliers d'extrémité à l'aide de deux vis à tête plate (n° 14). Marqueur. Voir FIG. 6.

13) Placez les poignées (#25) et les embouts (#26) sur les tiges du joueur dans l'ordre.

NOTE: À Pour faciliter la fixation des poignées, vaporisez un peu de nettoyant pour vitres sur les extrémités des tiges avant de... installer et tapoter doucement avec un marteau. Voir FIG.6.

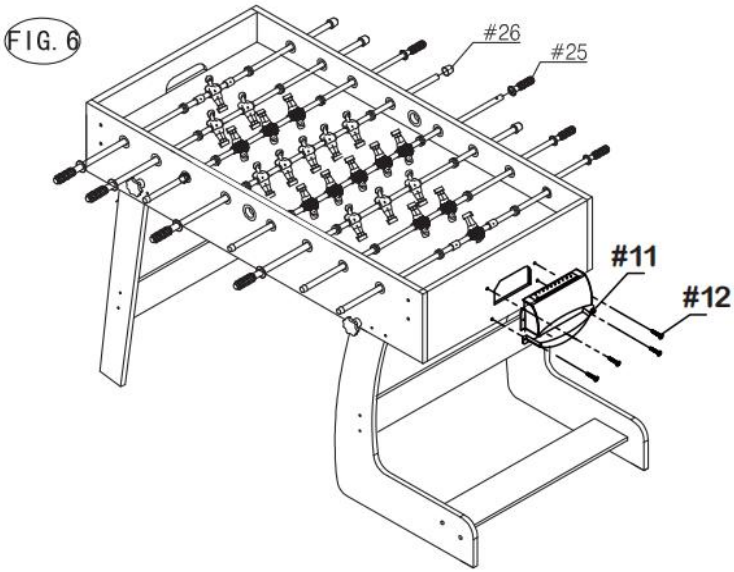

L'ASSEMBLAGE DU JEU EST TERMINÉ.
VOUS ÊTES MAINTENANT PRÊT À JOUER

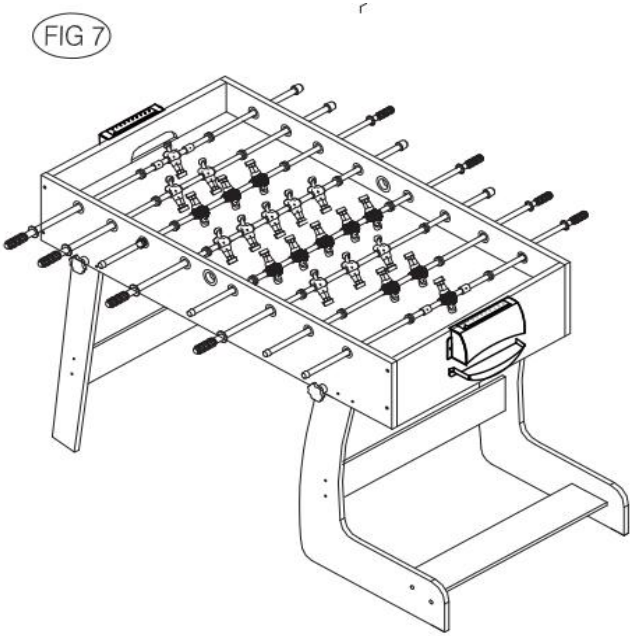

FIG. 8.

14) Desserrez les boulons à ailettes (n° 15) des deux côtés, repliez la table. Voir figure 8-1. Insérez ensuite le 14). Insérer les goupilles de verrouillage dans les trous de chaque côté, comme indiqué sur la figure 8-2.

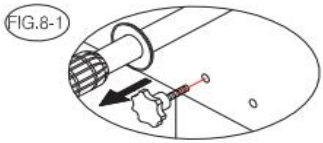

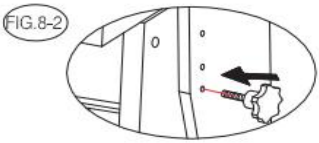

FIG. 8



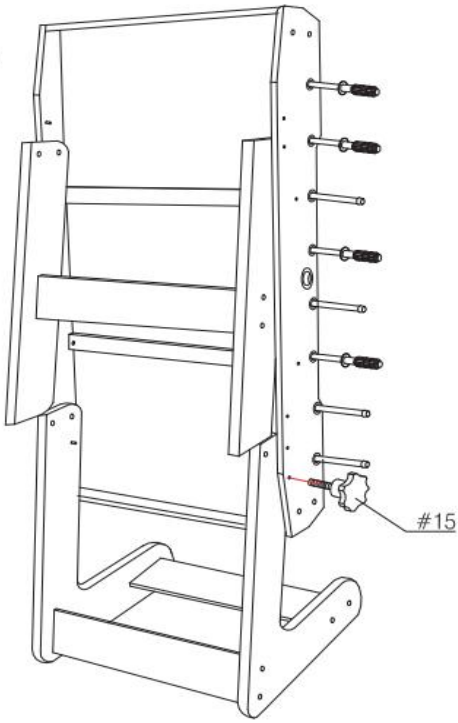



VEVOR

Upgrade · The Home Creator Way

TISCHFUßBALL

MODELL : SUO-4824F7

VEVOR
Upgrade·The Home Creator Way

TABLE SOCCER

MODELL: SUO-4824F7

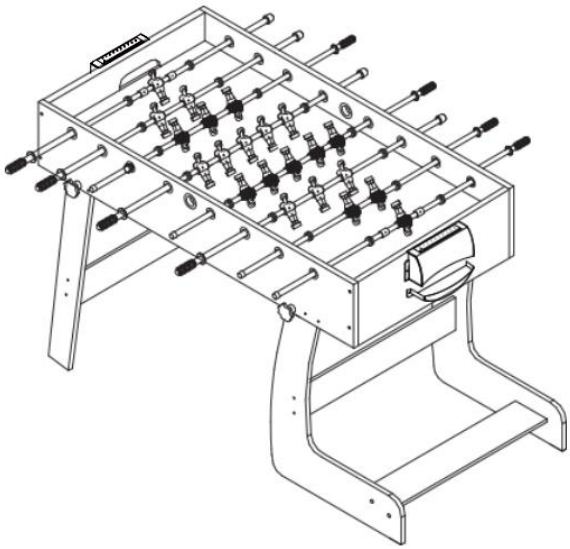

Dies ist die Originalanleitung. Bitte lesen Sie die gesamte Bedienungsanleitung vor der Inbetriebnahme sorgfältig durch. VEVOR behält sich die Auslegung der Bedienungsanleitung vor. Das Aussehen des Produkts kann von dem gelieferten Produkt abweichen. Wir bitten um Verständnis, dass wir Sie nicht erneut über etwaige Technologie- oder Software-Updates informieren werden .

	Warnung – Um das Verletzungsrisiko zu verringern, muss der Benutzer die Bedienungsanleitung sorgfältig lesen.

SAFETY WARNINGS AND PRECAUTIONS

Vielen Dank, dass Sie dieses Produkt verwenden . Um eine korrekte Bedienung des Geräts zu gewährleisten, lesen Sie diese Anleitung vor der Inbetriebnahme sorgfältig durch und bewahren Sie sie gut auf . Bitte beachten Sie die Sicherheitshinweise und -regeln auf dieser Seite, um eine sichere Verwendung zu gewährleisten . Dieses Handbuch enthält Sicherheitswarnungen und -hinweise sowie Informationen zur Bedienung und Wartung . Die in diesem Handbuch aufgeführten Warnungen und Anweisungen können nicht alle möglichen Bedingungen und Situationen abdecken . Vorsicht und gesunder Menschenverstand sind bei diesem Produkt nicht standardmäßig enthalten, da wir davon ausgehen, dass die Benutzer diese Vorschriften einhalten .

Bitte lesen Sie ALLE Anweisungen, bevor Sie Ihr Gerät benutzen .

1. Die Montage muss gemäß dieser Anleitung erfolgen. Eine fehlerhafte Montage kann gefährlich sein.
2. Die Montage sollte nicht erfolgen, wenn Sie müde sind oder unter dem Einfluss von Alkohol, Drogen oder Medikamenten stehen.
3. Gewicht, Elastizität und andere Produkteigenschaften gelten nur für korrekt und vollständig montierte Produkte.
4. Halten Sie den Montagebereich sauber und gut beleuchtet.
5. Halten Sie Unbeteiligte während der Versammlung vom Versammlungsort fern.
6. Dies ist ein Gerät, kein Spielzeug; es darf nur unter Anleitung eines Fachmanns verwendet werden. Kinder und Haustiere dürfen nicht unbeaufsichtigt mit diesem Gegenstand spielen oder sich ihm nähern.
7. Nur bestimmungsgemäß verwenden. Nicht auf dem Produkt sitzen oder stehen.
8. Vor jedem Gebrauch prüfen. Nicht verwenden, wenn Teile lose oder beschädigt sind.
9. Dieses Gerät darf nur für den angegebenen Zweck verwendet werden .
1.0 . Nicht für kommerzielle Zwecke verwenden .
1.1 . Reinigen Sie es nicht mit Scheuermitteln .

1 2. Lassen Sie es während des Gebrauchs niemals unbeaufsichtigt .
1.3 . Haustierurin und -kot können das Produkt beschädigen, bitte fernhalten .
1.4 . Stellen Sie das Produkt nicht auf oder in die Nähe von Heißluft, elektrischen Herdplatten oder Heizgeräten .
15. Kleinkinder sollten beaufsichtigt werden, um sicherzustellen, dass sie nicht mit dem Produkt spielen . Haustiere sollten vom Produkt ferngehalten werden.
Nicht im Freien bei Regen und Bewölkung verwenden. Blitzschlag und Stürze vermeiden . Personen oder Haustiere, die sich an dem Produkt festhalten, können sich verletzen oder sterben .



WARNUNG: Erstickungsgefahr – Das Spielzeug enthält kleine Kugeln und/oder Kleinteile. Nicht für Kinder unter 3 Jahren geeignet.

WICHTIG! Bitte bewahren Sie die Anleitung auf. Lesen Sie diese Anleitung vor dem Aufbau sorgfältig durch, um sich mit allen Teilen und Montageschritten vertraut zu machen. Wir empfehlen, den Tischfußballtisch von zwei Erwachsenen aufbauen zu lassen. Bitte prüfen Sie anhand der untenstehenden Teileliste, ob alle Teile vorhanden sind.

PARTS LIST

PARTS LIST

1 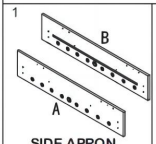 SIDE APRON 2EA	2 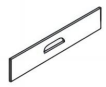 END APRON 2EA	3 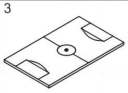 SOCCER PLAYFIELD 1EA	4 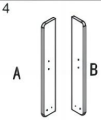 LEG 2EA	5 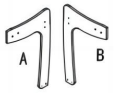 LEG 2EA	6  END LEG BRACE 3EA
7  UPPORT BRACE 2EA	8  6X35MM BOLT 4EA	9  18X6.5MM WASHER 8EA	10  3.5 X 35MM WASHER HEAD SCREW 24 EA	11  Goal box 2EA	12  3.5 X 12MM WASHER HEAD SCREW 8EA
13  M6 NUT 4EA	14  WRENCH 1EA	15  6X30MM WING BOLT 4EA	16  3.5x18MM ROUND HEAD SCREW 26EA	17 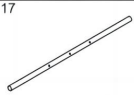 2 PLAYER ROD 2EA	18  2 PLAYER ROD 2EA
19  3 PLAYER ROD 2EA	20 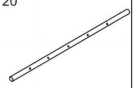 5 PLAYER ROD 2EA	21  PLAYER(BLUE) 11EA	22  PLAYER(BLACK) 11EA	23  STOP RLNG 4EA	24  RUBBER BUMPER 16EA
25  HAND GRIP 8EA	26  END CAP 8EA	27  SOCCER BALL 2EA	28  ALLEN WRENCH 1EA		

ASSEMBLY INSTRUCTIONS:

Wir empfehlen, dass zwei Erwachsene beim Aufbau dieses Spiels zusammenarbeiten.

1) Öffnen Sie den Karton Ihres neuen Tischfußballs in der Nähe des Ortes, an dem Sie ihn tatsächlich aufstellen werden. Verwenden Sie die Tabelle.

2) Nehmen Sie den gesamten Inhalt aus den Kartons und überprüfen Sie, ob alle aufgeführten Teile vorhanden sind. Wie in der Teileliste aufgeführt. Wir empfehlen, den unteren Karton als saubere , flache Arbeitsfläche zu verwenden. Bereich zum Schutz des Tisches. Schneiden oder reißen Sie vorsichtig die vier Ecken des größten Kartons ab. Der untere Karton dient Ihnen nun als Arbeitsbereich.

ABB. 1 .

3) Befestigen Sie eine Endschürze (Nr. 2) zwischen den Seitenschürzen (Nr. 1). Sichern Sie sie mit zwei Beinschrauben (Nr. 24). Und Zwei

Unterlegscheiben (Nr. 11) pro Seitenschürze, diese durch die Seitenschürzen in das Ende schrauben. Schürze.HINWEIS: Verbindungen locker lassen - Schrauben jetzt noch nicht festziehen.

4) Suchen Sie das Spielfeld (Nr. 3) und schieben Sie es mit der Grafikseite nach unten, wie in Abb. 1 gezeigt. Das Spielfeld gleitet nicht reibungslos. Überprüfen Sie, ob Sie keine Schrauben zu fest angezogen haben. Das Spielfeld wird vom Spielautomaten nicht erfasst.

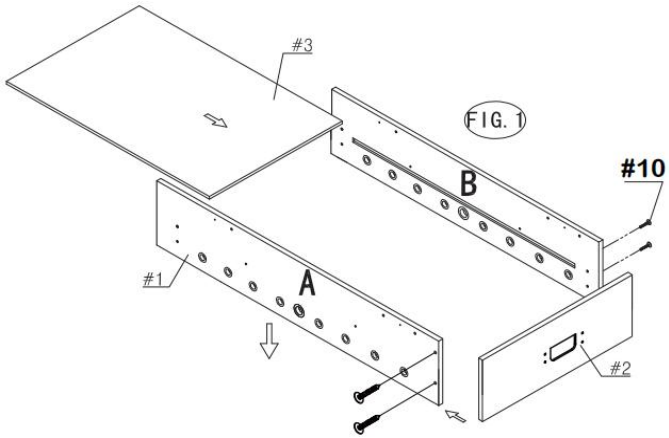

ABB. 2.

5) Wiederholen Sie den Schritt, um die andere Endschürze (Nr. 2) an den Seitenschürzen (Nr. 1) zu befestigen. Zentrieren Sie die Legen Sie das Spielfeld zwischen die beiden Endblenden und stellen Sie sicher, dass es in den Rillen der Schiene liegt. Seitenschürzen und Stirnschürzen. **NOTIZ: Stellen Sie sicher, dass zwei Seitenschürzen und Endschürzen vorhanden sind. Quadrat. Gehen Sie nun zurück und ziehen Sie alle Verbindungen fest.**

6) Platzieren Sie die Stützstrebe (Nr. 7) wie in Abb. 2 gezeigt auf dem Spielfeld (Nr. 3). Befestigen Sie sie mit vier Schrauben. Unterlegscheiben-Kopfschrauben (#12).

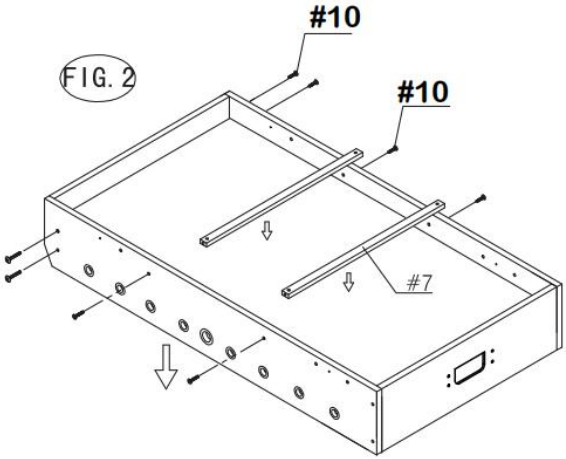

Abb. 3.

7) Befestigen Sie die Beine (#4) und (#5) mit einer Schraube (#8), zwei Unterlegscheiben (#9) und einer weiteren Schraube (#9) am Schrank. der Mutter (#13), einer der Flügelbolzen (#15) pro Bein, wie in Abb. 3 und 3-1 dargestellt.

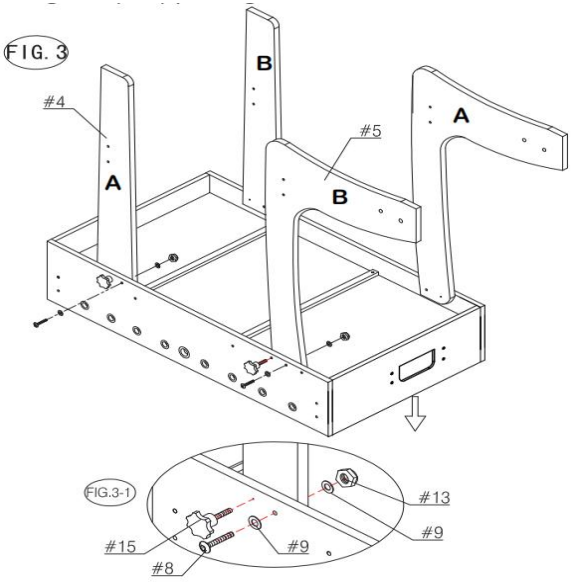

Abb. 4.

8) Befestigen Sie die drei EnHeg-Streben (Nr. 6) an den Beinen (Nr. 4 und Nr. 5). Verwendung Szene mit dem Waschkopf (#10). Siehe Abb. 4.

9) Heben Sie die Tischkonstruktion mit zwei kräftigen Erwachsenen vom Boden an, drehen Sie sie um und stellen Sie den Tisch auf die entsprechende Stelle. Stellen Sie die Beine an dem Ort auf, an dem Sie spielen werden. Gehen Sie zurück und vergewissern Sie sich, dass alle Verbindungen fest sitzen.

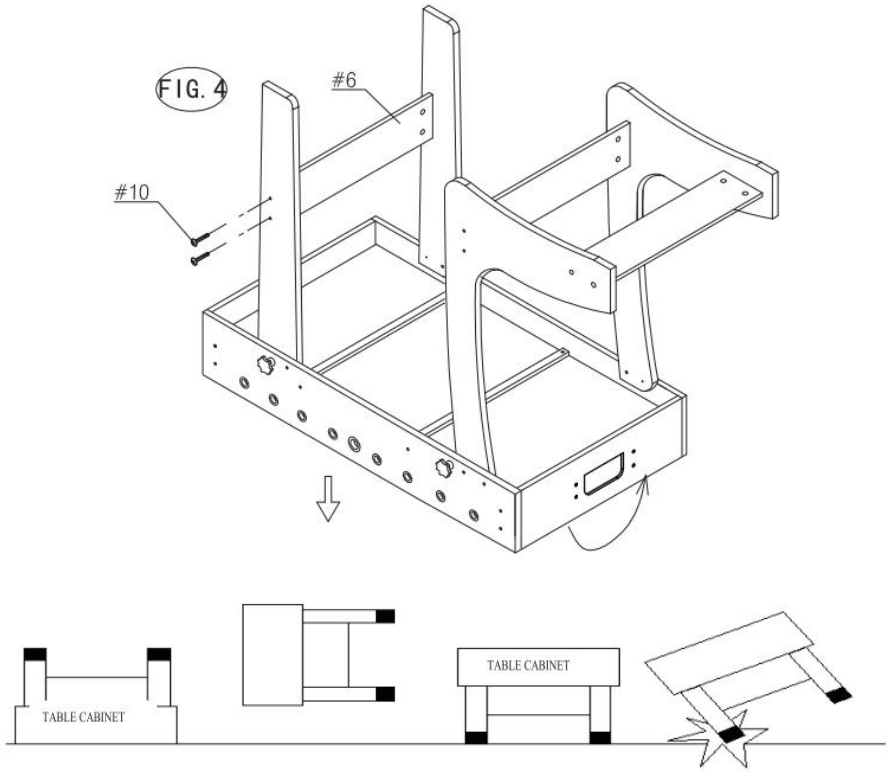

Abb. 5.

10) Befestigen Sie die Spielerstangen (Nr. 17–20) wie in Abb. 5-1 gezeigt an den Seitenschürzen. Bringen Sie das Gummi an. Stoßstange (Nr. 24) an die Spielerstange, gefolgt von den Spielern (Nr. 21 und 22) und einem weiteren Gummi Stoßdämpfer (Nr. 24). Für die beiden Torwartstangen wird ein zusätzlicher Anschlagring (Nr. 23) benötigt. zwischen dem Torwart hinzugefügt werden.

11) Befestigen Sie die Stoppringe (#23) und die Spieler (#21 & #21) mit Hilfe von Rundkopf 11 an den Spielerstangen. Schrauben (Nr. 16) wie in

Abb. 5-2 dargestellt.

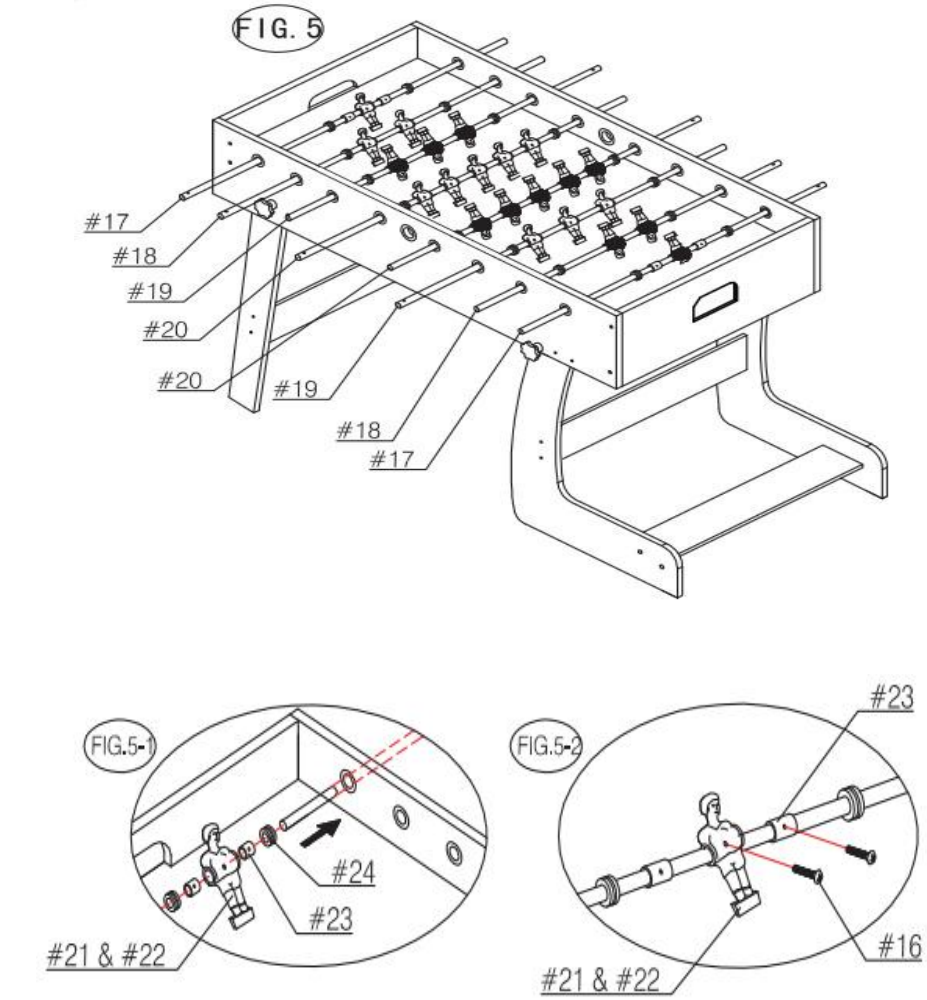

ABB. 6.

12) Befestigen Sie die beiden Falzbeine (Nr. 28) mit jeweils zwei Flachkopfschrauben (Nr. 14) an den Endschürzen. Punktezähler. Siehe Abb. 6.

13) Setzen Sie die Handgriffe (Nr. 25) und die Endkappen (Nr. 26) der Reihe nach auf die Spielerstangen.

NOTIZ: Zu Um die Griffe leichter anzubringen, sprühen Sie vor der Montage etwas Fensterreiniger auf die Stangenenden. Montage und vorsichtiges Klopfen mit einem Hammer. Siehe Abb. 6.

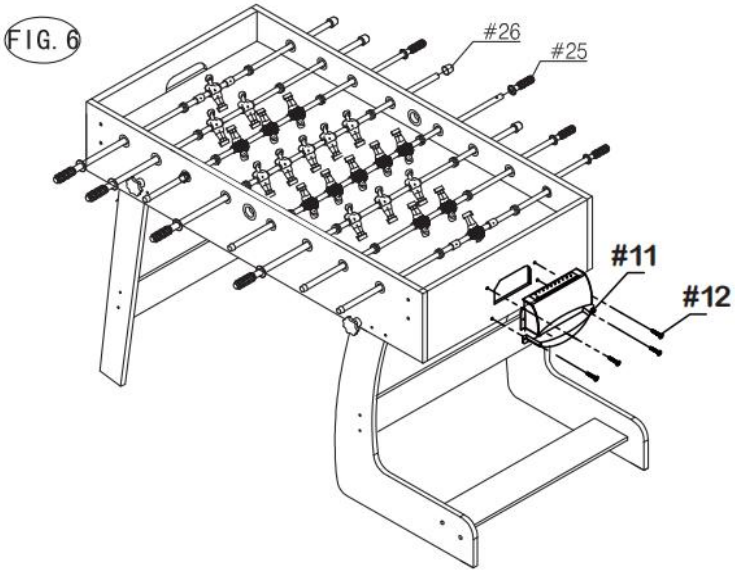

DAS SPIEL IST ABGESCHLOSSEN.
DU BIST JETZT BEREIT ZU SPIELEN.

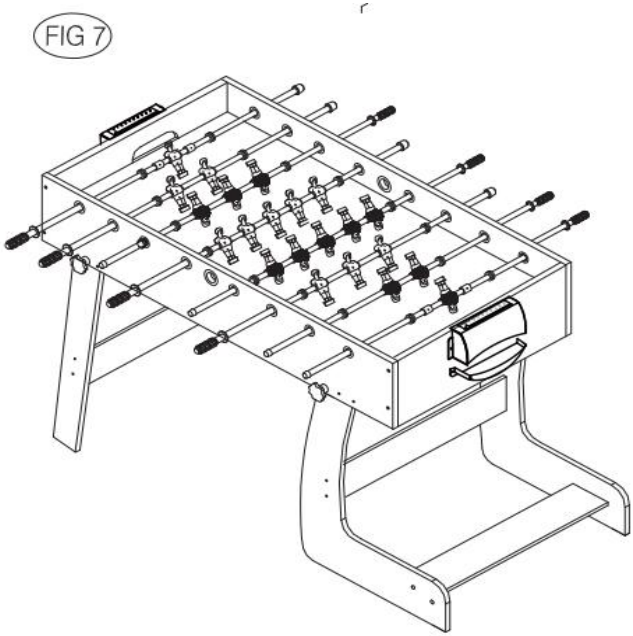

Abb. 8.

14) Lösen Sie die Flügelschrauben (Nr. 15) auf beiden Seiten und klappen Sie den Tisch zusammen. Siehe Abb. 8-1. Setzen Sie dann die 14) ein. Die Verriegelungsstifte werden in die Löcher pro Seite eingesetzt, wie in Abb. 8-2 dargestellt.

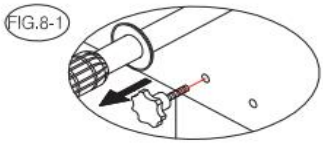

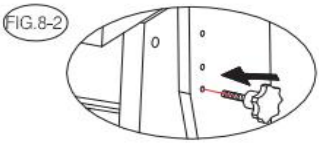

FIG. 8

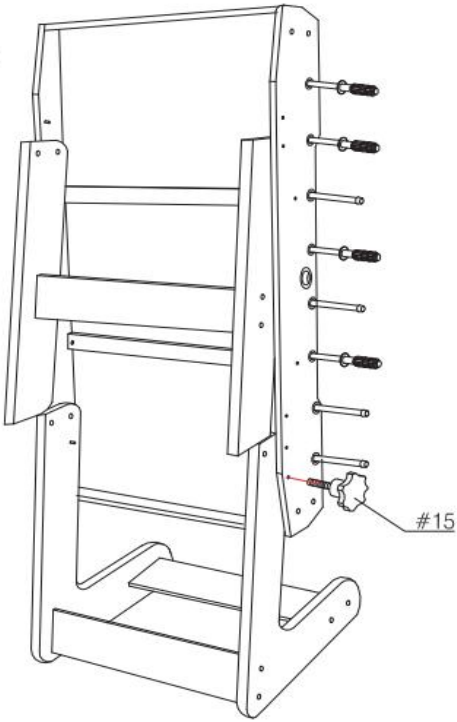

⚠ WARNING:

!keep distance from the Football Table Rod while fold up!



VEVOR

Upgrade · The Home Creator Way

CALCIO DA TAVOLO

MODELLO : SUO-4824F7

VEVOR
Upgrade·The Home Creator Way

TABLE SOCCER

MODELLO: SUO-4824F7

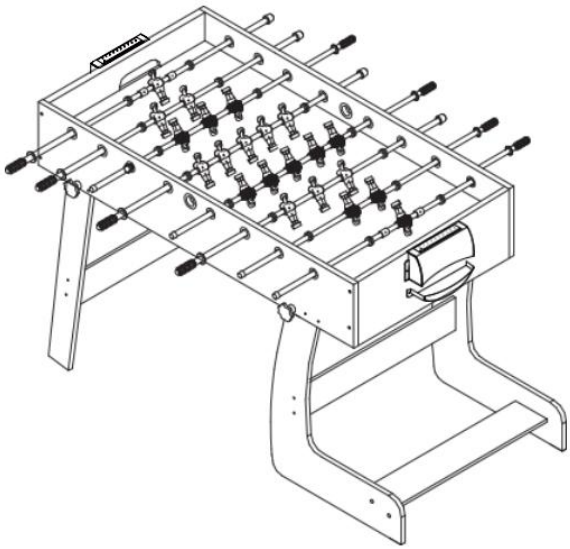

Queste sono le istruzioni originali, si prega di leggere attentamente tutte le istruzioni del manuale prima dell'uso. VEVOR si riserva il diritto di interpretare a proprio piacimento il presente manuale d'uso. L'aspetto del prodotto potrebbe differire leggermente da quello del prodotto ricevuto. Ci scusiamo se non vi informeremo tempestivamente di eventuali aggiornamenti tecnologici o software del nostro prodotto.

	Attenzione: per ridurre il rischio di lesioni, l'utente deve leggere attentamente il manuale di istruzioni.

SAFETY WARNINGS AND PRECAUTIONS

Grazie per aver scelto questo prodotto . Per garantire un utilizzo corretto dell'apparecchio, leggere attentamente queste istruzioni prima dell'uso e conservarle con cura per future consultazioni . Si prega di leggere attentamente le precauzioni e le norme di sicurezza riportate in questa pagina per un utilizzo sicuro . Questo manuale illustra avvertenze e precauzioni di sicurezza, nonché le modalità di funzionamento e manutenzione . Le avvertenze e le istruzioni contenute in questo manuale non possono coprire tutte le possibili condizioni e situazioni che potrebbero verificarsi . La cautela e il buon senso non sono elementi imprescindibili in questo prodotto, poiché riteniamo che gli utenti si atterranno alle presenti norme .

Si prega di leggere TUTTE le istruzioni prima di utilizzare l'apparecchio .

1. Il montaggio deve essere eseguito seguendo queste istruzioni. Un montaggio errato può essere pericoloso.
2. Non assemblare se si è stanchi o sotto l'effetto di alcol, droghe o farmaci.
3. Il peso, l'elasticità e le altre proprietà del prodotto si applicano solo ai prodotti assemblati correttamente e completamente.
4. Mantenere l'area di assemblaggio pulita e ben illuminata.
5. Durante l'assemblaggio, tenere gli astanti lontani dall'area.
6. Si tratta di un'attrezzatura, non di un giocattolo, e deve essere utilizzata sotto la supervisione di un professionista. Non permettere a bambini e animali domestici di giocare da soli o di avvicinarsi a questo oggetto.
7. Utilizzare solo per lo scopo previsto. Non sedersi o stare in piedi sul prodotto.
8. Ispezionare prima di ogni utilizzo. Non utilizzare l'apparecchio se le parti sono allentate o danneggiate.
9. Non utilizzare questa unità per scopi diversi da quelli indicati .
1 0 . Non utilizzarlo per scopi commerciali .
1. Non pulirlo con materiali abrasivi .

1 2 . Non lasciarlo mai incustodito durante l'uso .
1 3 . L'urina e le feci degli animali domestici possono danneggiare il prodotto, si prega di tenerlo lontano .
1 4 . Non posizionare il prodotto sopra o vicino ad aria calda, bruciatori elettrici o stufe .
15. I bambini piccoli devono essere sorvegliati per assicurarsi che non giochino con il prodotto . Gli animali domestici devono essere tenuti lontani dal prodotto.
Non utilizzare all'aperto in giornate piovose e nuvolose, evitare fulmini e cadute . Persone o animali domestici appesi al prodotto possono subire lesioni o morte .



AVVERTIMENTO: Pericolo di soffocamento: il giocattolo contiene palline e/o piccole parti. Non adatto a bambini di età inferiore a 3 anni.
IMPORTANTE! Conservate le istruzioni. Prima di procedere al montaggio, leggete attentamente questo manuale di istruzioni per familiarizzare con tutte le parti e le fasi di assemblaggio. Si consiglia la presenza di due adulti per il montaggio del calcio balilla. Consultate l'elenco delle parti riportato di seguito e assicuratevi che siano presenti tutti i componenti.

PARTS LIST

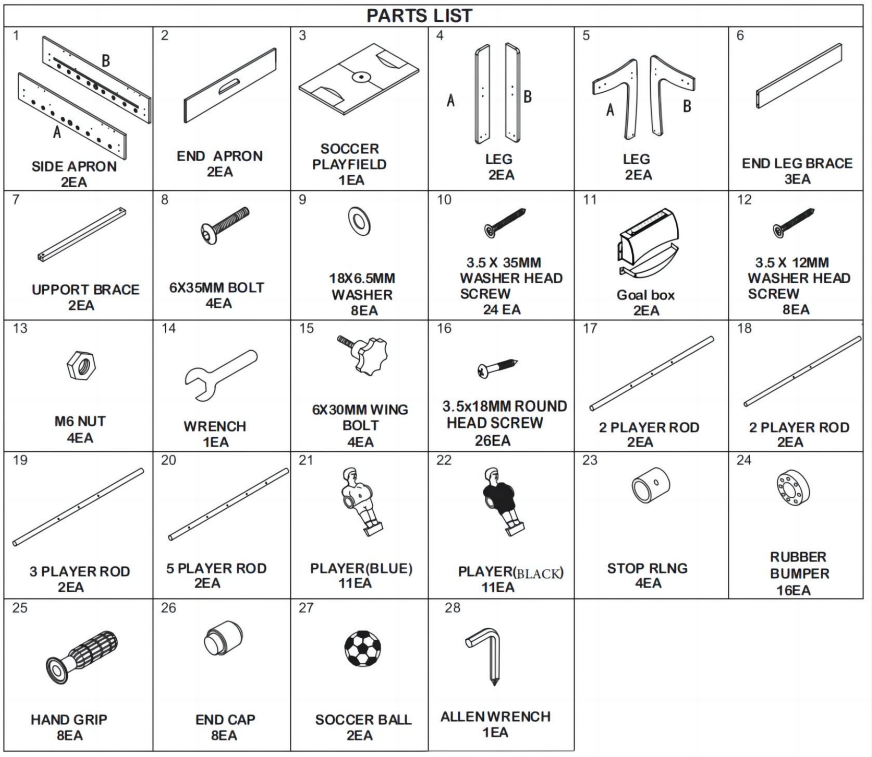

ASSEMBLY INSTRUCTIONS:

Si consiglia la collaborazione di due adulti per l'assemblaggio di questo gioco.

1) Apri la scatola del tuo nuovo calcio balilla vicino al luogo in cui andrai effettivamente usa la tabella.

2) Rimuovere tutto il contenuto dagli scatoloni e verificare di avere tutti i componenti elencati. come mostrato nell'elenco dei pezzi. Suggeriamo di utilizzare la scatola inferiore come piano di lavoro pulito. area per proteggere il tavolo. Tagliare o strappare con attenzione i quattro angoli del cartone dal cartone più grande in modo che la scatola inferiore diventi ora la tua area di lavoro.

FIG. 1 .

3) Fissare un pannello terminale (#2) tra i pannelli laterali (#1). Fissare con due bulloni per gambe (#24). E due rondelle (#11) per grembiule laterale,

avvitarle attraverso i grembiuli laterali nell'estremità Grembiule. NOTA: Lasciare i collegamenti allentati - Non serrare completamente le viti in questa fase.

4) Individua il campo di gioco (#3) e fai scorrere il campo di gioco con la grafica rivolta verso il basso come mostrato in FIG.1. Se il campo non scorre agevolmente, controlla di non aver stretto eccessivamente le viti o il campo di gioco non viene catturato dalla slot.

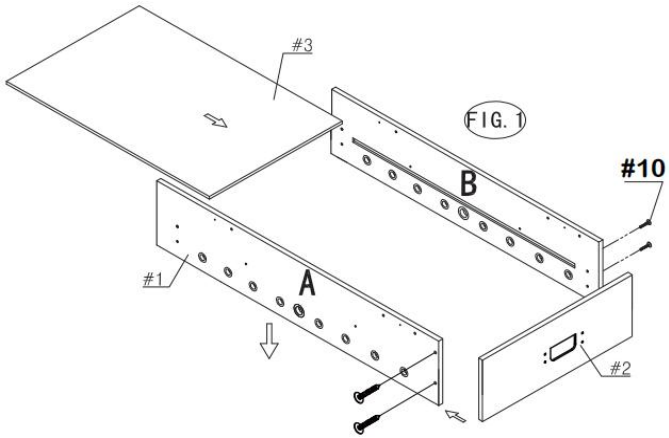

FIG.2.

5) Ripetere il passaggio per attaccare l'altro grembiule terminale (#2) ai grembiuli laterali (#1). Centrare il campo di gioco tra i due grembiuli terminali e assicurarsi che il campo di gioco sia nelle scanalature del grembiuli laterali e grembiuli terminali. **NOTA: Assicurati che ci siano due grembiuli laterali e grembiuli terminali quadrato. Ora torna indietro e stringi tutti i collegamenti.**

6) Posizionare la staffa di supporto (#7) sul piano di gioco (#3) come mostrato in FIG.2. Fissarla utilizzando quattro di Viti con testa a rondella (n. 12).

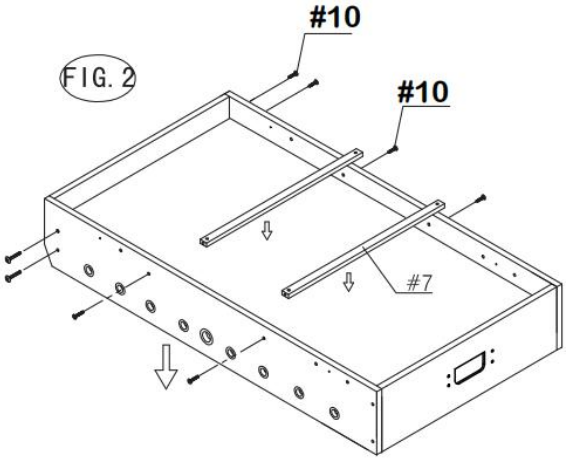

FIG.3.

7) Fissare le gambe (#4) e (#5) al mobile utilizzando uno dei bulloni (#8), due delle rondelle (#9), uno di dado (#13), uno di bullone ad alette (#15) per gamba come mostrato nelle FIG 3 e 3-1.

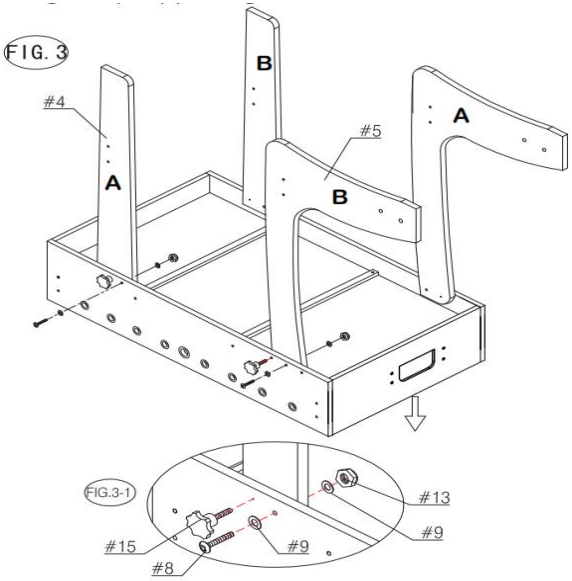

FIG.4.

8) Attaccare i tre supporti EnHeg (#6) alle gambe (#4 e 5) utilizzando Scena della testina della lavatrice (n. 10). Vedere la FIG. 4.

9) Sollevare il tavolo da terra con l'aiuto di due adulti robusti, capovolgerlo e posizionarlo sul suo Posiziona le gambe nel punto in cui giocherai. Torna indietro e assicurati che tutti i collegamenti siano ben saldi.

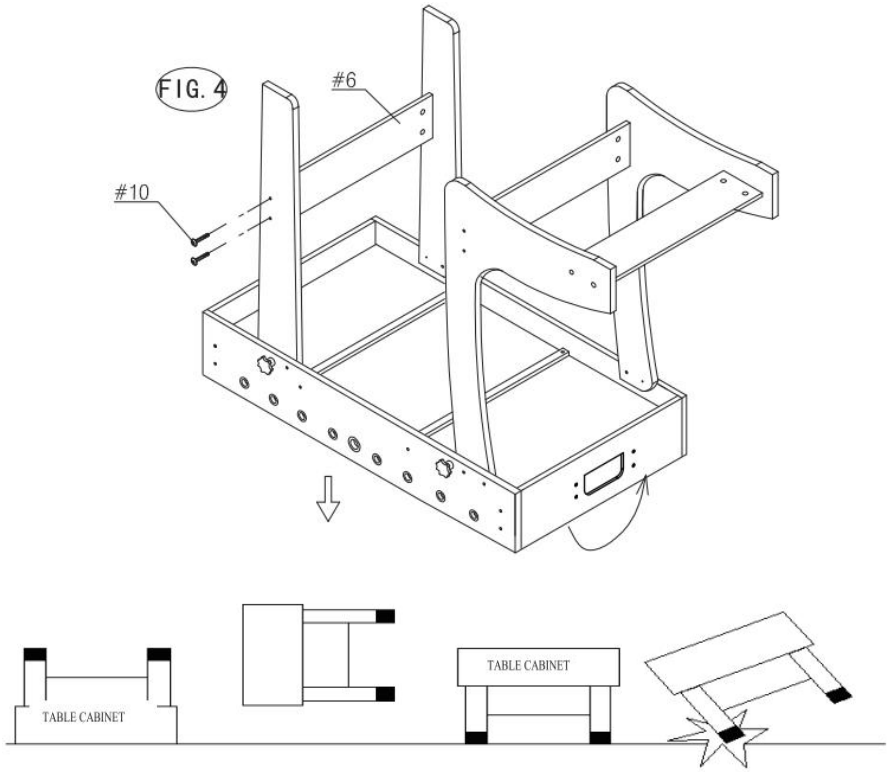

FIG.5.

10) Fissare le aste del giocatore (n. 17 - n. 20) nei grembiuli laterali come mostrato nella Fig. 5-1. Fissare la gomma paraurti (#24) all'asta del giocatore, seguito dai giocatori (#21 e #22) e un altro gomma paraurti (#24). Per le due aste del giocatore portiere sarà necessario un anello di arresto aggiuntivo (#23) essere aggiunto tra il portiere.

11) Fissare gli anelli di arresto (#23) e i giocatori (#21 e #21) alle aste dei giocatori utilizzando la testa tonda11) Viti (#16) come mostrato in Fig.5-2.

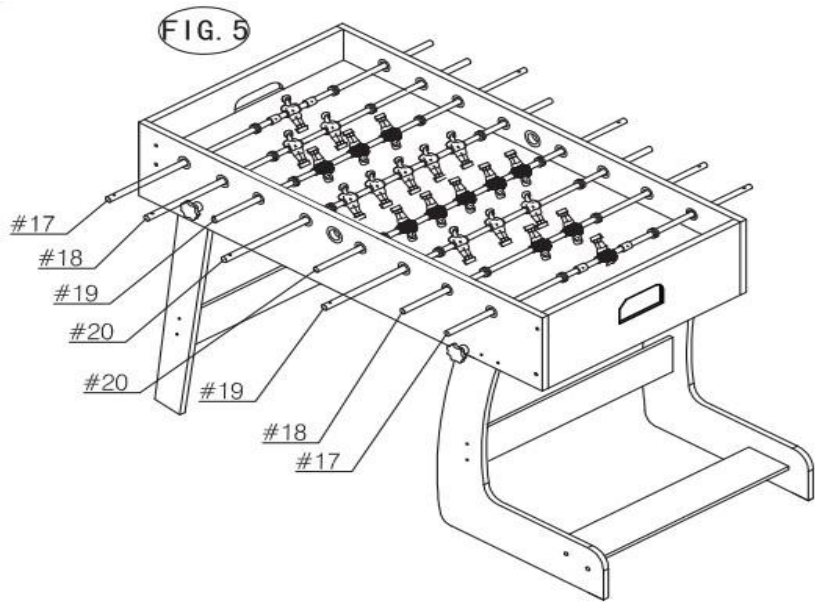

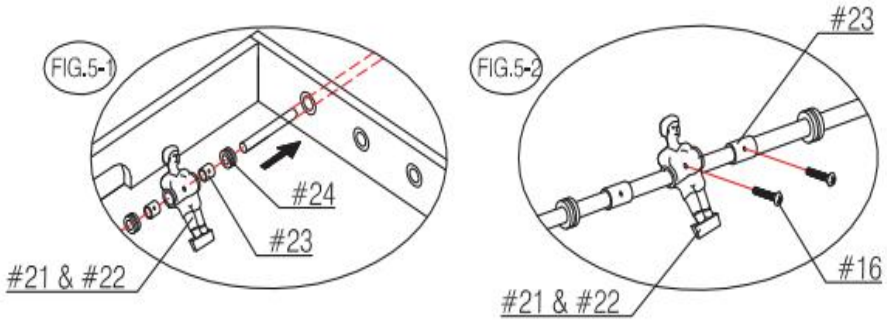

FIG.6.

12) Fissare i due segnapunti (#28) ai grembiuli terminali utilizzando due viti a testa piatta (#14) per Punteggiore. Vedere la FIG. 6.

13) Montare le impugnature (#25) e i tappi terminali (#26) sulle aste del giocatore nell'ordine indicato.

NOTA: A Per facilitare il fissaggio delle maniglie, spruzzare un po' di detergente per vetri sulle estremità dell'asta prima di installazione e picchiettare delicatamente con un martello. Vedere FIG.6.

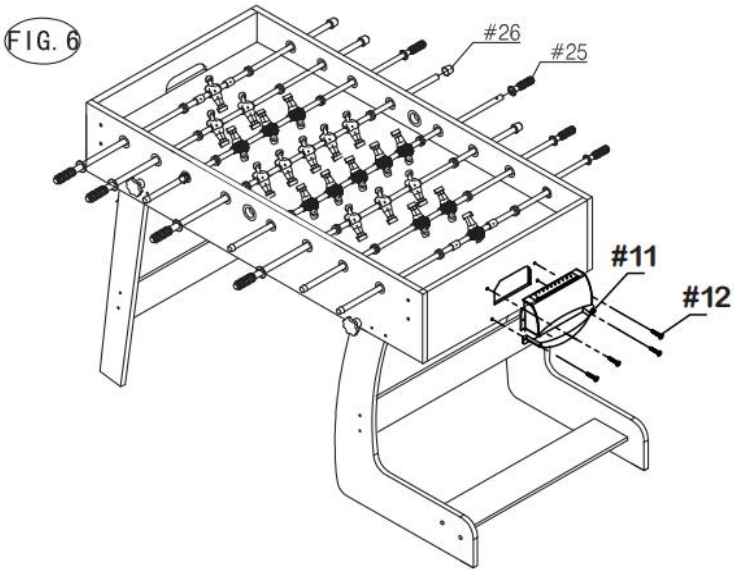

L'assemblaggio del gioco è completato.
ORA SEI PRONTO A GIOCARE

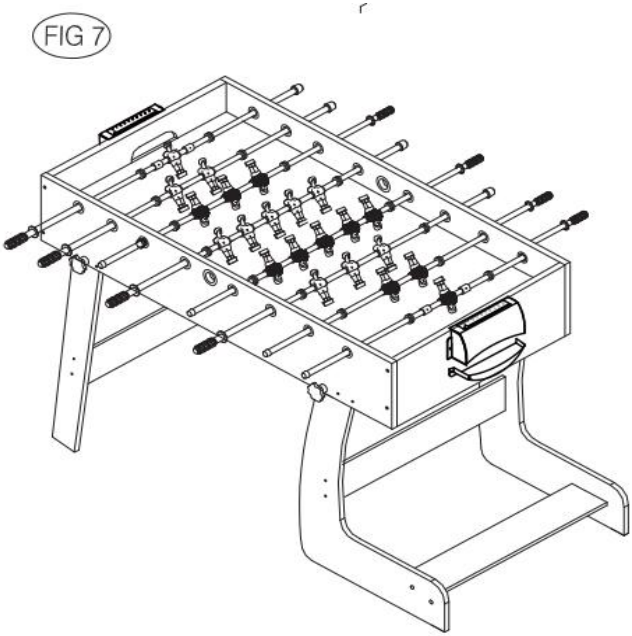

FIG. 8.

14) Allentare i bulloni dell'ala (#15) su entrambi i lati, piegare il tavolo. Vedere FIG.8-1. Quindi inserire il 14) Perni di bloccaggio nei fori per lato, come mostrato nella FIG. 8-2.

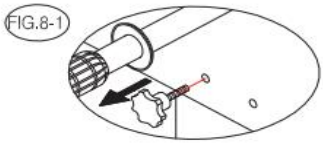

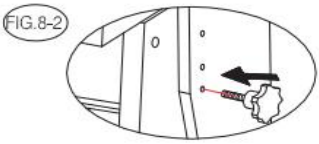

FIG. 8



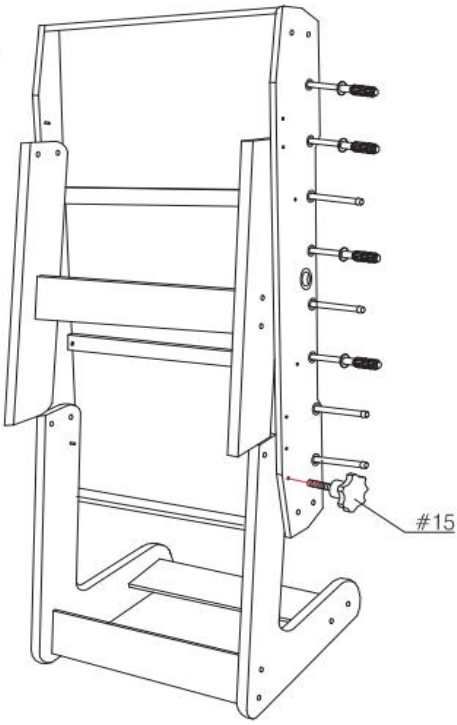



VEVOR

Upgrade · The Home Creator Way

FÚTBOL DE MESA

MODELO : SUO-4824F7

VEVOR
Upgrade·The Home Creator Way

TABLE SOCCER

MODELO: SUO-4824F7

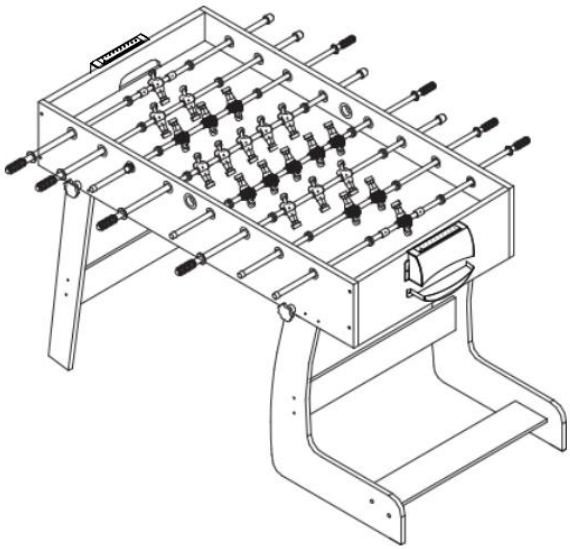

Estas son las instrucciones originales. Lea atentamente todo el manual antes de usar el producto. VEVOR se reserva el derecho de interpretar el manual de usuario. El aspecto del producto puede variar con respecto al que reciba. Le pedimos disculpas si no le informamos nuevamente sobre actualizaciones de tecnología o software.

	Advertencia: Para reducir el riesgo de lesiones, el usuario debe leer atentamente el manual de instrucciones.

SAFETY WARNINGS AND PRECAUTIONS

Gracias por usar este producto . Para garantizar un funcionamiento correcto, lea atentamente estas instrucciones antes de usarlo y guárdelas para futuras consultas . Lea las precauciones y normas de seguridad en esta página para un uso seguro . Este manual describe las advertencias y precauciones de seguridad, el funcionamiento y el mantenimiento . Las advertencias e instrucciones de este manual no cubren todas las posibles situaciones . Este producto no requiere precaución ni sentido común, ya que confiamos en que los usuarios cumplan con estas normas .

Lea TODAS las instrucciones antes de usar su máquina .

1. Para el montaje es necesario seguir estas instrucciones. Un montaje incorrecto puede ser peligroso.
2. No se reúnan si están cansados o bajo los efectos del alcohol, las drogas o los medicamentos.
3. El peso, la elasticidad y otras propiedades del producto solo son aplicables a productos ensamblados correcta y completamente.
4. Mantenga la zona de montaje limpia y bien iluminada.
5. Mantenga a los curiosos fuera del área durante el montaje.
6. Este es un equipo, no un juguete, debe usarse bajo la supervisión de un profesional. No permita que los niños ni las mascotas jueguen solos ni se acerquen a este objeto.
7. Úselo únicamente según lo previsto. No se siente ni se pare sobre el producto.
8. Inspeccione antes de cada uso. No lo utilice si alguna pieza está suelta o dañada.
9. No utilice esta unidad para ningún otro propósito que no sea el uso indicado .
1 0 . No lo utilice con fines comerciales .
1 1 . No lo limpie con ningún material abrasivo .
1 2 . Nunca lo deje desatendido mientras esté en uso .
1 3 . La orina y las heces de las mascotas pueden dañar el producto, por favor manténgalo alejado .

1 4 . No coloque el producto sobre o cerca de aire caliente, quemadores eléctricos o calentadores .

15. Los niños pequeños deben ser supervisados para asegurarse de que no jueguen con el producto . Las mascotas deben mantenerse alejadas del producto .

No lo utilice al aire libre en días lluviosos o nublados, evite los rayos y las caídas . Las personas o mascotas que se cuelguen del producto pueden sufrir lesiones o incluso la muerte .



ADVERTENCIA: Peligro de asfixia: el juguete contiene bolas pequeñas y/o piezas pequeñas. No apto para niños menores de 3 años.

¡IMPORTANTE! Conserve estas instrucciones. Antes de comenzar el montaje, lea este manual para familiarizarse con todas las piezas y los pasos de montaje. Recomendamos que dos adultos monten la mesa de futbolín. Consulte la lista de piezas a continuación y asegúrese de que estén todas incluidas.

PARTS LIST

PARTS LIST

1 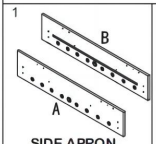 SIDE APRON 2EA	2 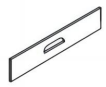 END APRON 2EA	3 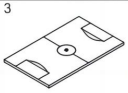 SOCCER PLAYFIELD 1EA	4 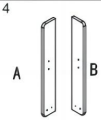 LEG 2EA	5 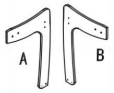 LEG 2EA	6  END LEG BRACE 3EA
7  UPPORT BRACE 2EA	8  6X35MM BOLT 4EA	9  18X6.5MM WASHER 8EA	10  3.5 X 35MM WASHER HEAD SCREW 24 EA	11  Goal box 2EA	12  3.5 X 12MM WASHER HEAD SCREW 8EA
13  M6 NUT 4EA	14  WRENCH 1EA	15  6X30MM WING BOLT 4EA	16  3.5x18MM ROUND HEAD SCREW 26EA	17 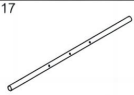 2 PLAYER ROD 2EA	18  2 PLAYER ROD 2EA
19  3 PLAYER ROD 2EA	20 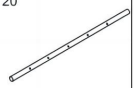 5 PLAYER ROD 2EA	21  PLAYER(BLUE) 11EA	22  PLAYER(BLACK) 11EA	23  STOP RLNG 4EA	24  RUBBER BUMPER 16EA
25  HAND GRIP 8EA	26  END CAP 8EA	27  SOCCER BALL 2EA	28  ALLEN WRENCH 1EA		

ASSEMBLY INSTRUCTIONS:

Recomendamos que dos adultos trabajen juntos para armar este juego.

1) Abra la caja de su nueva mesa de futbolín cerca del lugar donde realmente va a colocarla. usar la tabla.

2) Retire todo el contenido del interior de las cajas y verifique que tiene todas las piezas indicadas. como se muestra en la lista de piezas. Le sugerimos que utilice la caja inferior como una superficie de trabajo limpia y plana. área para proteger la mesa.Corte o rasgue con cuidado las cuatro esquinas de la caja más grande. de modo que la caja de abajo se convierte ahora en tu área de trabajo.

FIG. 1 .

3) Fije un delantal de extremo (#2) entre los delantales laterales (#1). Asegúrelo con dos de los pernos de las patas (#24). y Dos arandelas (n.°

11) por delantal lateral, atorníllelas a través de los delantales laterales hasta el extremo. Delantal. NOTA: Deje las conexiones sueltas; no apriete los tornillos firmemente en este momento.

4) Localice el área de juego (#3) y deslice el área de juego con los gráficos hacia abajo como se muestra en la figura 1. El campo no se desliza suavemente, compruebe que no haya apretado demasiado ningún tornillo o El campo de juego no es capturado por la ranura.

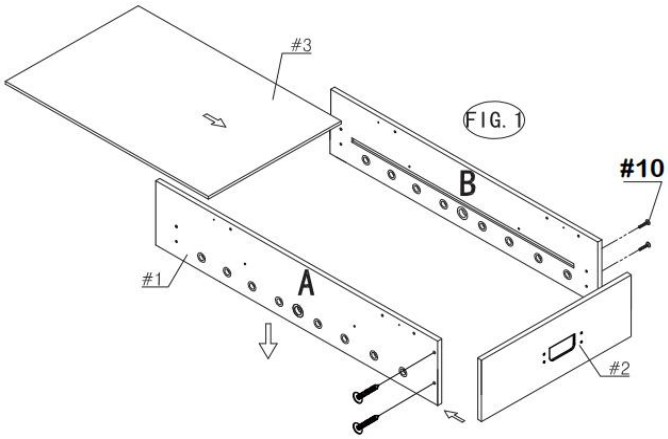

FIG.2.

5) Repita el paso para unir el otro delantal de extremo (#2) a los delantales laterales (#1). Centre el área de juego entre los dos faldones de los extremos, y asegúrese de que el área de juego esté en las ranuras de la delantales laterales y delantales de extremo. **NOTA: Asegúrese de que dos delantales laterales y delantales de extremo estén cuadrado. Ahora vuelve atrás y aprieta todas las conexiones.**

6) Coloque el soporte (#7) en el tablero de juego (#3) como se muestra en la FIG.2. Fíjelo usando cuatro de Tornillos con cabeza de arandela (n.º 12).

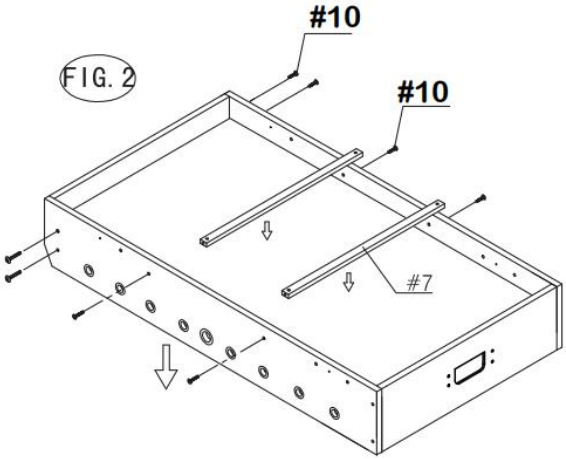

FIG.3.

7) Fije las patas (#4) y (#5) al gabinete usando uno de los pernos (#8), dos de las arandelas (#9), uno de tuerca (#13), un perno de mariposa (#15) por pata como se muestra en las figuras 3 y 3-1.

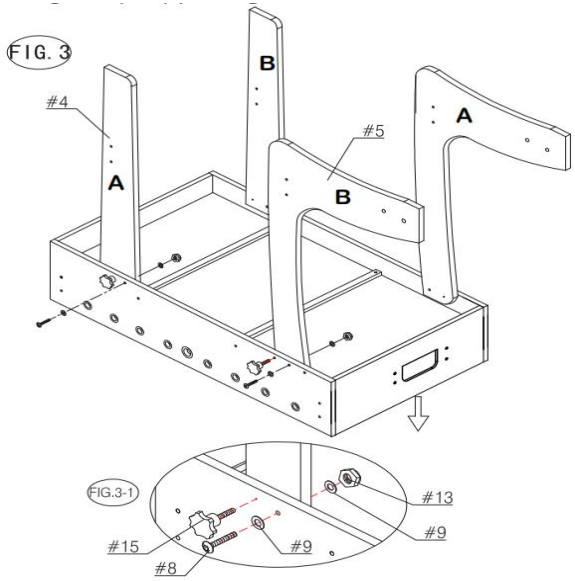

FIG. 4.

8) A Fije los tres soportes EnHeg (#6) a las patas (#4 y #5). usando Escena del cabezal de la lavadora (#10). Ver figura 4.

9) Levanta el conjunto de la mesa del suelo con la ayuda de dos adultos fuertes, dale la vuelta y coloca la mesa sobre su base. piernas en el lugar donde vas a jugar. Vuelve y asegúrate de que todas las conexiones estén bien ajustadas.

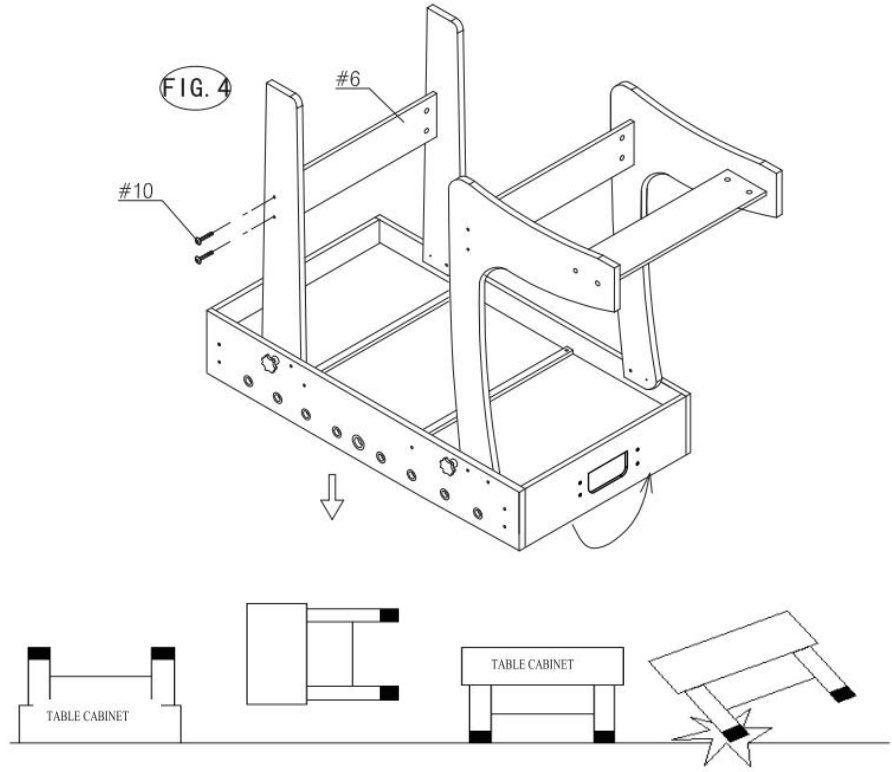

FIG. 5.

10) Fije las varillas del jugador (n.° 17 - n.° 20) a los faldones laterales como se muestra en la figura 5-1. Coloque la goma. parachoques (#24) a la varilla del jugador, seguido de los jugadores (#21 y #22) y otra goma parachoques (#24). Para las dos varillas del jugador portero se necesitará un anillo de tope adicional (#23) ser añadido entre el portero.

11) Fije los anillos de tope (#23) y los jugadores (#21 y #21) a las varillas del jugador usando Round Head11) Tornillos (#16) como se muestra en la Fig. 5-2.

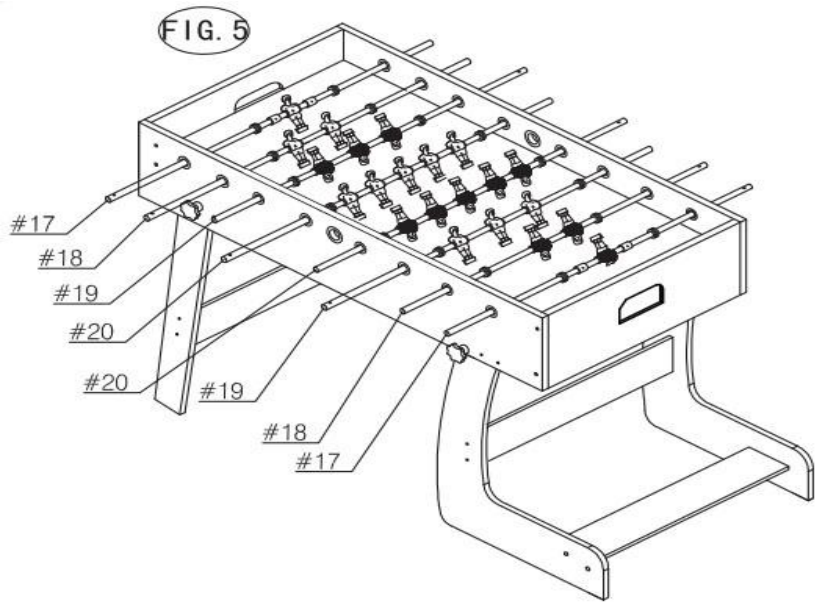

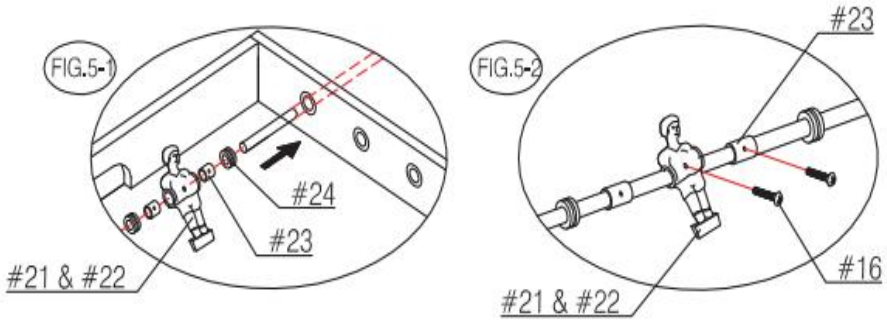

FIG. 6.

12) Fije los dos marcadores (#28) a los delantales de los extremos utilizando dos tornillos de cabeza plana (#14) por Anotador. Ver figura 6.

13) Coloca las empuñaduras (#25) y las tapas de los extremos (#26) en las varillas del jugador en el orden indicado.

NOTA: A Para que las asas sean más fáciles de colocar, rocíe un poco de limpiador de ventanas en los extremos de la varilla antes de instalación y golpee suavemente con un martillo. Ver FIG.6.

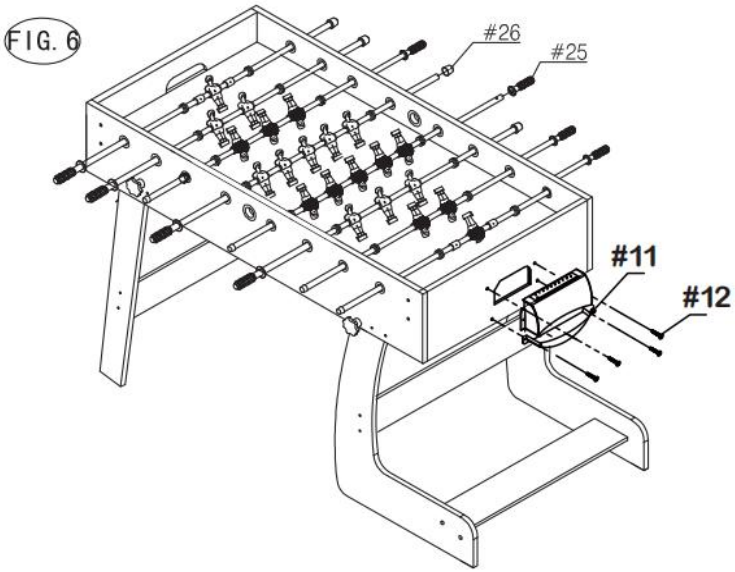

EL MONTAJE DEL JUEGO ESTÁ COMPLETO.
YA ESTÁS LISTO PARA JUGAR

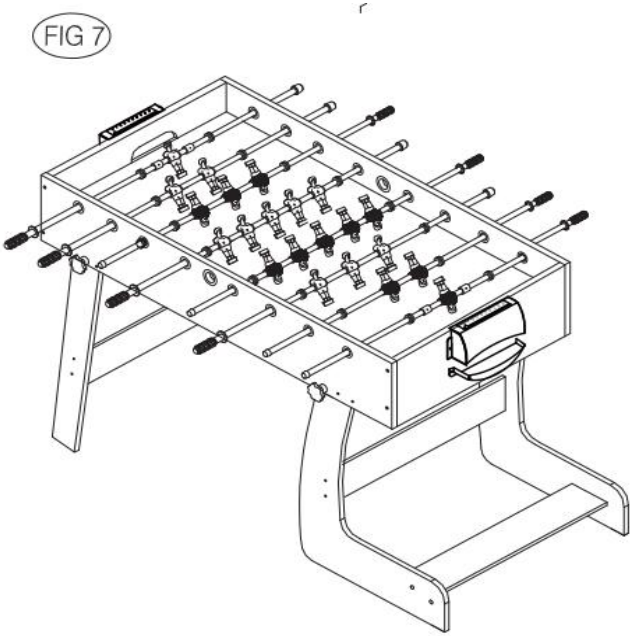

FIG.8.

14) Afloje los pernos de mariposa (#15) en ambos lados, pliegue la mesa. Vea la figura 8-1. Luego inserte el 14) Inserte los pasadores de bloqueo en los orificios de cada lado, como se muestra en la figura 8-2.

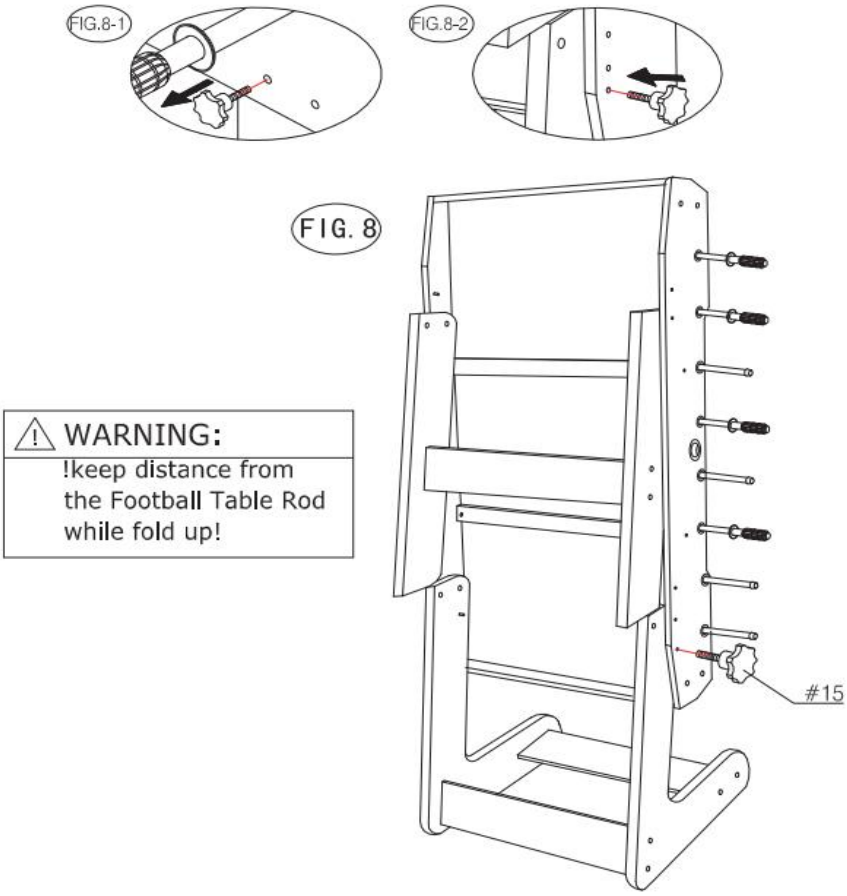



VEVOR

Upgrade · The Home Creator Way

PIŁKARZYKI STOŁOWE

MODEL : SUO-4824F7

VEVOR
Upgrade·The Home Creator Way

TABLE SOCCER

MODEL: SUO-4824F7

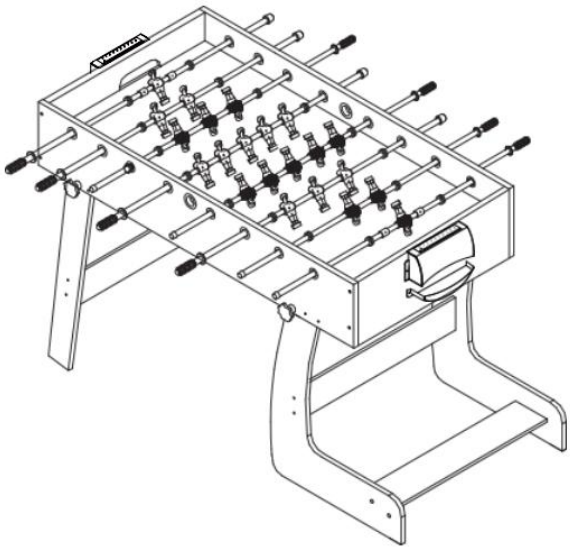

To jest oryginalna instrukcja obsługi. Przed użyciem prosimy o dokładne zapoznanie się z treścią instrukcji. Firma VEVOR zastrzega sobie prawo do jednoznacznej interpretacji niniejszej instrukcji obsługi. Wygląd produktu zależy od stanu, w jakim go otrzymali Państwo. Prosimy o wyrozumiałość, ale nie będziemy Państwa ponownie informować o aktualizacjach technologicznych lub oprogramowania naszego produktu.

	Ostrzeżenie: Aby zminimalizować ryzyko obrażeń, użytkownik powinien uważnie przeczytać instrukcję obsługi.

SAFETY WARNINGS AND PRECAUTIONS

Dziękujemy za korzystanie z tego produktu . Aby upewnić się, że możesz obsługiwać urządzenie prawidłowo, przeczytaj uważnie niniejszą instrukcję przed użyciem i zachowaj ją do wykorzystania w przyszłości . Prosimy o zapoznanie się ze środkami ostrożności i zasadami bezpieczeństwa zawartymi na tej stronie, aby zapewnić bezpieczne użytkowanie . Niniejsza instrukcja zawiera ostrzeżenia i środki ostrożności dotyczące bezpieczeństwa, obsługi i konserwacji . Ostrzeżenia i instrukcje zawarte w niniejszej instrukcji nie obejmują wszystkich możliwych warunków i sytuacji, które mogą wystąpić . Ostrożność i zdrowy rozsądek nie są integralną częścią tego produktu, ponieważ wierzymy, że użytkownicy będą przestrzegać tych przepisów .

Przed użyciem urządzenia należy przeczytać WSZYSTKIE instrukcje .

1. Montaż należy przeprowadzić zgodnie z poniższymi instrukcjami. Nieprawidłowy montaż może stanowić zagrożenie.
2. Nie przychodź na zgromadzenia, gdy jesteś zmęczony lub pod wpływem alkoholu, narkotyków lub leków.
3. Waga, elastyczność i inne właściwości produktu odnoszą się wyłącznie do produktów prawidłowo i kompletnie zmontowanych.
4. Utrzymuj miejsce zgromadzenia w czystości i dobrym oświetleniu.
5. Podczas montażu nie dopuść, aby osoby postronne znajdowały się w pobliżu miejsca montażu.
6. Jest to sprzęt, a nie zabawka, należy go używać pod nadzorem profesjonalisty. Nie pozwalaj dzieciom i zwierzętom bawić się bez opieki lub zbliżać się do tego przedmiotu.
7. Używaj wyłącznie zgodnie z przeznaczeniem. Nie siadaj ani nie stawaj na produkcie.
8. Przed każdym użyciem sprawdź urządzenie. Nie używaj go, jeśli części są luźne lub uszkodzone.
9. Nie należy używać tego urządzenia do innych celów niż wskazane .
1 0. Nie należy używać go w celach komercyjnych .
1 1. Nie czyścić żadnym materiałem ściernym .

1 2. Nigdy nie pozostawiaj urządzenia bez nadzoru podczas użytkowania .
1 3. Mocz i odchody zwierząt domowych mogą uszkodzić produkt, dlatego należy trzymać go z daleka .
1 4. Nie umieszczaj produktu na gorącym powietrzu, palnikach elektrycznych ani grzejnikach ani w ich pobliżu .
15. Należy nadzorować małe dzieci, aby upewnić się, że nie bawią się produktem . Zwierzęta domowe powinny trzymać się z dala od produktu. Nie używać na zewnątrz w deszczowe i pochmurne dni, unikać uderzeń piorunów i upadków . Wiszące na produkcie osoby lub zwierzęta mogą spowodować obrażenia lub śmierć .



OSTRZEŻENIE: Niebezpieczeństwo zadławienia – zabawka zawiera małe kulki i/lub małe części. Nieodpowiednie dla dzieci poniżej 3 lat.

WAŻNY! Proszę zachować instrukcję. Przed przystąpieniem do montażu prosimy o zapoznanie się z niniejszą instrukcją, aby zapoznać się ze wszystkimi częściami i krokami montażu. Zalecamy montaż stołu do piłkarzyków przez dwie osoby dorosłe. Prosimy o zapoznanie się z poniższą listą części i upewnienie się, że wszystkie elementy zostały dołączone.

PARTS LIST

PARTS LIST

1 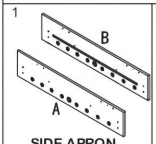 SIDE APRON 2EA	2 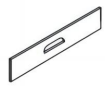 END APRON 2EA	3 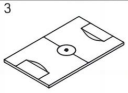 SOCCER PLAYFIELD 1EA	4 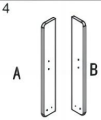 LEG 2EA	5 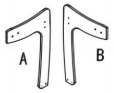 LEG 2EA	6  END LEG BRACE 3EA
7  UPPORT BRACE 2EA	8  6X35MM BOLT 4EA	9  18X6.5MM WASHER 8EA	10  3.5 X 35MM WASHER HEAD SCREW 24 EA	11  Goal box 2EA	12  3.5 X 12MM WASHER HEAD SCREW 8EA
13  M6 NUT 4EA	14  WRENCH 1EA	15  6X30MM WING BOLT 4EA	16  3.5x18MM ROUND HEAD SCREW 26EA	17 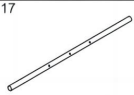 2 PLAYER ROD 2EA	18  2 PLAYER ROD 2EA
19  3 PLAYER ROD 2EA	20 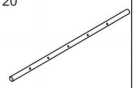 5 PLAYER ROD 2EA	21  PLAYER(BLUE) 11EA	22  PLAYER(BLACK) 11EA	23  STOP RLNG 4EA	24  RUBBER BUMPER 16EA
25  HAND GRIP 8EA	26  END CAP 8EA	27  SOCCER BALL 2EA	28  ALLEN WRENCH 1EA		

ASSEMBLY INSTRUCTIONS:

Zalecamy, aby grę zmontowały dwie osoby dorosłe.

1) Otwórz karton nowego stołu do gry w piłkarzyki w pobliżu miejsca, do którego zamierzasz grać. użyj tabeli.

2) Wyjmij całą zawartość kartonów i sprawdź, czy masz wszystkie wymienione części. jak pokazano na liście części. Sugerujemy użycie dolnego kartonu jako czystego , płaskiego pojemnika roboczego obszar do ochrony stołu. Ostrożnie odetnij lub oderwij cztery rogi największego kartonu tak, że dolny karton stanie się Twoim obszarem roboczym.

Rys. 1 .

3) Przymocuj jeden fartuch końcowy (#2) pomiędzy fartuchami bocznymi (#1). Zabezpiecz dwoma śrubami nóg (#24). I dwie podkładki (#11) na każdy fartuch boczny, wkręć je przez fartuchy boczne do końca Fartuch. UWAGA: Pozostaw luźne połączenia - nie dokręcaj jeszcze śrub mocno.

4) Znajdź pole gry (#3) i przesuń pole gry grafiką skierowaną w dół, jak pokazano na rys. 1. Jeśli pole nie przesuwa się płynnie, sprawdź, czy nie dokręciłeś zbyt mocno żadnej śruby lub pole gry nie jest łapane przez slot.

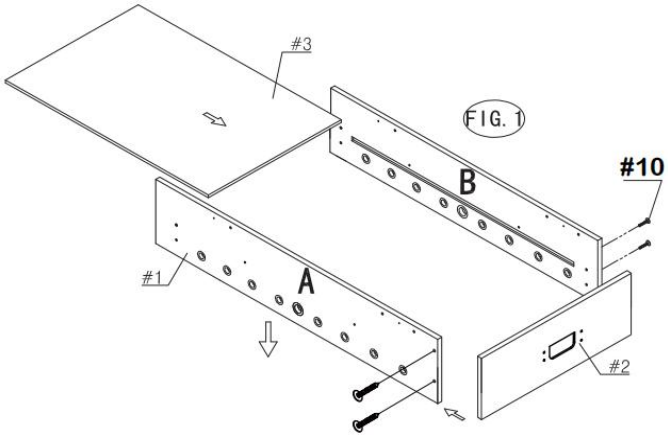

Rys.2.

5) Powtórz ten krok, aby przymocować drugi fartuch końcowy (#2) do fartuchów bocznych (#1). Wyśrodkuj pole gry znajduje się pomiędzy dwoma końcowymi fartuchami i upewnij się, że pole gry znajduje się w rowkach fartuchy boczne i fartuchy końcowe. **NOTATKA: Upewnij się, że dwa fartuchy boczne i fartuchy końcowe są kwadrat. Teraz wróć i dokręć wszystkie połączenia.**

6) Umieść wspornik (#7) na polu gry (#3), jak pokazano na rys. 2. Przymocuj go za pomocą czterech Śruby z łbem podkładkowym (#12).

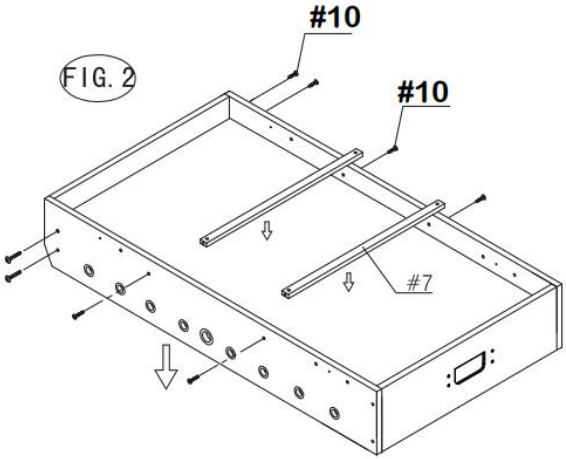

Rys.3.

7) Przymocuj nogi (#4) i (#5) do szafki za pomocą jednej ze śrub (#8), dwóch podkładek (#9), jednej śruby (#10) i jednej śruby (#11). nakrętki (#13), jednej śruby skrzydełkowej (#15) na nogę, jak pokazano na FIG. 3 i 3-1.

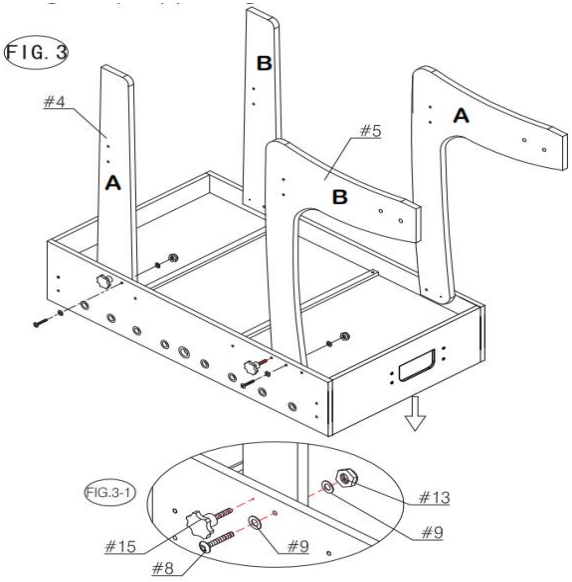

Rys.4.

8) Przymocuj trzy wsporniki EnHeg (#6) do nóg (#4 &#5) używając Scena głowicy pralki (#10). Zobacz FIG.4.

9) Podnieś stół z podłogi przy pomocy dwóch silnych dorosłych, obróć go i ustaw na nim stół. nogi w miejscu, w którym będziesz grać. Wróć i upewnij się, że wszystkie połączenia są szczelne.

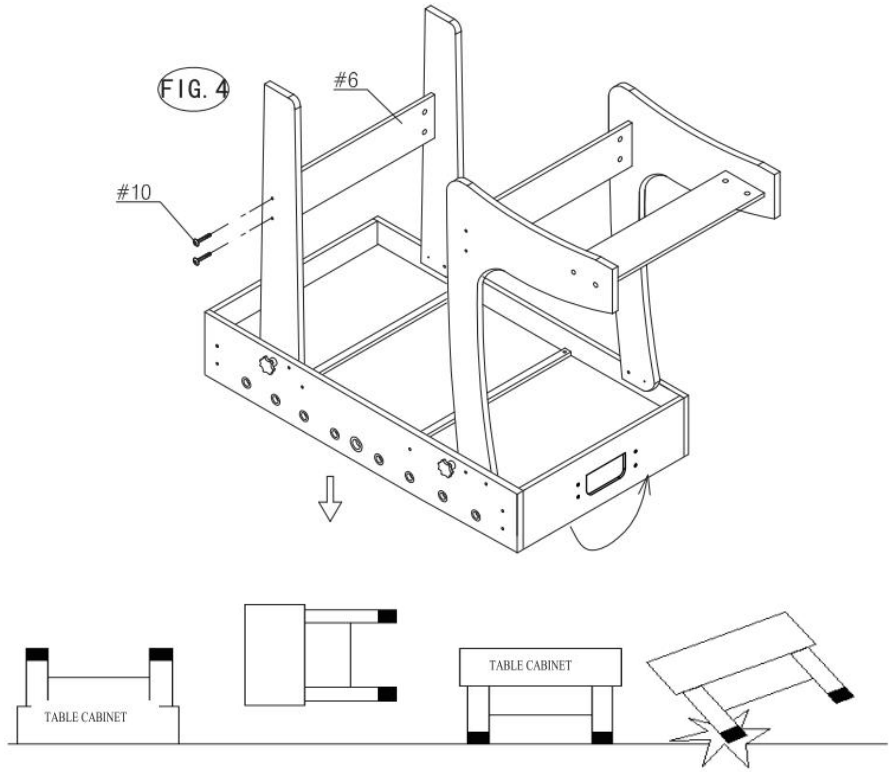

Rys.5.

10) Przymocuj pręty gracza (#17 - #20) do bocznych fartuchów, jak pokazano na rys. 5-1. Przymocuj gumę zderzak (#24) do pręta gracza, a następnie gracze (#21 i #22) i kolejna guma zderzak (#24). Do dwóch prętów bramkarza potrzebny będzie dodatkowy pierścień oporowy (#23), należy dodać pomiędzy bramkarzami.

11) Przymocuj pierścienie oporowe (#23) i elementy Player (#21 i #21) do prętów Player za pomocą głowicy Round Head11) Śruby (#16) pokazane na rys. 5-2.

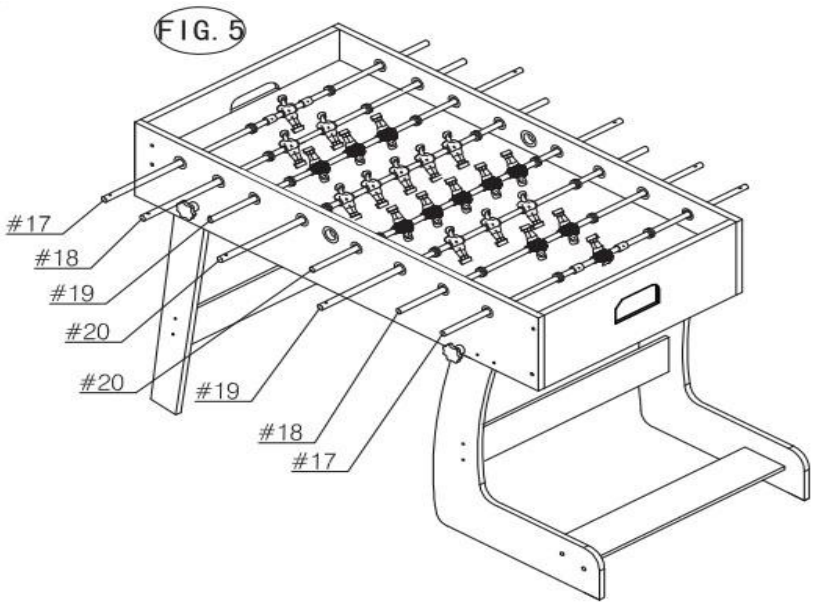

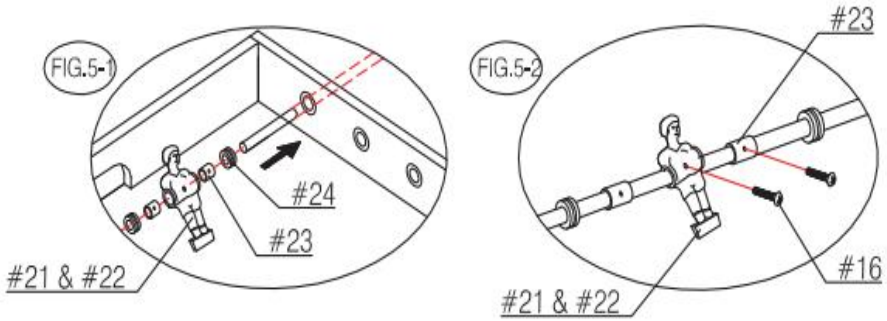

Rys.6.

12) Przymocuj dwa nacinaki (#28) do fartuchów końcowych za pomocą dwóch śrub z łbem płaskim (#14) na Punktujący. Zobacz rys. 6.

13) Zamontuj w odpowiedniej kolejności uchwyty ręczne (#25) i zaślepki (#26) na drążkach gracza.

NOTATKA: Do Aby ułatwić mocowanie uchwytów, przed montażem spryskaj końcówki drążków niewielką ilością środka do czyszczenia okien montaż i delikatnie postukać młotkiem.Patrz rys. 6.

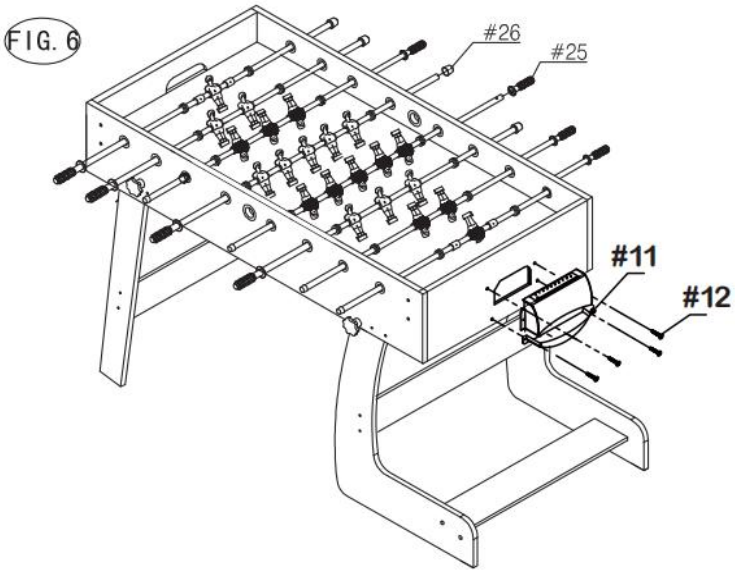

MONTAŻ GRY JEST ZAKOŃCZONY.
JESTEŚ TERAZ GOTOWY DO GRY

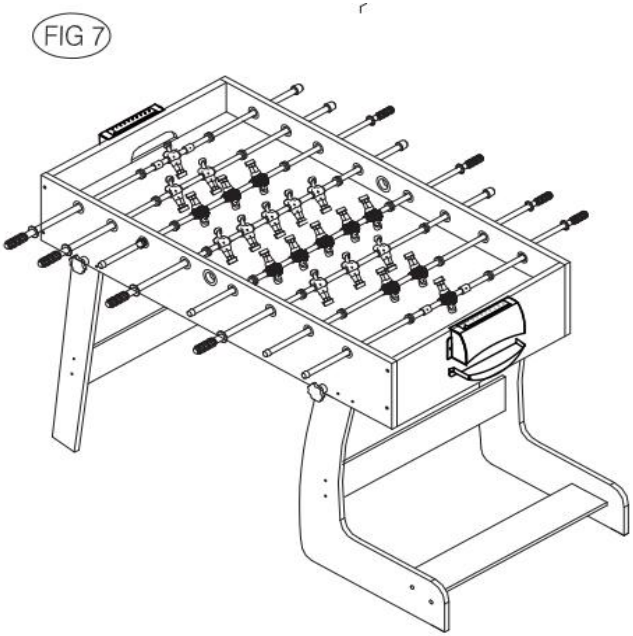

Rys.8.

14) Odkręć śruby skrzydełkowe (#15) po obu stronach, złóż stół. Zobacz rys. 8-1. Następnie włóż 14) Kołki blokujące wkładamy do otworów po każdej stronie, jak pokazano na rys. 8-2.

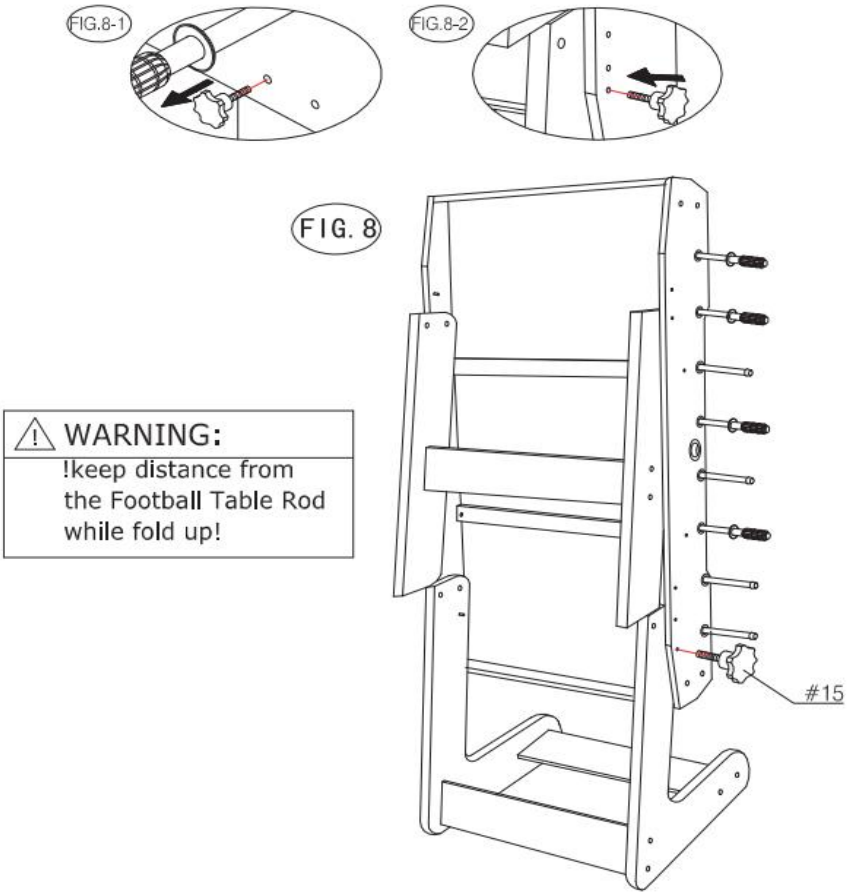



VEVOR

Upgrade · The Home Creator Way

TAFELVOETBAL

MODEL : SUO-4824F7

VEVOR
Upgrade · The Home Creator Way

TABLE SOCCER

MODEL: SUO-4824F7

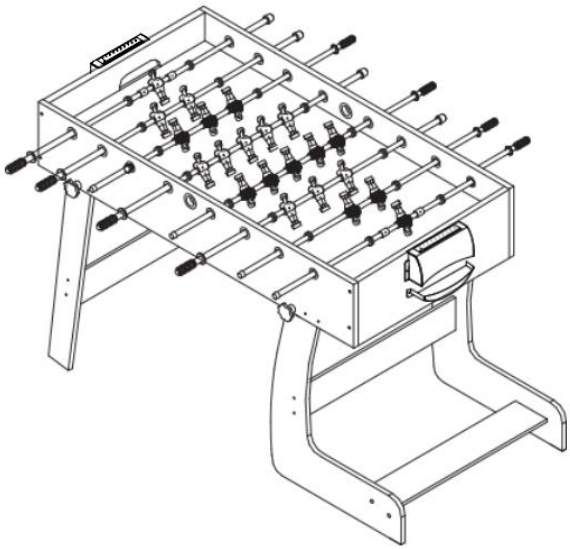

Dit is de originele handleiding. Lees alle instructies in de handleiding zorgvuldig door voordat u het product in gebruik neemt. VEVOR behoudt zich het recht voor om de gebruikershandleiding anders te interpreteren. Het uiterlijk van het product kan afwijken van het product dat u ontvangt. Wij zullen u niet opnieuw informeren over eventuele technologische of software-updates voor ons product.

	Waarschuwing: Om het risico op letsel te verminderen, dient de gebruiker de gebruiksaanwijzing zorgvuldig te lezen.

SAFETY WARNINGS AND PRECAUTIONS

Bedankt voor het gebruik van dit product . Om ervoor te zorgen dat u de machine correct kunt bedienen, dient u deze handleiding vóór gebruik zorgvuldig door te lezen en te bewaren voor toekomstig gebruik . Lees de voorzorgsmaatregelen en veiligheidsvoorschriften op deze pagina aandachtig door om een veilig gebruik te garanderen . Deze handleiding beschrijft veiligheidswaarschuwingen en -voorzorgsmaatregelen, bediening en onderhoud . De waarschuwingen en instructies in deze handleiding dekken niet alle mogelijke omstandigheden en situaties die zich kunnen voordoen . Voorzichtigheid en gezond verstand zijn niet in dit product ingebouwd, aangezien wij ervan uitgaan dat het gebruik ervan in overeenstemming is met deze voorschriften .

Lees alle instructies aandachtig door voordat u uw apparaat gebruikt .

1. Volg deze instructies voor de montage. Onjuiste montage kan gevaarlijk zijn.
2. Monteer de onderdelen niet wanneer u moe bent of onder invloed bent van alcohol, drugs of medicijnen.
3. Gewicht, elasticiteit en andere producteigenschappen zijn alleen van toepassing op correct en volledig geassembleerde producten.
4. Zorg ervoor dat de montageruimte schoon en goed verlicht is.
5. Houd omstanders uit de buurt tijdens de bijeenkomst.
6. Dit is een apparaat, geen speelgoed; het moet onder begeleiding van een professional worden gebruikt. Laat kinderen en huisdieren niet alleen met dit voorwerp spelen of er in de buurt komen.
7. Gebruik het product uitsluitend zoals bedoeld. Ga niet op het product zitten of staan.
8. Controleer het apparaat vóór elk gebruik. Gebruik het niet als onderdelen loszitten of beschadigd zijn.
9. Gebruik dit apparaat uitsluitend voor de aangegeven doeleinden .
1 0 . Niet gebruiken voor commerciële doeleinden .
1 1. Maak het niet schoon met schurende materialen .

1 2. Laat het apparaat nooit onbeheerd achter tijdens gebruik .
1 3. Urine en uitwerpselen van huisdieren kunnen het product beschadigen, houd deze daarom uit de buurt .
1 4. Plaats het product niet op of in de buurt van hete lucht, elektrische branders of verwarmingstoestellen .
15. Jonge kinderen moeten onder toezicht staan om ervoor te zorgen dat ze niet met het product spelen . Huisdieren moeten uit de buurt van het product blijven.
Niet buitenshuis gebruiken op regenachtige en bewolkte dagen, en bescherming tegen blikseminslagen en vallen vermijden . Het vastgrijpen van het product door personen of huisdieren kan letsel of de dood tot gevolg hebben .



WAARSCHUWING: Verstikkingsgevaar – Dit speelgoed bevat kleine balletjes en/of kleine onderdelen. Niet geschikt voor kinderen jonger dan 3 jaar.

BELANGRIJK! Bewaar deze instructies. Lees voordat u met de montage begint deze handleiding door om vertrouwd te raken met alle onderdelen en montagestappen. Wij raden aan dat twee volwassenen de voetbaltafel monteren. Raadpleeg de onderstaande onderdelenlijst en controleer of alle onderdelen aanwezig zijn.

PARTS LIST

PARTS LIST

1 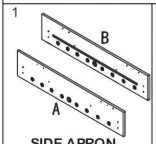 SIDE APRON 2EA	2 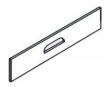 END APRON 2EA	3 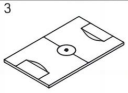 SOCCER PLAYFIELD 1EA	4 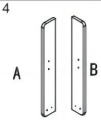 LEG 2EA	5 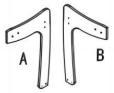 LEG 2EA	6  END LEG BRACE 3EA
7  UPPORT BRACE 2EA	8  6X35MM BOLT 4EA	9  18X6.5MM WASHER 8EA	10  3.5 X 35MM WASHER HEAD SCREW 24 EA	11  Goal box 2EA	12  3.5 X 12MM WASHER HEAD SCREW 8EA
13  M6 NUT 4EA	14  WRENCH 1EA	15  6X30MM WING BOLT 4EA	16  3.5x18MM ROUND HEAD SCREW 26EA	17 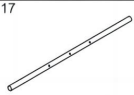 2 PLAYER ROD 2EA	18  2 PLAYER ROD 2EA
19  3 PLAYER ROD 2EA	20 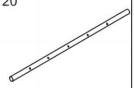 5 PLAYER ROD 2EA	21  PLAYER(BLUE) 11EA	22  PLAYER(BLACK) 11EA	23  STOP RLNG 4EA	24  RUBBER BUMPER 16EA
25  HAND GRIP 8EA	26  END CAP 8EA	27  SOCCER BALL 2EA	28  ALLEN WRENCH 1EA		

ASSEMBLY INSTRUCTIONS:

Wij raden aan dat twee volwassenen samenwerken om dit spel in elkaar te zetten.

1) Open de doos van je nieuwe voetbaltafel vlakbij de plek waar je hem daadwerkelijk gaat neerzetten. Gebruik de tabel.

2) Haal alle inhoud uit de dozen en controleer of je alle vermelde onderdelen hebt. zoals aangegeven op de onderdelenlijst. We raden aan om de onderste doos als vlakke werkondergrond te gebruiken. ruimte om de tafel te beschermen. Knip of scheur voorzichtig de vier hoeken van de grootste doos af. zodat de onderste doos nu je werkruimte is.

AFBEELDING 1 .

3) Bevestig één eindschort (#2) tussen de zijschorten (#1). Zet vast met twee van de pootbouten (#24). En Twee ringen (#11) per zijschort, schroef

ze door de zijschorten in het uiteinde. Schort. LET OP: Laat de verbindingen los - Draai de schroeven op dit moment nog niet stevig vast.
4) Zoek speelveld (#3) en schuif het speelveld met de afbeeldingen naar beneden, zoals weergegeven in figuur 1. Het veld schuift niet soepel; controleer of u geen schroeven te strak hebt aangedraaid. Het speelveld wordt niet door de sleuf herkend.

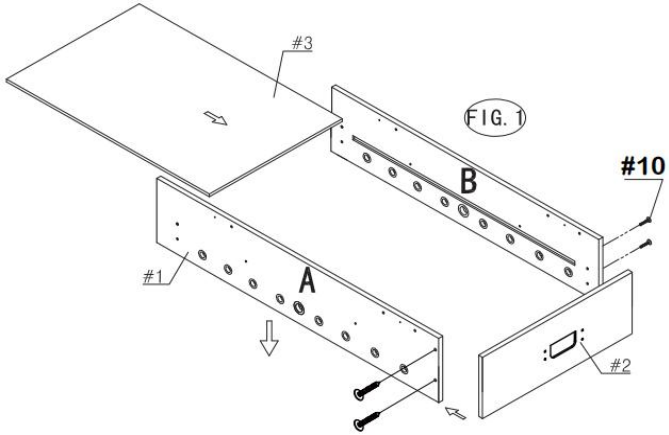

FIG. 2.

5) Herhaal de stap om het andere eindschort (#2) aan de zijschorten (#1) te bevestigen. Centreer de Plaats het speelveld tussen de twee eindschorten en zorg ervoor dat het speelveld in de groeven van de zijschorten en eindschorten. **OPMERKING: Zorg ervoor dat er twee zijschorten en eindschorten aanwezig zijn. vierkant. Ga nu terug en draai alle verbindingen goed vast.**

6) Plaats de steunbeugel (#7) op het speelveld (#3) zoals weergegeven in figuur 2. Bevestig deze met behulp van vier van de Schroeven met ringkop (#12).

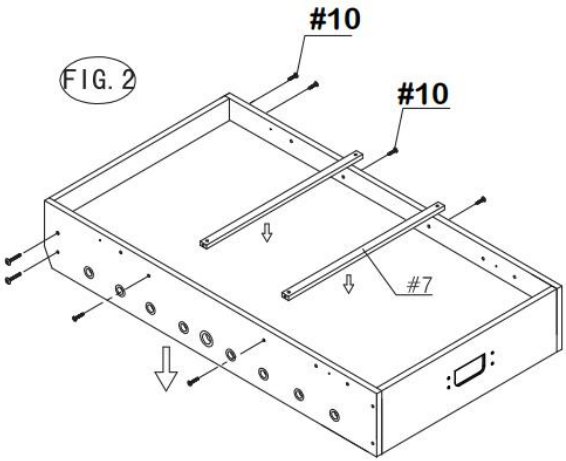

FIG. 3.

7) Bevestig de poten (#4) en (#5) aan de kast met behulp van één van de bouten (#8), twee ringen (#9) en één van moer (#13), één vleugelbout (#15) per poot zoals weergegeven in figuur 3 en 3-1.

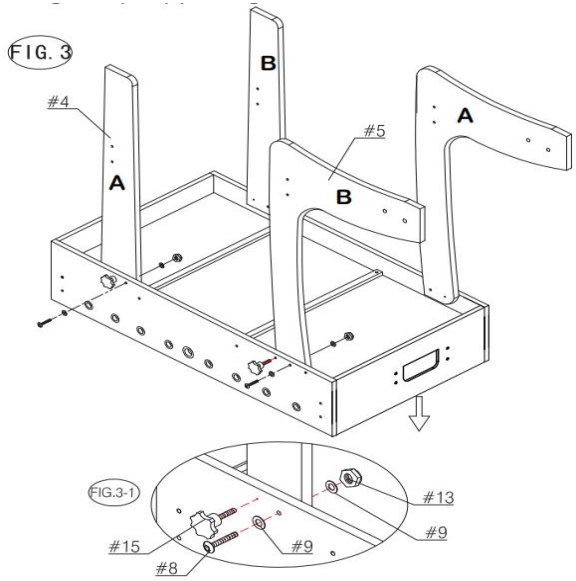

FIG.4.

8) Bevestig de drie EnHeg-beugels (#6) aan de poten (#4 en 5). gebruik Wasmachinekop Scen (#10). Zie FIG.4.

9) Til de tafelconstructie met twee sterke volwassenen van de vloer, keer hem om en zet de tafel op zijn plaats. Leg de poten vast op de plek waar je gaat spelen. Ga terug en controleer of alle verbindingen goed vastzitten.

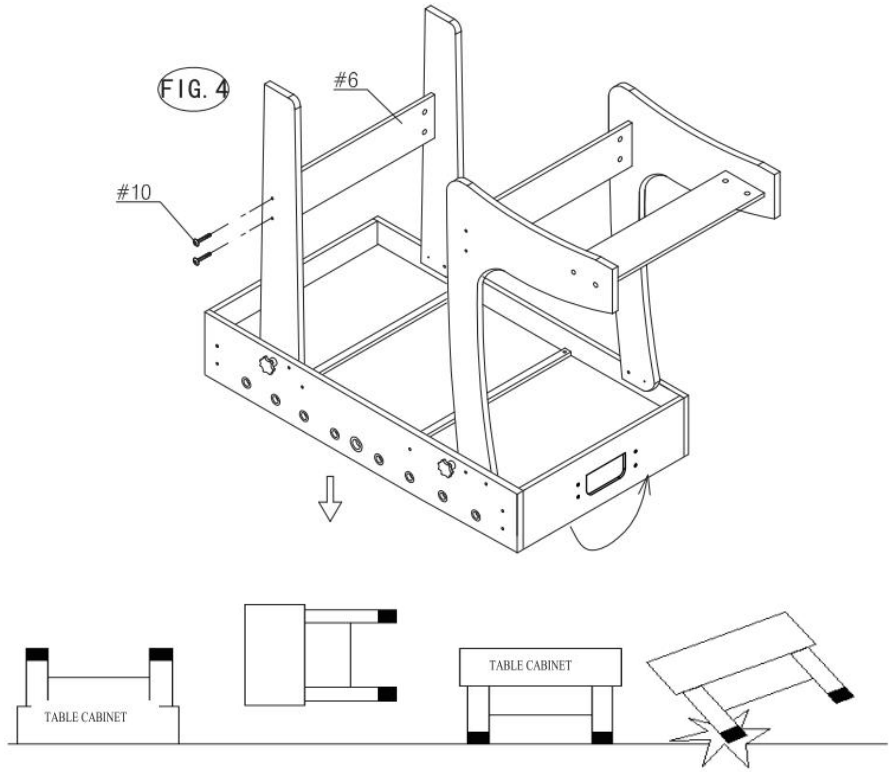

FIG. 5.

10) Bevestig de spelersstangen (#17 - #20) in de zijschorten zoals weergegeven in Fig. 5-1. Bevestig het rubber bumper (#24) naar de spelersstang, gevolgd door de spelers (#21 & #22) en nog een rubberen bal. bumper (#24). Voor de twee keepersstangen is een extra stopring (#23) nodig. tussen de keeper en de doelman worden geplaatst.

11) Bevestig de stopringen (#23) en de spelers (#21 & #21) aan de spelersstangen met behulp van ronde kop11) Schroeven (#16) zoals weergegeven in figuur 5-2.

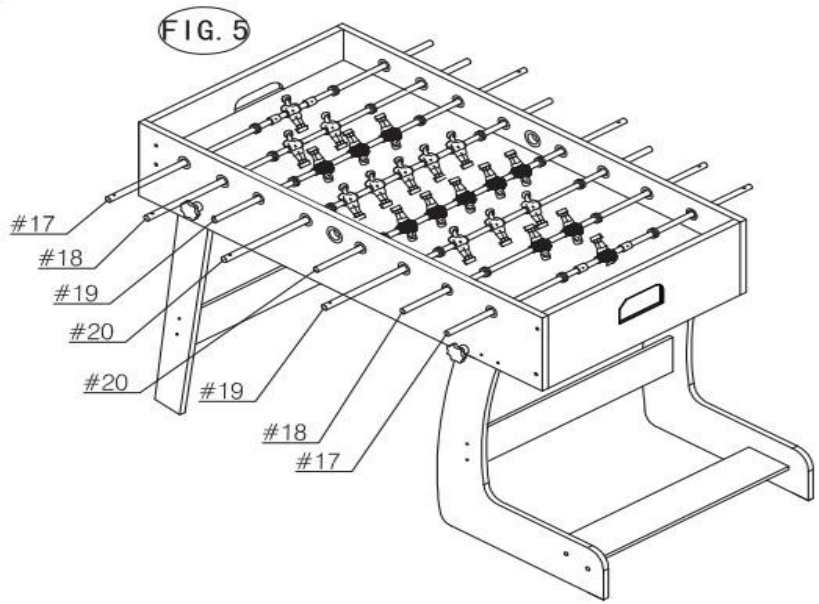

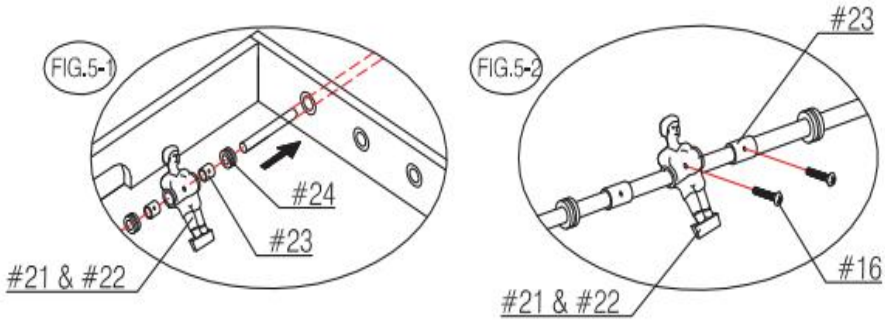

FIG. 6.

12) Bevestig de twee scoreborden (#28) aan de eindschorten met behulp van twee platkopschroeven (#14) per Scorer. Zie figuur 6.

13) Plaats de handgrepen (#25) en de eindkappen (#26) in de juiste volgorde op de stangen van de speler.

OPMERKING: Naar Om de handgrepen gemakkelijker te bevestigen, spuit u vooraf een beetje glasreiniger op de uiteinden van de stang. Installatie en tik er voorzichtig met een hamer op. Zie afbeelding 6.

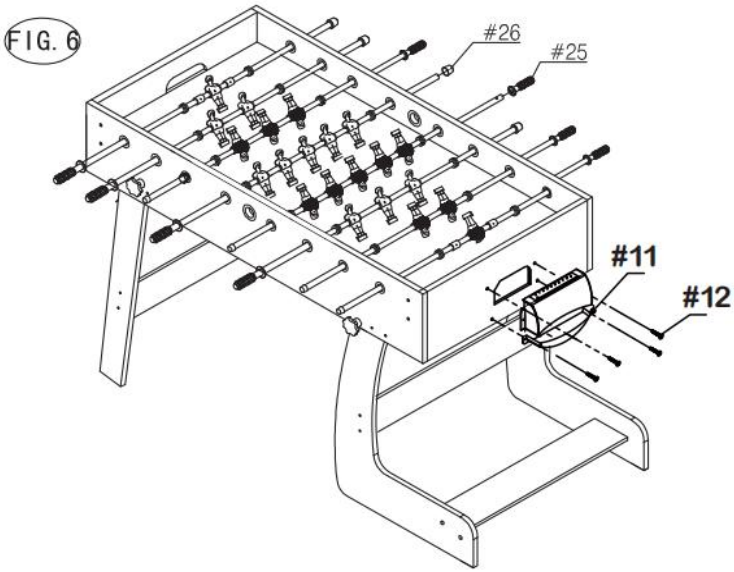

DE MONTAGE VAN HET SPEL IS VOLTOOID.
JE BENT NU KLAAR OM TE SPELEN

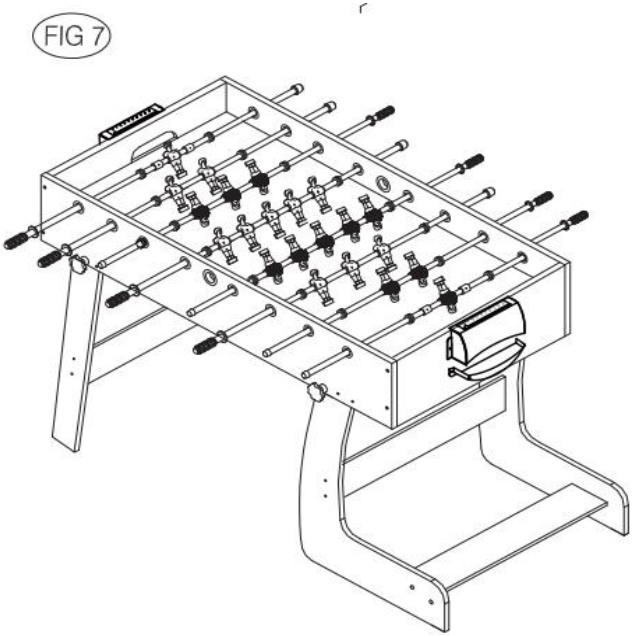

FIG. 8.

14) Draai de vleugelbouten (#15) aan beide zijden los en klap de tafel in. Zie figuur 8-1. Plaats vervolgens de 14) Plaats de borgpinnen in de gaten aan elke zijde, zoals weergegeven in figuur 8-2.

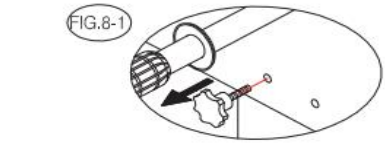

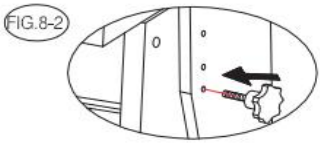

FIG. 8



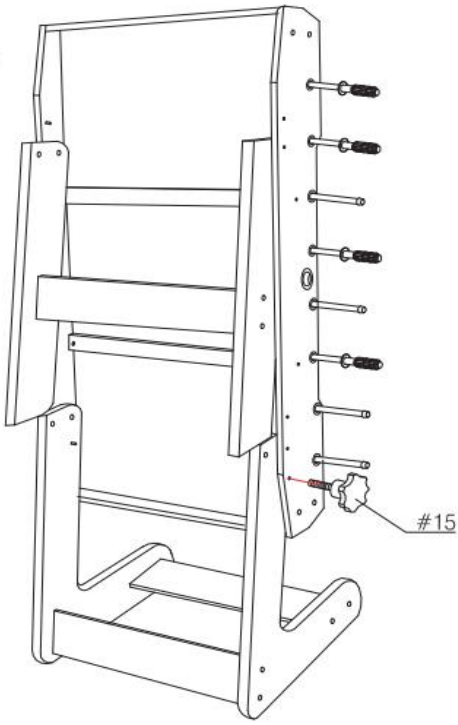



VEVOR

Upgrade · The Home Creator Way

BORDFOTBOLL

MODELL : SUO-4824F7

VEVOR
Upgrade · The Home Creator Way

TABLE SOCCER

MODELL: SUO-4824F7

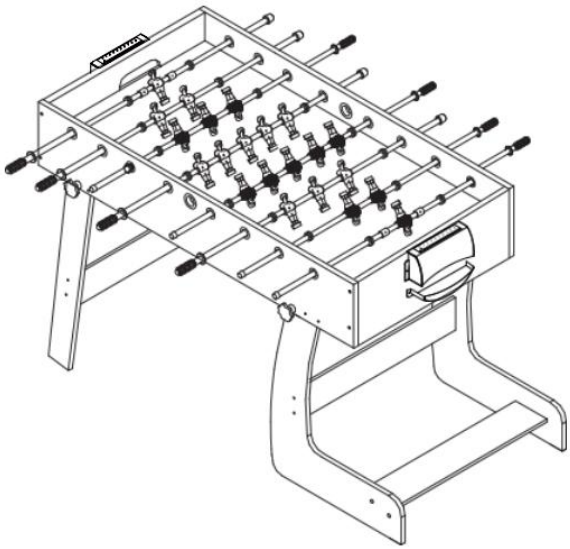

Detta är originalinstruktionerna, vänligen läs alla instruktioner noggrant innan du använder produkten. VEVOR förbehåller sig en tydlig tolkning av vår användarmanual. Produktens utseende ska vara beroende av den produkt du mottagit. Vi ber om ursäkt för att vi inte kommer att informera dig igen om det finns några teknik- eller programuppdateringar för vår produkt.

	Varning – För att minska risken för skador måste användaren läsa instruktionsmanualen noggrant.

SAFETY WARNINGS AND PRECAUTIONS

Tack för att du använder den här produkten . För att säkerställa att du kan använda maskinen korrekt, läs dessa instruktioner noggrant före användning och spara dem för framtida referens. Var noga med att läsa försiktighetsåtgärderna och säkerhetsföreskrifterna på den här sidan för att säkerställa säker användning. Denna manual beskriver säkerhetsvarningar och försiktighetsåtgärder, drift och underhåll . Varningarna och instruktionerna som granskas i denna manual kan inte täcka alla möjliga förhållanden och situationer som kan uppstå. Försiktighet och sunt förnuft är inte inbyggt i denna produkt, eftersom vi tror att användningen kommer att följa dessa koder .

Läs ALLA instruktioner innan du använder din maskin .

1. Monteringen måste följa dessa instruktioner. Felaktig montering kan vara en fara.
2. Montera inte när du är trött eller påverkad av alkohol, droger eller mediciner.
3. Vikt, elasticitet och andra produktegenskaper gäller endast för korrekt och fullständigt monterade produkter.
4. Håll samlingsområdet rent och väl upplyst.
5. Håll åskådare borta från området under monteringen.
6. Detta är en utrustning, inte en leksak, den måste användas under ledning av en professionell. Låt inte barn och husdjur leka ensamma eller närma sig detta föremål.
7. Använd endast enligt avsikten. Sitt eller stå inte på produkten.
8. Kontrollera före varje användning. Använd inte om delar är lösa eller skadade.
9. Använd inte denna enhet för något annat ändamål än det angivna .
10. Använd den inte för kommersiella ändamål .
1 1. Rengör den inte med något slipande material .
1 2. Lämna den aldrig utan uppsikt medan den används .
1 3. Husdjursurin och avföring kan skada produkten, vänligen håll den borta .

1 4. Placera inte produkten på eller nära varmluft, elektriska brännare eller element .
15. Små barn bör övervakas för att säkerställa att de inte leker med produkten . Husdjur bör hålla sig borta från produkten .
Använd inte utomhus på regniga och molniga dagar, undvik blixtnedslag och fall . Personer eller husdjur som hänger i produkten kan orsaka skada eller dödsfall .



VARNING: Kvävningsrisk – Leksaken innehåller små bollar och/eller smådelar. Ej lämplig för barn under 3 år.
VIKTIG! Spara instruktionerna. Läs igenom denna instruktionsbok för att bekanta dig med alla delar och monteringssteg innan du påbörjar monteringen. Vi rekommenderar att två vuxna monterar fotbollsbordet. Se dellistan nedan och se till att alla delar finns med.

PARTS LIST

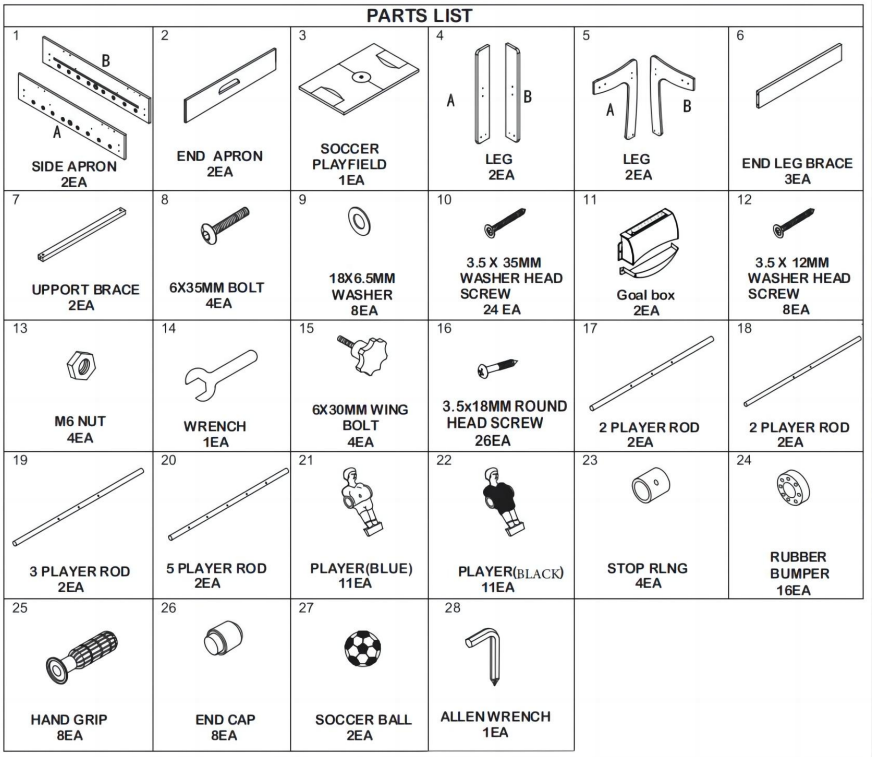

ASSEMBLY INSTRUCTIONS:

Vi rekommenderar att två vuxna arbetar tillsammans för att sätta ihop det här spelet.

1) Öppna kartongen till ditt nya fotbollsbord nära den plats dit du faktiskt ska använd tabellen.

2) Ta ut allt innehåll ur kartongerna och kontrollera att du har alla listade delar. som visas på reservdelslistan. Vi föreslår att du använder den nedre kartongen som en plan arbetsyta. området för att skydda bordet. Klipp eller riv försiktigt av de fyra kartonghörnen från den största kartongen så att den nedre kartongen nu är din arbetsyta.

FIG. 1 .

3) Fäst en ändförkläde (#2) mellan sidoförklädena (#1). Fäst med två av benbultarna (#24). och två brickor (#11) per sidoförkläde, skruva fast dem

genom sidoförklädena i änden Förkläde. OBS: Lämna anslutningarna lösa - Dra inte åt skruvarna ordentligt just nu.

4) Leta reda på spelfältet (#3) och skjut spelfältet med grafiken nedåt som visas i FIG. 1. Om Fältet glider inte smidigt, kontrollera att du inte har dragit åt några skruvar för hårt Spelfilen fångas inte upp av spelautomaten.

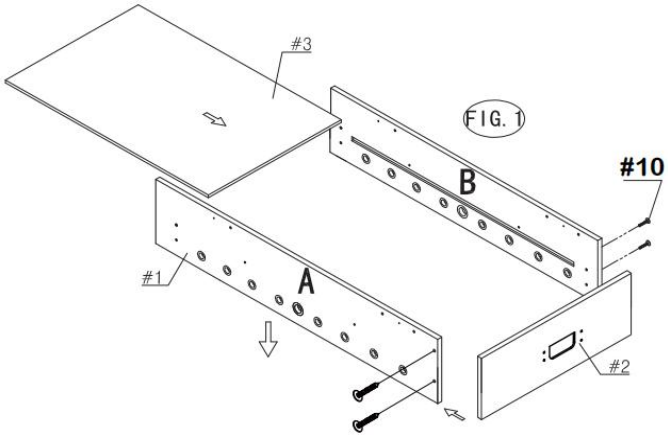

FIG.2.

5) Upprepa steget för att fästa den andra ändförkläden (#2) på sidoförklädena (#1). Centrera spelplanen mellan de två ändplattorna och se till att spelplanen ligger i spåren på sidoförkläden och ändförkläden.

NOTERA: Se till att två sidoskydd och ändskydd är fyrkant. Gå nu tillbaka och dra åt alla anslutningar.

6) Placera stödstaget (#7) på spelplanen (#3) enligt FIG. 2. Fäst det med fyra av Brickhuvudskruvar (#12).

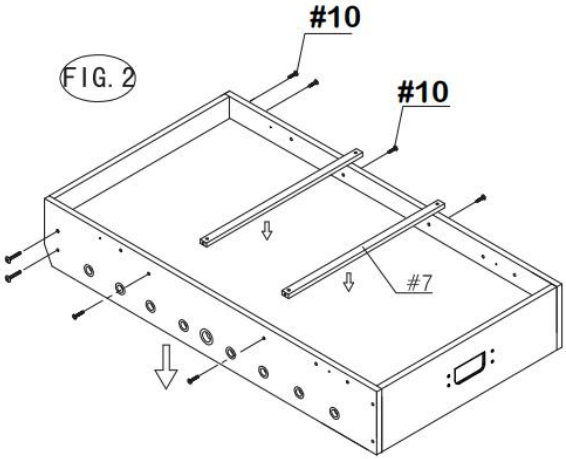

FIG.3.

7) Fäst benen (#4) och (#5) på skåpet med en av bultarna (#8), två av brickorna (#9), en av mutter (#13), en av vingbulten (#15) per ben som visas i FIG 3 och 3-1.

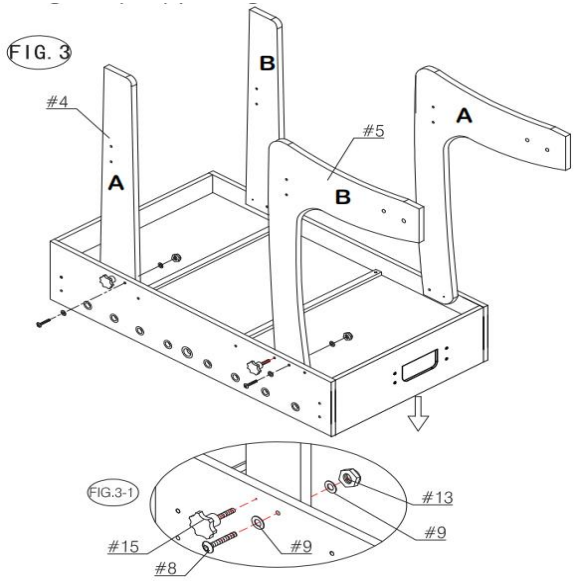

FIG.4.

8) Fäst de tre EnHeg-stöden (#6) på benen (#4 och 5) använder Tvättmunstyckesscen (#10). Se FIG.4.

9) Lyft upp bordsmonteringen från golvet med två starka vuxna, vänd den och ställ bordet på sin plats. benen på platsen där du ska spela. Gå tillbaka och se till att alla anslutningar är ordentligt åtdragna.

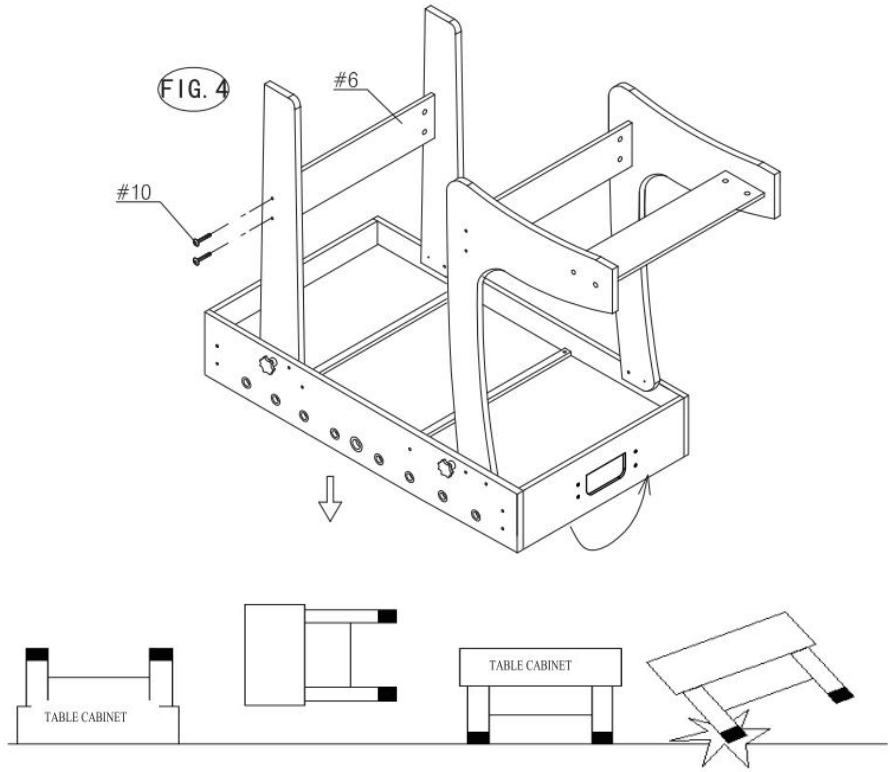

FIG.5.

10) Fäst spelarstavarna (#17 - #20) i sidoskydden enligt bild 5-1. Fäst gummistängerna stötfångaren (#24) till spelarstången, följt av spelarna (#21 & #22) och ytterligare en gummistång stötfångare (#24). För de två målvaktsstängerna behövs en extra stoppring (#23) för att läggas till mellan målvakten.

11) Fäst stoppringar (#23) och spelare (#21 och #21) på spelarstavarna med hjälp av rundhuvudet11) Skruvar (#16) enligt bild 5-2.

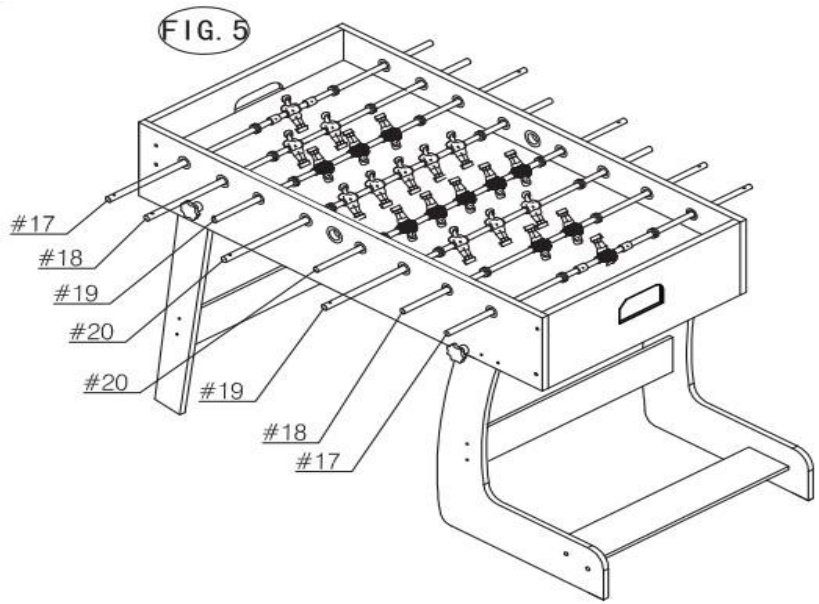

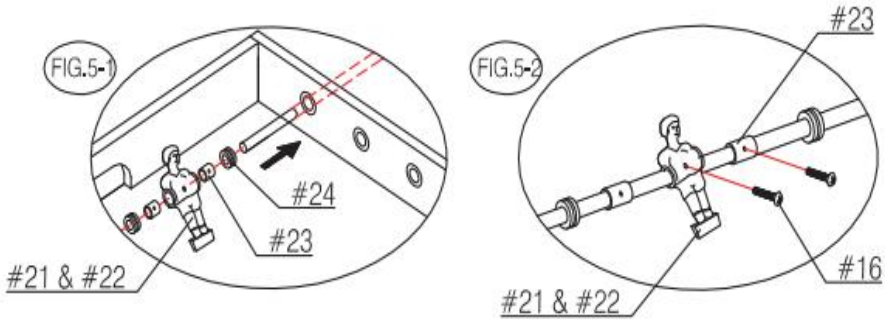

FIG.6.

12) Fäst de två skårorna (#28) på ändskydden med två platthuvudskruvar (#14) per Poängräknare. Se FIG.6.

13) Placera handgreppen (#25) och ändkåporna (#26) på spelarstängerna i ordning.

NOTERA: Till För att göra handtagen lättare att fästa, spraya lite fönsterputs på stångändarna innan installationen och knacka försiktigt på med en hammare. Se FIG.6.

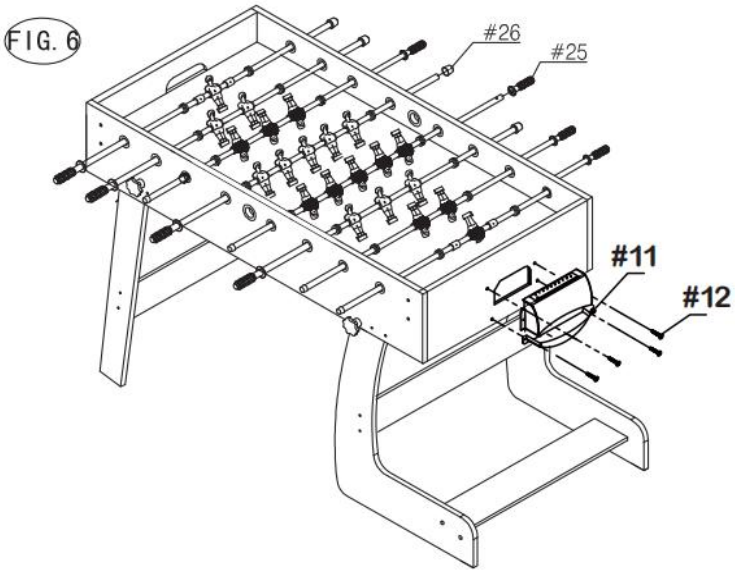

SPELMONTERINGEN ÄR KLAR.
DU ÄR NU REDO ATT SPELA

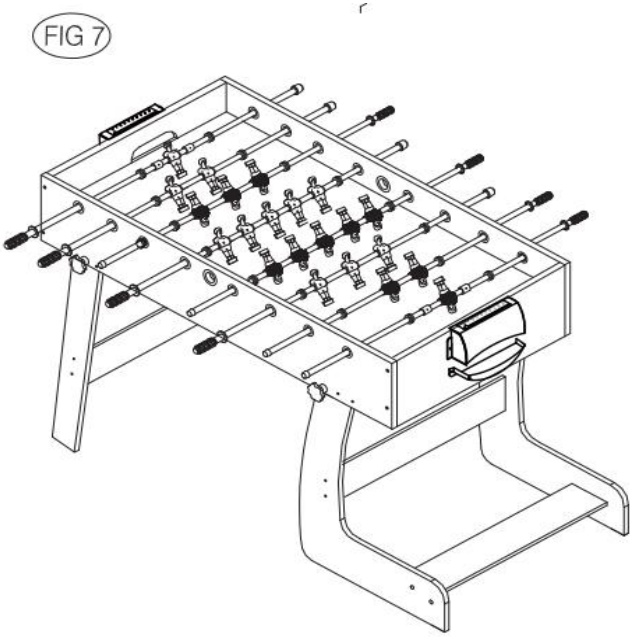

FIG.8.

14) Lossa vingbultarna (#15) på båda sidor, vik bordet. Se FIG.8-1. Sätt sedan i 14) Låsstiften i hålen på varje sida, som visas i FIG. 8-2.

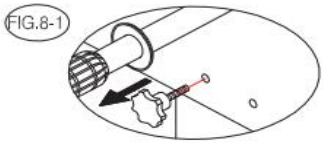

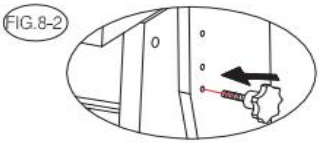

FIG. 8

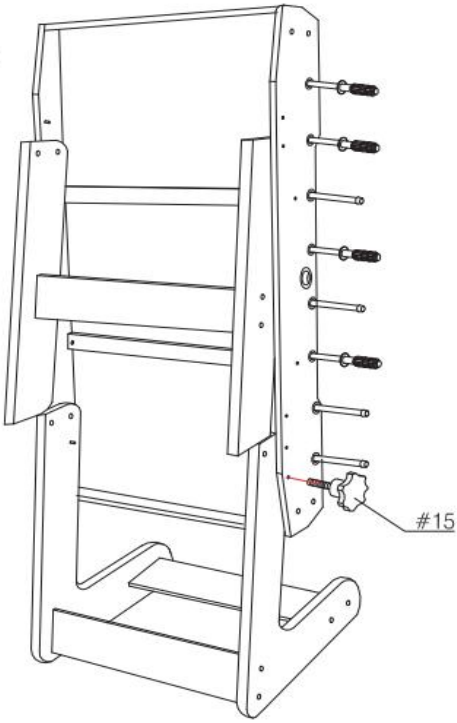

⚠ WARNING:
!keep distance from the Football Table Rod while fold up!

