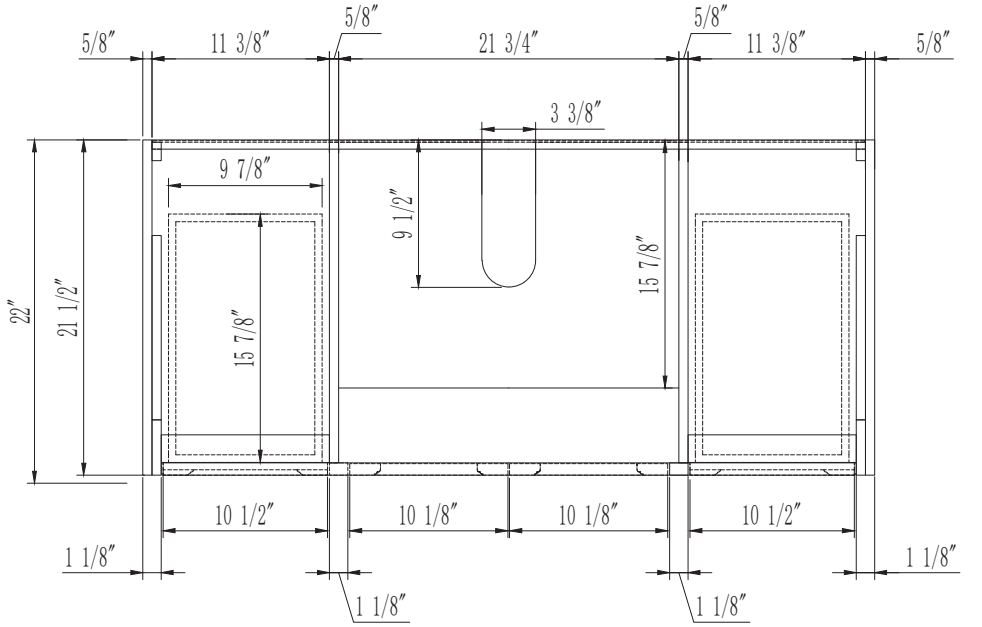
5/8″
11 3/8″
5/8″
21 3/4″
5/8″
11 3/8″
5/8″
3 3/8″
9 7/8″
9 1/2″
15 7/8″
22″
21 1/2″
15 7/8″
10 1/2″
10 1/8″
10 1/8″
10 1/2″
1 1/8″
1 1/8″
1 1/8″
1 1/8″

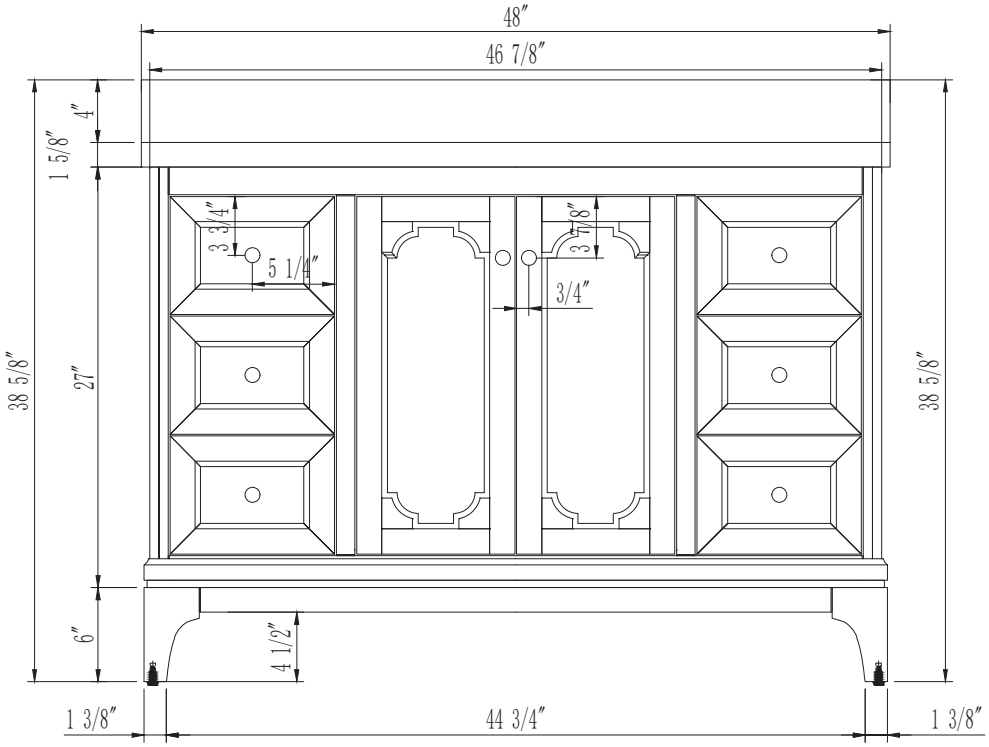
48″
46 7/8″
4″
1 5/8″
3 3/4″
5 1/4″
3 7/8″
3/4″
38 5/8″
27″
38 5/8″
6″
4 1/2″
1 3/8″
44 3/4″
1 3/8″

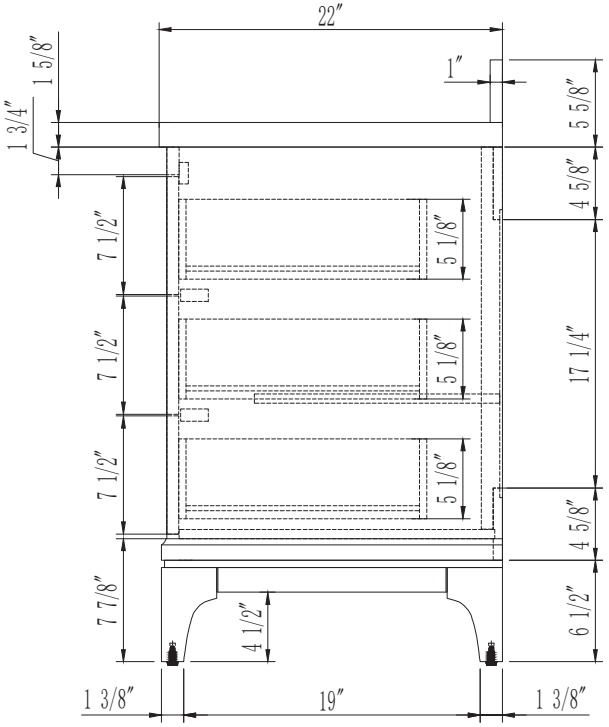
22″
1″
1 5/8″
1 3/4″
5 5/8″
4 5/8″
7 1/2″
5 1/8″
7 1/2″
5 1/8″
17 1/4″
7 1/2″
5 1/8″
4 5/8″
7 7/8″
4 1/2″
6 1/2″
1 3/8″
19″
1 3/8″

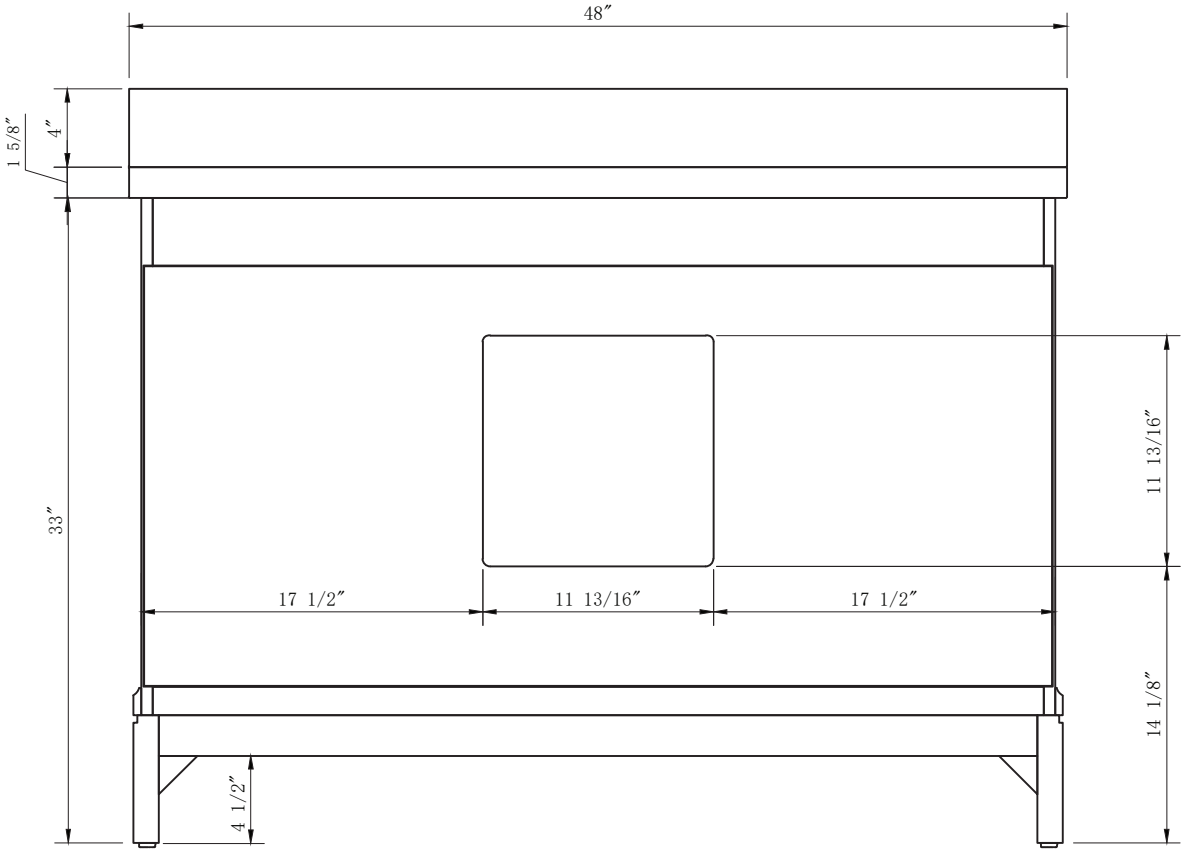
48″
1 5/8″
4″
33″
11 13/16″
17 1/2″
11 13/16″
17 1/2″
14 1/8″
4 1/2″

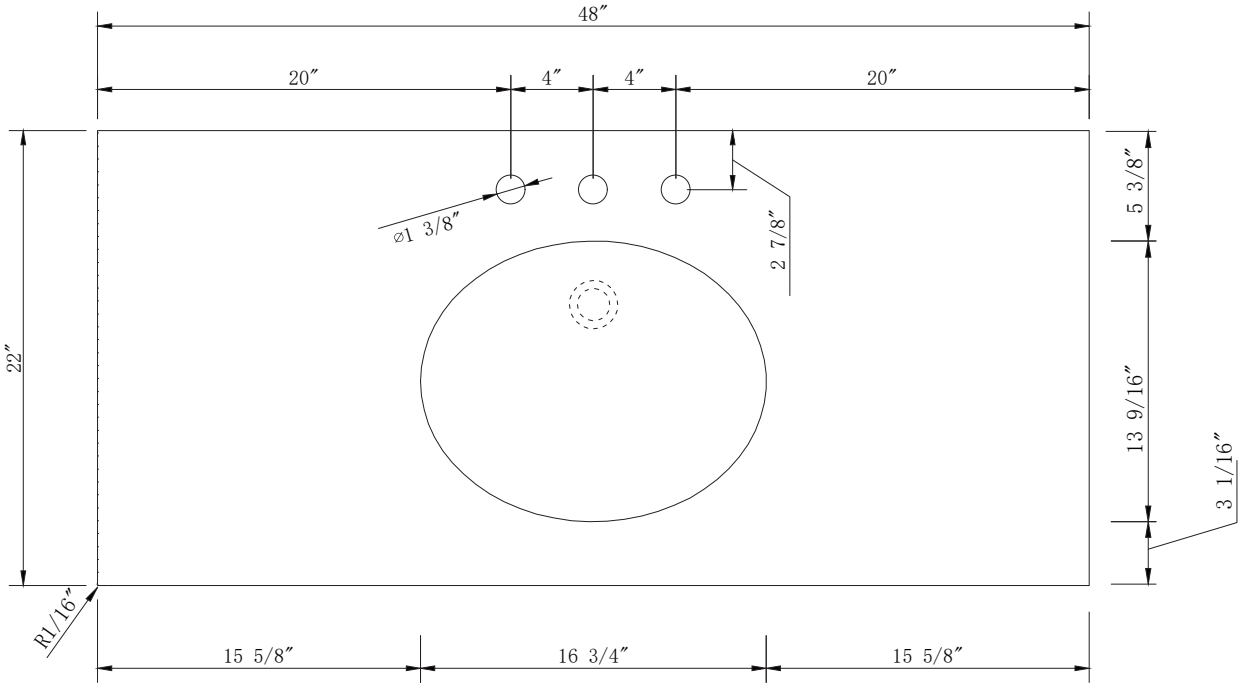
48″
20″
4″
4″
20″
⌀1 3/8″
2 7/8″
5 3/8″
22″
13 9/16″
3 1/16″
R1/16″
15 5/8″
16 3/4″
15 5/8″

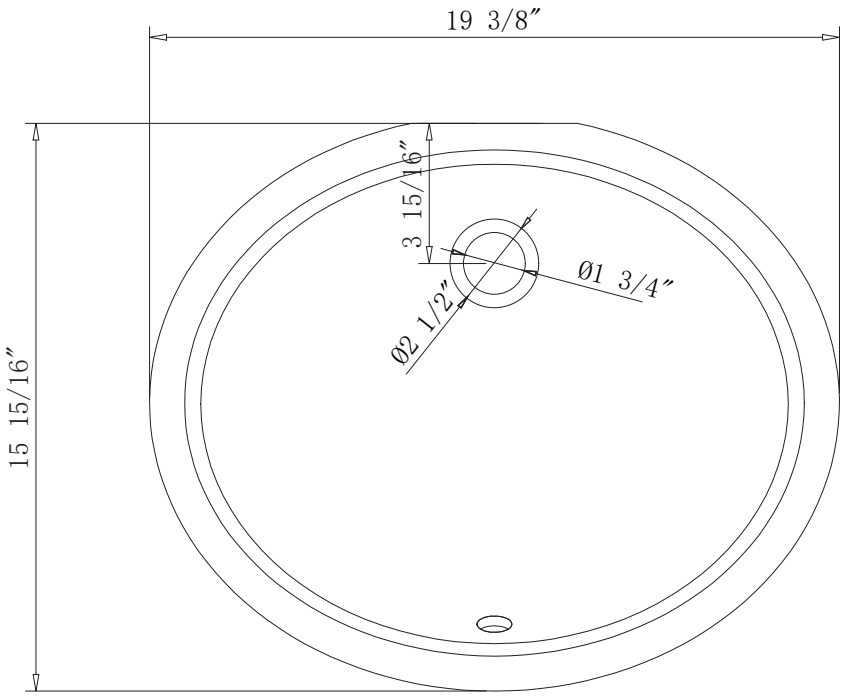
19 3/8″
3 15/16″
Ø1 3/4″
Ø2 1/2″
15 15/16″

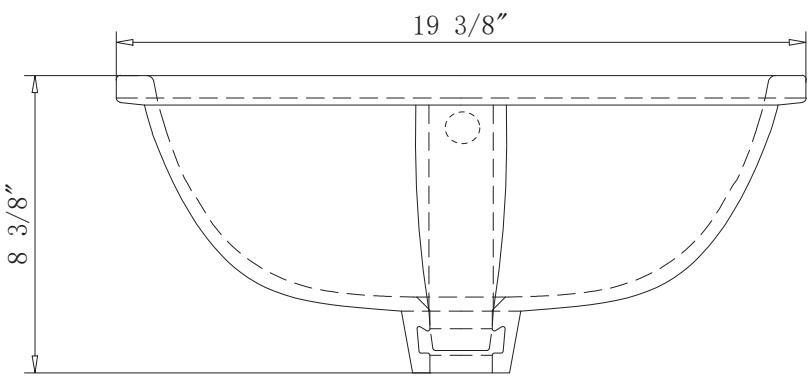
19 3/8″
8 3/8″

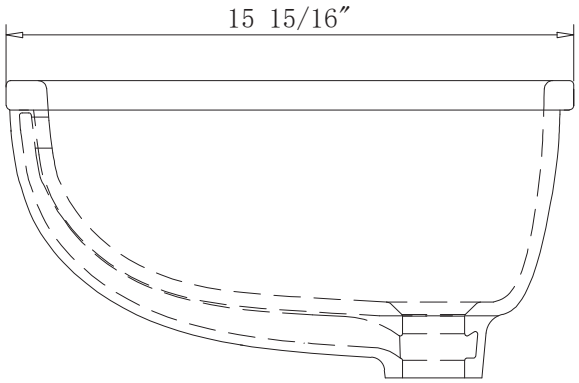
15 15/16″

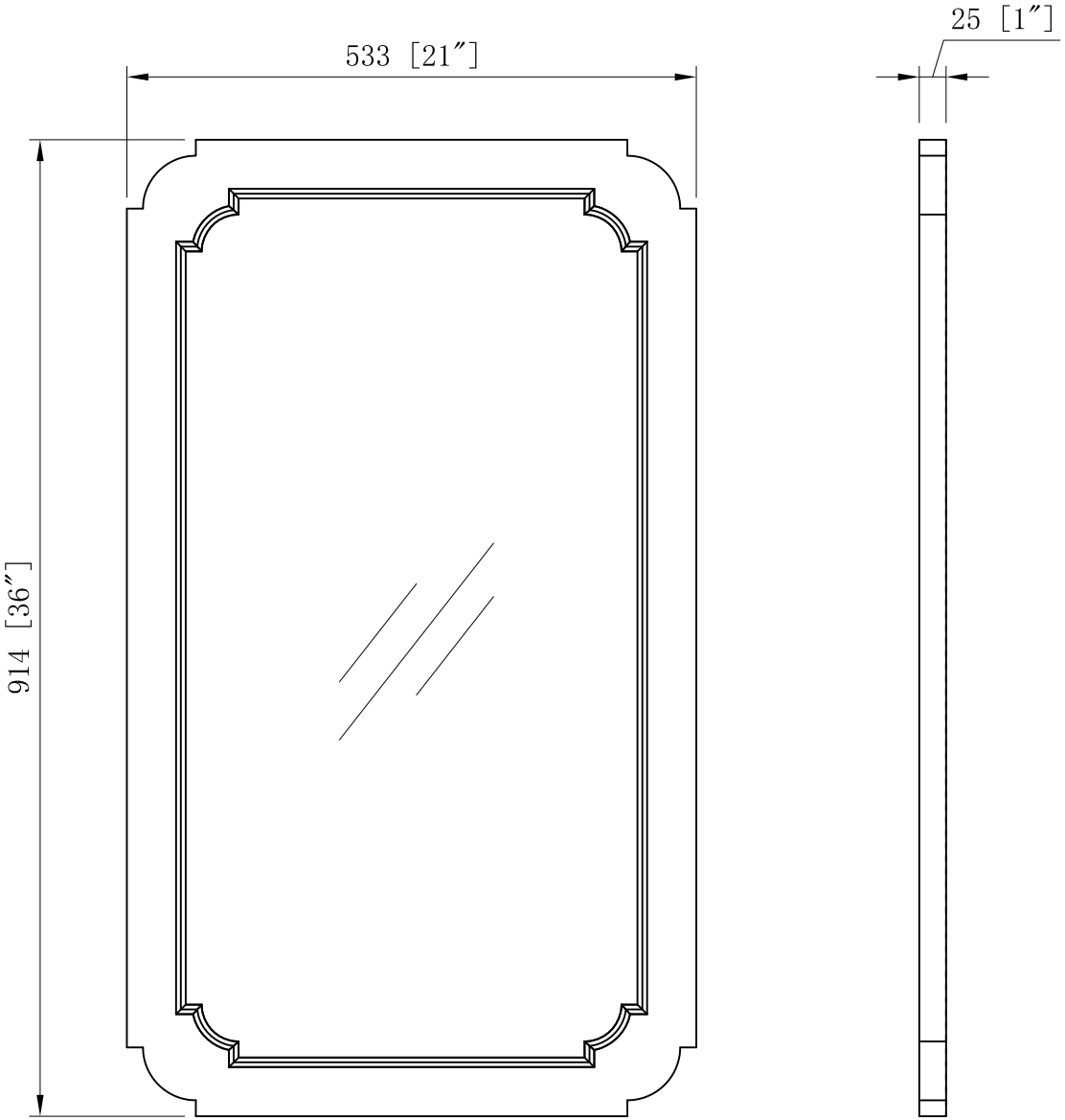
533 [21″]
914 [36″]
25 [1″]

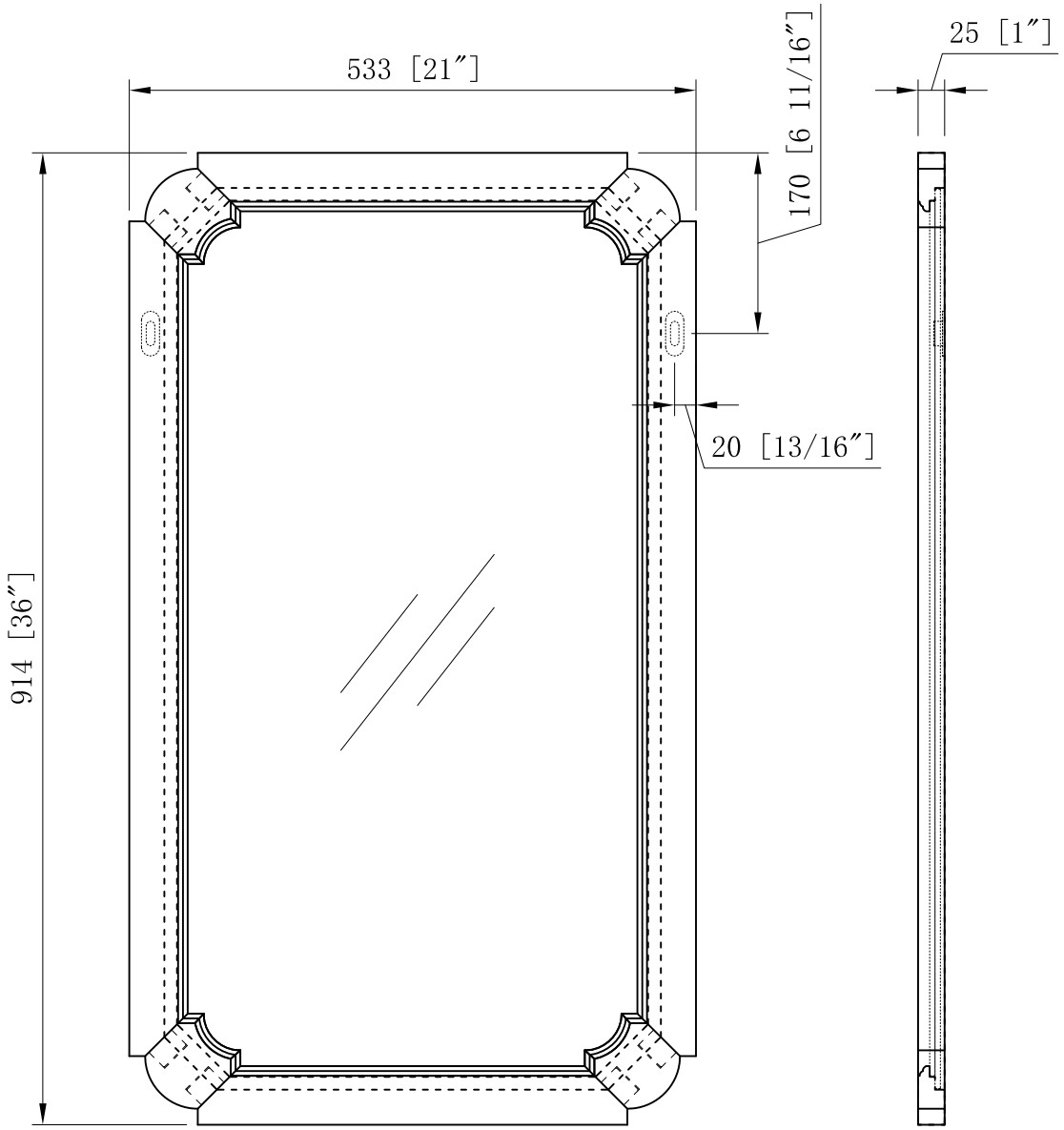
533 [21″]
170 [6 11/16″]
25 [1″]
20 [13/16″]
914 [36″]