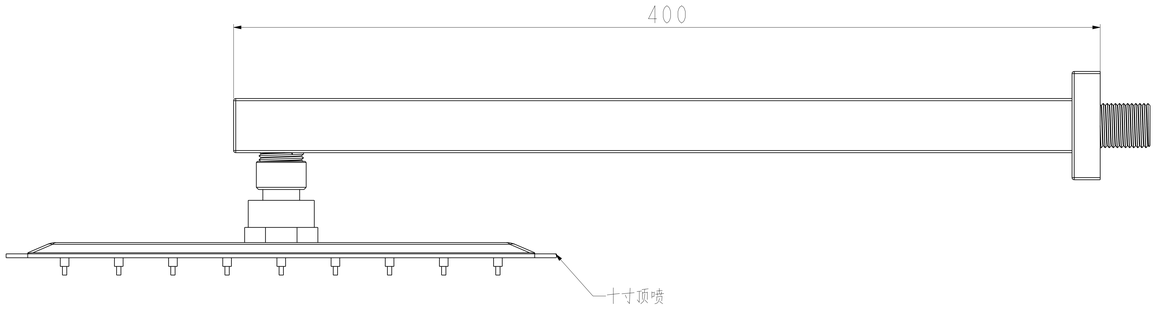
400
十寸顶喷

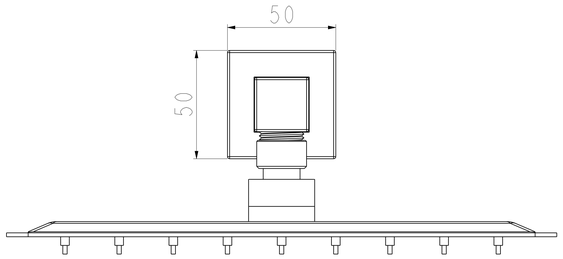
50
50

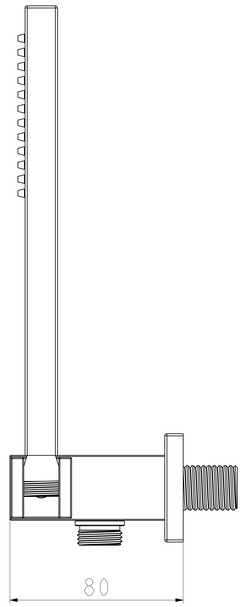
80

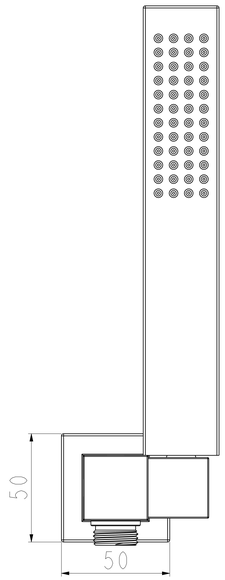
50
50

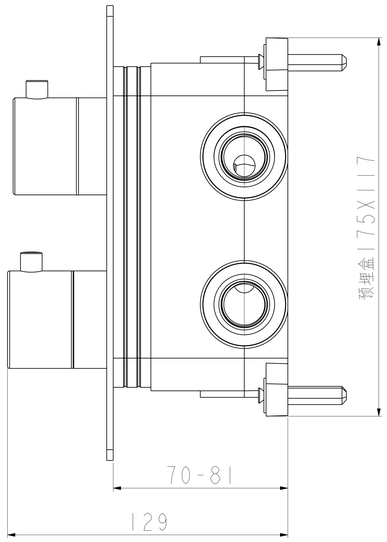
预埋盒175X117
70-81
129

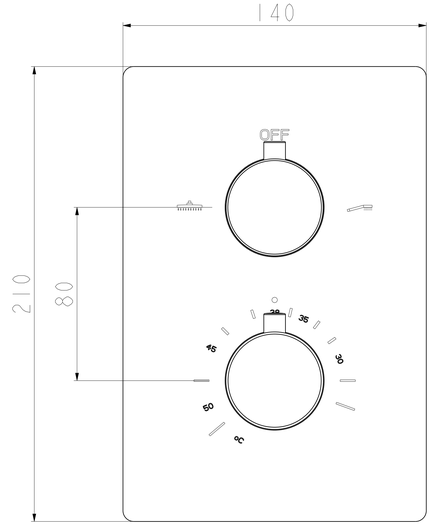
140
210
80
OFF
20
25
30
35
40
45
50

258

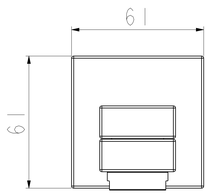
61
61