Floor Drain Set
Installation Manual

SFS-3086

Warranty Duration

All components of this floor drain set are covered under a lifetime limited warranty, ensuring they are free from defects in material and workmanship for the original purchaser.

Repair and Replacement

If the product shows defects in material or workmanship under normal use and within the warranty period, we will, at our discretion, either repair the product or provide a replacement at no cost to the original purchaser. Please note that proof of purchase (e.g., an invoice) is required when requesting service. The warranty does not cover damages caused by improper installation, misuse, or modifications.

Exclusions

We shall not be responsible for the following cases:

- Damage to the product caused by improper installation, misuse, unauthorized repair or replacement, or abuse (including damage during shipment).
- Damage to the product caused by improper dismantling after installation.
- Damage resulting from abnormal water pressure or impurities in water pipes, which is not covered under this warranty.
- Rust on the product due to insufficient care and maintenance, which is not covered under this warranty.
- Damage caused by natural disasters such as fire, flood, earthquake, lightning storms, etc., which is not covered under this warranty.

I hope this helps! If you have any further questions or concerns, please let me know.

Having Trouble? Contact us.

Email: info@faucetsupport.com

Toll Free: 1-888-969-6880



SFS-3086

CONTENT

Floor Drain Set Installation Instructions ---------- **(1-5)**

CONTENT

Instrucciones de Instalación del Juego de Desagüe de Piso ---------- **(6-10)**

Before You Begin

1. Before you begin this project, locate the rough plumbing for the shower drain. In accordance with dimensions specified for the fixture and for this fitting.
   Tip: Be sure to locate the hole for the drain at the lowest point of the floor. If it is located at a high point, the floor will not properly drain.
2. The substrate should be smooth, level, clean and free of all dirt, oil, laitance, paint, concrete sealers or curing compounds. Dry dusty concrete slabs or masonry should be dampened and excess water should also be swept off.
3. For the traditional type of waterproofing, the professional should build a shower pan in the wet/shower area with PVC, Vinyl, lead or fiberglass material.
   Tip: Drain outlets are typically connected to sewage pipes via mechanically clamped drain flanges (drain bases). For models not equipped with such flanges, it is recommended to purchase them separately prior to installation.
4. If you are not a professional installation worker, do not attempt installation on your own to avoid personal injury and irreversible damage.

Tools That May Be Required:

- Measuring Tape/Ruler
- Extension Pipe
- Adhesive/Glue
- Rubber Mallet
- Safety Goggles
- Hole Saw/Drill
- Pipe Cutter
- Screwdriver
- Level Tool
- Fixing Screw

Tools Needed:

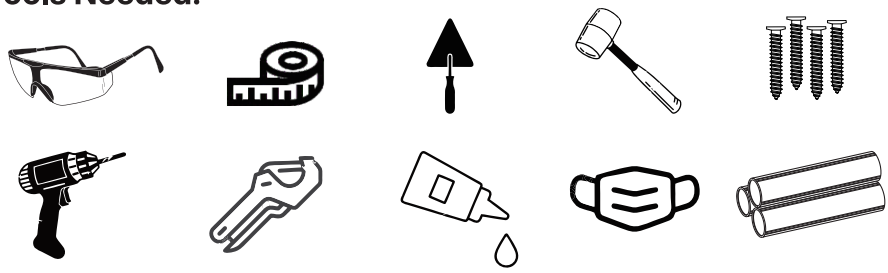

◆ Floor Drain Set Accessories List

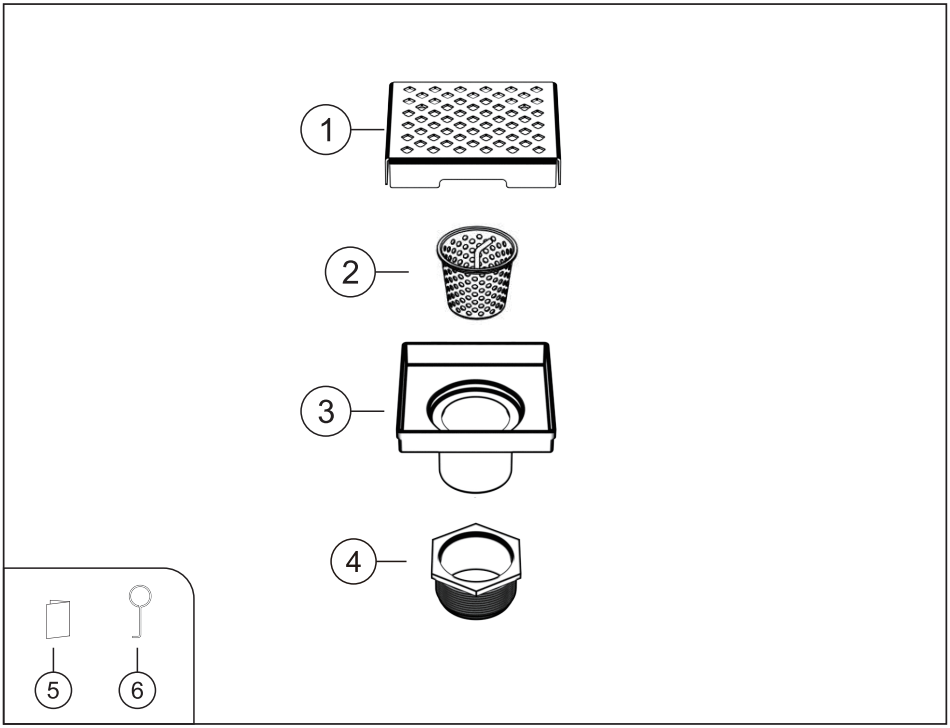

No.	Part name	Qty	No.	Part name	Qty
①	Drain Grate	1	⑤	Installation manual	1
②	Hair Strainer	1	⑥	Lifting Hook	1
③	Drain Body	1			
④	Threaded Adapter	1			

Bathroom Floor Hole-Cutting and Structure Diagram Reference

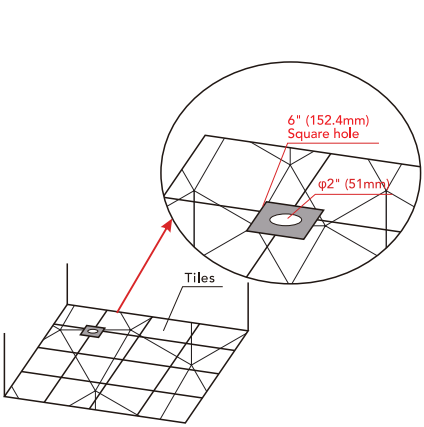

Bathroom Floor Slanted Top-Down View

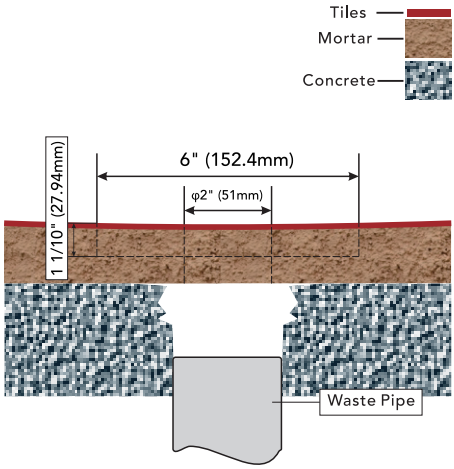

Floor Cross-Section Diagram

1. Locate the position of the bathroom waste pipe, and use a tool to cut a hole as shown in the diagram (the diameter of the central round hole is 2" [51mm], the top rectangular hole is 6" [152mm] long, 6" [152mm] wide, and 1 1/10" [27.94mm] deep). Ensure that the tile surface is flush with the top surface of the floor drain.
2. Be careful not to let debris fall into the waste pipe to avoid damaging or clogging the drainage system.

Installation Steps

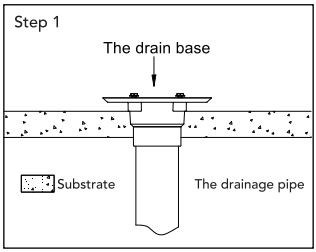

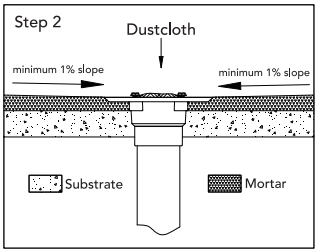

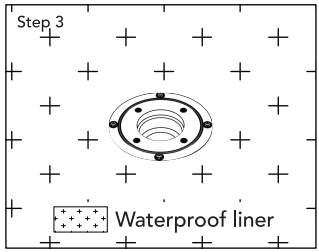

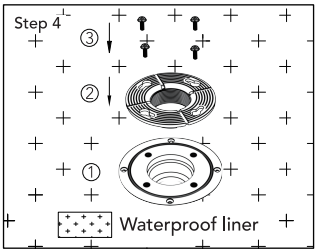

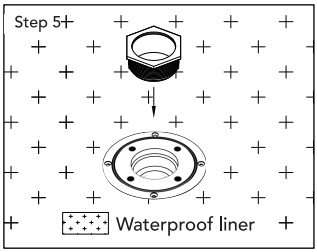

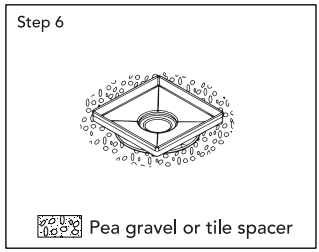

***The diagram is for reference only. Please follow the actual construction structure.**

Installation Steps

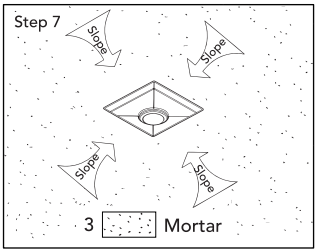

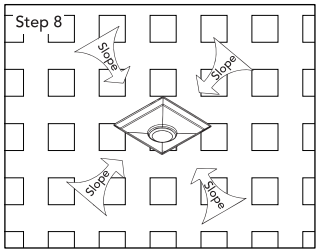

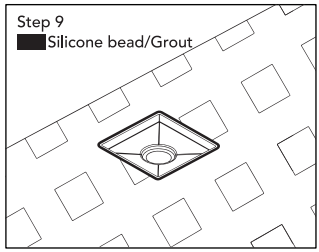

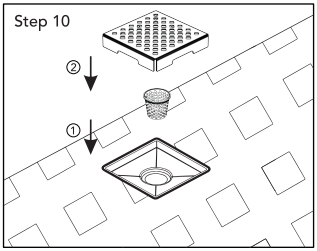

1. Coupling the drain base outlet to 2" schedule 40 DWV pipe using correct solvent cement.
2. Blocking the drain opening with a rag, trowel mortar to build shower pan, reinforce around drain base to be flush with the floor, grade to create MIN 1% slope towards the drain.
3. Lay the waterproof membrane over the shower pan, cut a slit for the bolts to poke through, then cut away the waste hole in the center. Bond the membrane around the waste hole with waterproof silicone, the membrane can be glued directly to the surface of the drain base.
4. Remove the rag. Install the coupling plate, fasten the bolts. Perform a leak test before moving to the next step.
5. Screw the threaded adapter into the drain base.
6. Push the drain outlet into the threaded adapter hole. Spread pea gravel or tile spacer around the drain base to protect the weep holes. Adjust the threaded adapter, the top edge of the drain body needs to be flush with the height of tile surface, then level the drain body (use a tool, for example, a spirit level).
7. Trowel mortar onto the membrane, build up the shower floor allowing for thickness of tile and adhesive, grade to create MIN 1% slope towards the drain.
8. After the floor mortar has cured, install the floor tile with tile adhesive or thin set mortar, using a notched trowel.
9. Fill the gap around the drain body with silicone bead or grout, sweep off the excess material.
10. Put the stainless strainer and grate into the drain body successively.

***The diagram is for reference only. Please follow the actual construction structure.**

◆ Maintenance and Precautions After Installation

After installation, some aggressive substance such as sealant, adhesive, mortar maybe cause "yellow spot" on the channel, we recommend using a scour pad to remove such "spot", and always brushing in the direction of the grain. Periodically clean the fixture with non-abrasive cleaner or soft scrub. For polished, matte black and oil rubbed bronze finishes, we recommend cleaning with mild soap and soft cloth.
Do not use abrasive cleaners, ammoniated products, rubbing alcohol, detergents, astringents, bleach based cleaners, aggressive chemicals, abrasive cleaning pad, or harsh polishes on the fixture. Use of such substances may void the warranty.

(1)Regularly Check Drainage Performance
Floor drains can easily become clogged by hair and dirt, leading to poor drainage. It is necessary to clean the strainer and the interior of the floor drain regularly.

(2)Regular Maintenance of the Drainage System
If slow drainage is noticed, it may indicate a blockage inside the pipes. Take timely measures to unclog the pipes or contact a professional plumber for assistance.

(3)Inspect the Waterproof Layer
Especially after several years of use, ensure the waterproof layer around the floor drain has not aged or been damaged. If signs of leakage are detected, repair immediately.

◆ Recommend Installation (Sheet-type waterproofing)

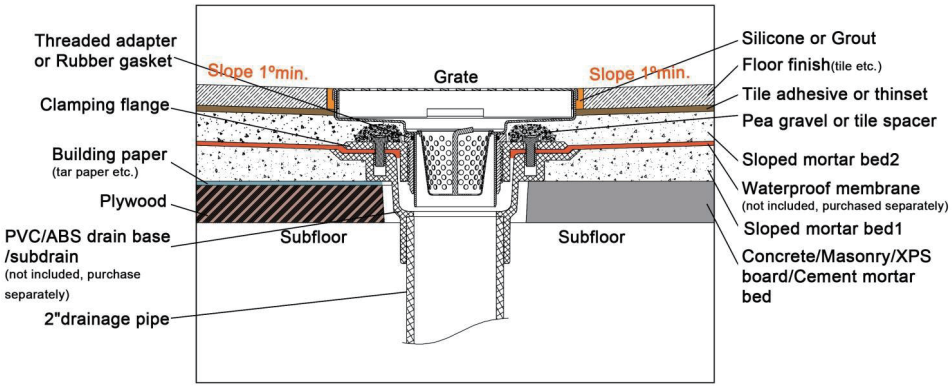

***The diagram is for reference only. Please follow the actual construction structure.**

Antes de comenzar

1. Antes de comenzar este proyecto, ubique la fontanería preliminar para el desagüe de la ducha de acuerdo con las dimensiones especificadas para el accesorio y para este ajuste.
   Consejo: Asegúrese de ubicar el orificio del desagüe en el punto más bajo del piso. Si se encuentra en un punto alto, el piso no drenará correctamente.

2. El sustrato debe ser liso, nivelado, limpio y libre de cualquier suciedad, aceite, grasa, pintura, selladores de hormigón o compuestos de curado. Las placas de hormigón secas y polvorientas o la mampostería deben humedecerse y el exceso de agua también debe barrerse.

3. Para el tipo tradicional de impermeabilización, el profesional debe instalar una bandeja de ducha en la zona húmeda o de ducha utilizando materiales como PVC, vinilo, plomo o fibra de vidrio.
   Consejo: los desagües suelen conectarse a las tuberías de alcantarillado mediante bridas de drenaje acopladas mecánicamente (bases de drenaje). Para modelos que no cuentan con dichas bridas, se recomienda comprarlas por separado antes de la instalación.

4. Si no es un instalador profesional, no intente realizar la instalación por su cuenta para evitar lesiones personales y daños irreversibles.

Herramientas que podrían ser necesarias:

- Cinta métrica/regla
- Sierra perforadora/taladro
- Adhesivo/pegamento
- Mazo de goma
- Gafas de seguridad
- Sierra perforadora/taladro
- Cortador de tuberías
- Destornillador
- Nivelador
- Fijar el tornillo

Herramientas necesarias:

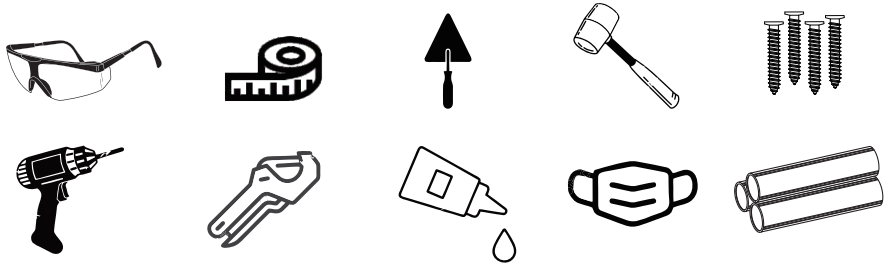

◆ Juego de Desagüe de Piso
Lista de accesorios

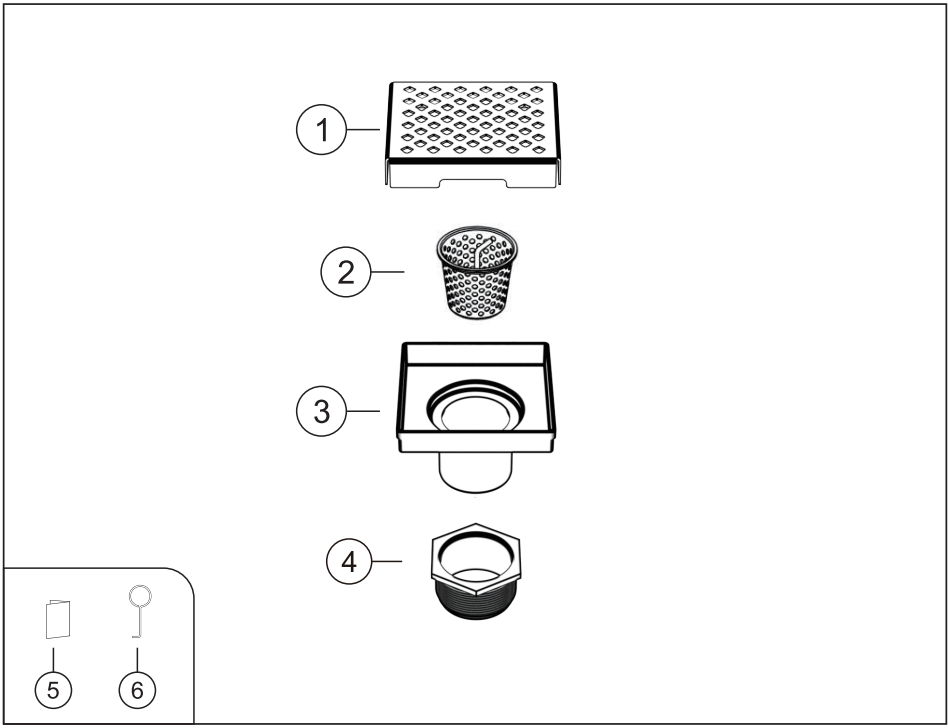

N.°	Nombre de la pieza	Cant	N.°	Nombre de la pieza	Cant
①	Rejilla de desagüe de ducha	1	⑤	Manual de instrucciones	1
②	Filtro para cabello	1	⑥	Gancho de elevación	1
③	Cuerpo del desagüe de ducha	1			
④	Adaptador roscado	1			

Referencia de Diagrama de Corte del Orificio del Piso del Baño y Estructura

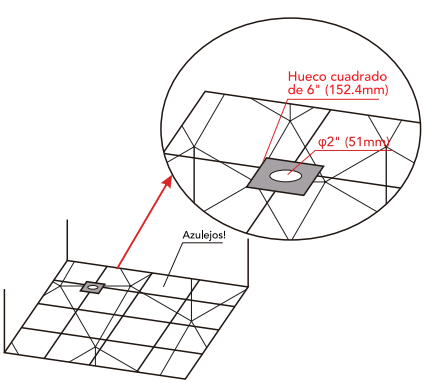

Piso del baño inclinado Vista desde arriba

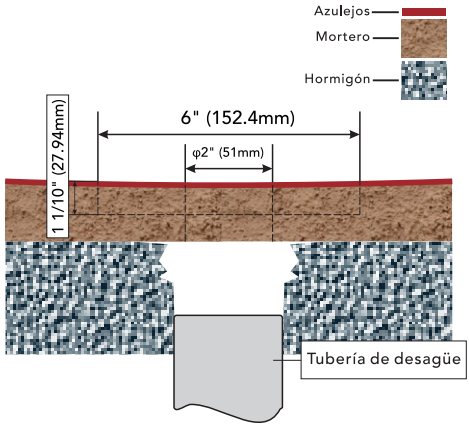

Diagrama de sección transversal del piso

1. Ubique la posición de la tubería de desagüe del baño y use una herramienta para cortar un orificio como se muestra en el diagrama (el diámetro del orificio circular central es del 2" [51mm], el orificio rectangular superior tiene 6" [152mm] de largo 6" [152mm] de ancho y 1 1/10 [27.94 mm] de profundidad). Asegúrese de que la superficie de los azulejos esté al ras con la superficie superior del desagûe del piso.
2. Tenga cuidado de no dejar que caigan escombros dentro de la tubería de desague para evitar daños o bloqueos en el sistema de drenaje.

Pasos de instalación

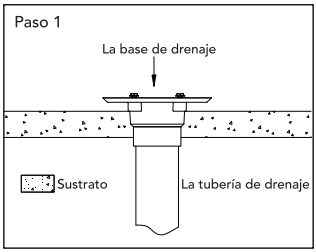

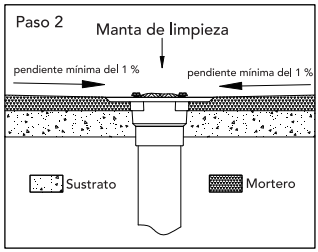

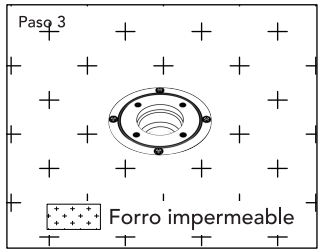

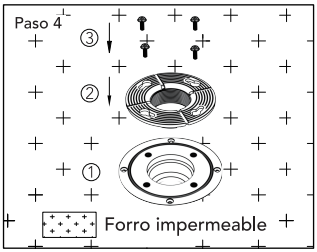

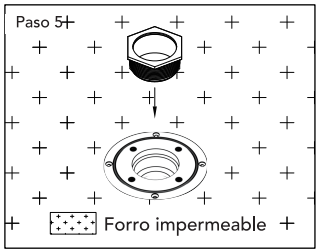



***El diagrama es solo de referencia. Por favor, siga la estructura real de construcción.**

Pasos de instalación

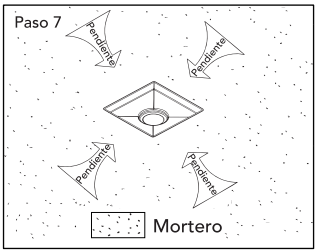

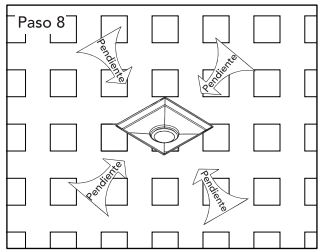

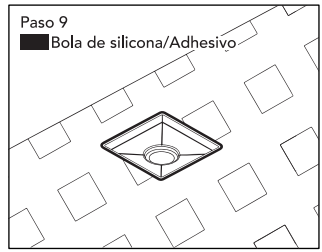

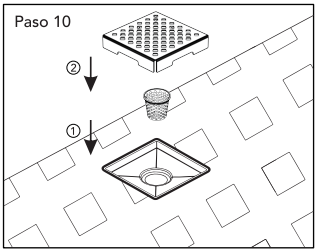

1. Conectando la salida de la base de drenaje a una tubería DWV de 2" con esquema 40 utilizando cemento solvente adecuado.

2. Bloquear la abertura del desagüe con un paño, usar mortero de espátula para construir el fondo de la ducha, reforzar alrededor de la base del desagüe hasta que quede nivelado con el suelo, y nivelar para crear una pendiente mínima del 1 % hacia el desagüe.

3. Coloque la membrana impermeable sobre el drenaje de la ducha, haga una ranura para que los pernos pasen a través, luego recorte el agujero de desperdicio en el centro. Suelde la membrana alrededor del agujero de desperdicio con silicona impermeable; la membrana puede pegarse directamente sobre la superficie de la base del desagüe.

4. Retire la toalla. Instale la placa de acoplamiento, fije los tornillos. Realice una prueba de fugas antes de pasar al siguiente paso.

5. Sujeta el adaptador roscado en la base de drenaje.

6. Introduzca la salida de drenaje en el orificio del adaptador roscado. Espande grava de guisantes o espaciadores de baldosas alrededor de la base del drenaje para proteger los orificios de drenaje. Ajuste el adaptador roscado, asegurándose de que el borde superior del cuerpo del drenaje quede al nivel con la altura de la superficie de la baldosa, luego nivelé el cuerpo del drenaje (utilice una herramienta, por ejemplo, un nivel).

7. Aplique el mortero con una espátula sobre la membrana, construir el suelo de la ducha dejando espacio para el grosor de los azulejos y del adhesivo, nivelar para crear una pendiente mínima del 1 % hacia el desagüe.

8. Una vez que el mortero del suelo haya curado, instale la baldosa con adhesivo para baldosas o mortero de colocación ligera, utilizando una horquilla con ranuras.

***El diagrama es solo de referencia. Por favor, siga la estructura real de construcción.**

Pasos de instalación

9. Llene el espacio alrededor del cuerpo de la desagüe con una bola de silicona o mortero, y saque el exceso de material.

10. Coloque sucesivamente el tamiz y la rejilla de acero inoxidable en el cuerpo de drenaje.

Mantenimiento y Precauciones después de la Instalación

Después de la instalación, algunas sustancias agresivas como selladores, adhesivos o morteros pueden provocar manchas amarillas en el canal. Recomendamos utilizar una almohadilla de limpieza para eliminar dichas manchas, cepillando siempre en la dirección del grano. Limpie periódicamente el dispositivo con un limpiador no abrasivo o un paño suave. Para acabados pulidos, negros mate y bronce rociado con aceite, recomendamos limpiar con jabón suave y un paño blando. No utilice limpiadores abrasivos, productos con amoníaco, alcohol de etanol, detergentes, astringentes, limpiadores basados en cloro, productos químicos agresivos, almohadillas abrasivas ni polvos de pulido fuertes sobre el dispositivo. El uso de estas sustancias podría anular la garantía.

(1) Verifique regularmente el rendimiento de drenaje
Los desagües de suelo pueden obstruirse fácilmente por cabello y suciedad, lo que provoca un mal drenaje. Es necesario limpiar regularmente el filtro y el interior del desagüe de suelo.

(2) Mantenimiento regular del sistema de drenaje
Si se observa un drenaje lento, podría indicar una obstrucción dentro de las tuberías. Tome medidas oportunas para desatascar las tuberías o póngase en contacto con un fontanero profesional para obtener ayuda.

(3) Inspeccione la capa impermeable
Especialmente después de varios años de uso, asegúrese de que la capa impermeable alrededor del desagüe del suelo no haya envejecido ni se haya dañado. Si se detectan signos de fugas, realice la reparación inmediatamente.

Recomendación de instalación (Sellado impermeable tipo hoja)

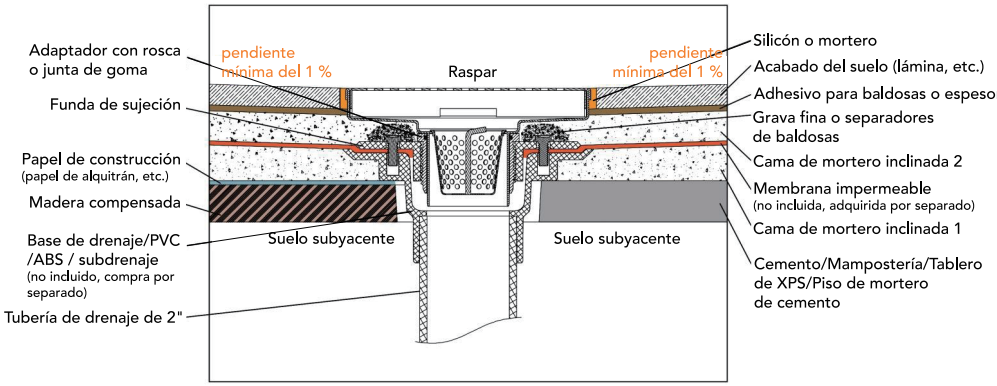

***El diagrama es solo de referencia. Por favor, siga la estructura real de construcción.**