N606P385545N
N606P385546N
N606P385547N

Product manual
Gebrauchsanweisung
Manuel du produit
Manual del producto
Manuale del prodotto

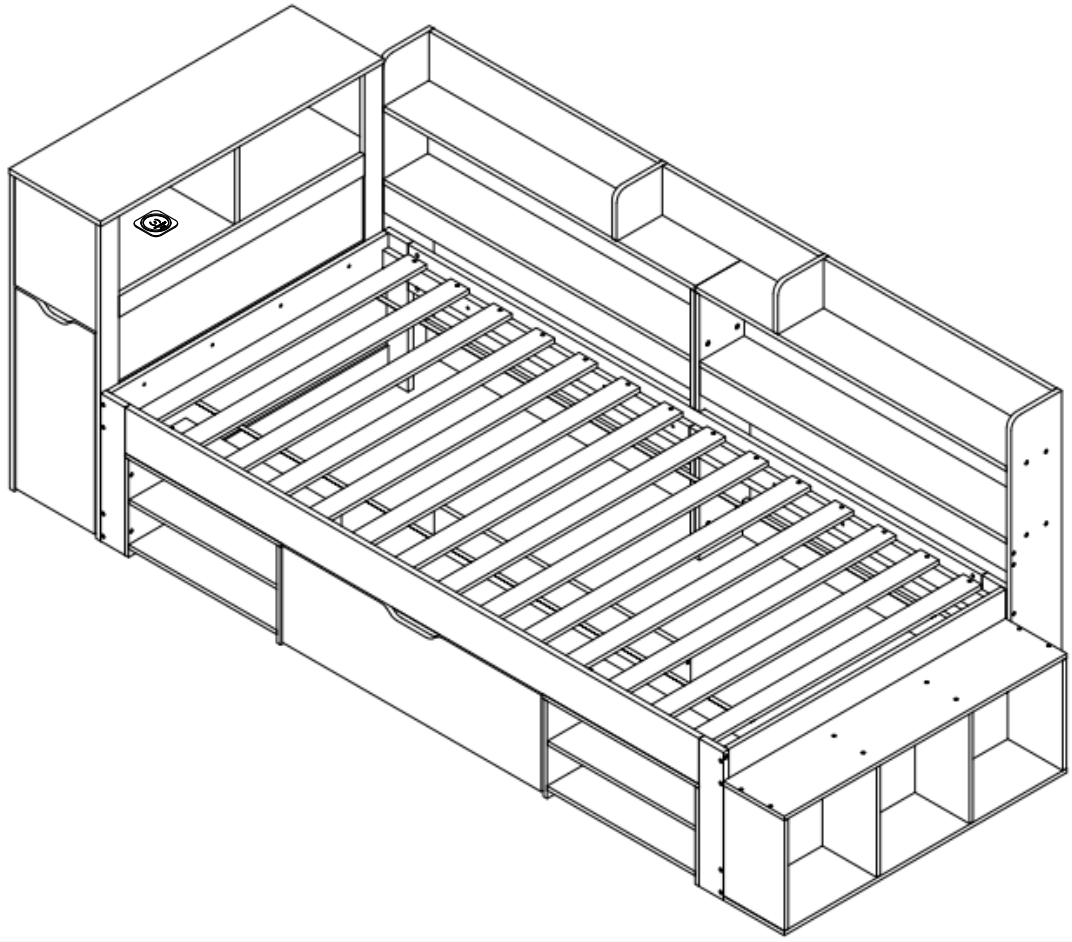

EN:Our product will be delivered to you in 3 packages.The delivery times of these 3 packagesmay differ, please be patient and thank you for your understanding
FR:Notre produit vous sera livré en 3 colis. Les délais de livraison de ces 3 colis peuvent différer, soyez patient et merci de votre compréhension
DE:Unser Produkt wird Ihnen in 3 Paketen geliefert. Die Lieferzeiten dieser 3 Pakete können unterschiedlich sein. Bitte haben Sie Geduld und vielen Dank für Ihr Verständnis.
IT:Il nostro prodotto ti verrà consegnato in 3 pacchi. I tempi di consegna di questi 3 pacchi potrebbero variare, ti preghiamo di essere paziente e grazie per la comprensione.
ES:Nuestro producto le será entregado en 3 paquetes. Los tiempos de entrega de estos 3 paquetes pueden diferir , tenga paciencia y gracias por su comprensión.

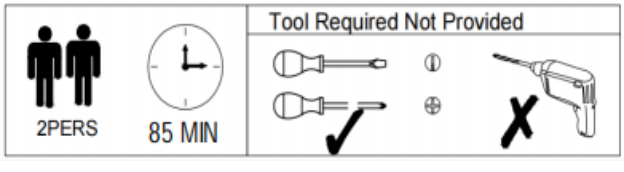



[DE]
Warnung: Lesen Sie die Anleitung vor dem Zusammenbau bitte vollständig durch. Überprüfen Sie, ob Sie alle auf den Seiten aufgeführten Komponenten und Werkzeuge haben.
Warnung: Legen Sie alle Teile auf eine ebene Fläche. Legen Sie eine weiche Decke oder Ähnliches darunter, um sie vor Kratzern oder Flecken zu schützen. Vermeiden Sie es, Komponenten über den Boden zu ziehen oder zu schieben.
Warnung: Überprüfen Sie regelmäßig alle Beschläge und Befestigungen, um sicherzustellen, dass sie sicher sind und um Unfälle zu vermeiden. Wenn Teile fehlen, kaputt, beschädigt oder abgenutzt sind, verwenden Sie das Produkt nicht weiter, bis es mit vom Hersteller autorisierten Teilen repariert wurde.
Warnung: Lassen Sie Kinder nicht auf die Möbel klettern, da dies zum Umkippen und zu schweren Verletzungen führen kann. Bauen Sie die Möbel außerhalb der Reichweite von Kindern zusammen.
Warnung: Stellen Sie die Möbel nicht in die Nähe von Feuerquellen oder heißen Gegenständen, um Brandgefahr zu vermeiden.
Warnung: Reinigen Sie die Möbel mit einem feuchten Tuch oder Alkohol. Verwenden Sie keine Reinigungsmittel mit ätzenden Chemikalien.

[EN]
Warning: Please read instructions fully before starting assembly. Check you have all the components and tools listed on pages.
Warning: Please place all parts on a flat surface. Place a soft blanket or similar underneath to protect against scratches or stains. Avoid dragging or sliding components across the floor.
Warning: Regularly check all fittings and fastenings to ensure they are secure and to prevent accidents. If any parts are missing, broken, damaged, or worn, discontinue use of the product until repairs have been made using factory authorized parts.
Warning: Do not allow children to climb on the furniture as this may result in tipping and serious personal injury. Assemble the furniture away from the reach of children.
Warning: Do not place furniture close to fire sources or high-temperature objects to avoid the risk of fire.
Warning: Clean furniture with a damp cloth or alcohol, avoid using cleaning agents containing corrosive chemicals.

[FR]
Avertissement : Veuillez lire entièrement les instructions avant de commencer l'assemblage. Vérifiez que vous disposez de tous les composants et outils répertoriés sur les pages.
Avertissement : Veuillez placer toutes les pièces sur une surface plane. Placez une couverture douce ou similaire en dessous pour les protéger des rayures ou des taches. Évitez de faire glisser les composants sur le sol.
Avertissement : Vérifiez régulièrement tous les raccords et fixations pour vous assurer qu'ils sont bien fixés et pour éviter les accidents. Si des pièces manquent, sont cassées, endommagées ou usées, cessez d'utiliser le produit jusqu'à ce que des réparations aient été effectuées à l'aide de pièces autorisées par l'usine.
Avertissement : Ne laissez pas les enfants grimper sur les meubles car cela pourrait entraîner un basculement et des blessures graves. Assemblez les meubles hors de portée des enfants.
Avertissement : Ne placez pas les meubles à proximité de sources de feu ou d'objets à haute température pour éviter tout risque d'incendie.
Avertissement : Nettoyez les meubles avec un chiffon humide ou de l'alcool, évitez d'utiliser des produits de nettoyage contenant des produits chimiques corrosifs.



[IT]
Attenzione: leggere attentamente le istruzioni prima di iniziare il montaggio. Verificare di avere tutti i componenti e gli strumenti elencati nelle pagine.
Attenzione: posizionare tutte le parti su una superficie piana. Posizionare una coperta morbida o simile sotto per proteggere da graffi o macchie. Evitare di trascinare o far scivolare i componenti sul pavimento.
Attenzione: controllare regolarmente tutti i raccordi e i dispositivi di fissaggio per assicurarsi che siano sicuri e per prevenire incidenti. Se alcune parti sono mancanti, rotte, danneggiate o usurate, interrompere l'uso del prodotto fino a quando non siano state eseguite le riparazioni utilizzando parti autorizzate dalla fabbrica.
Attenzione: non consentire ai bambini di arrampicarsi sui mobili poiché ciò potrebbe causare ribaltamenti e gravi lesioni personali. Montare i mobili lontano dalla portata dei bambini.
Attenzione: non posizionare i mobili vicino a fonti di fuoco o oggetti ad alta temperatura per evitare il rischio di incendio.
Attenzione: pulire i mobili con un panno umido o alcol, evitare di utilizzare detergenti contenenti sostanze chimiche corrosive.

[ES]
Advertencia: Lea las instrucciones completamente antes de comenzar el montaje. Compruebe que tiene todos los componentes y herramientas que se enumeran en las páginas.
Advertencia: Coloque todas las piezas sobre una superficie plana. Coloque una manta suave o algo similar debajo para protegerlas de rayones o manchas. Evite arrastrar o deslizar los componentes por el piso.
Advertencia: Verifique regularmente todos los accesorios y fijaciones para asegurarse de que estén seguros y evitar accidentes. Si falta alguna pieza, está rota, dañada o desgastada, deje de usar el producto hasta que se hayan realizado las reparaciones con piezas autorizadas de fábrica.
Advertencia: No permita que los niños se suban a los muebles, ya que esto puede provocar que se vuelquen y lesiones personales graves. Monte los muebles fuera del alcance de los niños.
Advertencia: No coloque los muebles cerca de fuentes de fuego u objetos de alta temperatura para evitar el riesgo de incendio.
Advertencia: Limpie los muebles con un paño húmedo o alcohol, evite usar agentes de limpieza que contengan químicos corrosivos.

Importer	COMHARBOR LIMITED
Address	Unit C, Swift Point, Cosford Lane, Rugby, CV21 1PY, GB
Email	harborcomhar@gmail.com
Manufacturer	SHANDONGYIJUMUZHAI SMART HOME CO.,LTD
Add.	1666MEASTOFJINGUANGSTREETBRIDGE,LUOCHENGTOWN, SHOUGUANGCITY,WEIFANGCITY,SHANDONG PROVINCE
Email/URL	http://www.yinjumuzhai.com
Product identification	N634P326251N N634P326252N N634P326253N
Made in	CHINA
UK REP	COMHARBOR LIMITED Unit C, Swift Point, Cosford Lane, Rugby, CV21 1PY, GB harborcomhar@gmail.com

OPTION 1

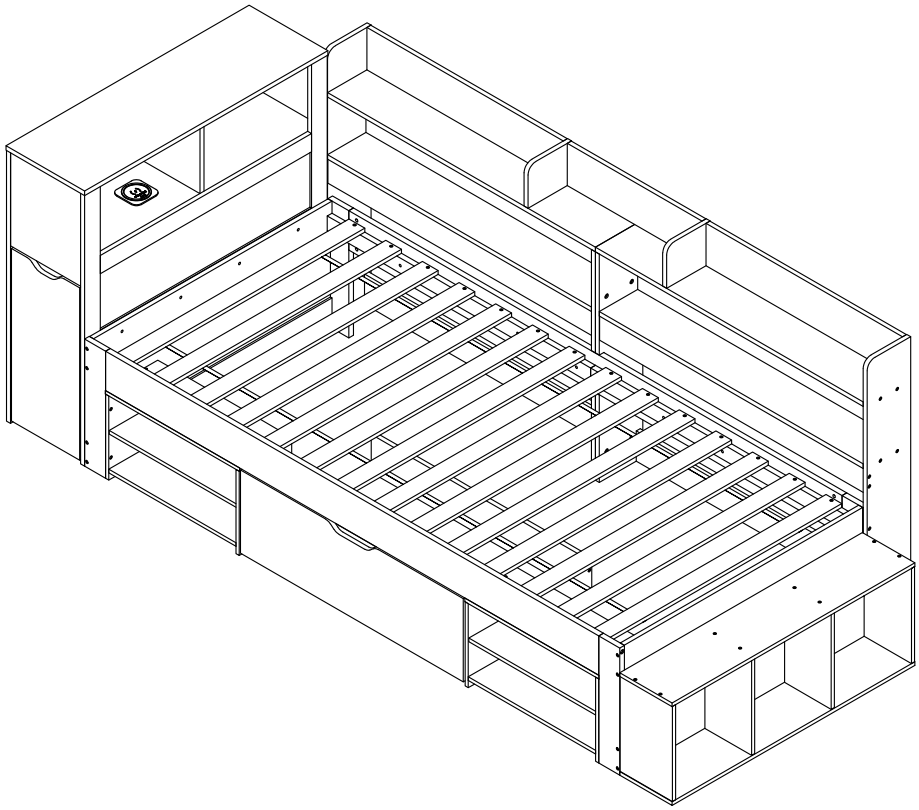

OPTION 2

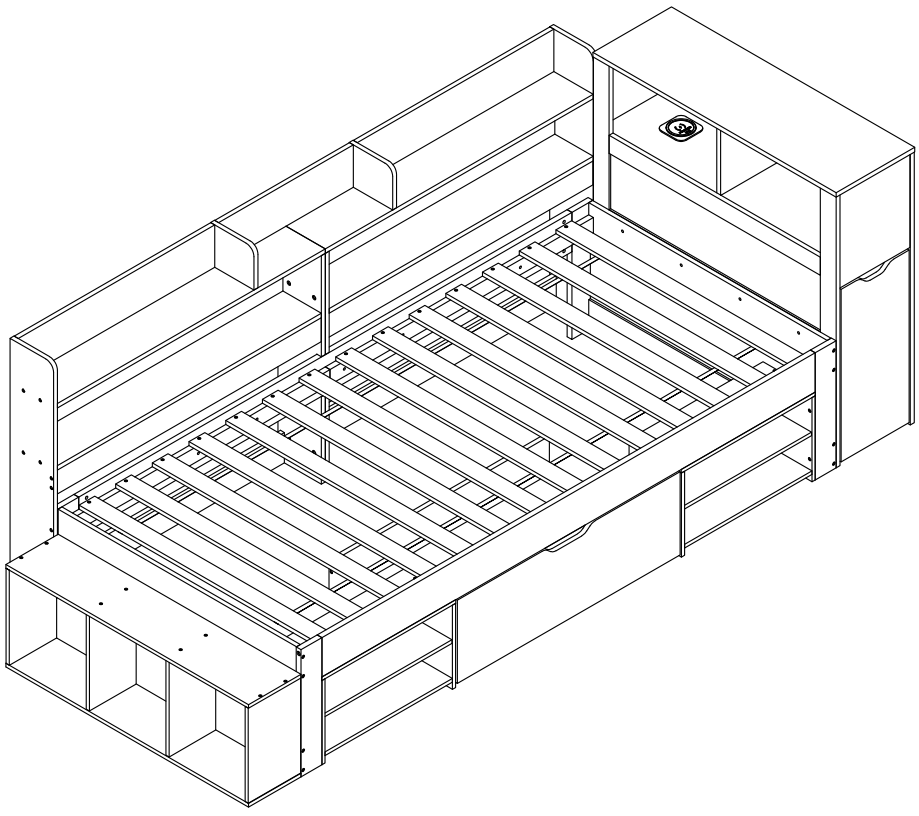

Parts List

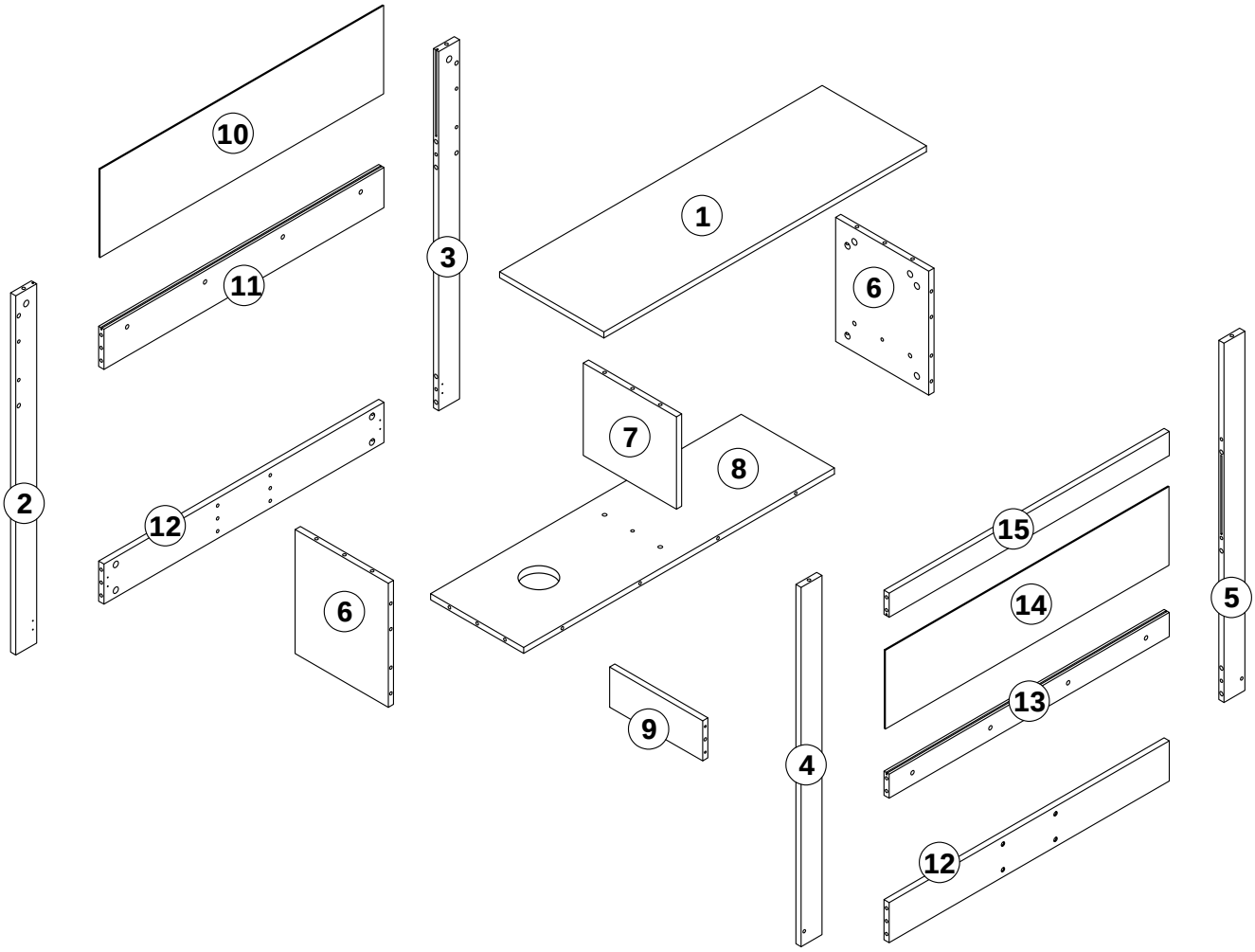
10
11
3
1
6
2
12
7
8
6
15
14
5
13
9
4
12

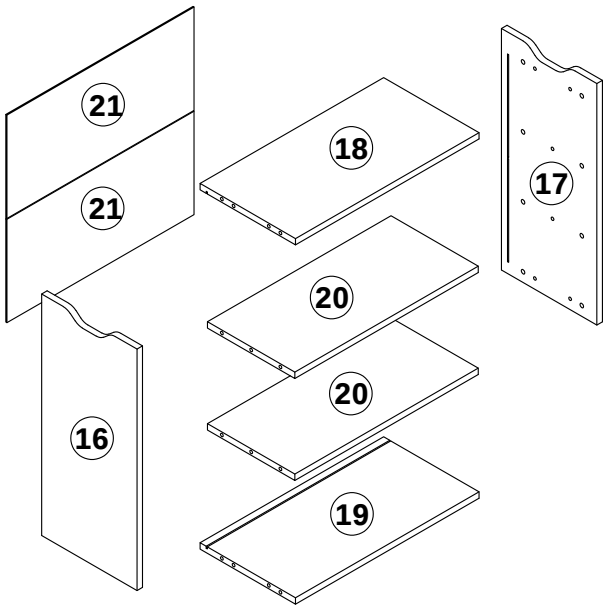
21
21
18
17
20
20
16
19

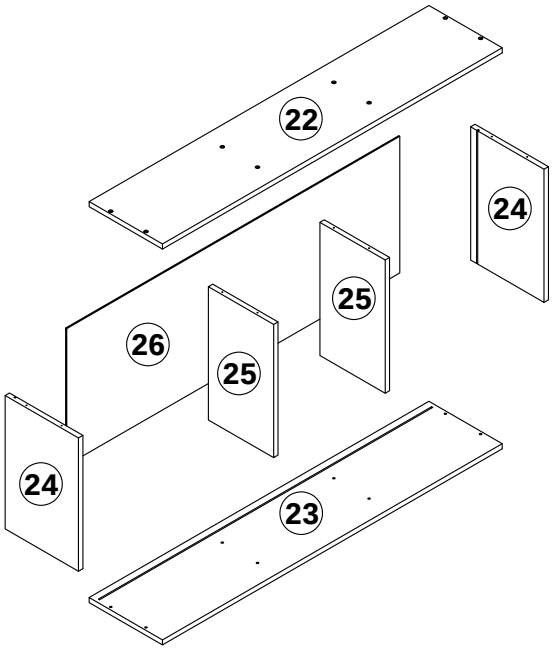
22
24
25
26
25
24
23

Parts List

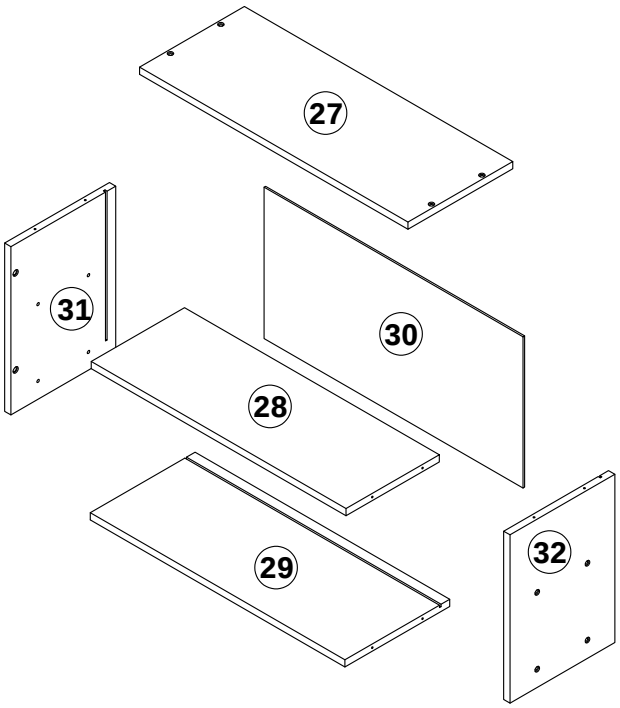

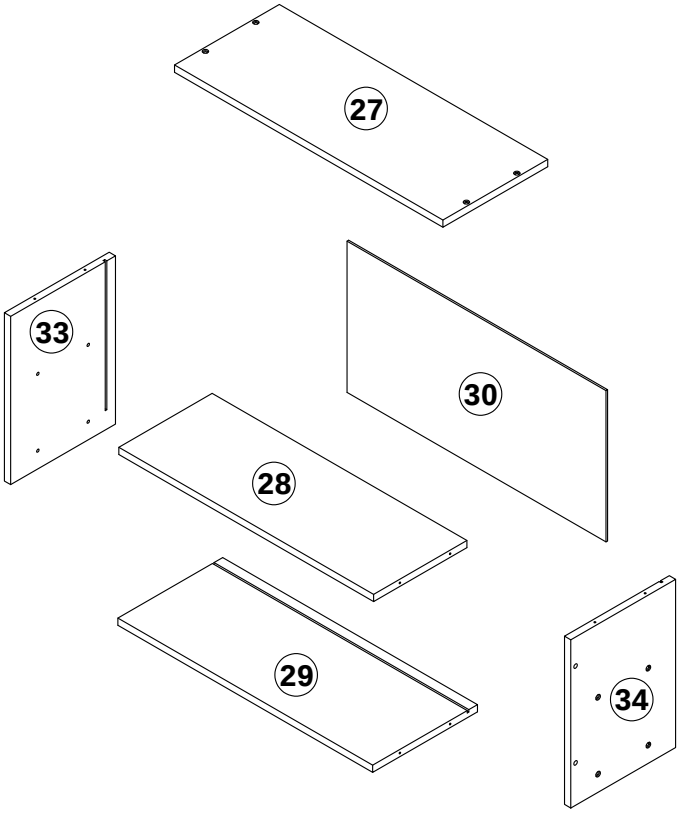

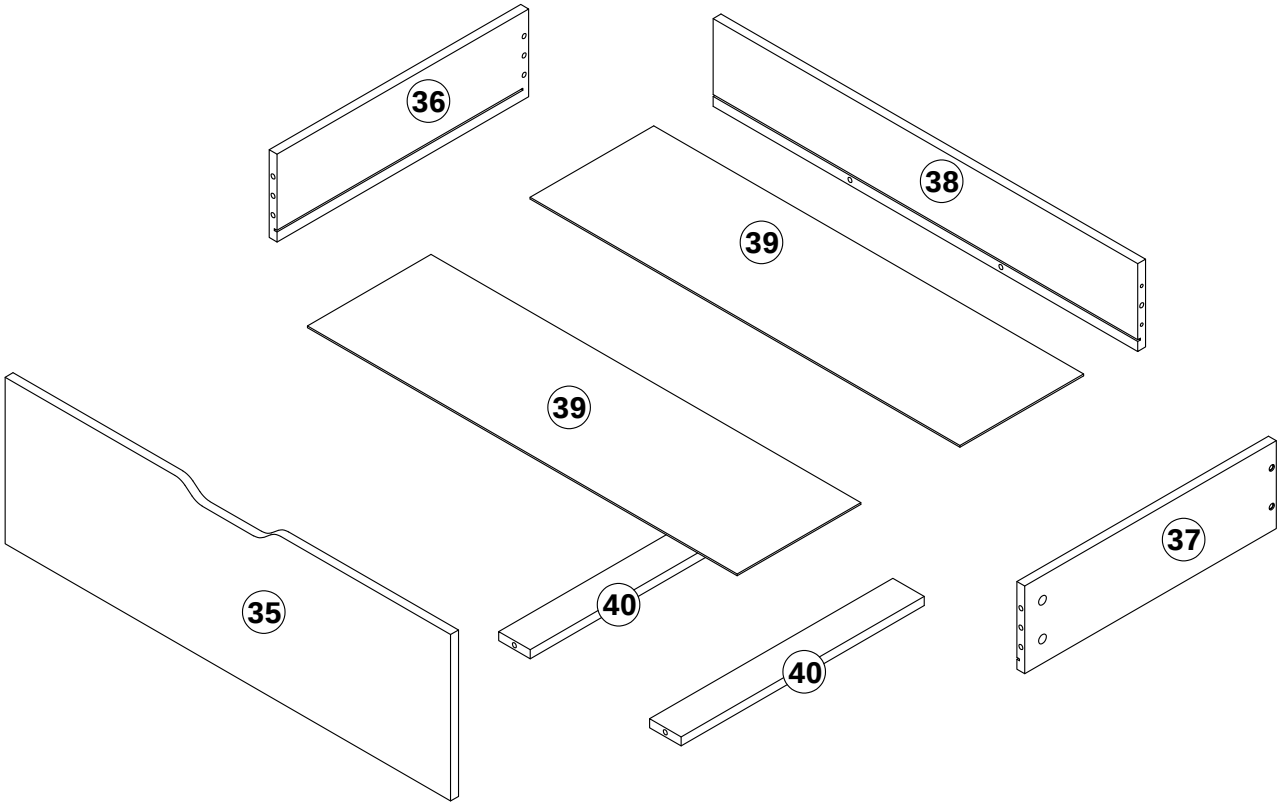

Parts List

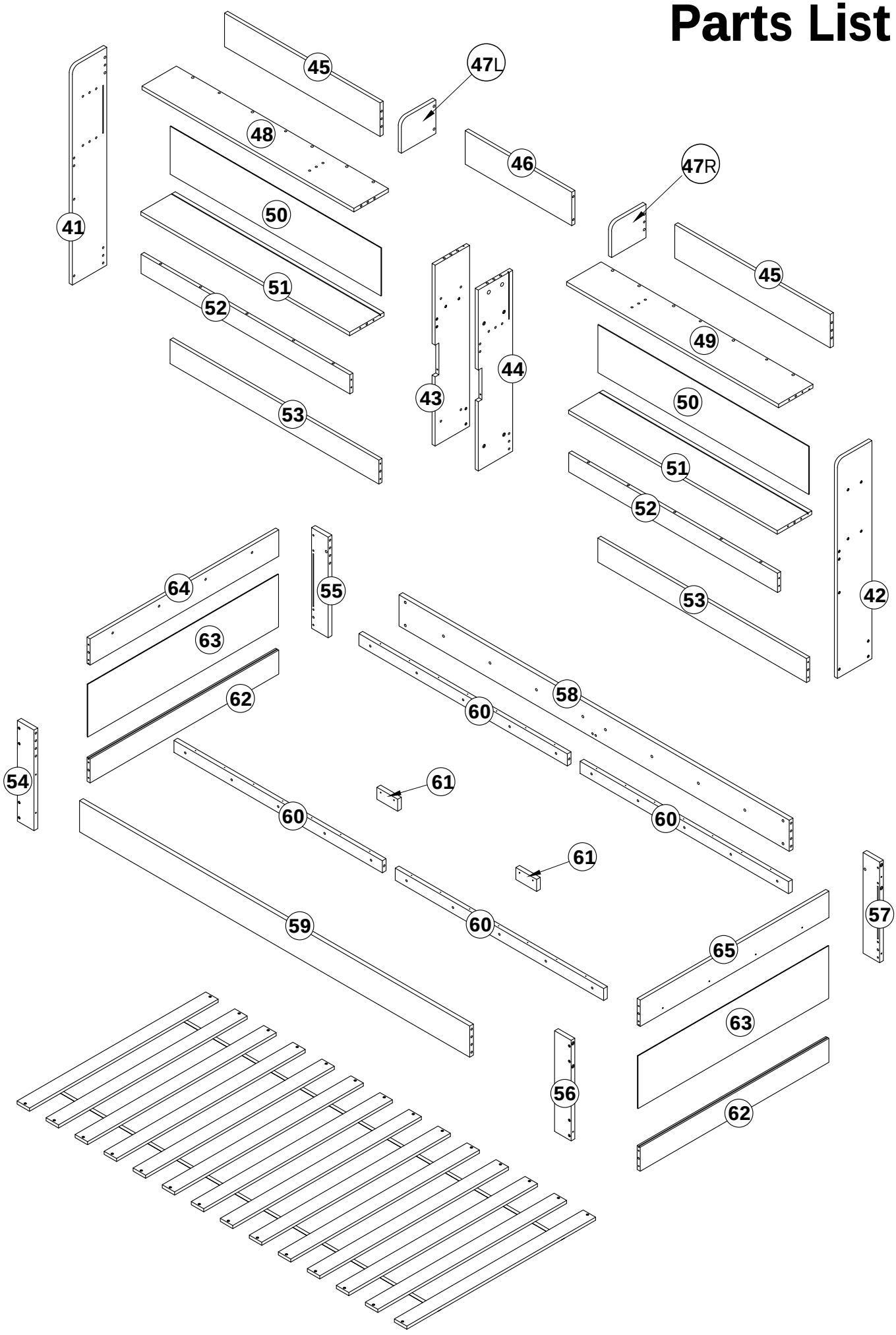
45
47L
48
46
47R
41
50
45
51
52
49
44
43
50
53
51
52
42
64
55
53
63
58
62
60
54
61
60
60
61
57
59
60
65
56
63
62

N606P385545N

2 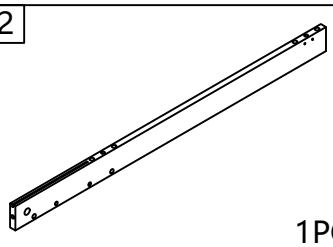 1PC	3 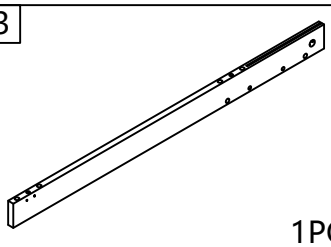 1PC	4 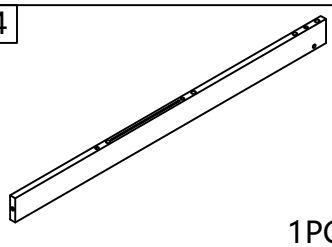 1PC	5 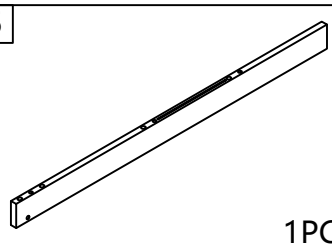 1PC
12 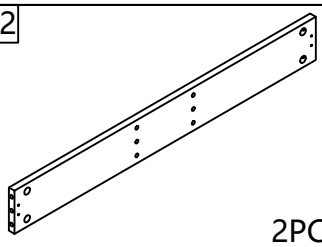 2PCS	36 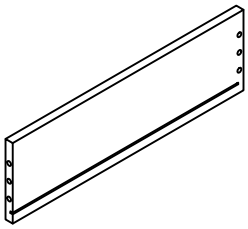 1PC	37 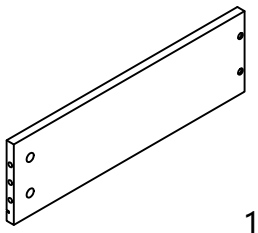 1PC	38 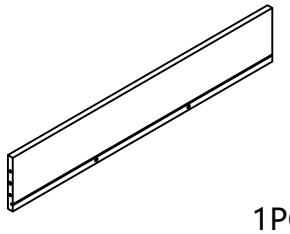 1PC
45 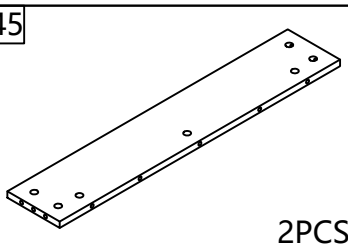 2PCS	52 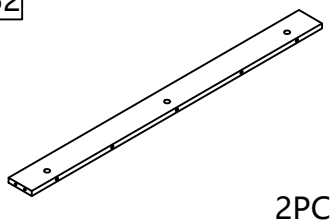 2PCS	53 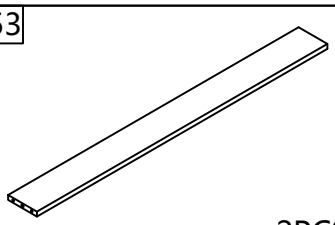 2PCS	54 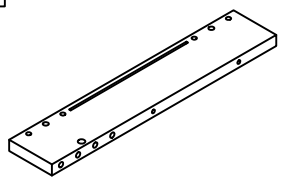 1PC
55 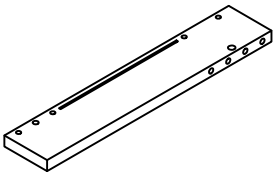 1PC	56 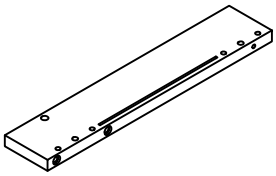 1PC	57 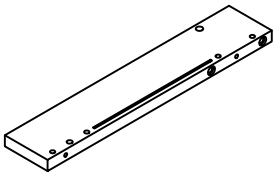 1PC	58 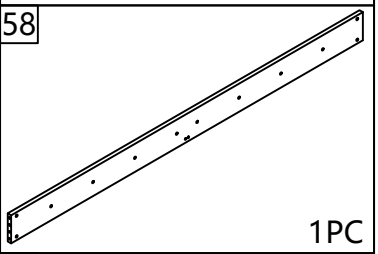 1PC
59 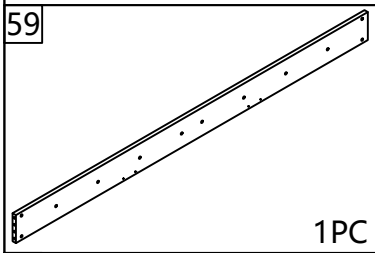 1PC	60 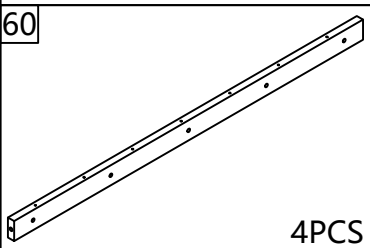 4PCS	61  2PCS	62 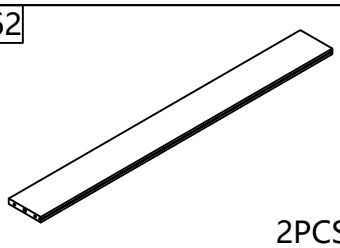 2PCS
64 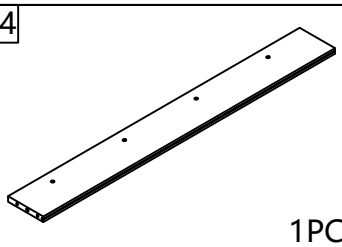 1PC	65 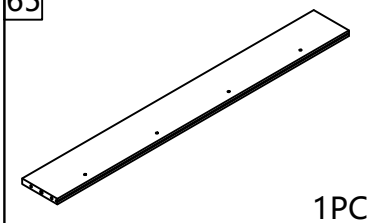 1PC	47L 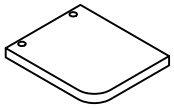 1PC	47R 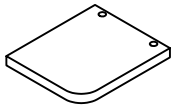 1PC

N606P385546N

1 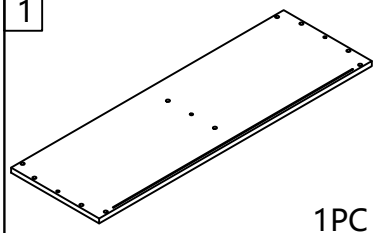 1PC	10 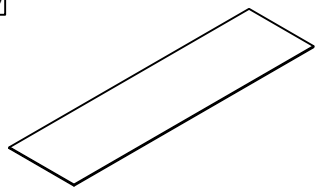 1PC	11 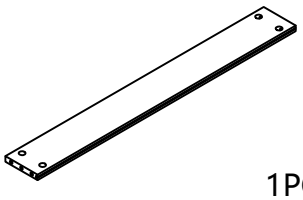 1PC	14 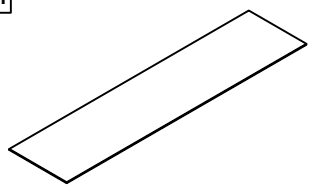 1PC
21 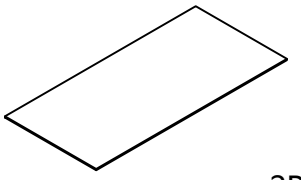 2PCS	26 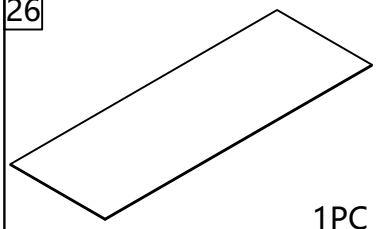 1PC	35 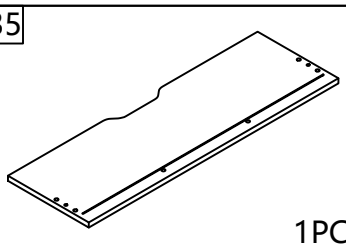 1PC	39 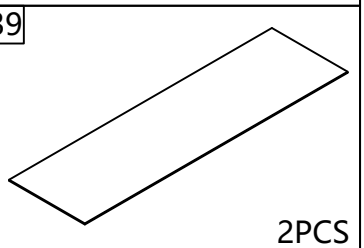 2PCS
41 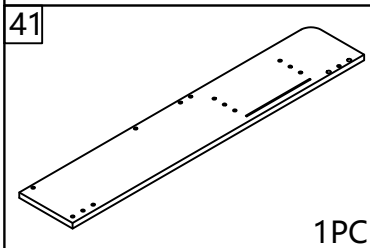 1PC	42 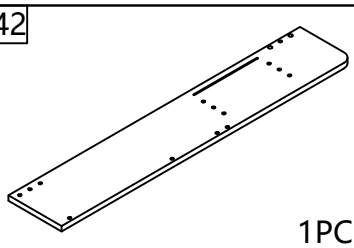 1PC	43 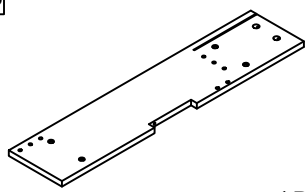 1PC	44 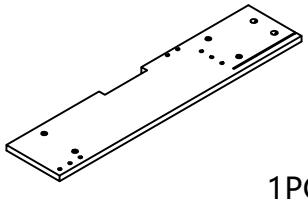 1PC
48 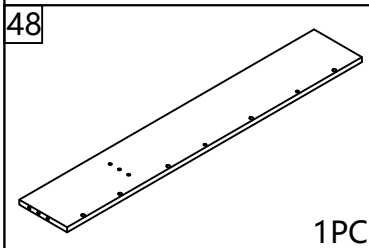 1PC	49 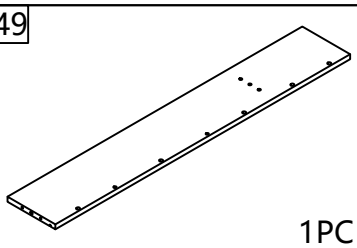 1PC	50 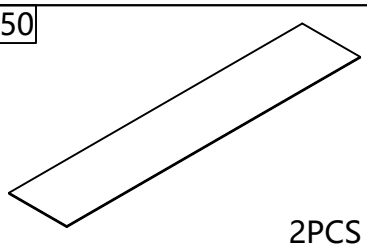 2PCS	51 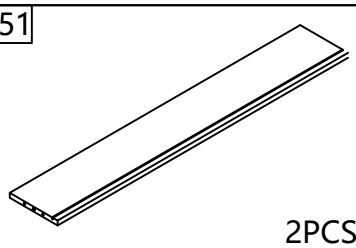 2PCS
63 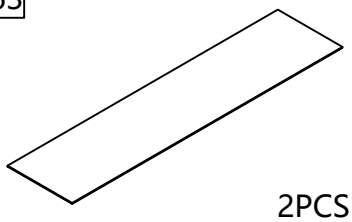 2PCS	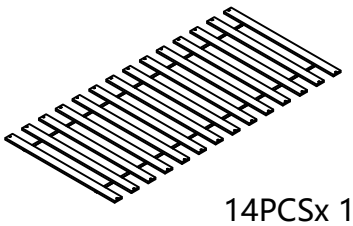 14PCSx 1		

N606P385547N

6 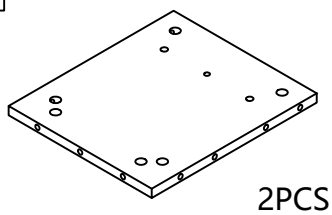 2PCS	7 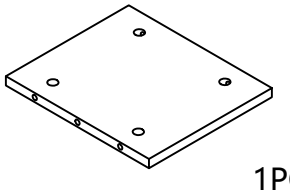 1PC	8 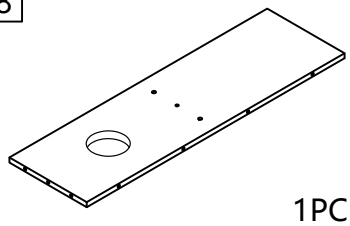 1PC	9 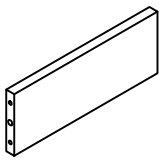 1PC
13 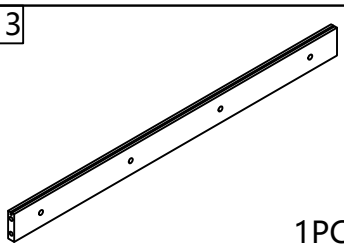 1PC	15 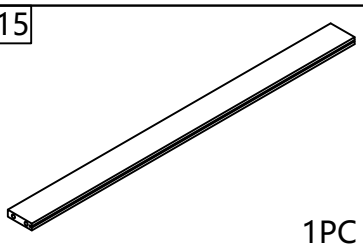 1PC	16 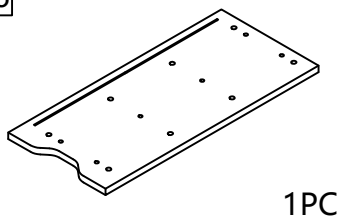 1PC	17 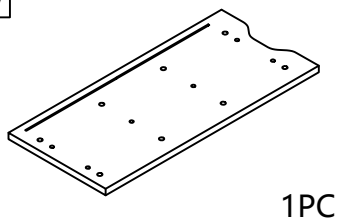 1PC
18 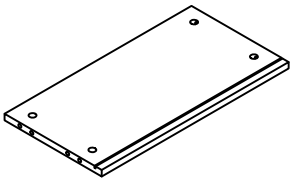 1PC	19 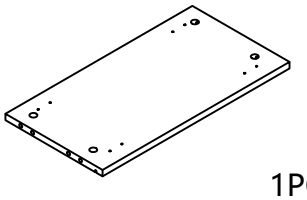 1PC	20 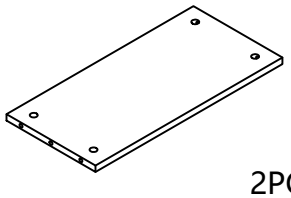 2PCS	22 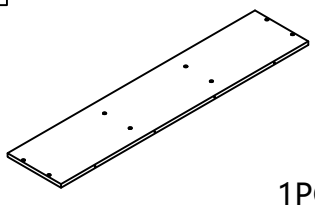 1PC
23 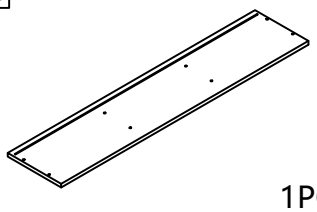 1PC	24 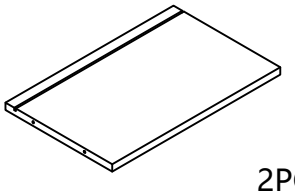 2PCS	25 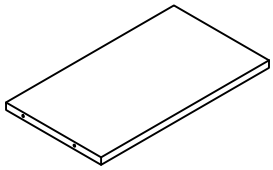 2PCS	27 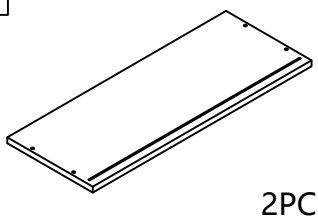 2PCS
28 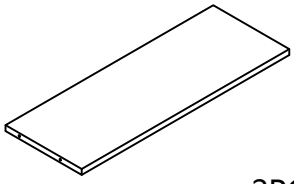 2PCS	29 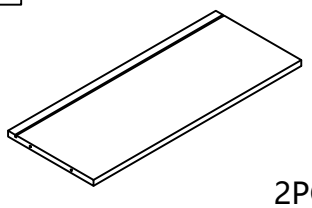 2PCS	30 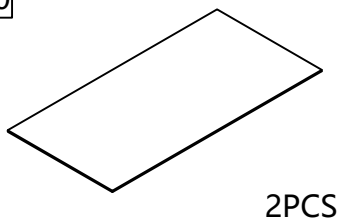 2PCS	31 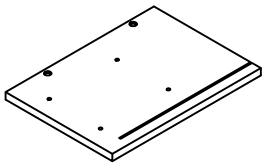 1PC
32 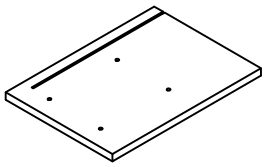 1PC	33 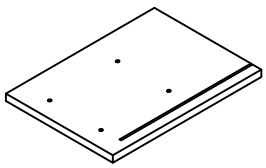 1PC	34 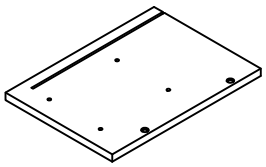 1PC	40 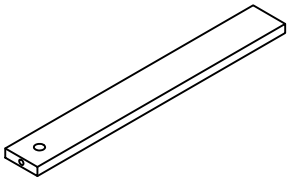 2PCS
46 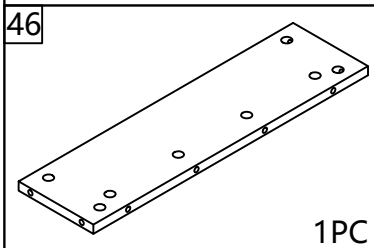 1PC			

Hardware N606P385545N

A 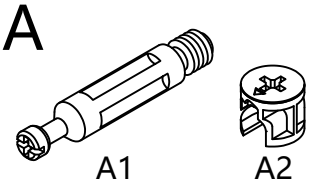 A1 A2 102STES	C 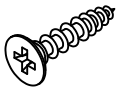 3.5 x 14MM 78PCS	D  3.5 x 30MM 76PCS	E 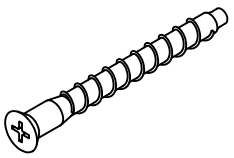 7 x 50MM 69PCS
N 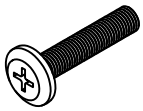 M6 x 30MM 20PCS	P 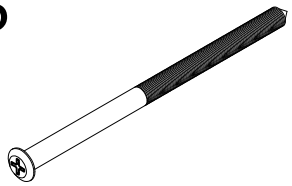 M6 x 120MM 8PCS	G 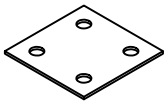 4PCS	H 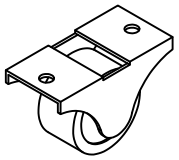 8PCS
K  M6 x 12MM 4PCS	L  M6 x 15MM 4PCS	M  M6 x 25MM 4PCS	Q  8PCS

Hardware N606P385546N

B 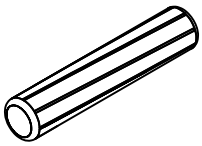 8 x 40MM 87PCS	F 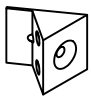 46PCS	J  69PCS	T 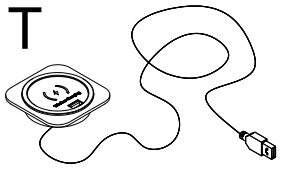 1SET

Hardware N606P385547N

R 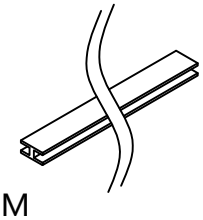 808MM 1PC	S 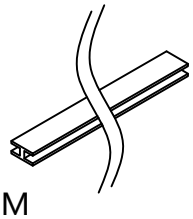 498MM 1PC

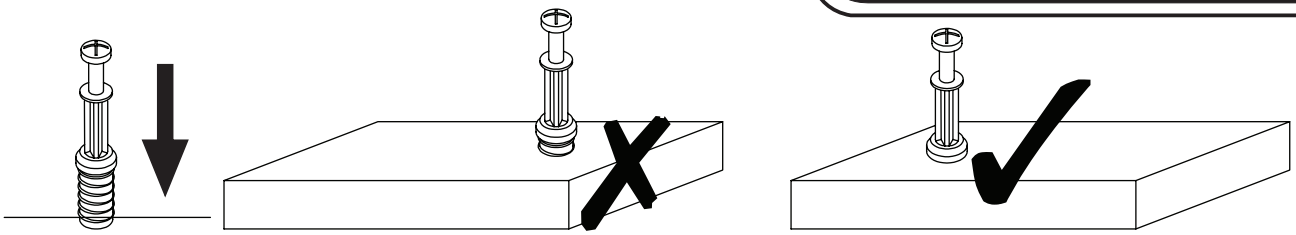

EN_QUICKFIT: Tighten quickfit until shoulder is flush with panel.Do not overtighten or undertighten.
FR_RACCORD RAPIDE:Faites serrer le raccord rapide jusqu'à ce que l'épaulement soit parfaitement encastré dans le panneau. Il ne faut ni trop serrer ni insuffisamment serrer.
ES_QUICKFIT:Apriete quickfit hasta que el hombre se descargue con el panel. NO lo sobreapriete ni lo apriete poco.
DE_QUICKFIT:Ziehen Sie den Quickfit fest, bis die Schulter mit der Platte bündig ist. Bitte nicht zu fest oder zu schwach anziehen.
IT_MONTAGGIO RAPIDO:Stringere il montaggio rapido fino a quando la spalla è a filo con il pannello, non stringere troppo o troppo poco.

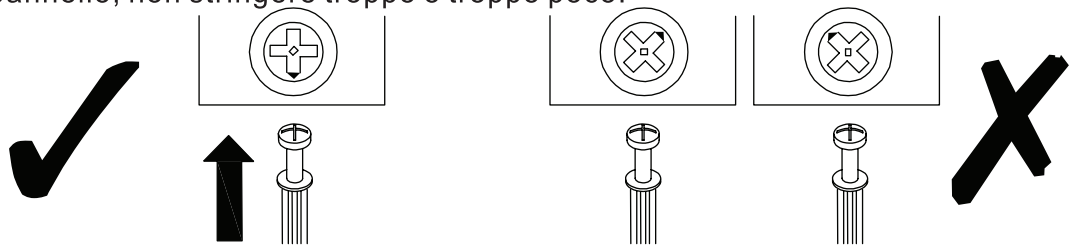

EN_CAM LOCK: When fitting cam lock, ensure starting position is correct before you insert connecting quickfit.
FR_SERRURE BATTEUSE:Avant d'insérer la serrure batteuse, veillez à la bonne orientation avant d'insérer le raccord rapide.
ES_CIERRE DE LA CÁMARA:Cuando instale el cierre de la cámara, asegúrese de que la posición de inicio es correcta antes de que inserte el quickfit conector.
DE_CAM-LOCK:Achten Sie bei der Montage des Cam-Locks auf die richtige Ausgangsposition, bevor Sie den Quickfit einsetzen.
IT_BLOCCAGGIO A CAMMA:Quando si monta il bloccaggio a camma, assicurarsi che la posizione iniziale sia corretta prima di inserire il montaggio rapido di collegamento.

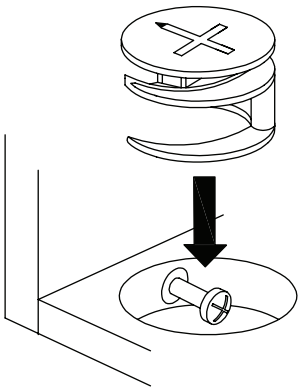

EN_ Quickfit head should be in the centre of the cam lock when the two panels are joined.
Cam lock should be inserted before quickfit.
FR_ Lorsque les deux panneaux sont assemblés, la tête du raccord rapide doit reposer au centre de la serrure batteuse.
Il faut insérer la serrure batteuse avant le raccord rapide.
ES_ El cabezal del quickfit debe estar en el centro del cierre de la cámara cuando se unan los dos paneles.
Se debe insertar el cierre de la cámara antes que el quickfit.
DE_ Der Quickfit-Kopf sollte sich in der Mitte des Cam-Locks befinden, wenn die beiden Platten zusammengefügt sind.
Der Cam-Lock sollte vor dem Quickfit eingesetzt werden.
IT_ La testa del montaggio rapido deve trovarsi al centro del bloccaggio a camma quando i due pannelli sono uniti.
Il Bloccaggio a Camma deve essere inserito prima del montaggio rapido.

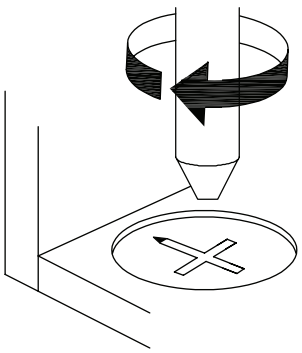

EN_ Turn cam lock clockwise to tighten.
FR_ Faites tourner la serrure batteuse dans le sens des aiguilles d'une montre pour la resserrer.
ES_ Gire el cierre de la cámara en sentido horario para apretarlo.
DE_ Drehen Sie den Cam-Lock im Uhrzeigersinn, um ihn festzuziehen.
IT_ Ruotare il bloccaggio a camma in senso orario per stringere.

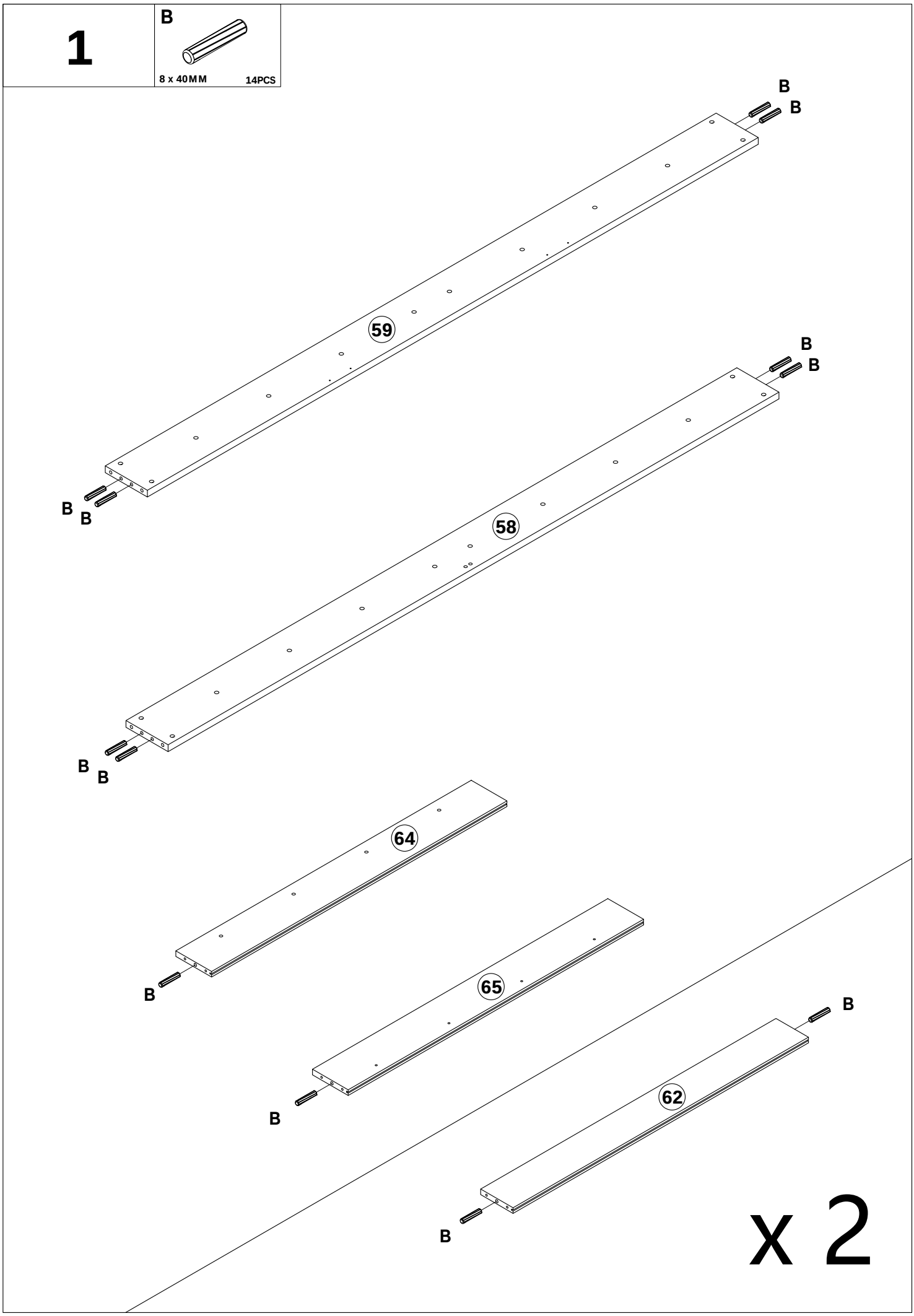
1
B
8 x 40MM
14PCS
B
B
59
B
B
B
B
58
B
B
64
B
65
B
B
62
B
x 2

2

B

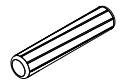

8 x 40MM 2PCS

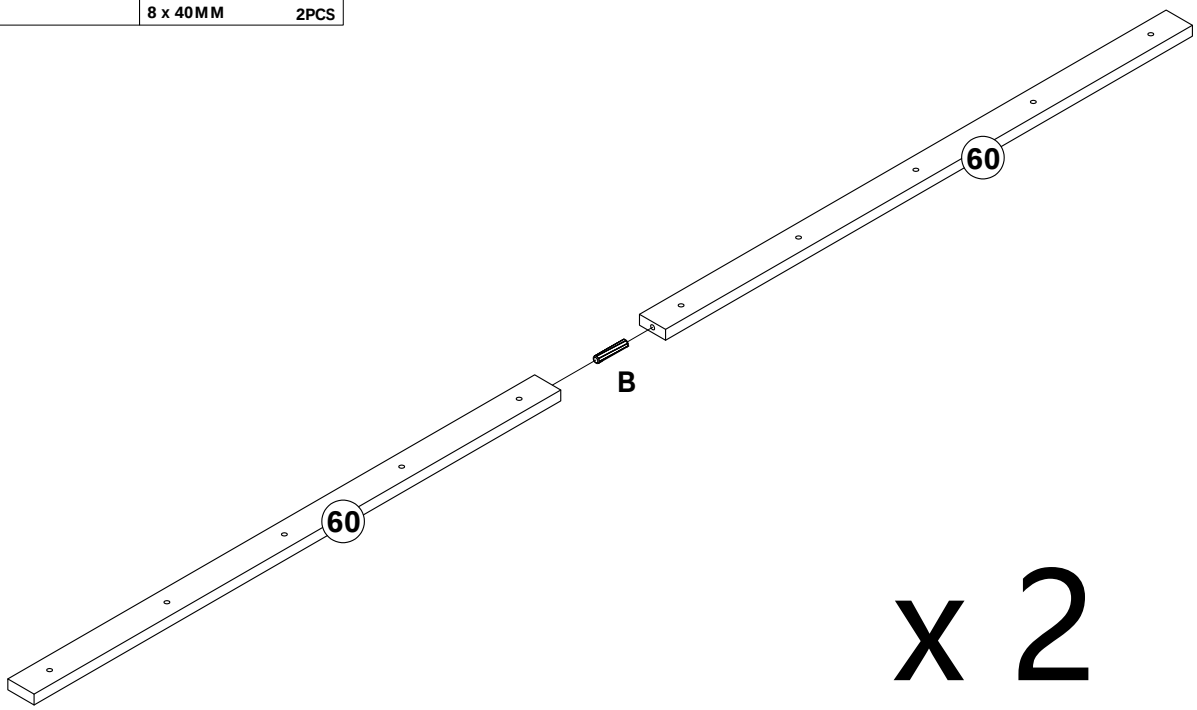

x 2

3

P



M6 x 120MM 4PCS

Q



4PCS

4

D	N
	
3.5 x 30MM 4PCS	M6 x 30MM 10PCS

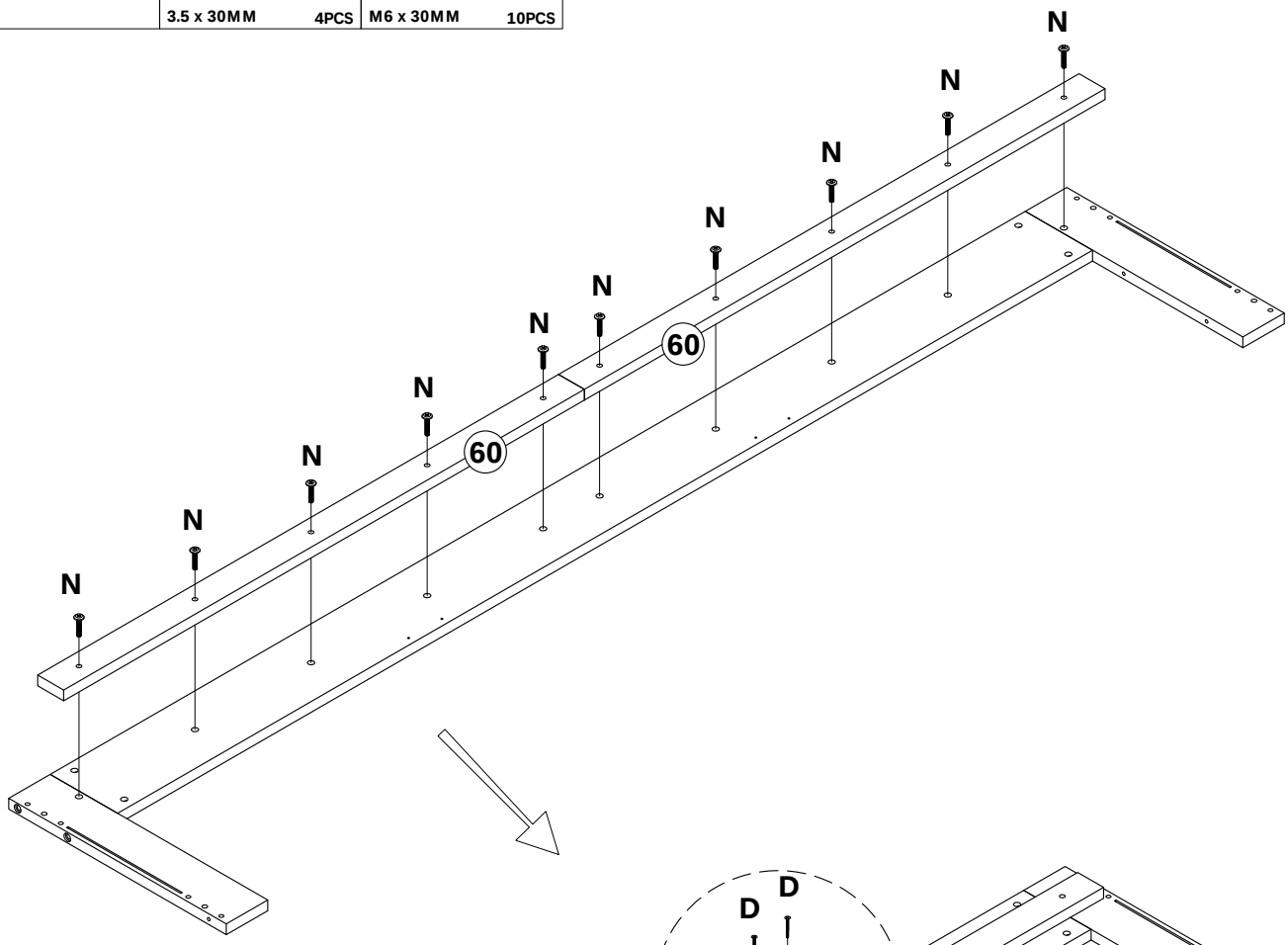

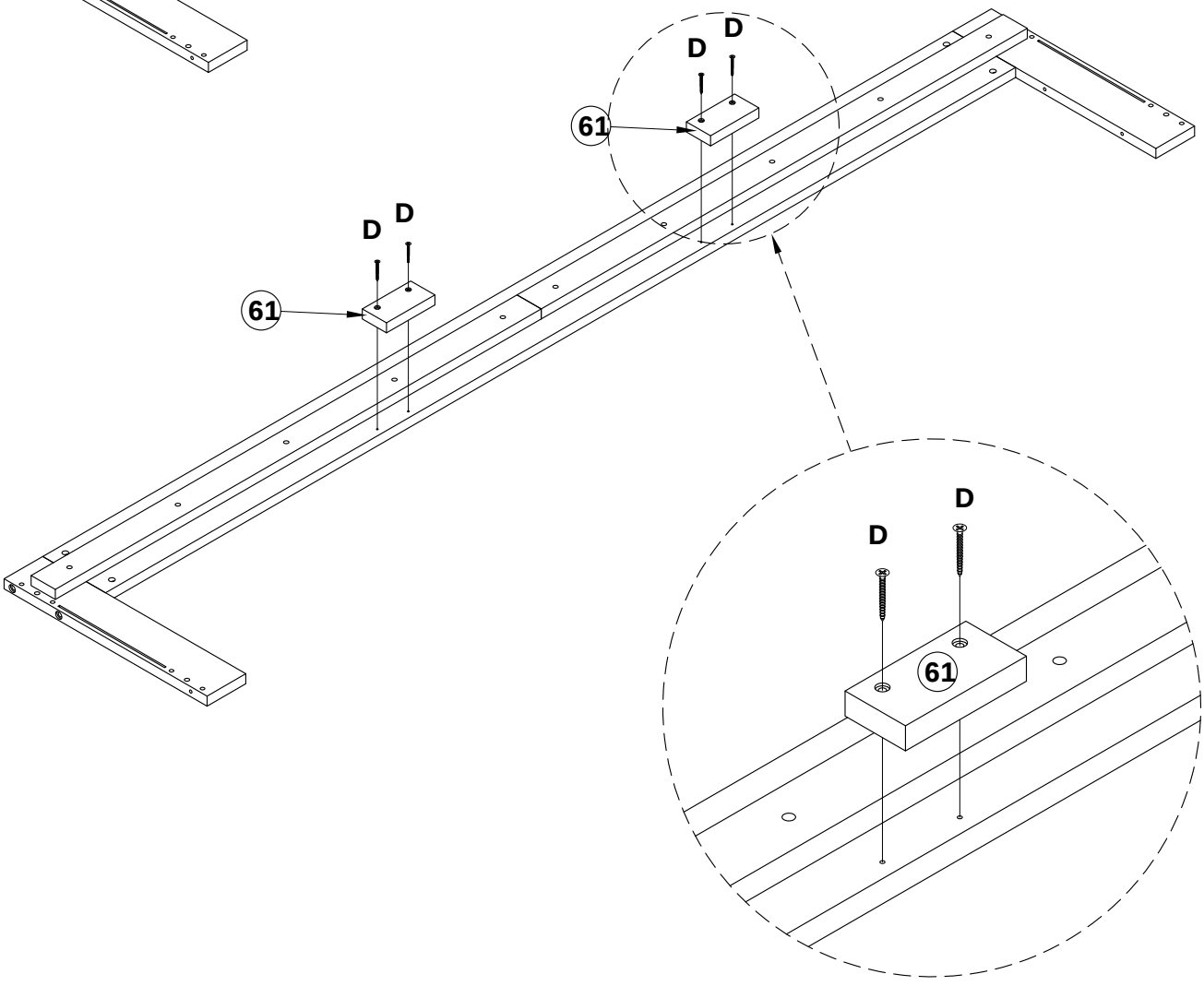

5

N	P	Q
	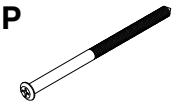	
M6 x 30MM 10PCS	M6 x 120MM 4PCS	4PCS

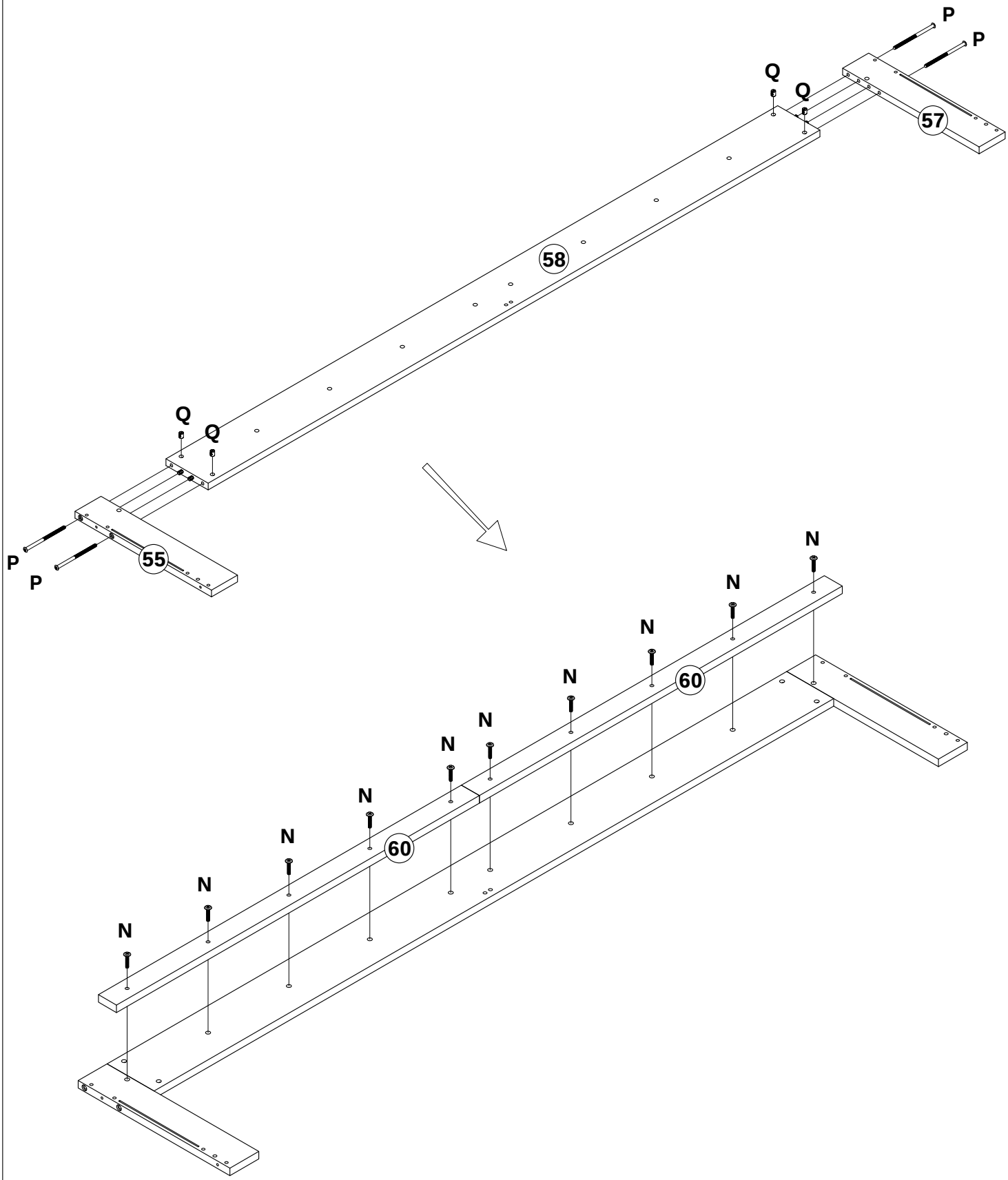

6

E

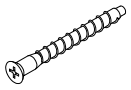

7 x 50MM 8PCS

OPTION 1

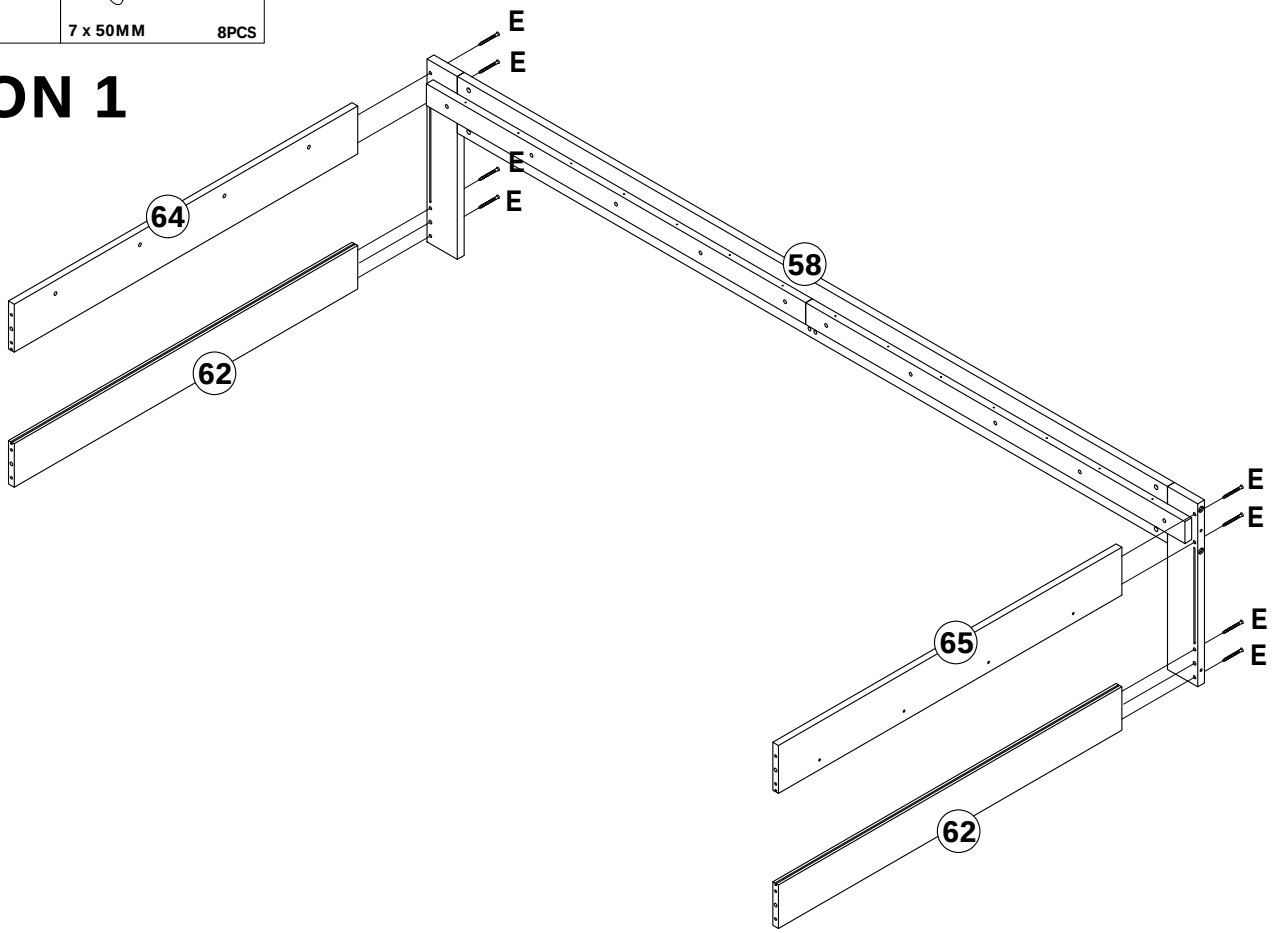

OPTION 2

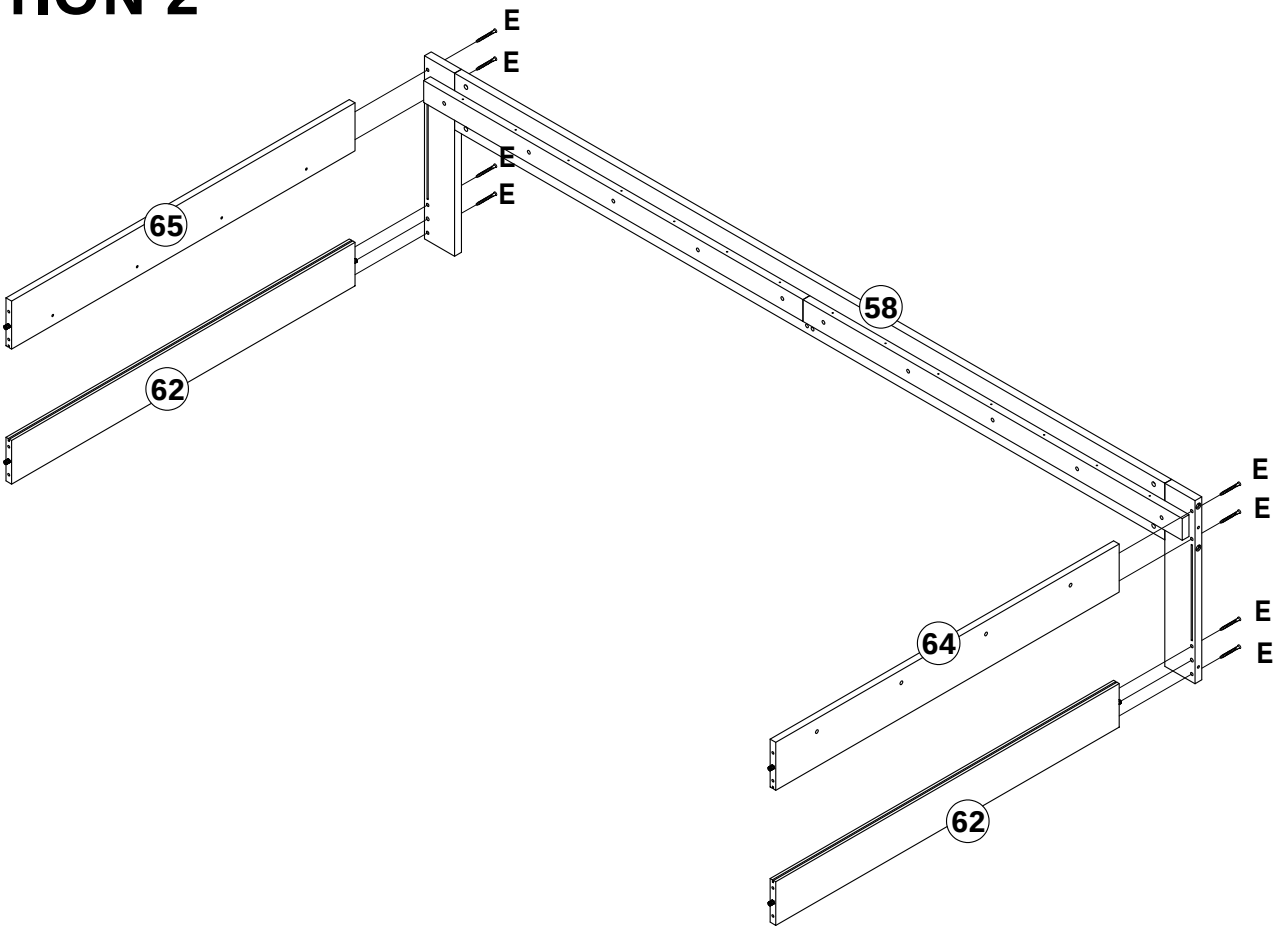

7

OPTION 1

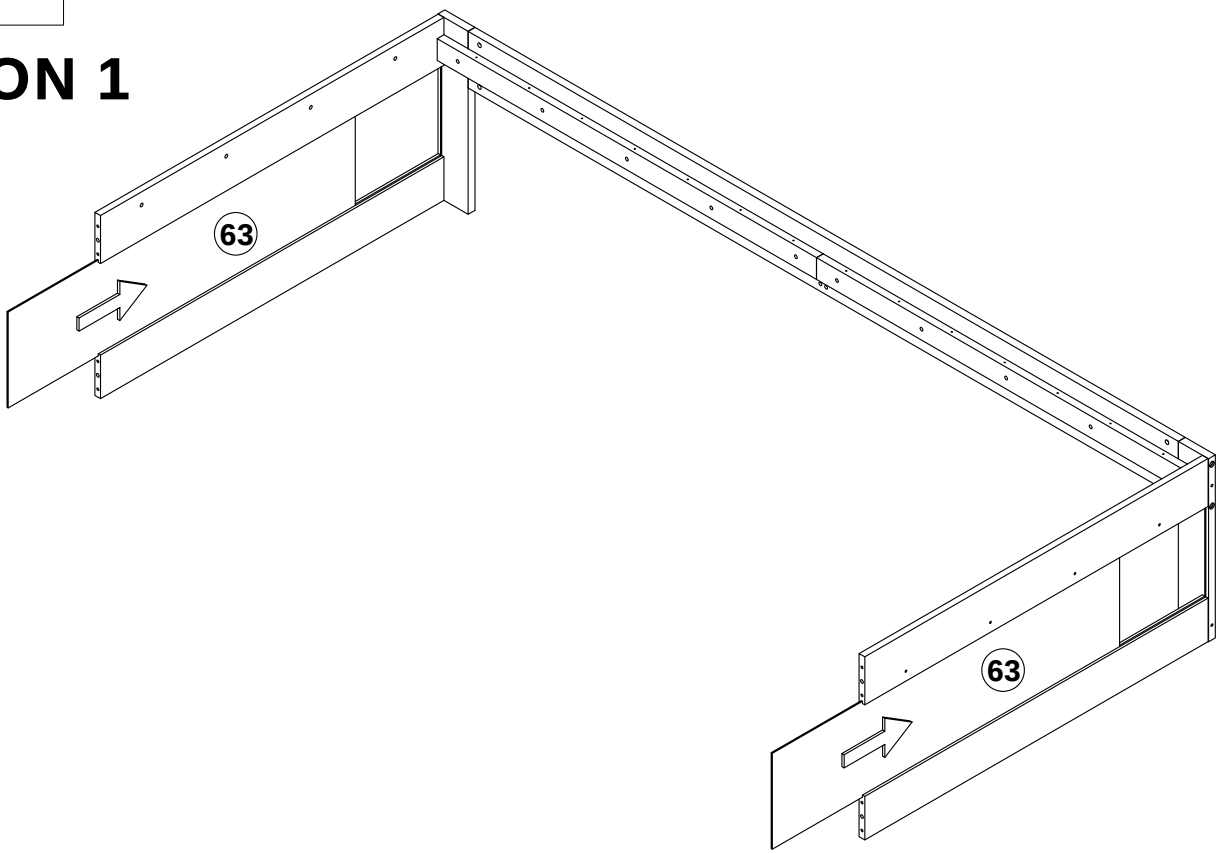

OPTION 2

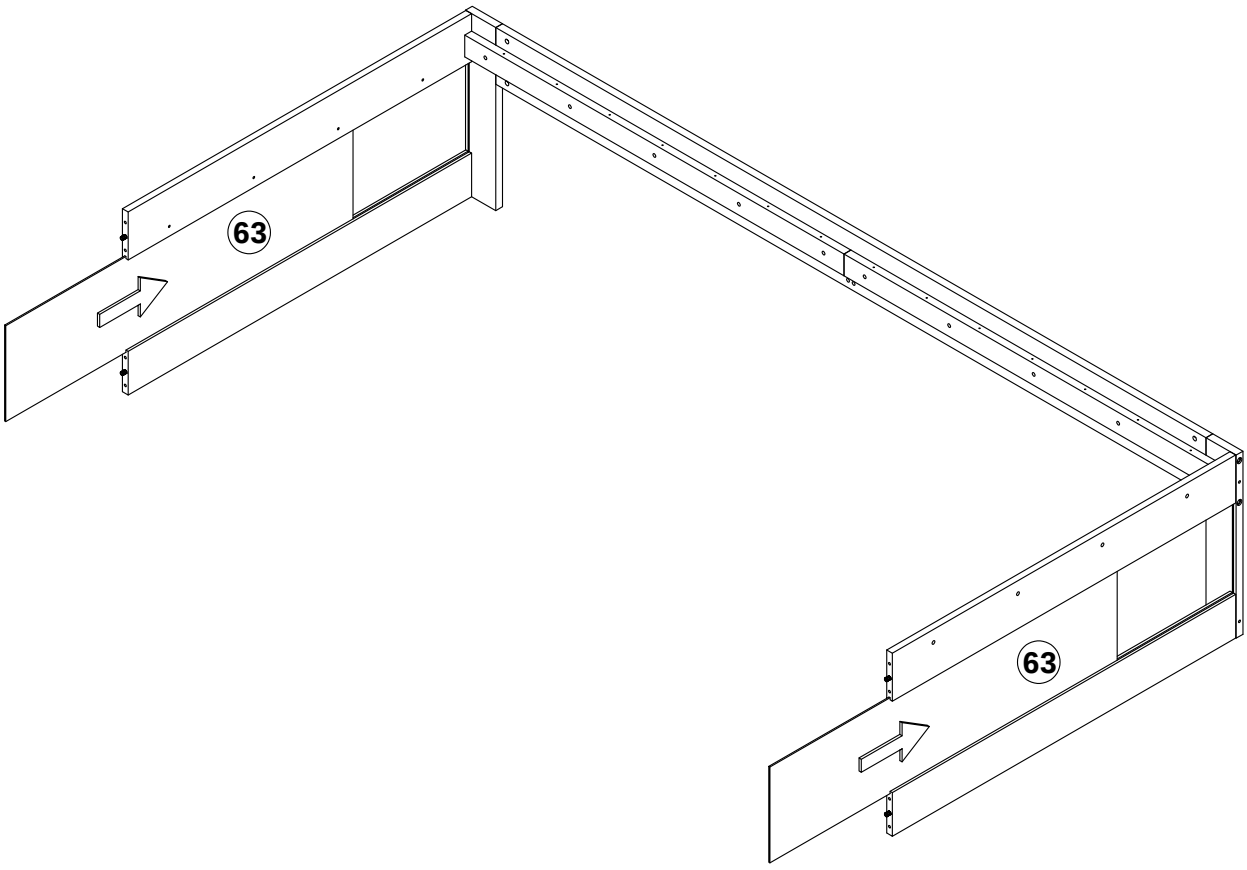

8

E

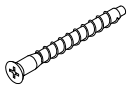

7 x 50MM 8PCS

OPTION 1

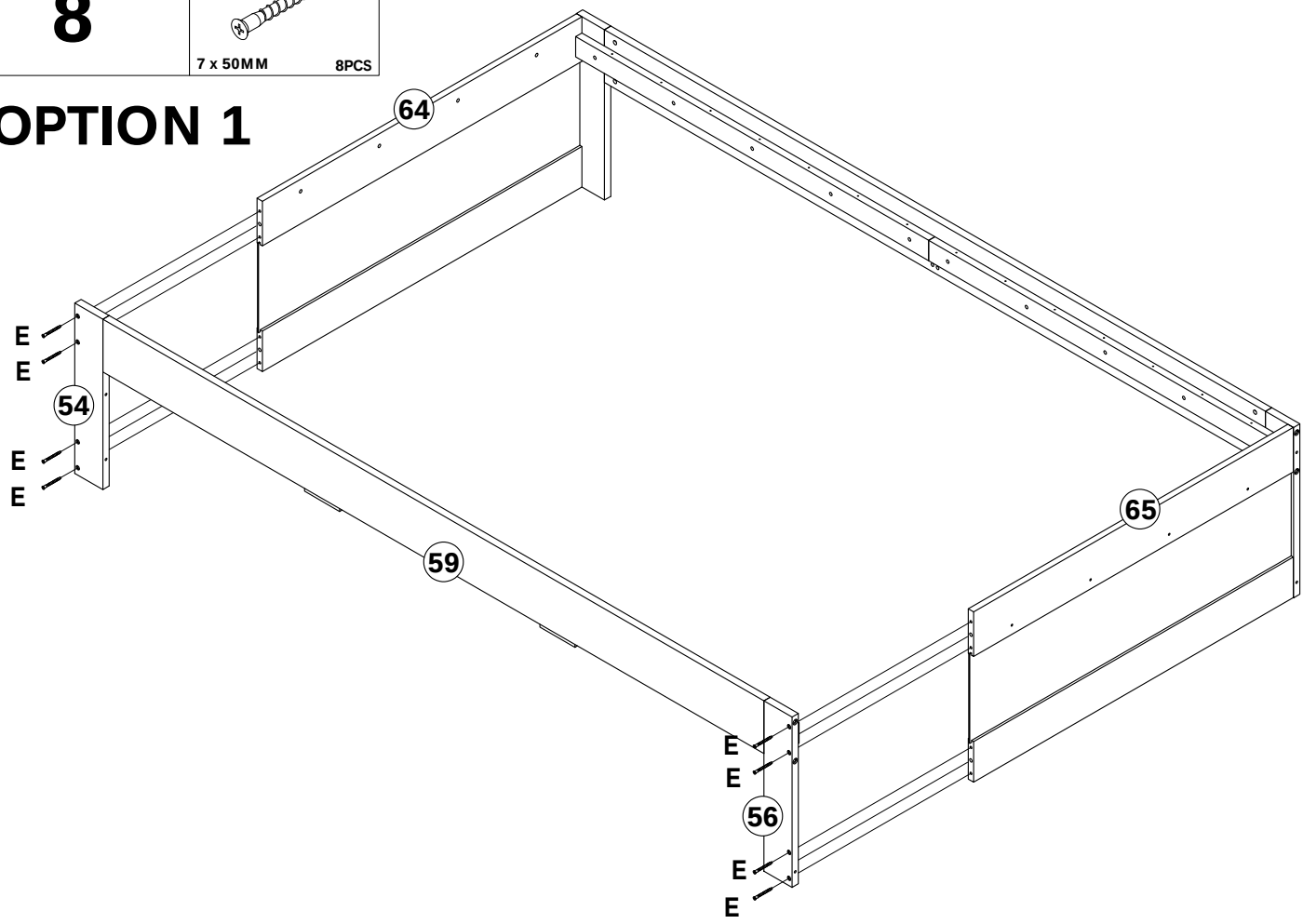

OPTION 2

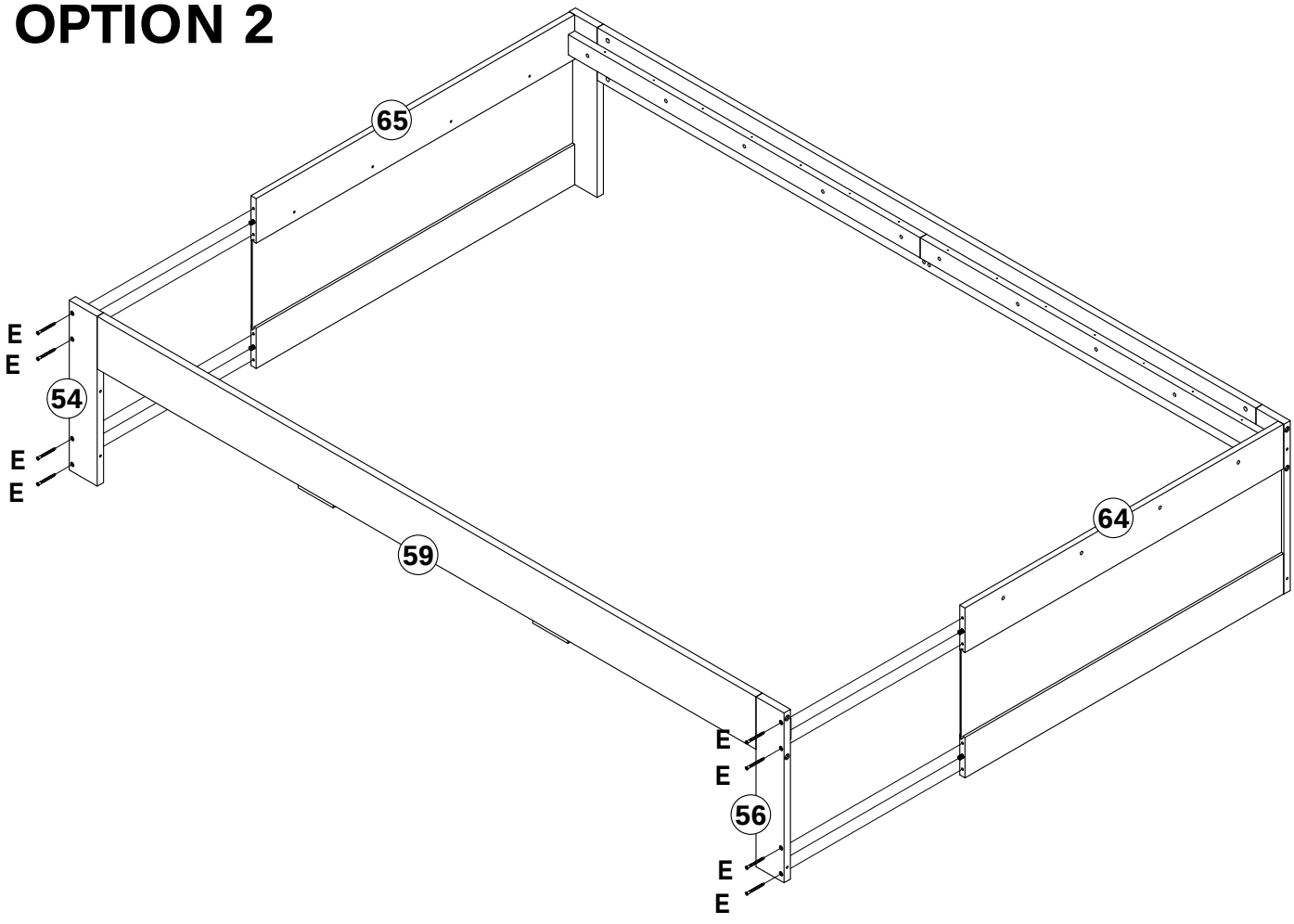

9	A1 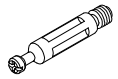 14PCS	B 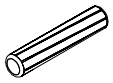 8 x 40MM 22PCS

x2

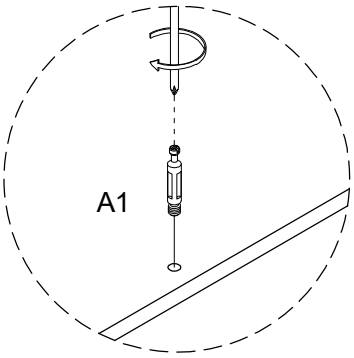

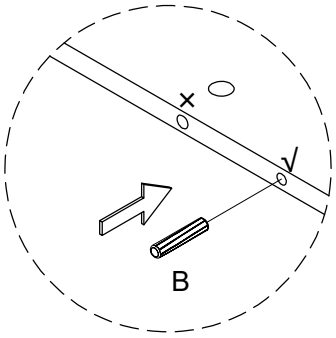

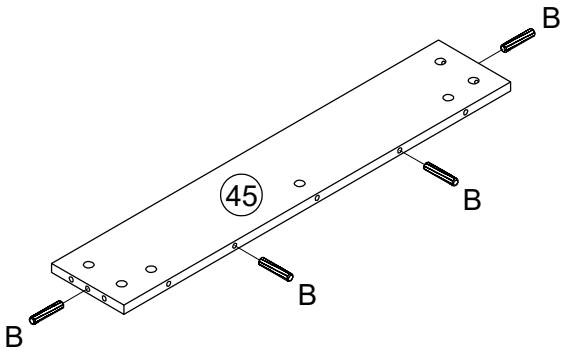

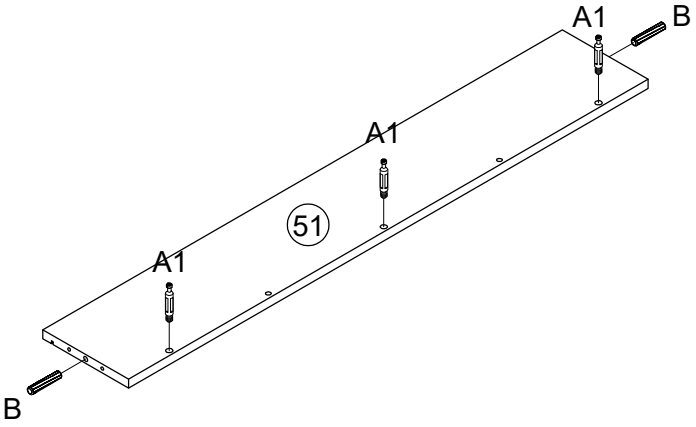

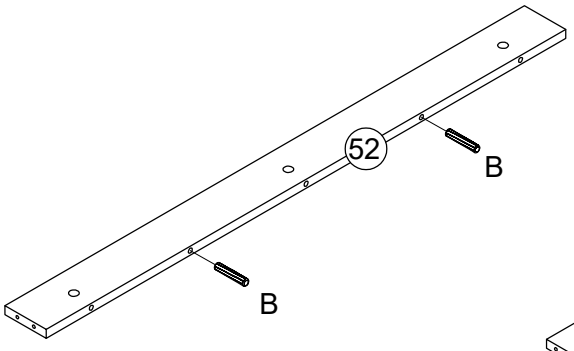

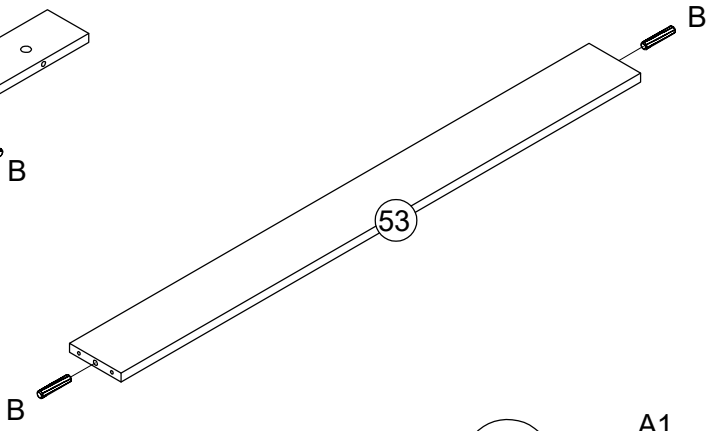

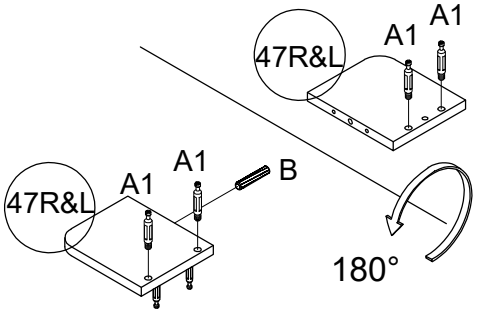

10

A1	B
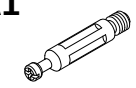	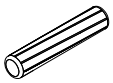
18PCS	8 x 40MM 4PCS

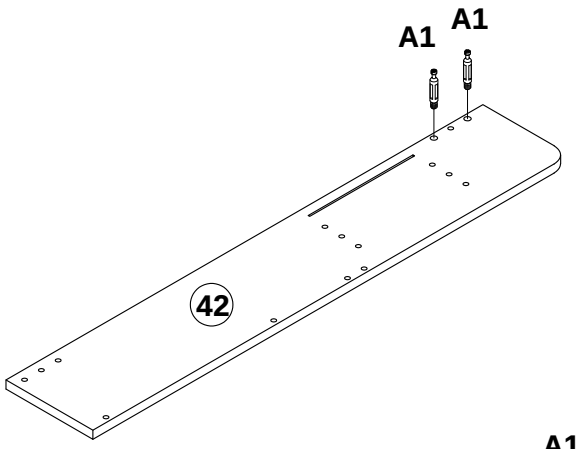

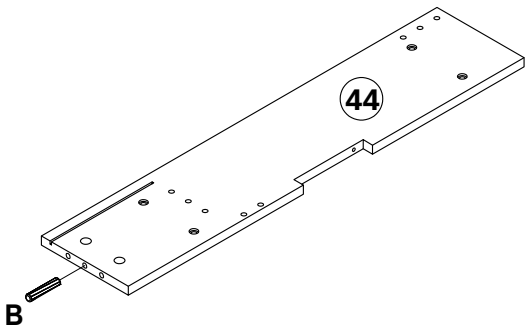

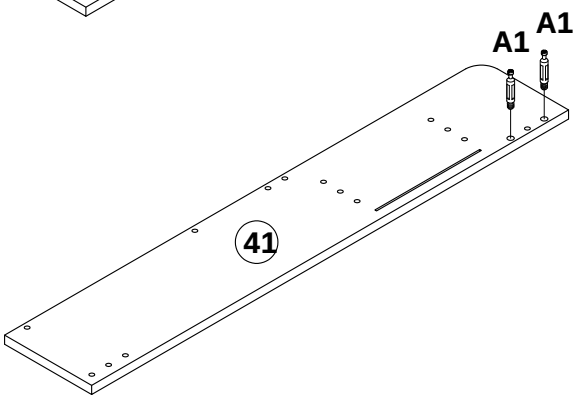

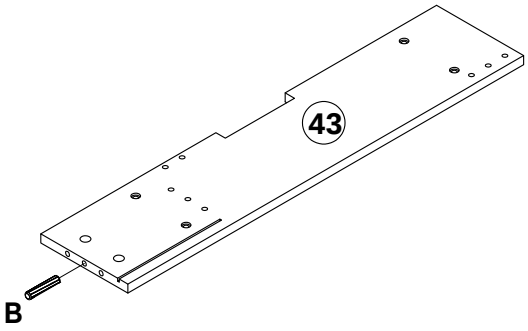

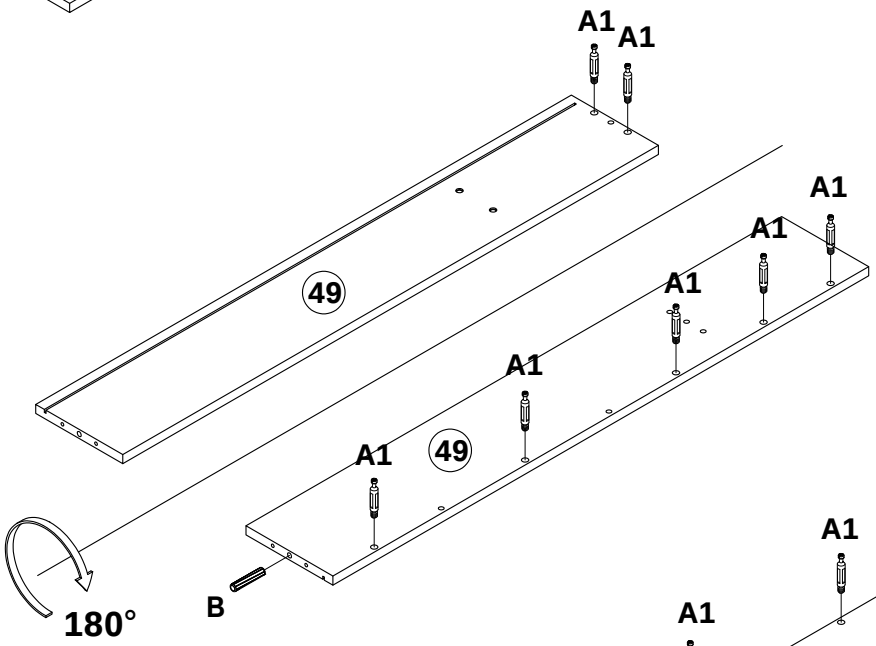

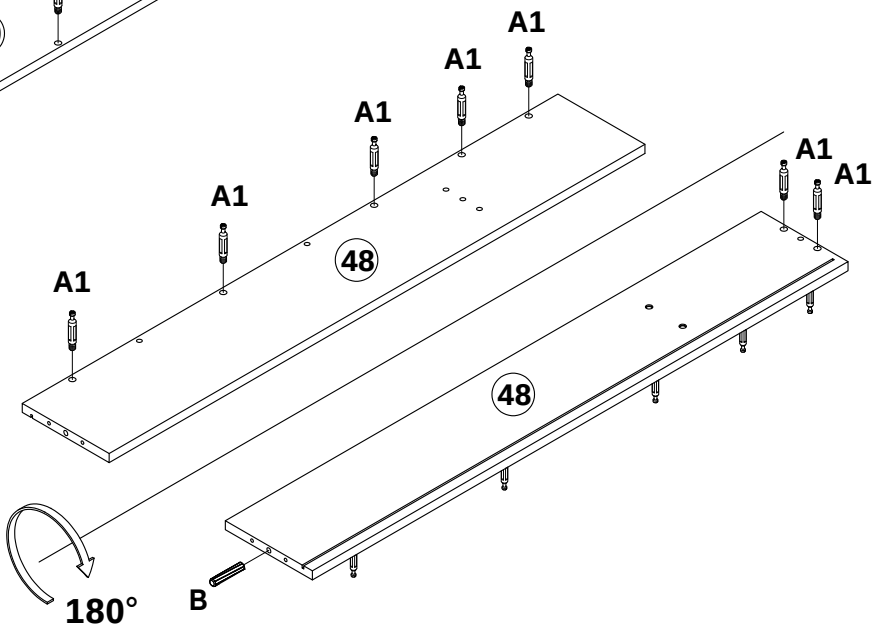

11

A2

6PCS

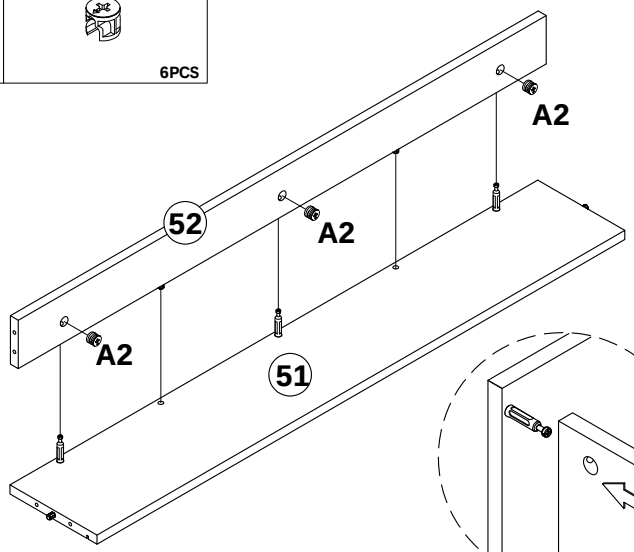

x 2

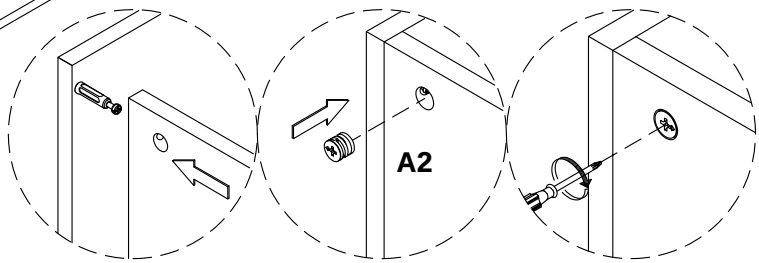

12

E

7 x 50MM

12PCS

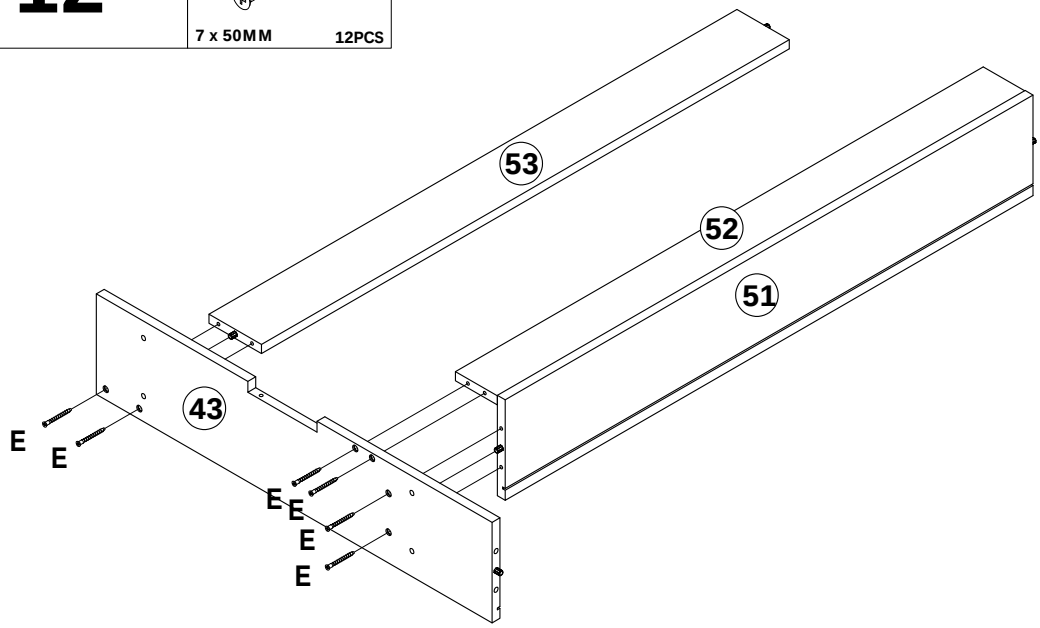

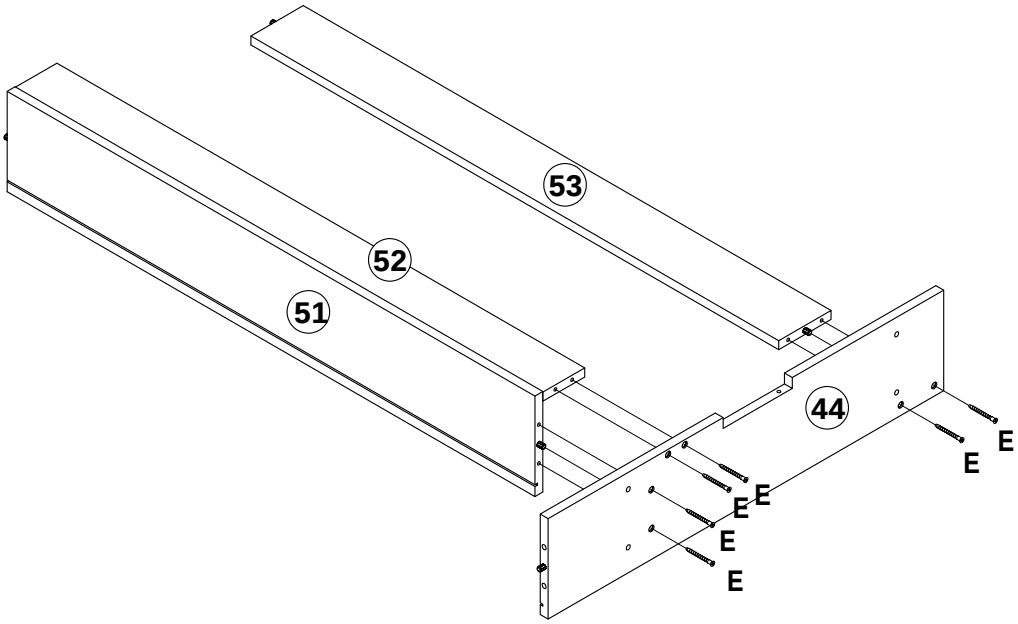

13

K	L
M6 x 12MM 4PCS	M6 x 15MM 4PCS

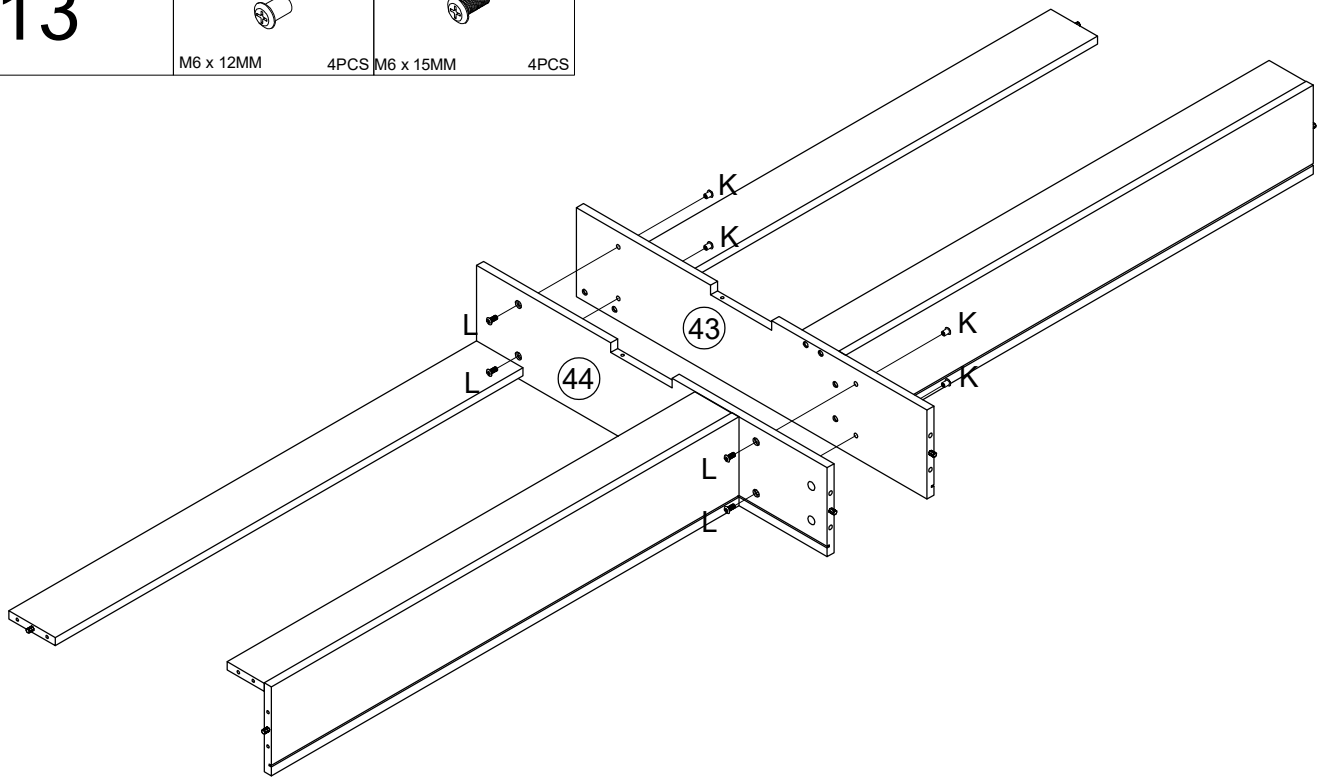

14

A2
8PCS

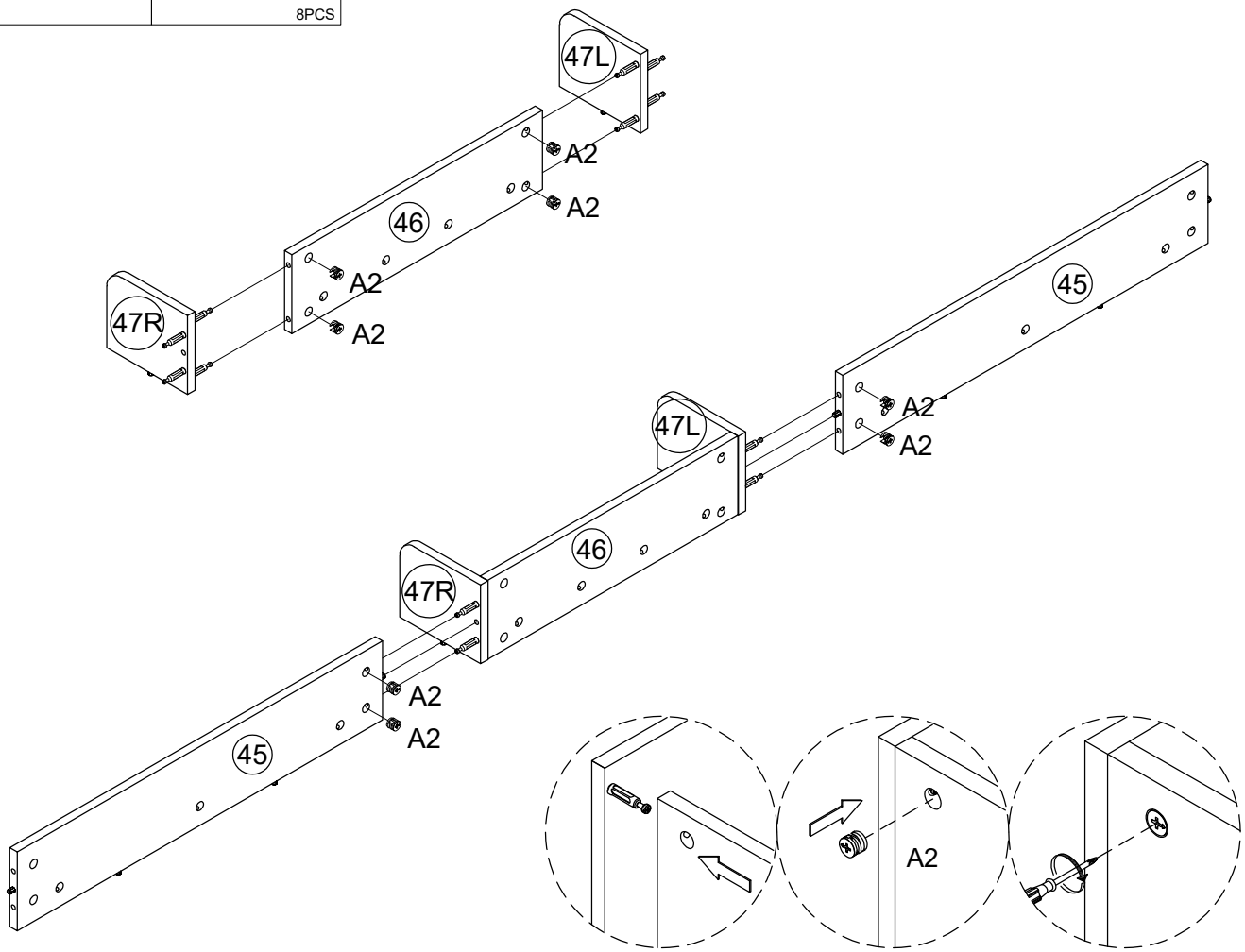

15

A2	B	E
	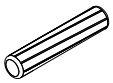	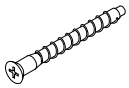
14PCS	8 x 40MM 3PCS	7 x 50MM 4PCS

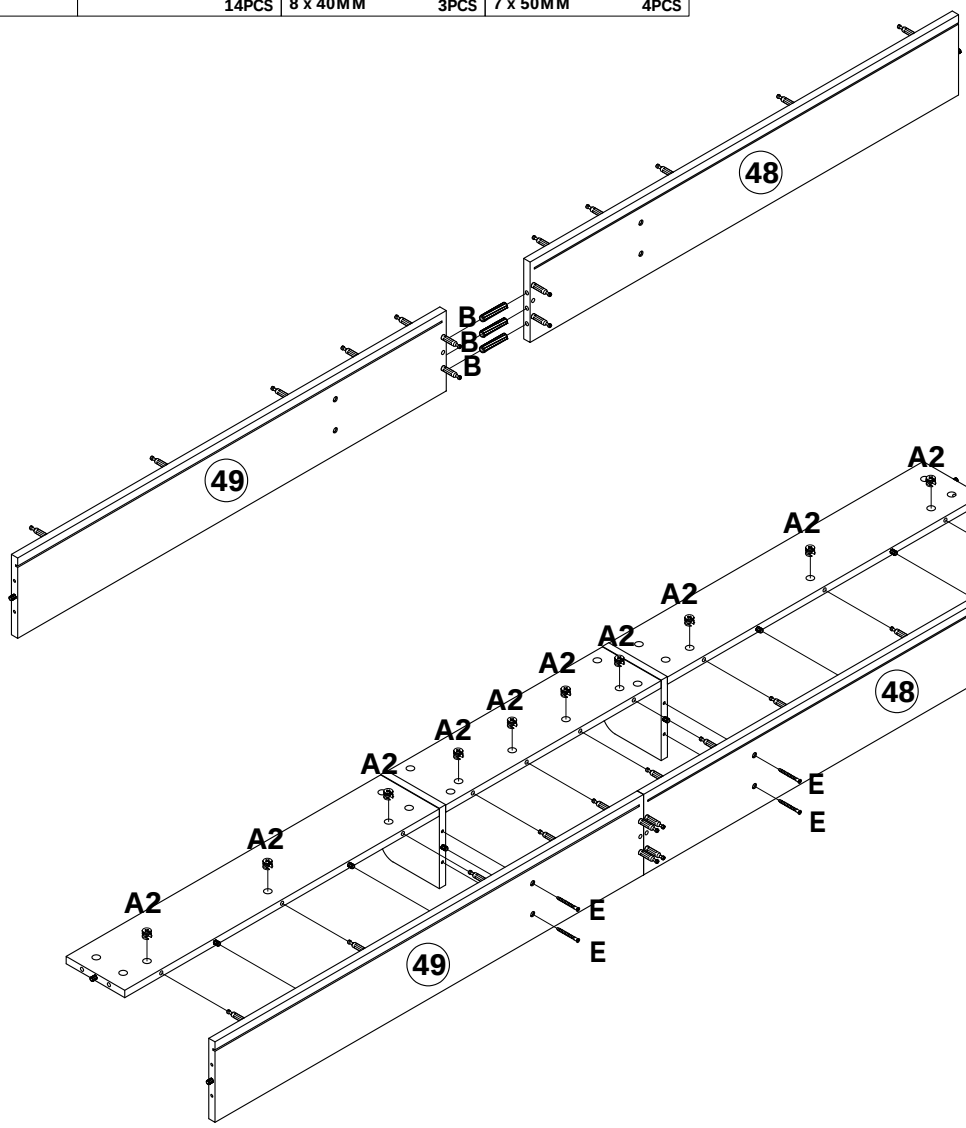

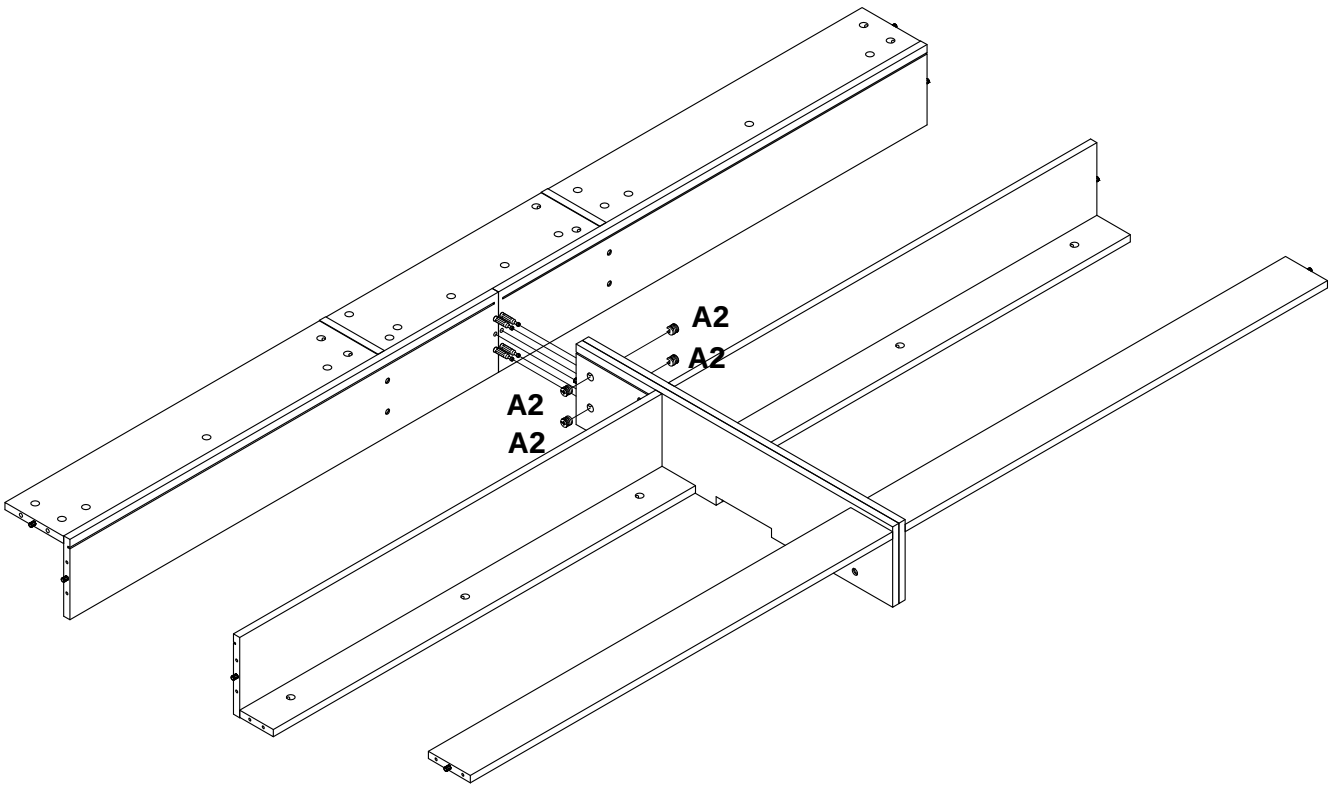

16

A2	E
	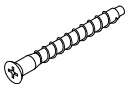
4PCS	7 x 50MM 16PCS

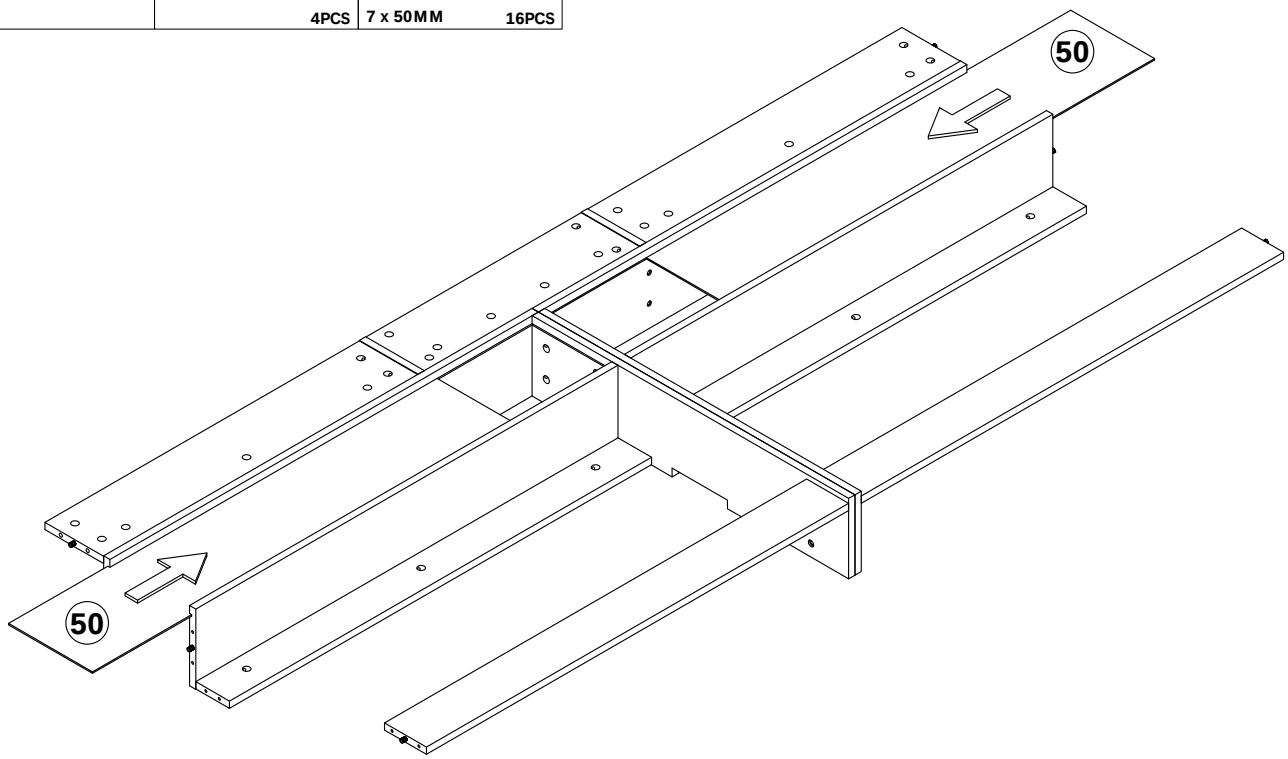

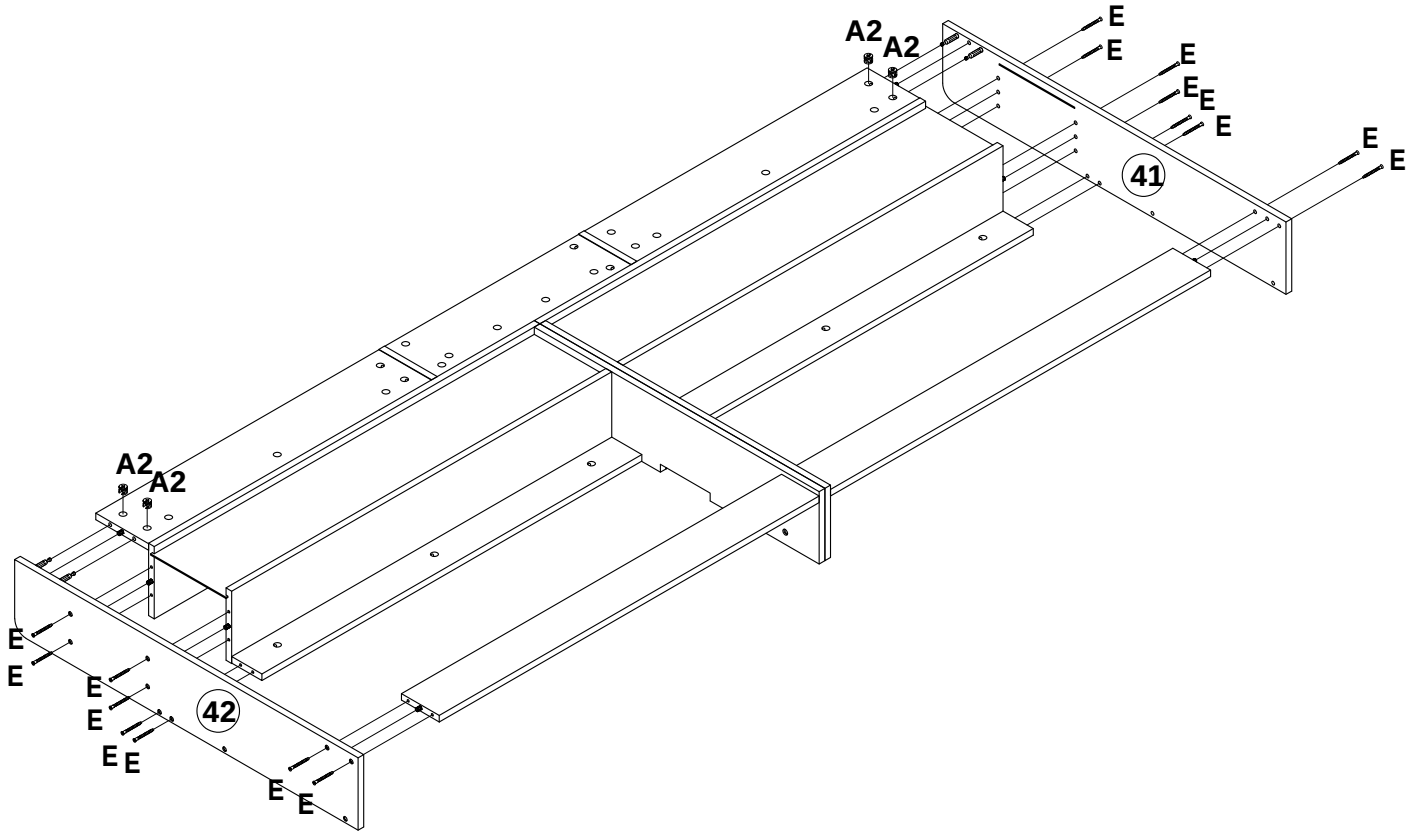

17	C 3.5 x 14MM 12PCS	F 12PCS

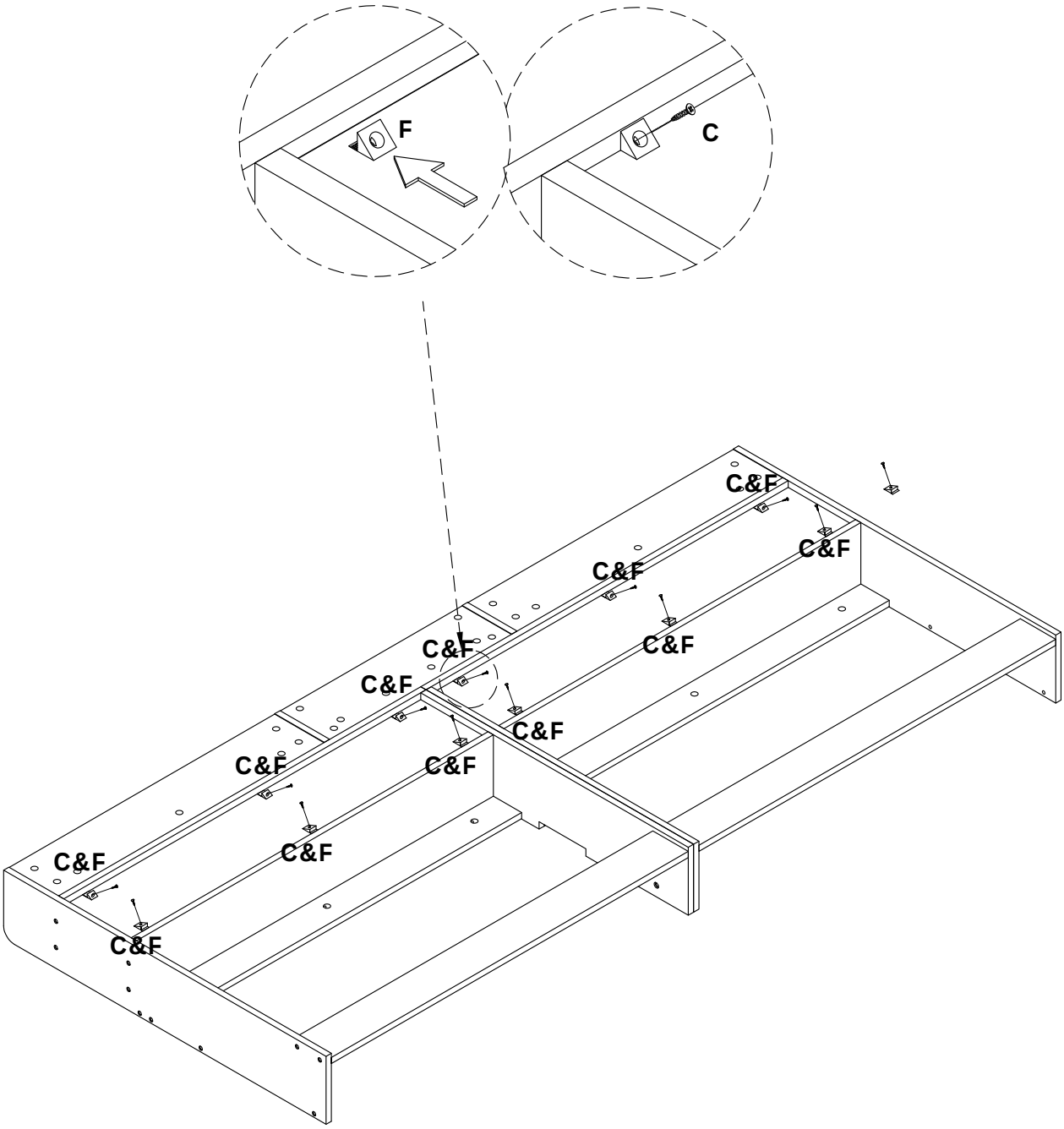

18

E

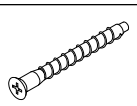

7 x 50MM 2PCS

OPTION 1

OPTION 2

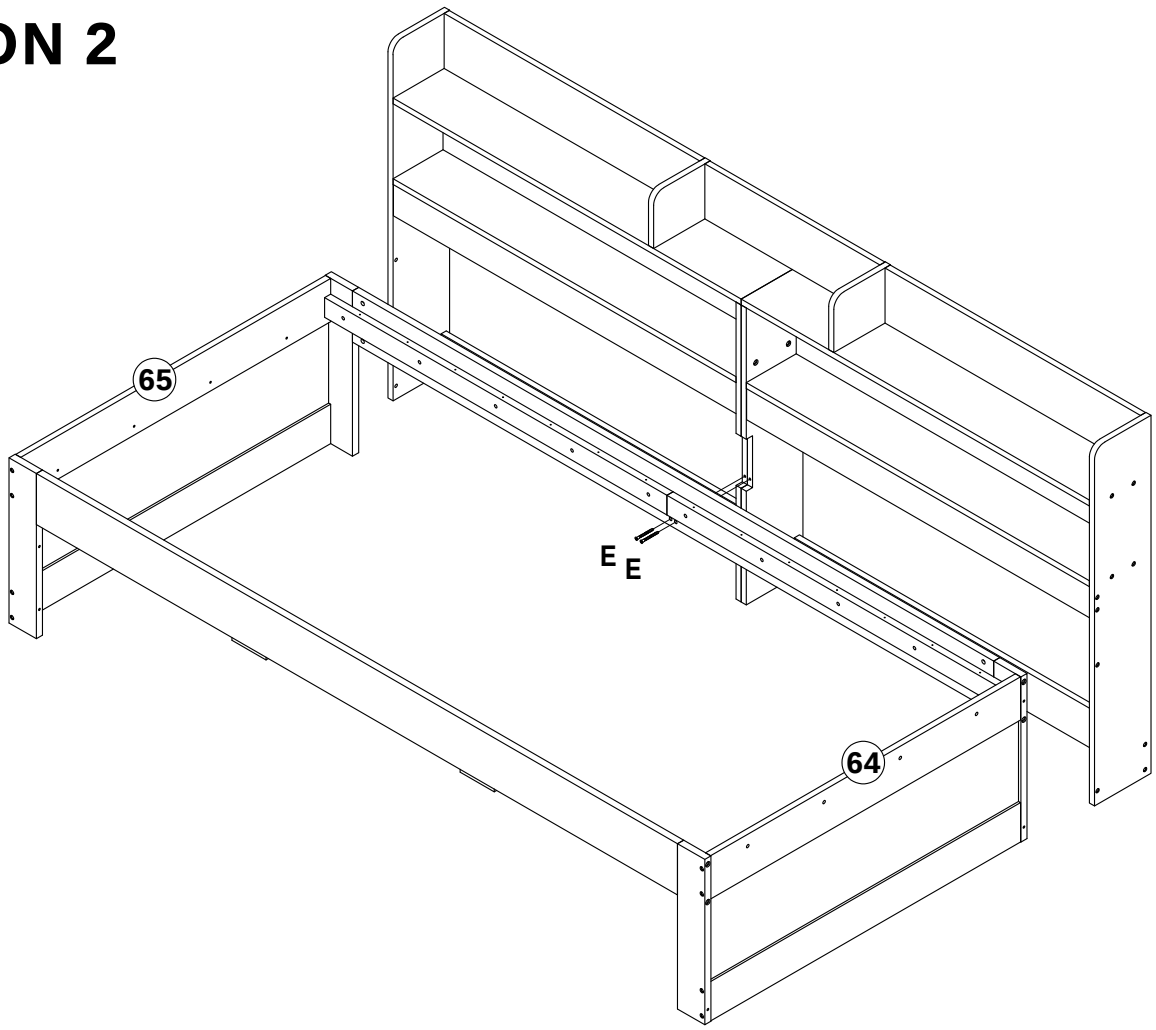

19

E

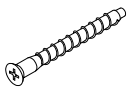

7 x 50MM 4PCS

OPTION 1

OPTION 2

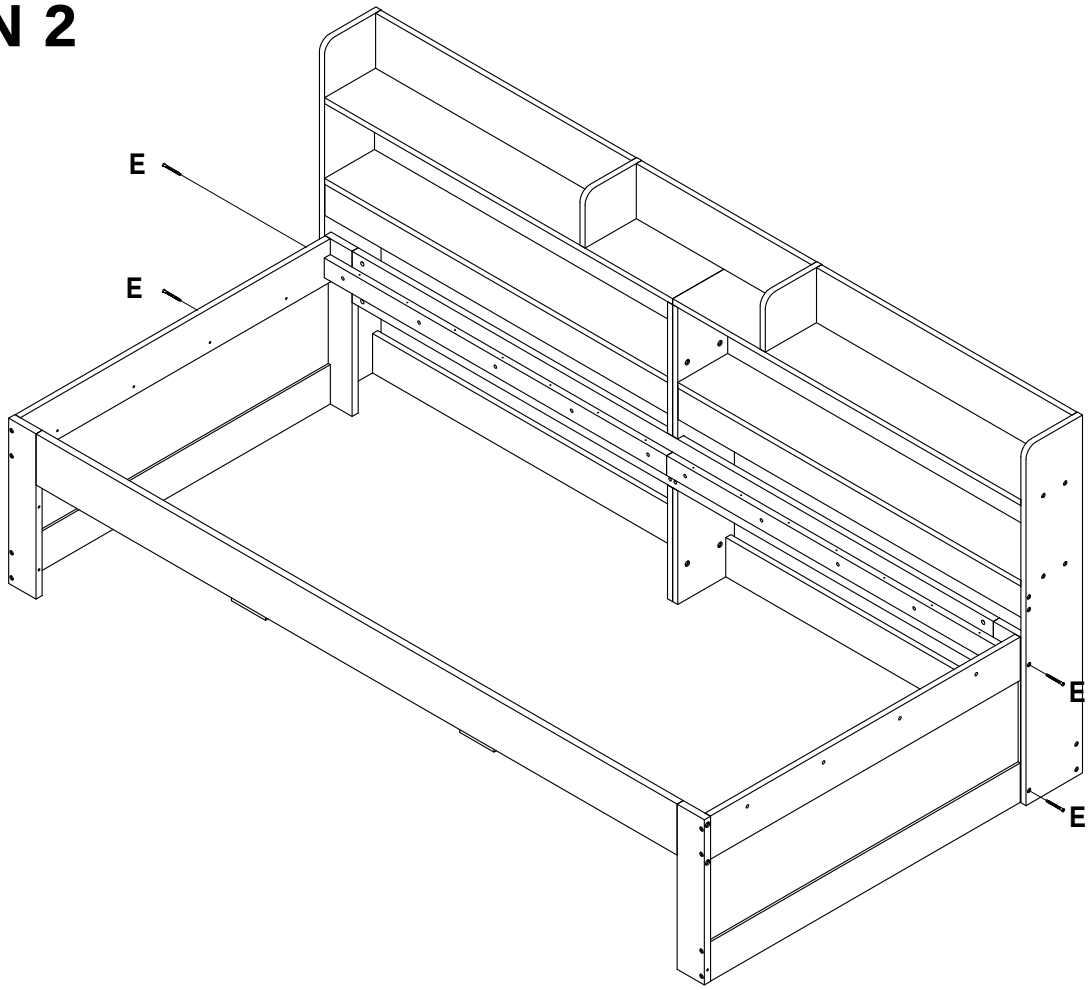

20

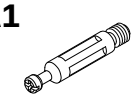
A1
16PCS

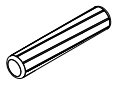
B
8 x 40MM
10PCS

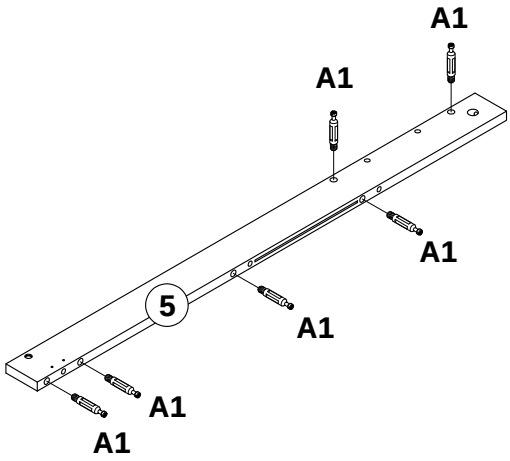
A1
A1
A1
5
A1
A1
A1

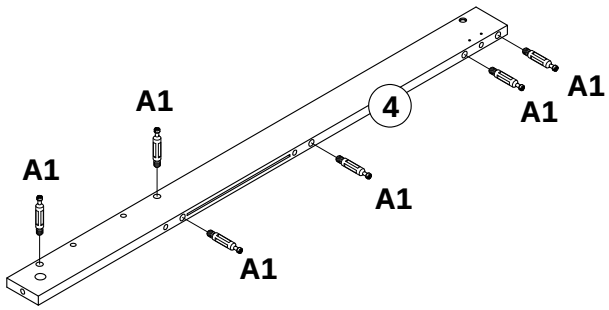
A1
A1
4
A1
A1
A1
A1

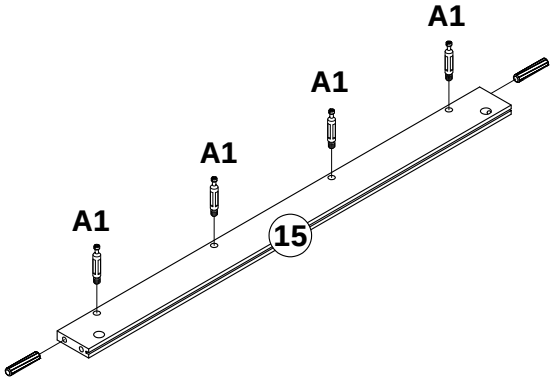
A1
A1
A1
A1
15
A1

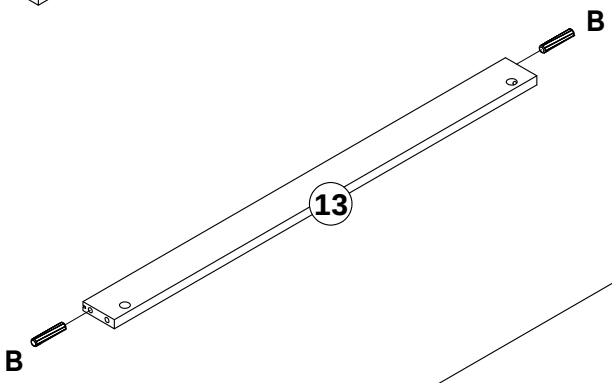
B
13
B

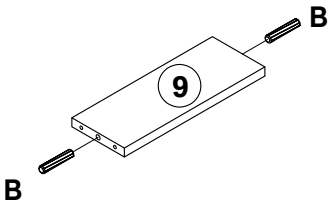
B
9
B

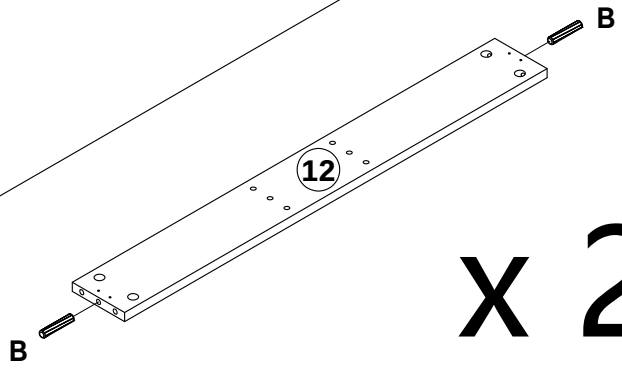
B
12
B

x 2

21

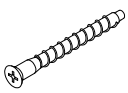
E
7 x 50MM
2PCS

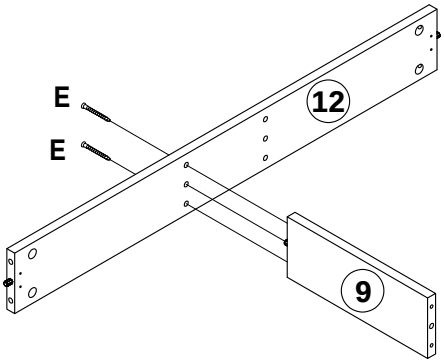
E
E
12
9

22	A2 4PCS

OPTION 1

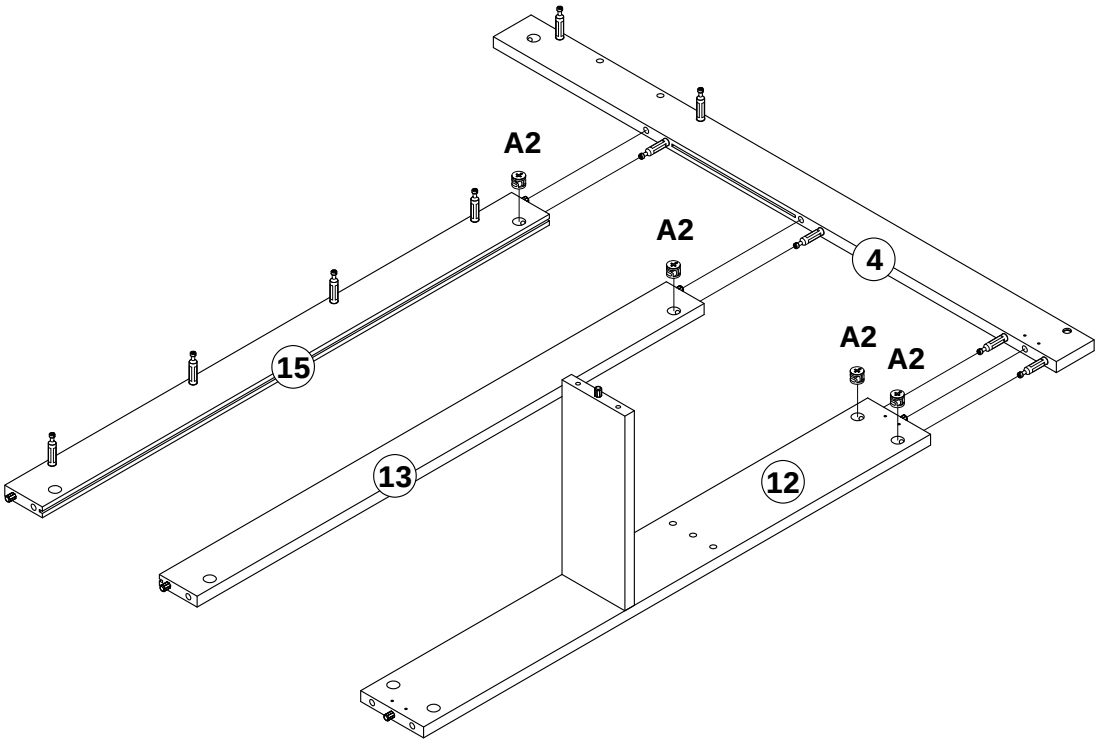

OPTION 2

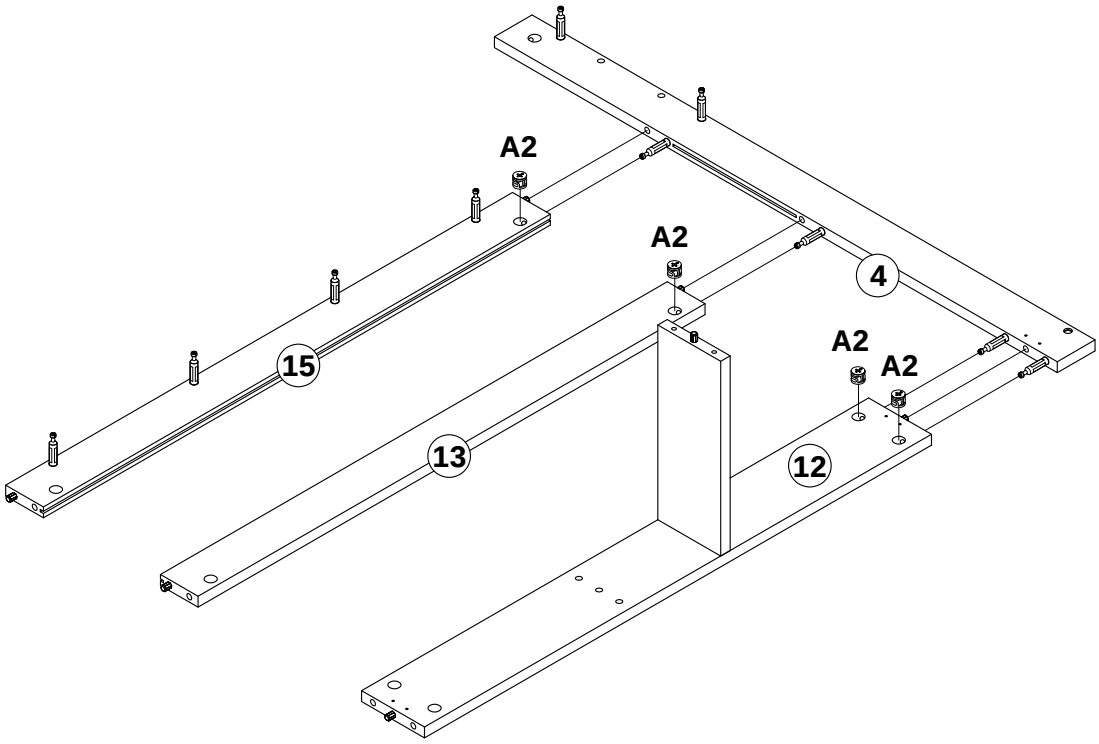

23

OPTION 1

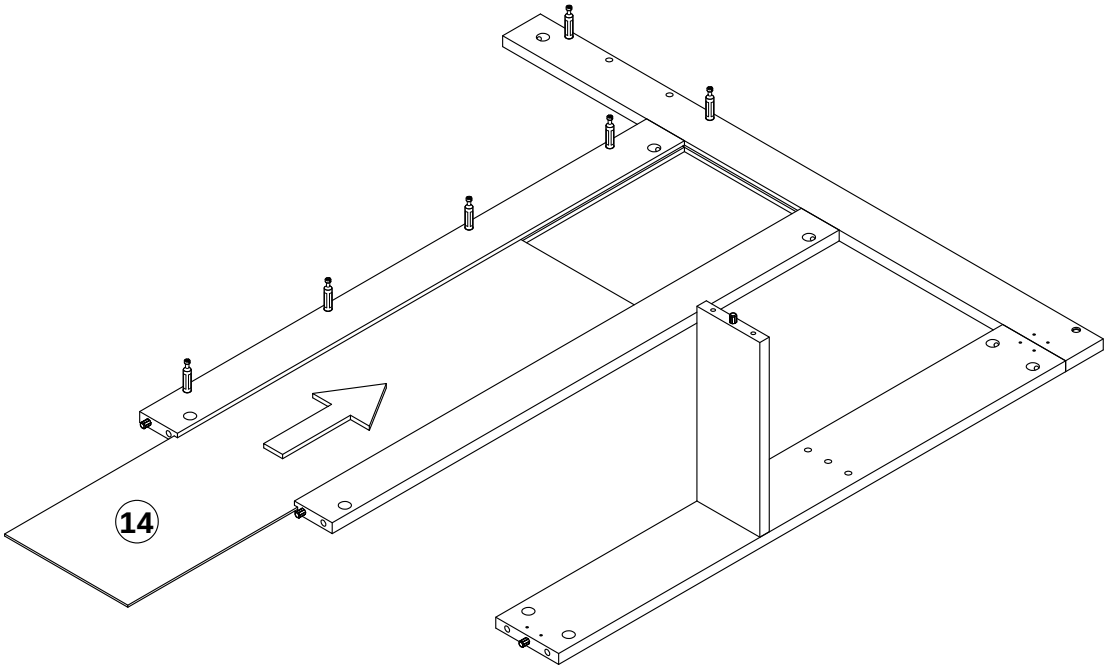

OPTION 2

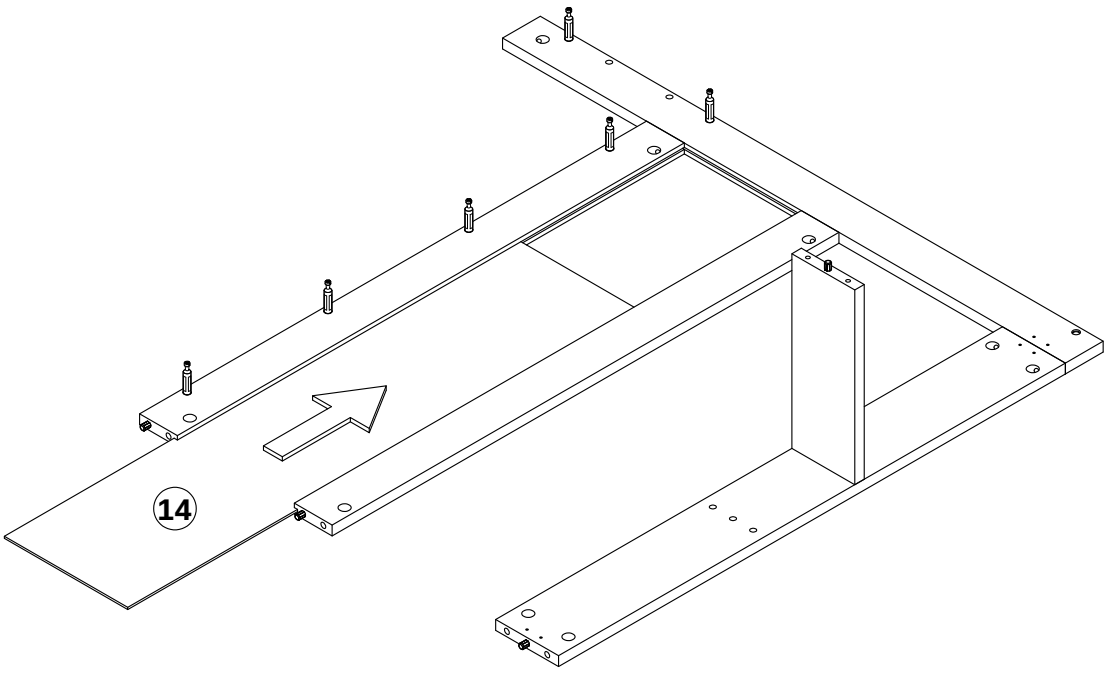

24	A2 4PCS

OPTION 1

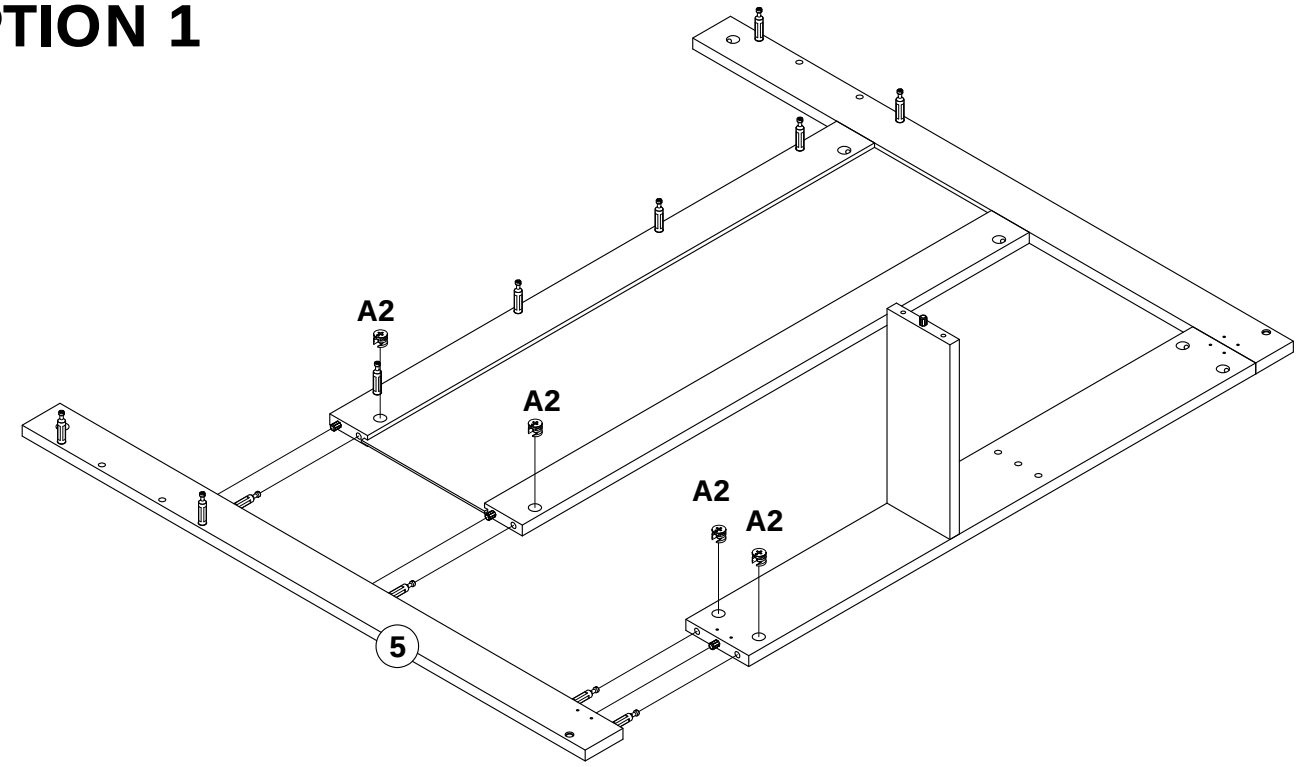

OPTION 2

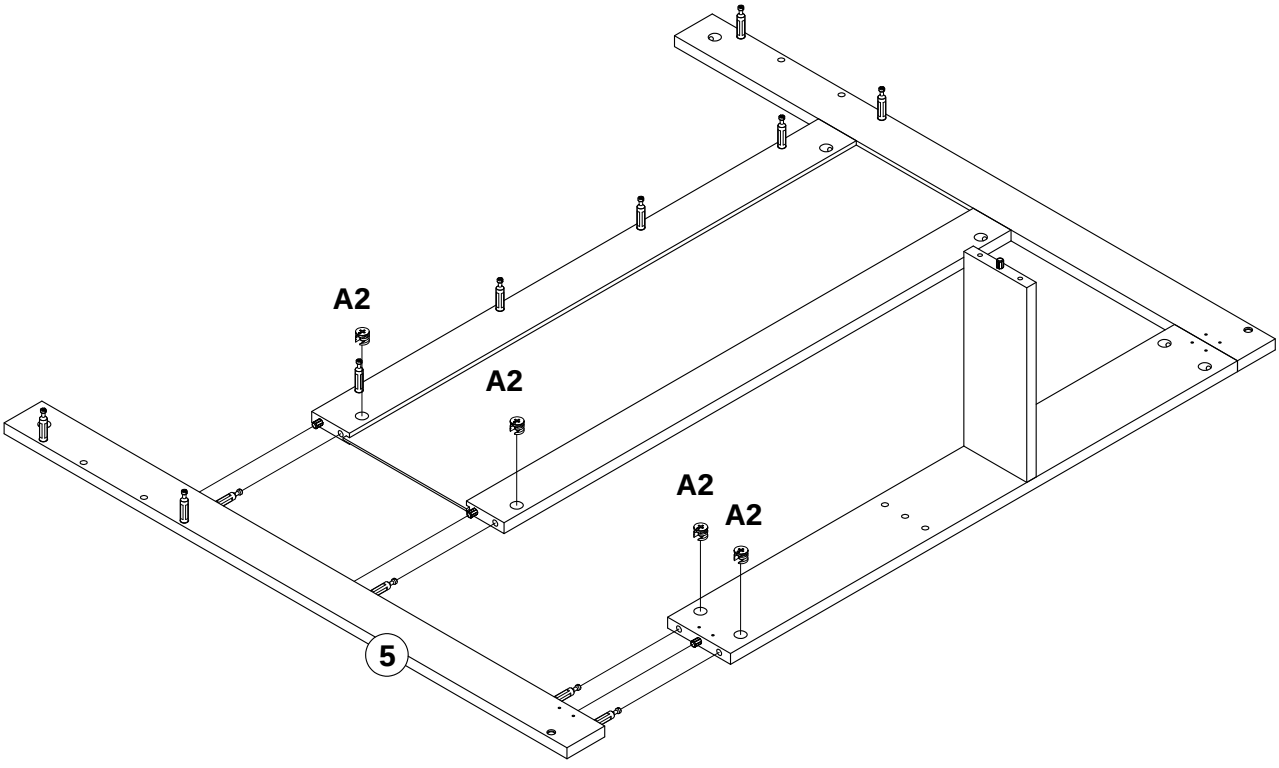

25	C 3.5 x 14MM 14PCS	G 2PCS	F 6PCS

OPTION 1

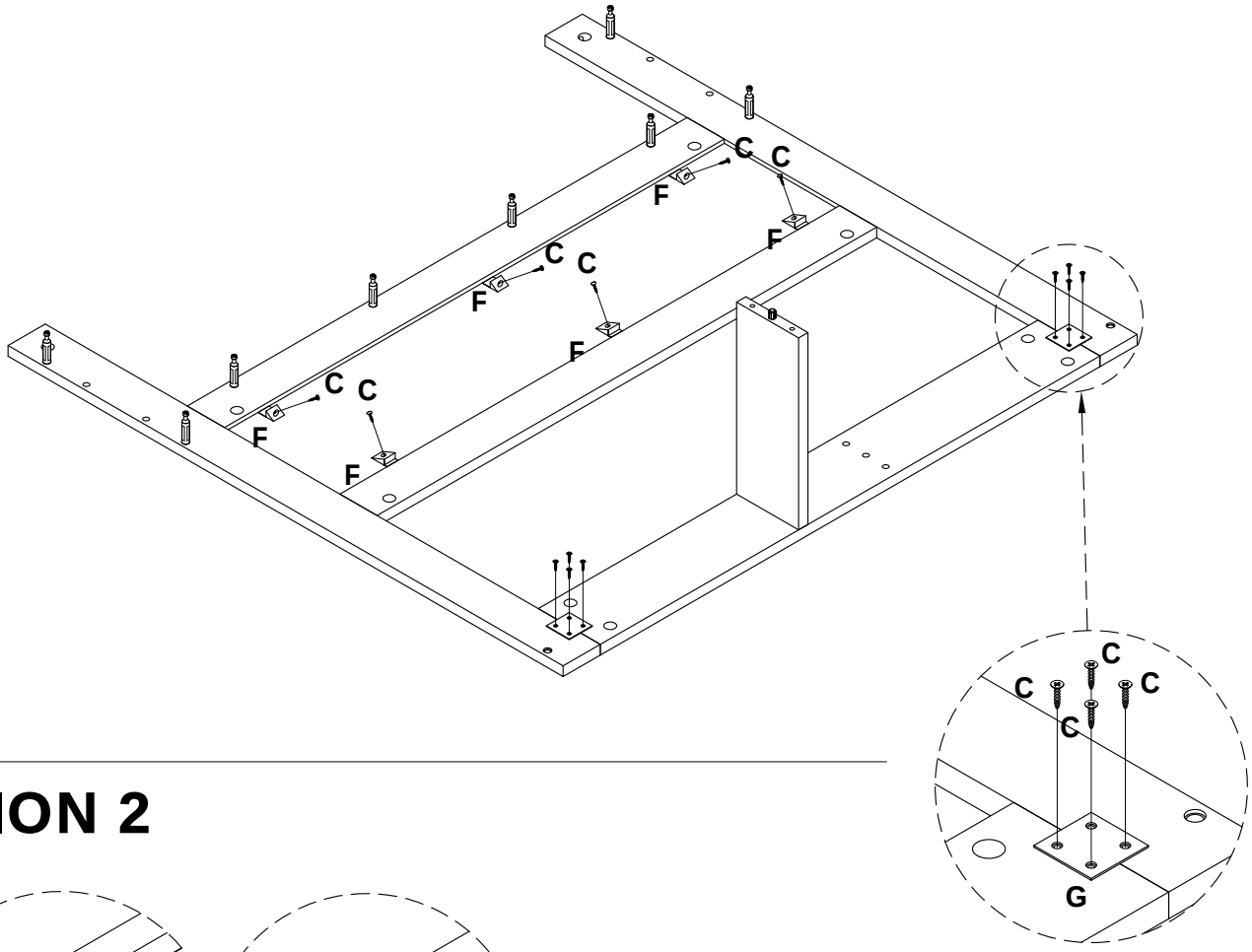

OPTION 2

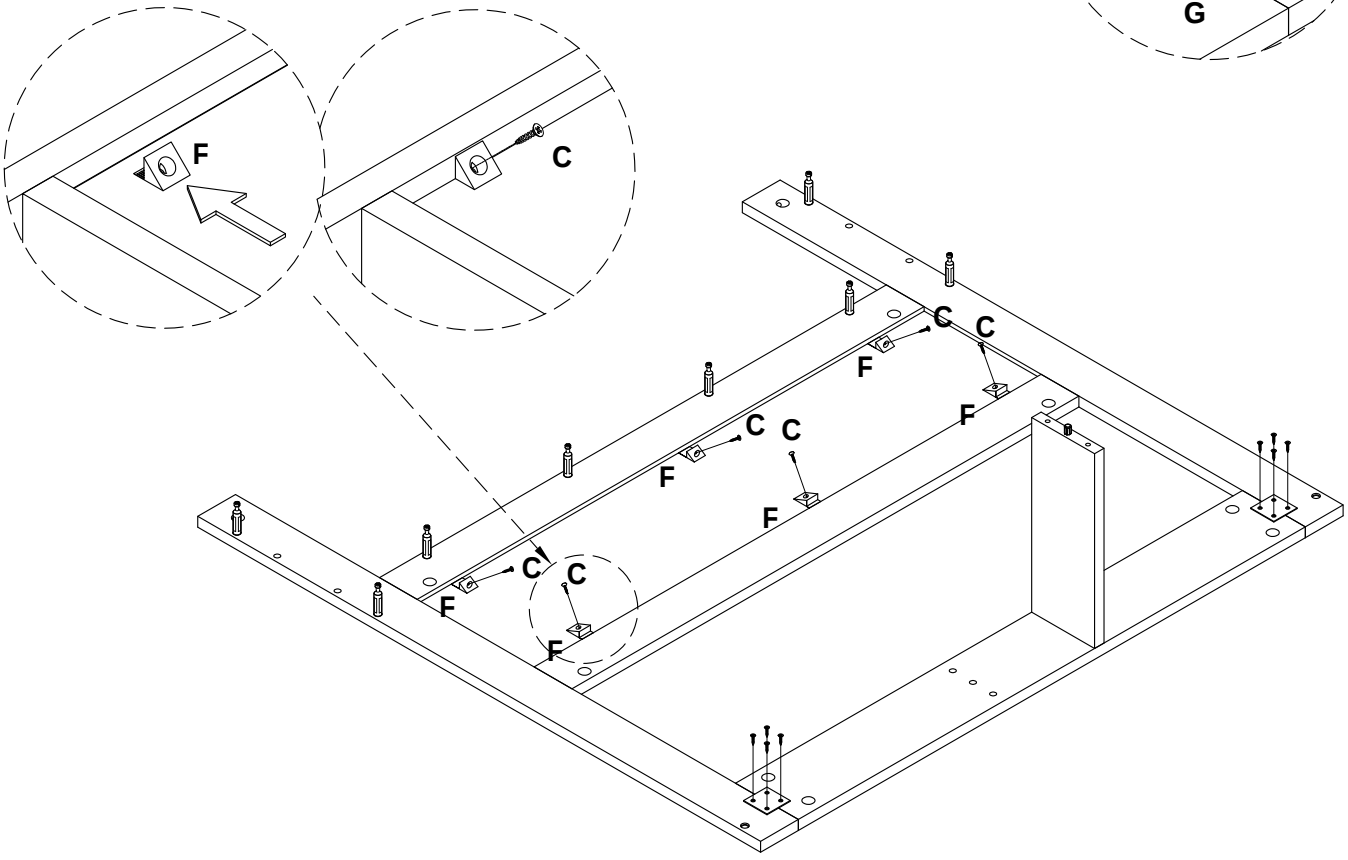

26

A1 — 16PCS

B — 8 x 40MM — 14PCS

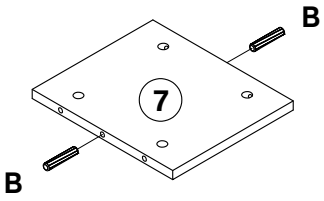

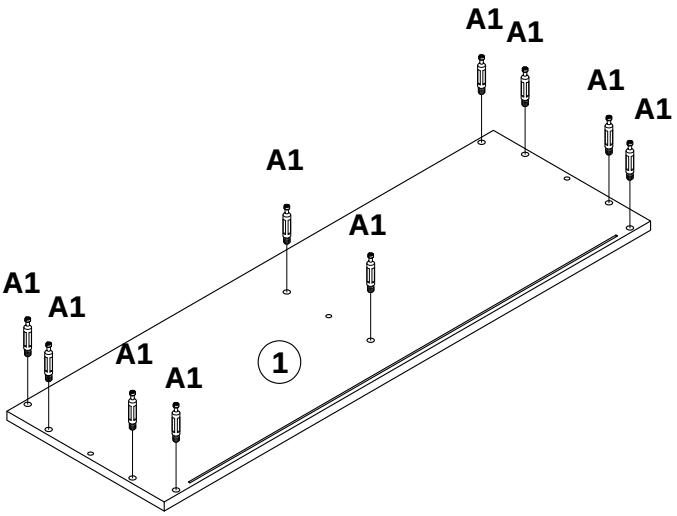

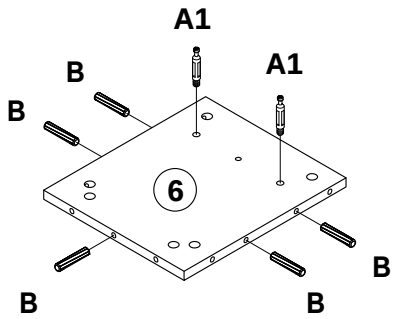

x 2

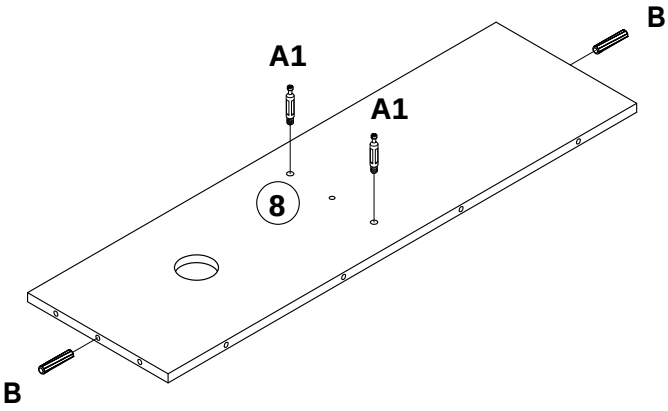

27

A2 — 4PCS

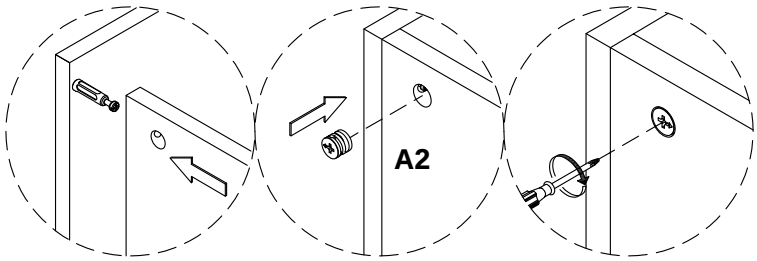

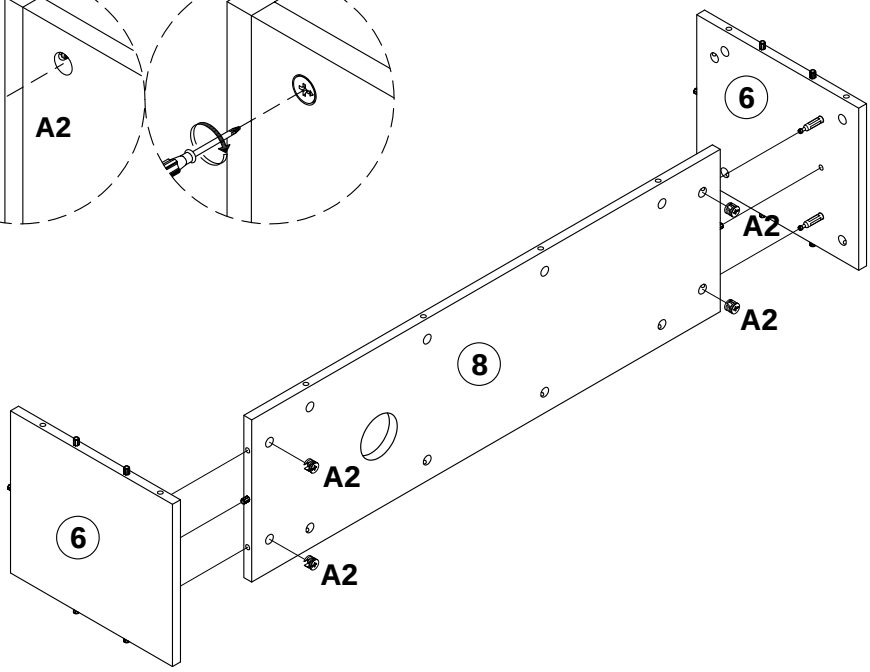

28	A2  8PCS

OPTION 1

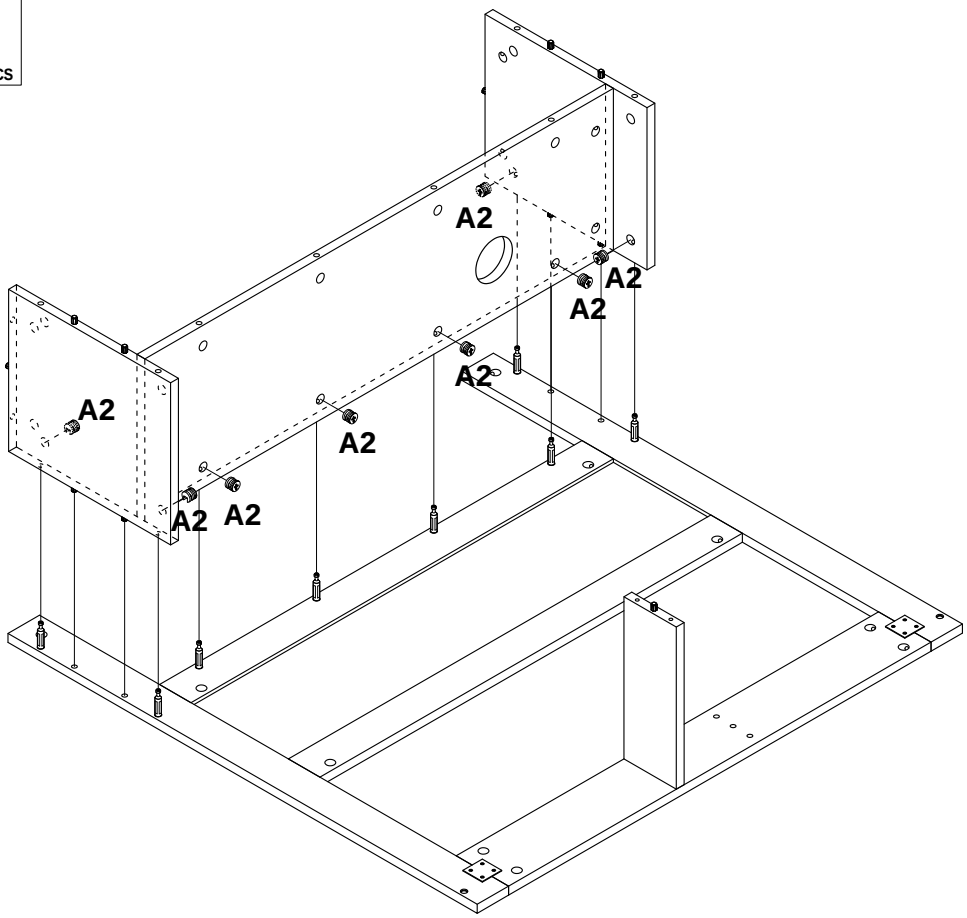

OPTION 2

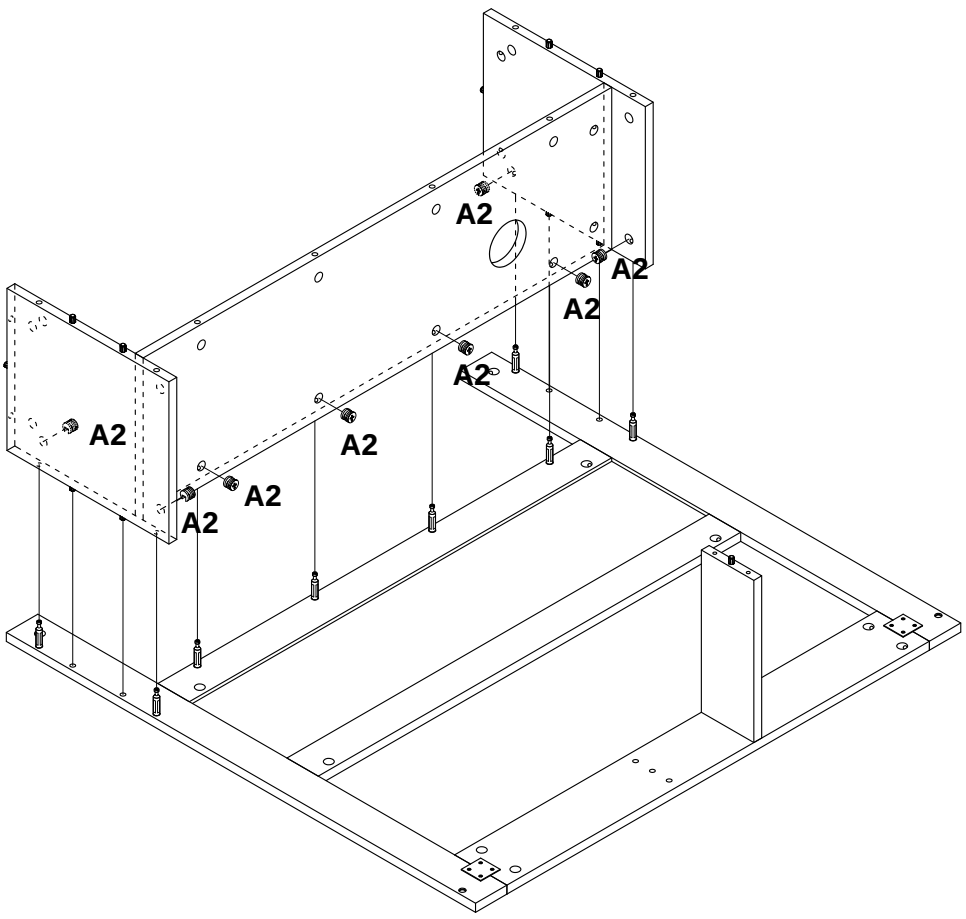

29

A1	B
16PCS	8 x 40MM 2PCS

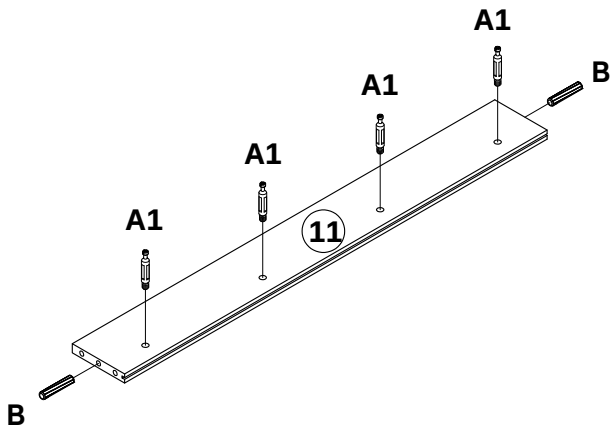

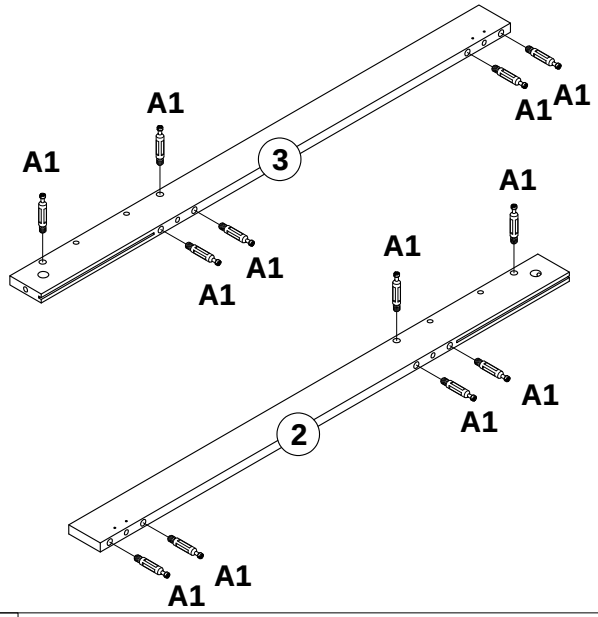

30

A2	C	G
8PCS	3.5 x 14MM 8PCS	2PCS

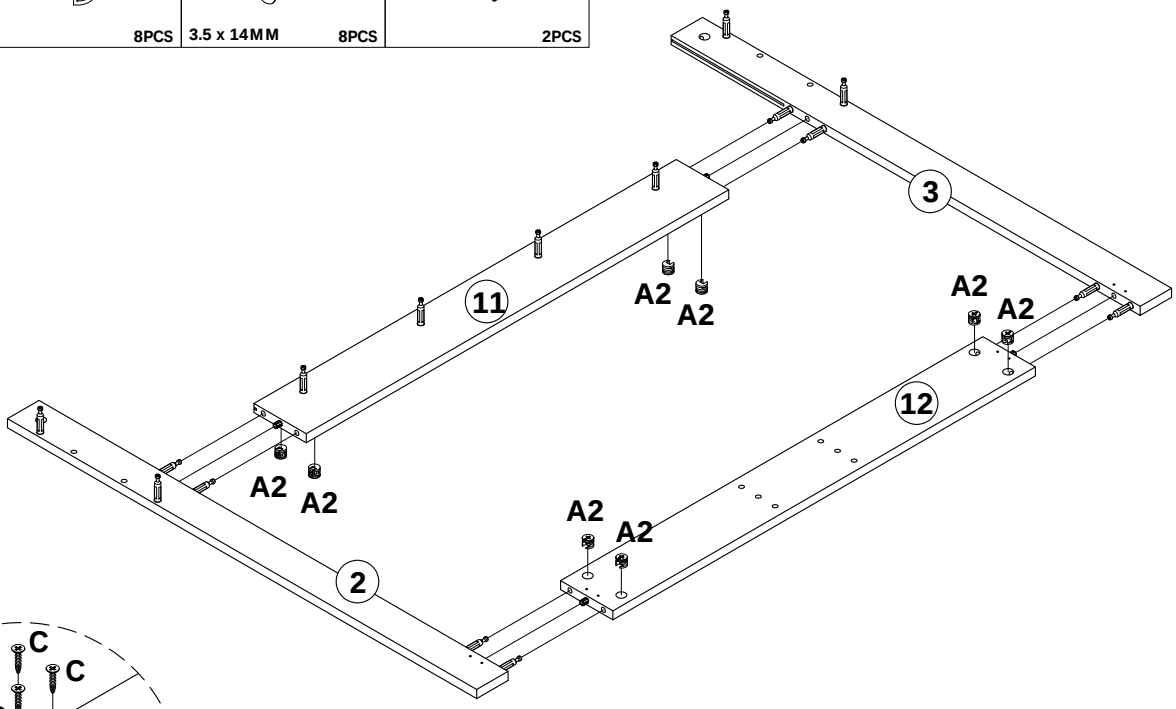

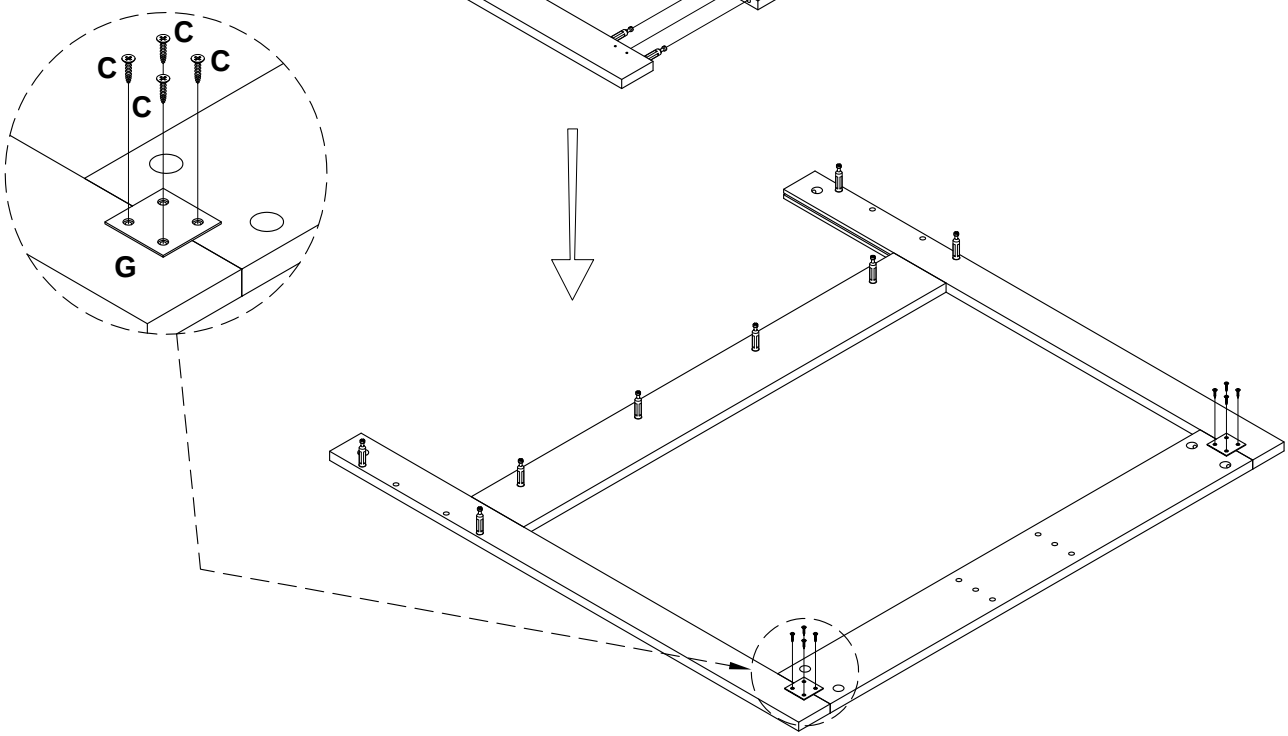

31	A2  8PCS	E 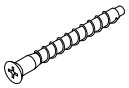 7 x 50MM 2PCS

OPTION 1

OPTION 2

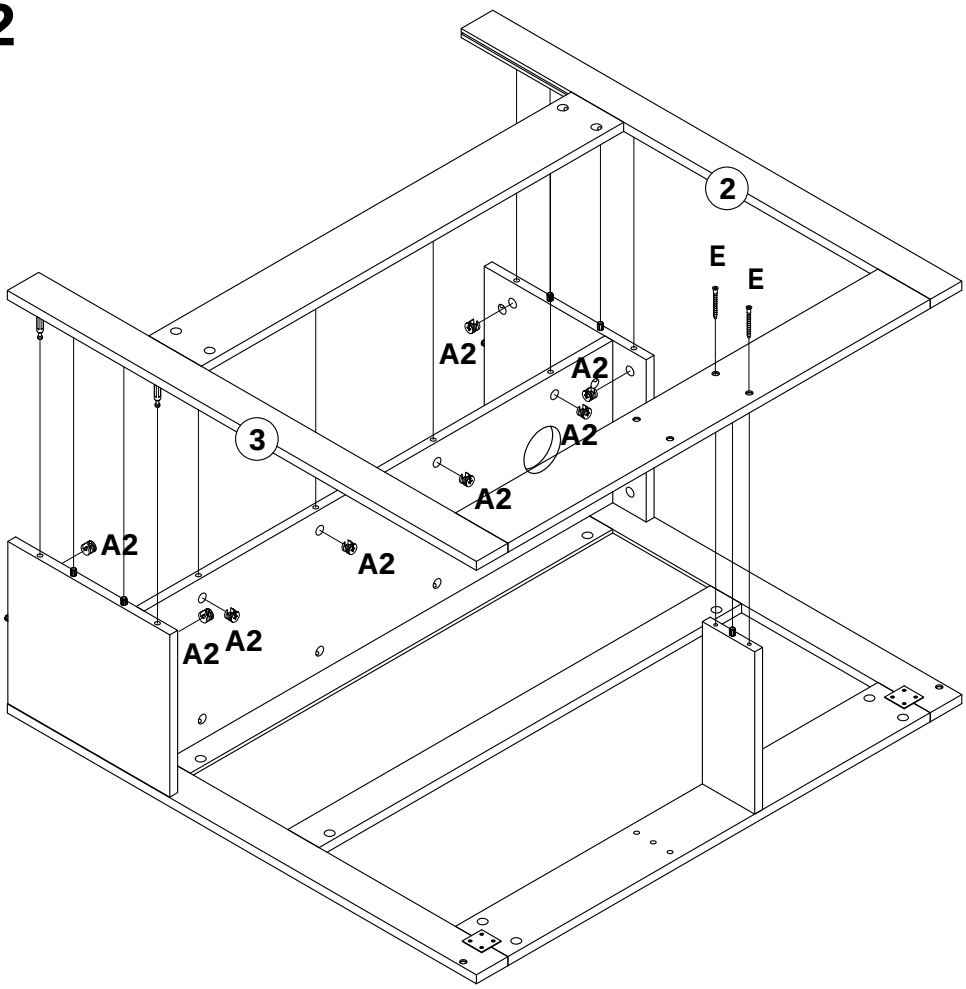

32	A2 2PCS

OPTION 1

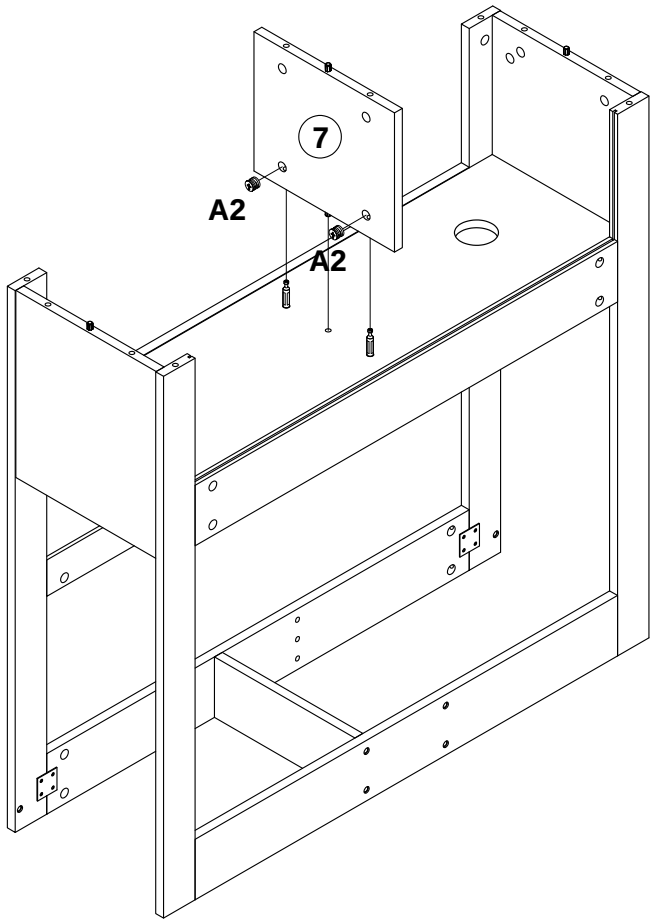

OPTION 2

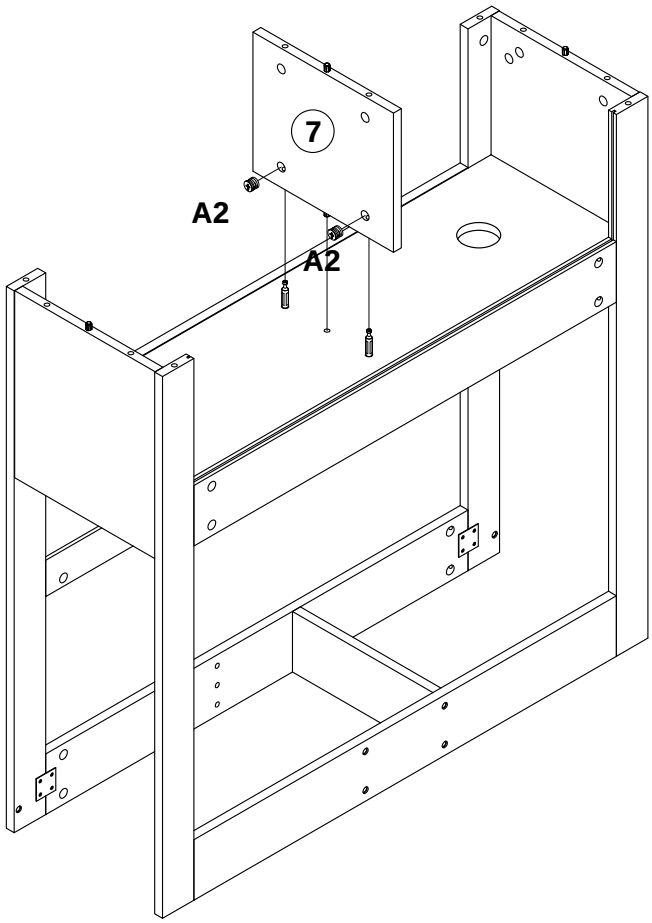

33

OPTION 1

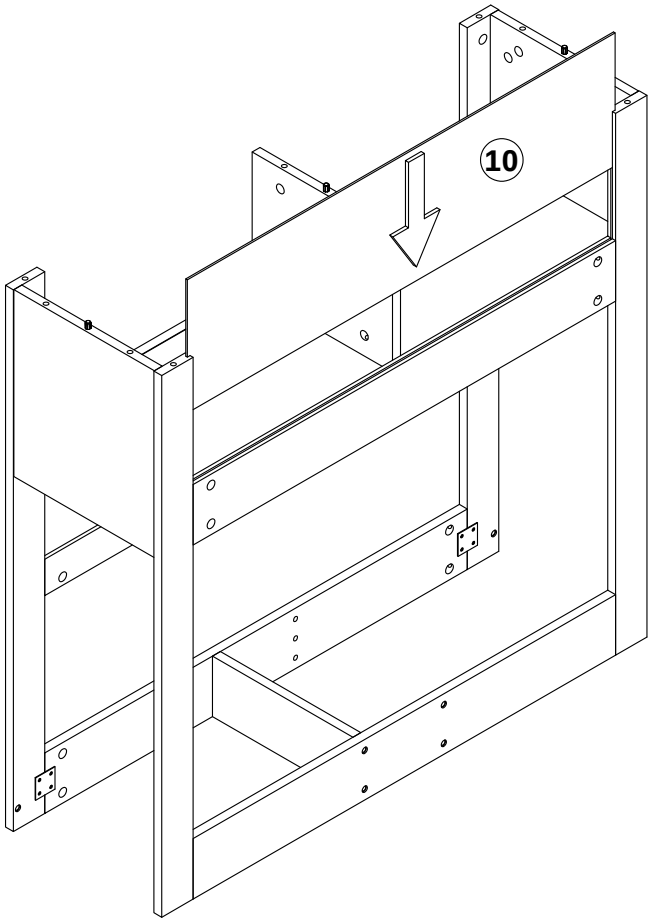

OPTION 2

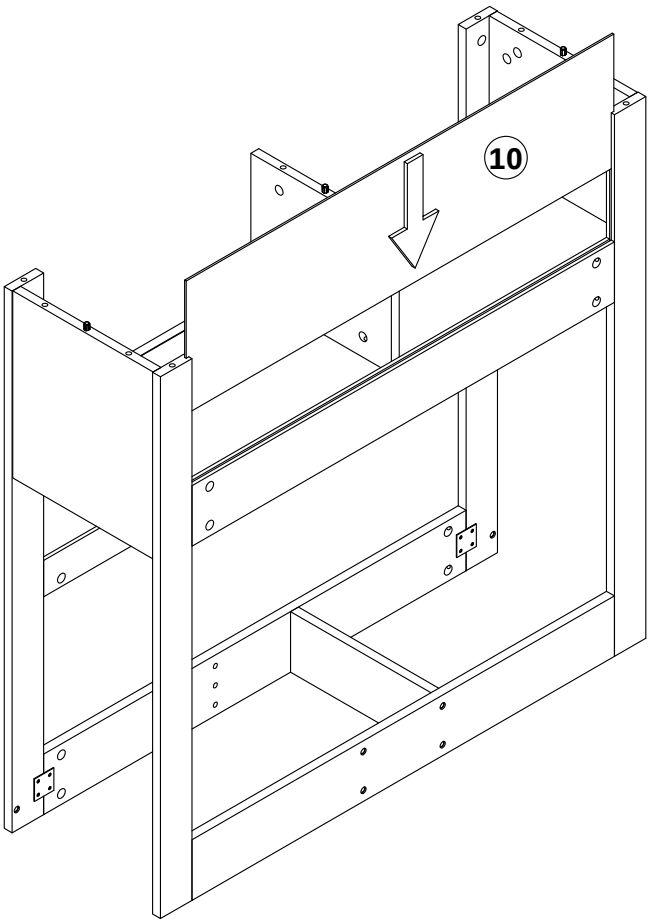

34	A2	C	F
	10PCS	3.5 x 14MM 6PCS	6PCS

OPTION 1

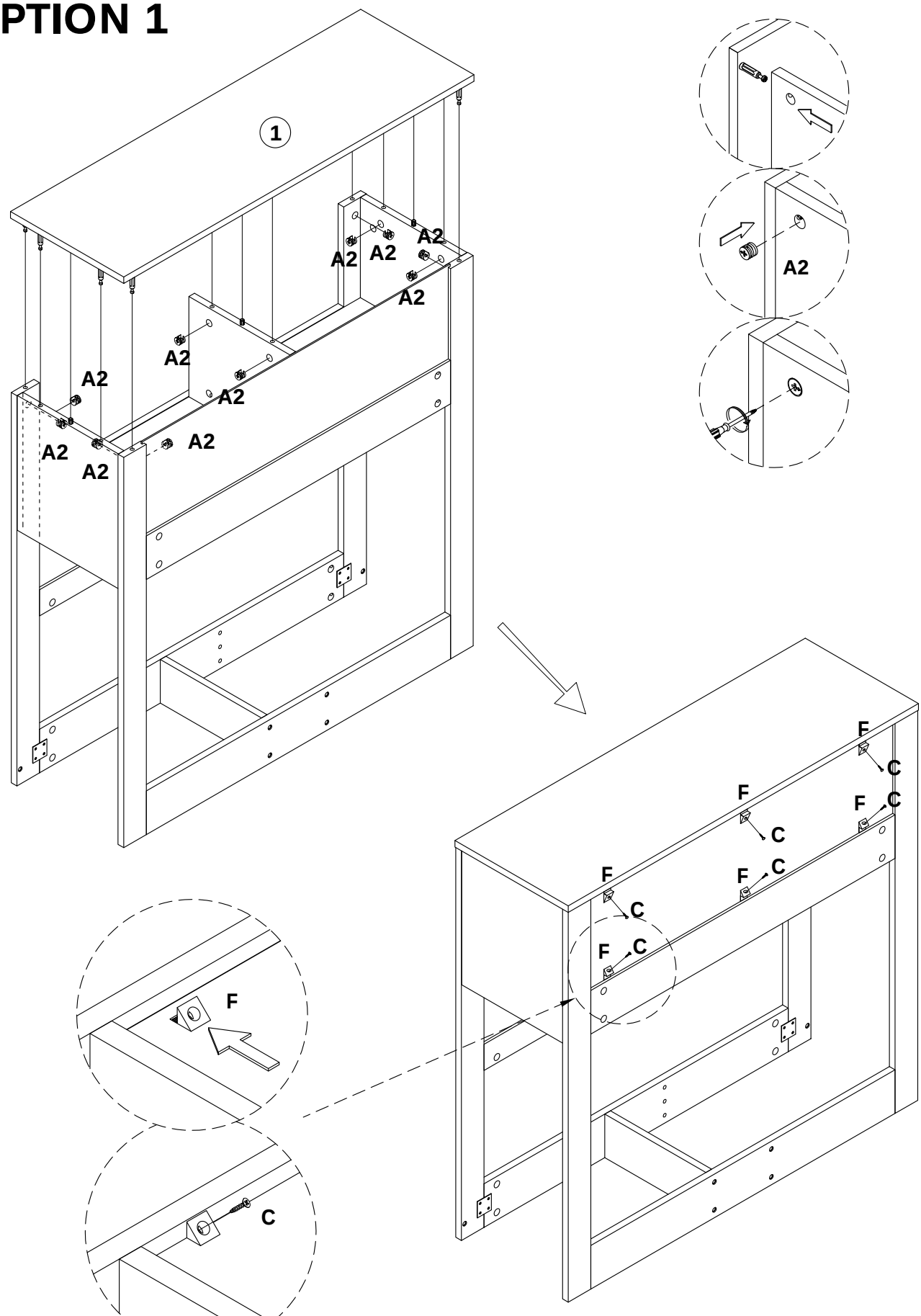

OPTION 2

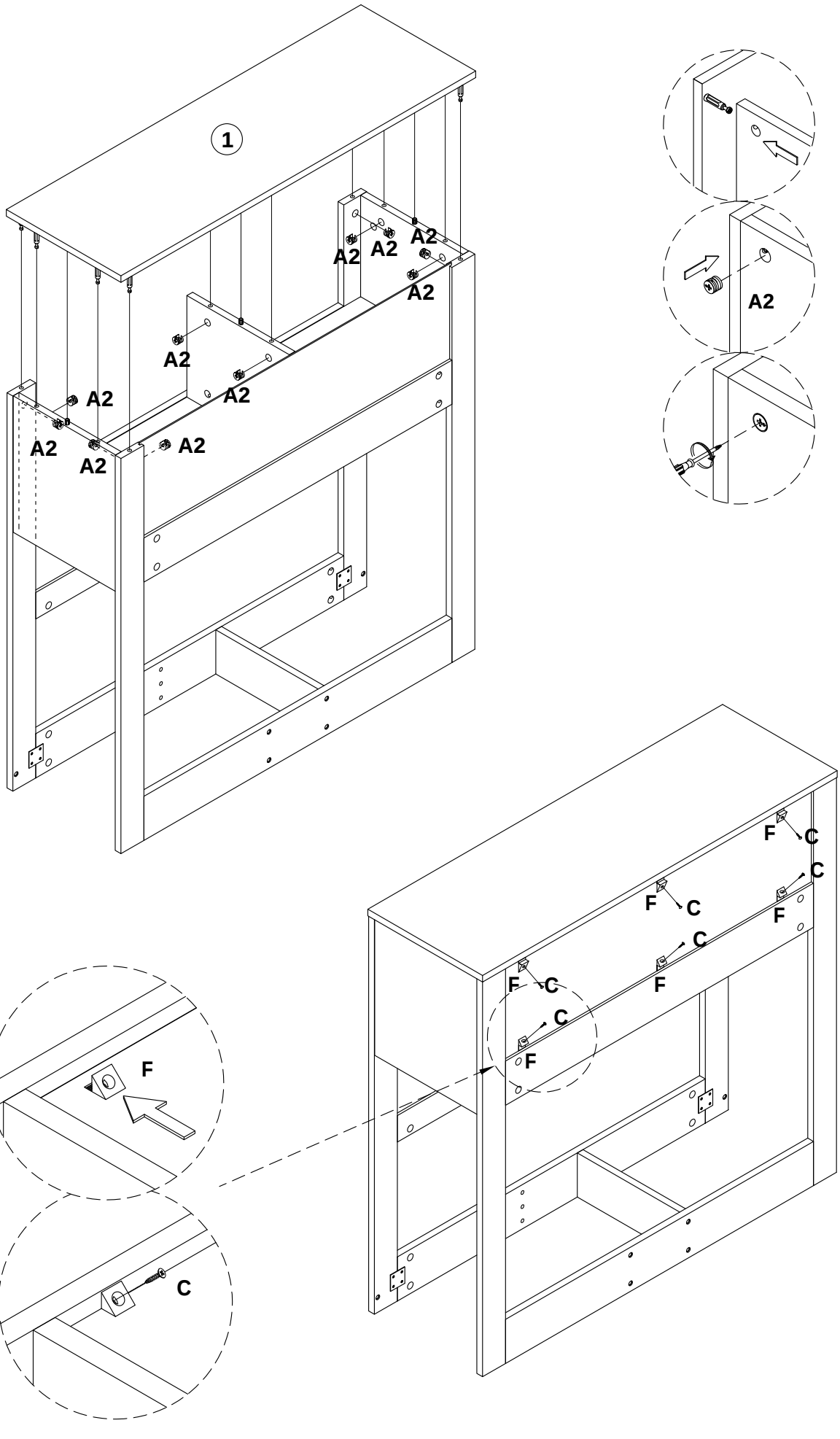

35	E	M
	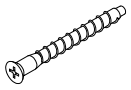	
	7 x 50MM 1PC	M6 x 25MM 4PCS

OPTION 1

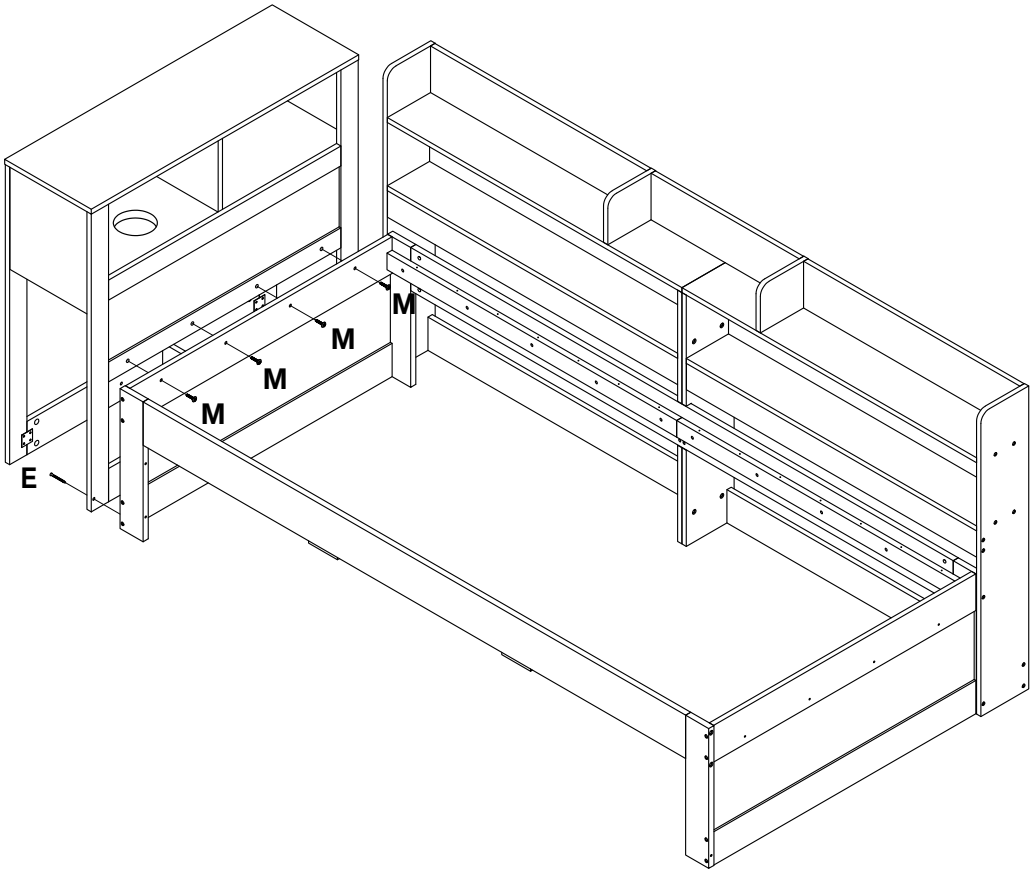

OPTION 2

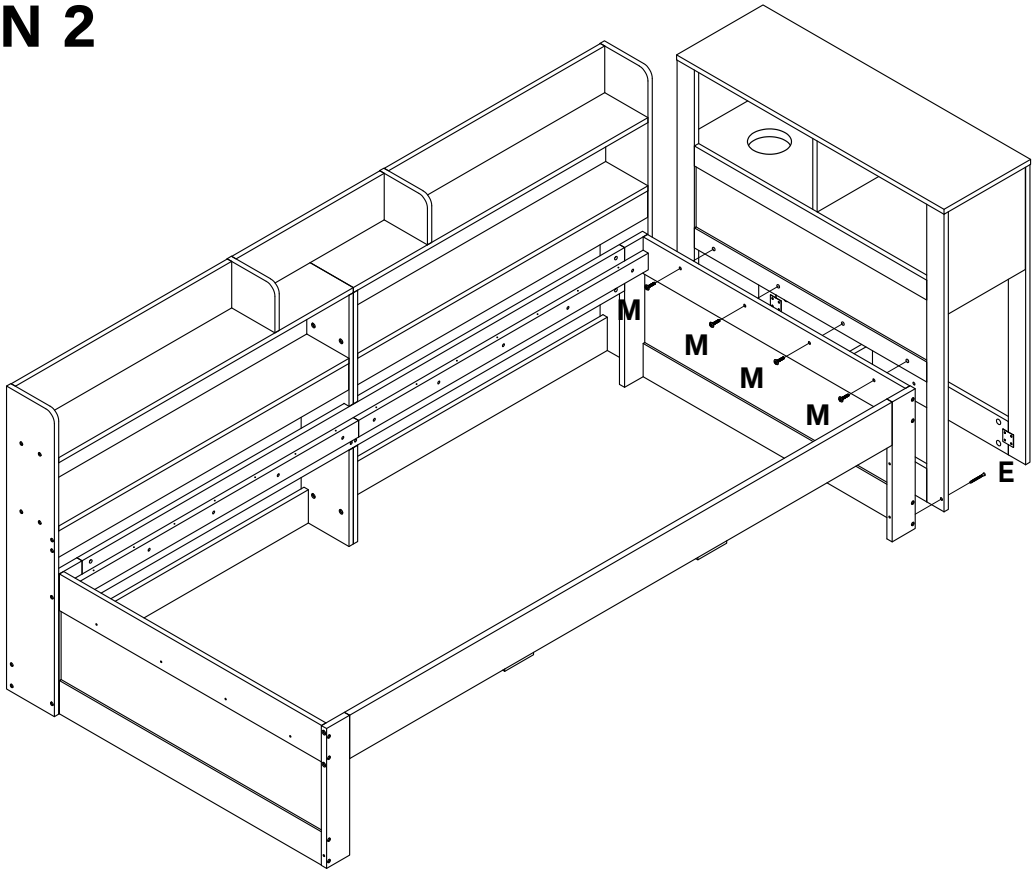

36

C	D	F
		
3.5 x 14MM 6PCS	3.5 x 30MM 16PCS	6PCS

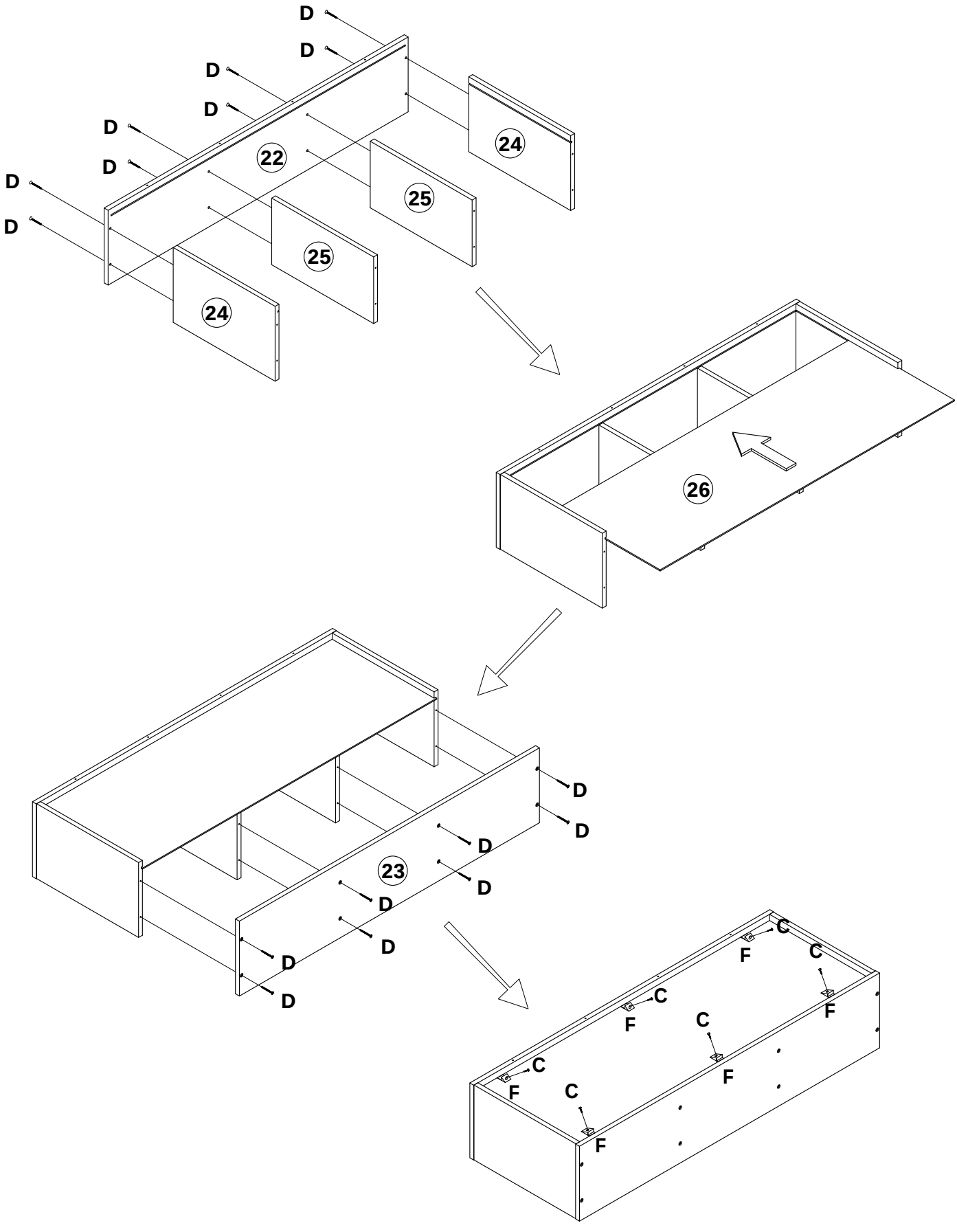

37

D



3.5 x 30MM 4PCS

OPTION 1

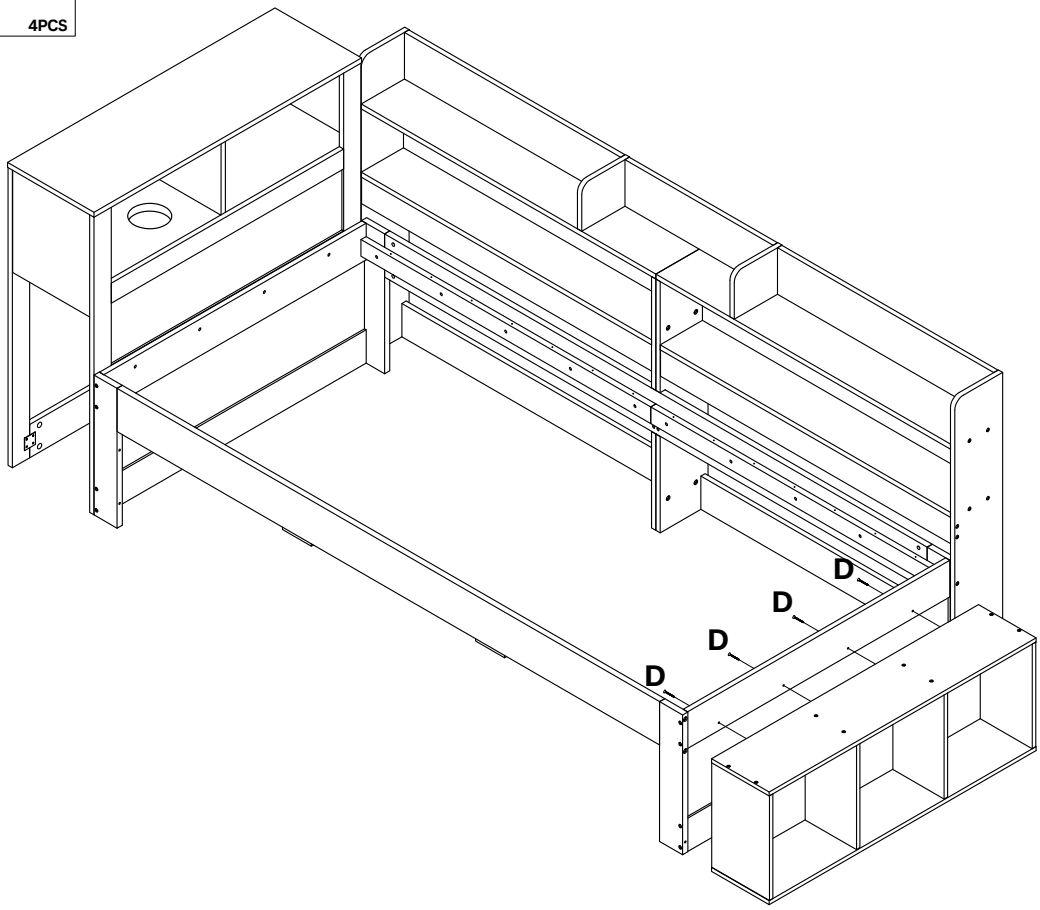

OPTION 2

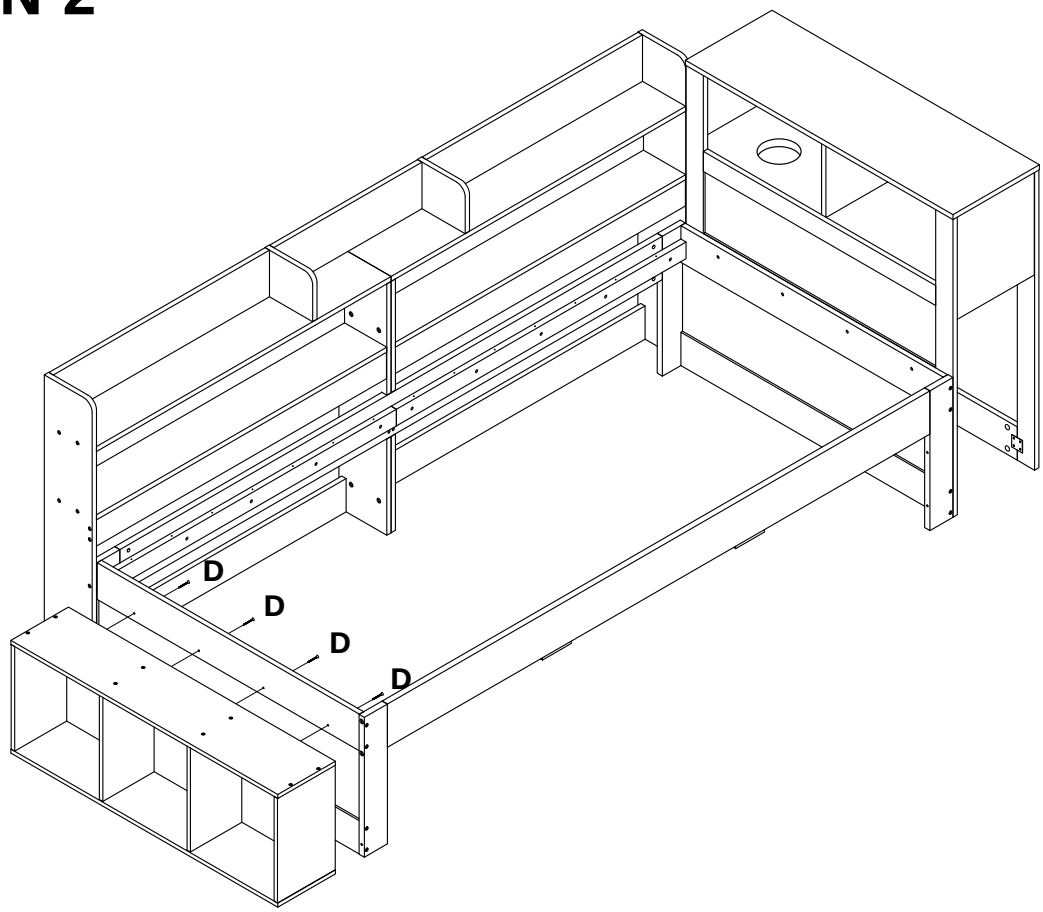

38	C	D	F
	3.5 x 14MM 4PCS	3.5 x 30MM 12PCS	4PCS

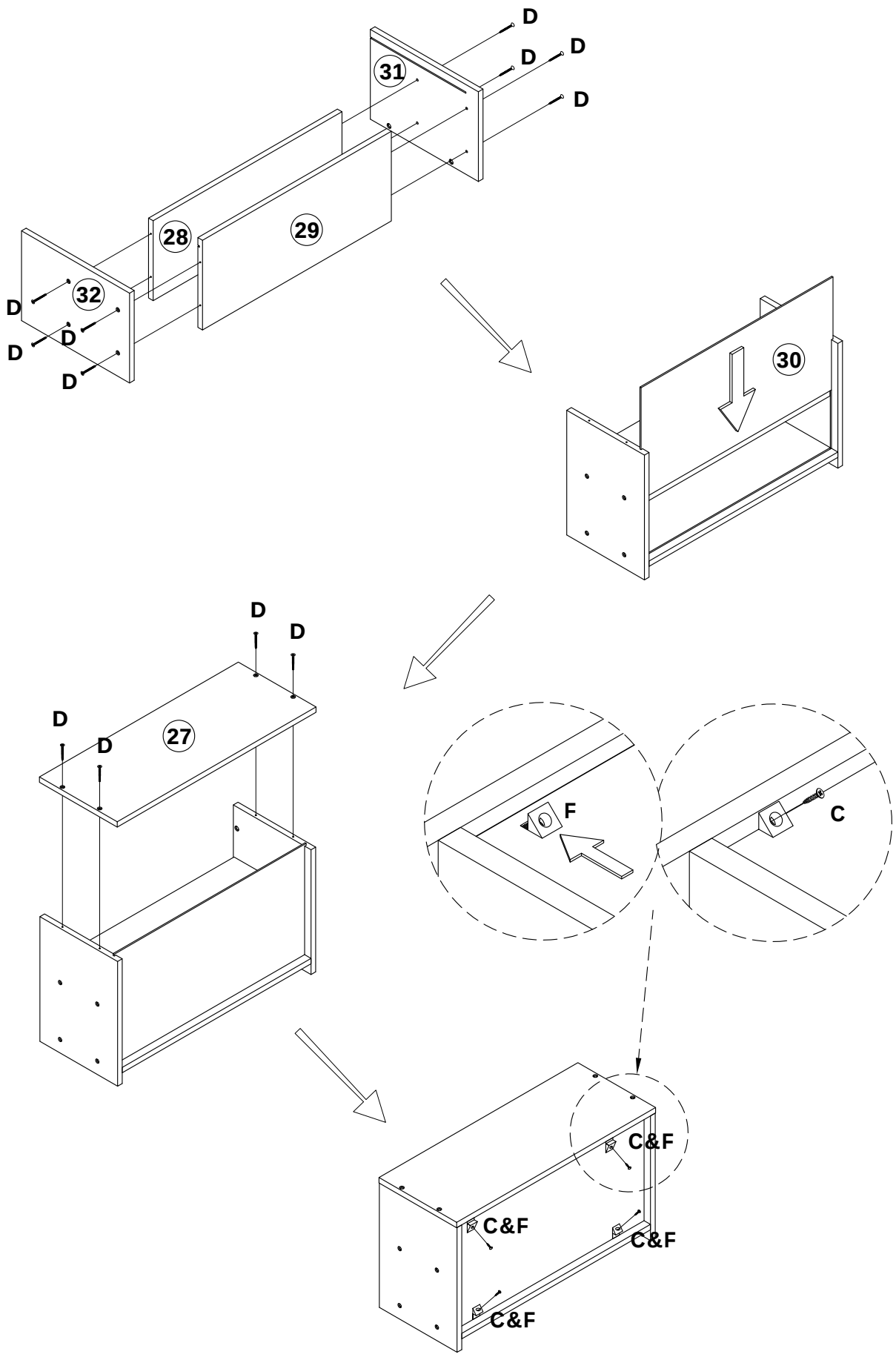

39

C	D	F
		
3.5 x 14MM 4PCS	3.5 x 30MM 12PCS	4PCS

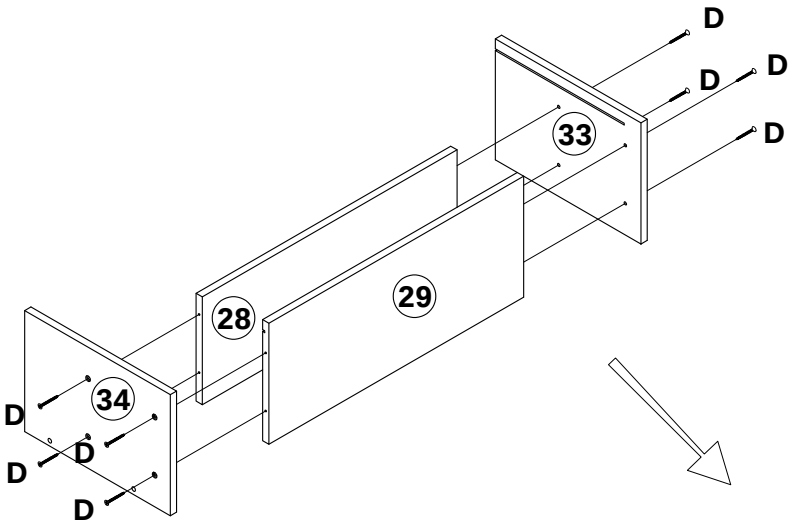

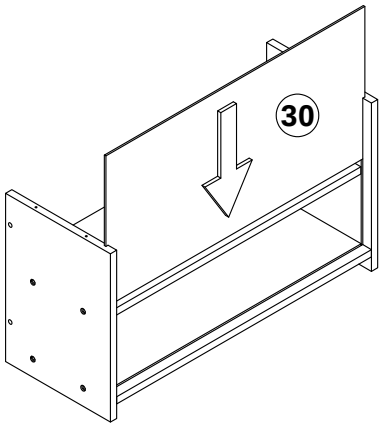

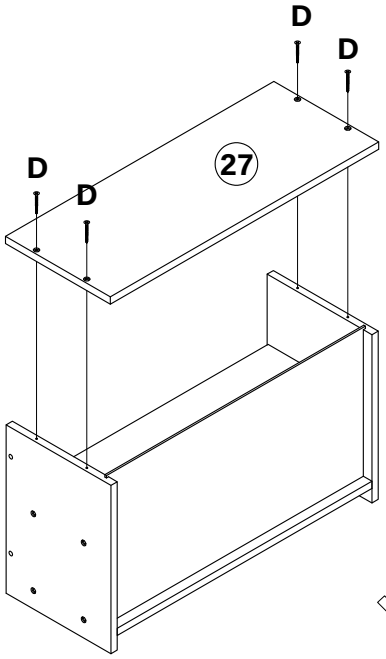

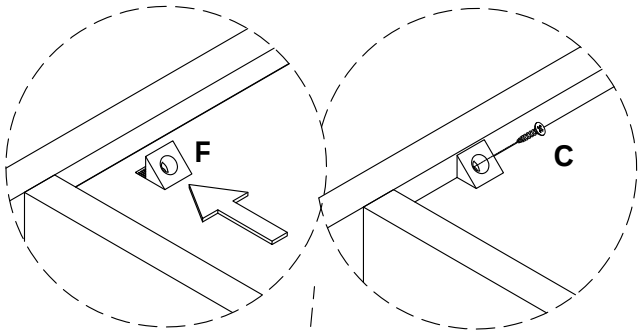

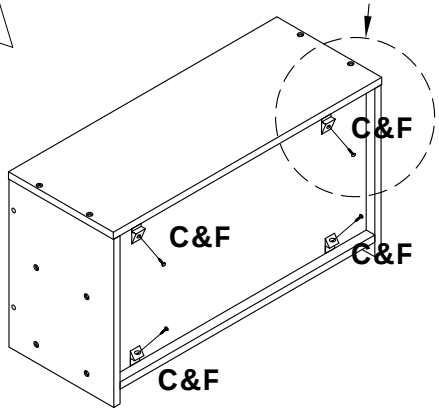

40

E

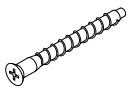

7 x 50MM 4PCS

OPTION 1

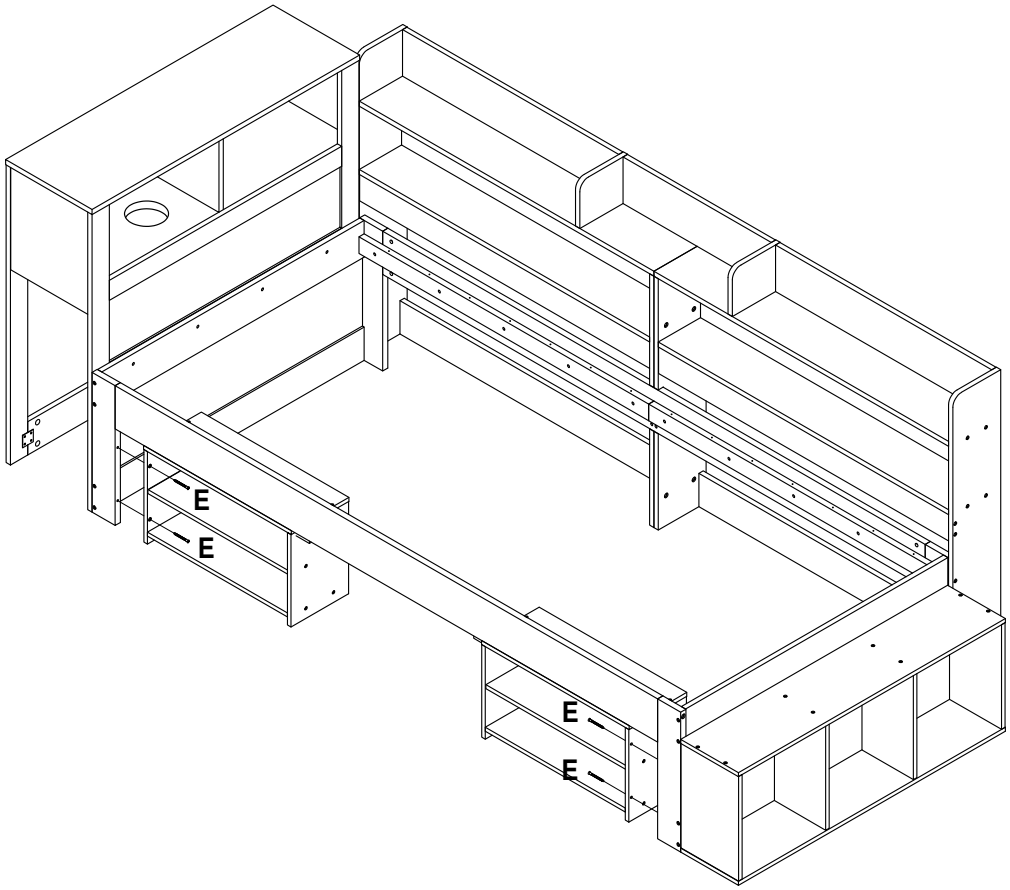

OPTION 2

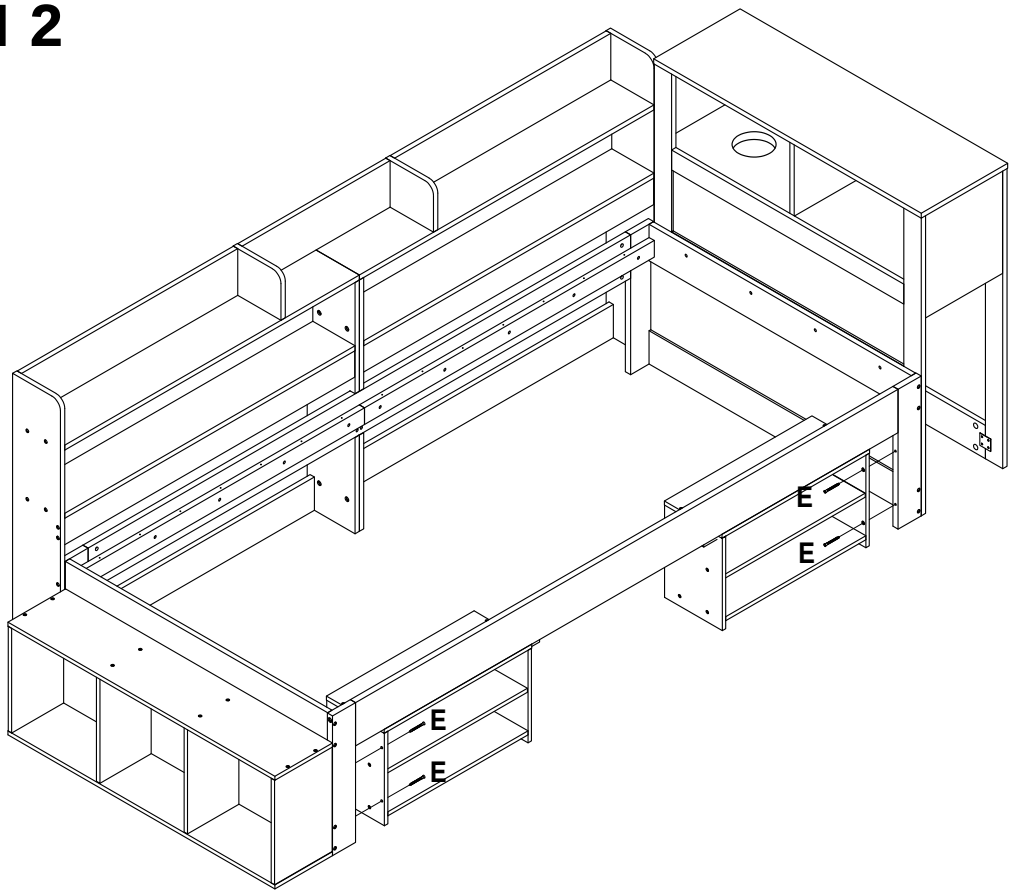

41

D



3.5 x 30MM 28PCS

OPTION 1

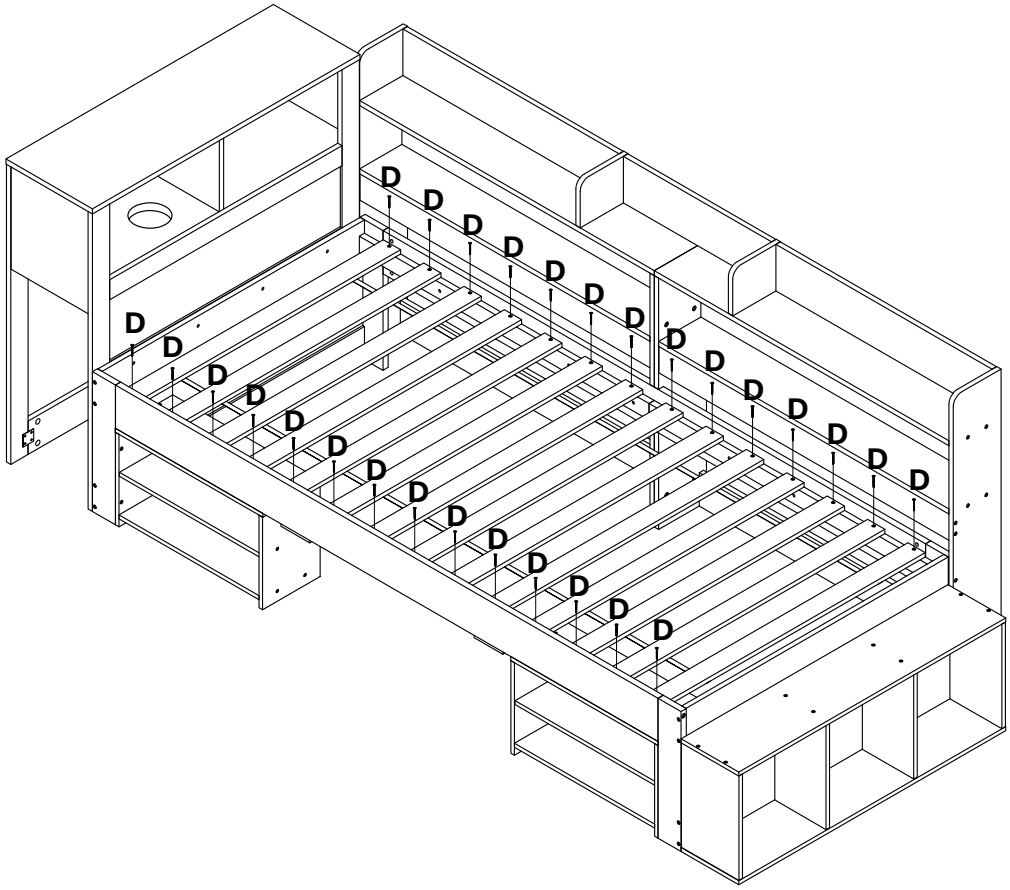

OPTION 2

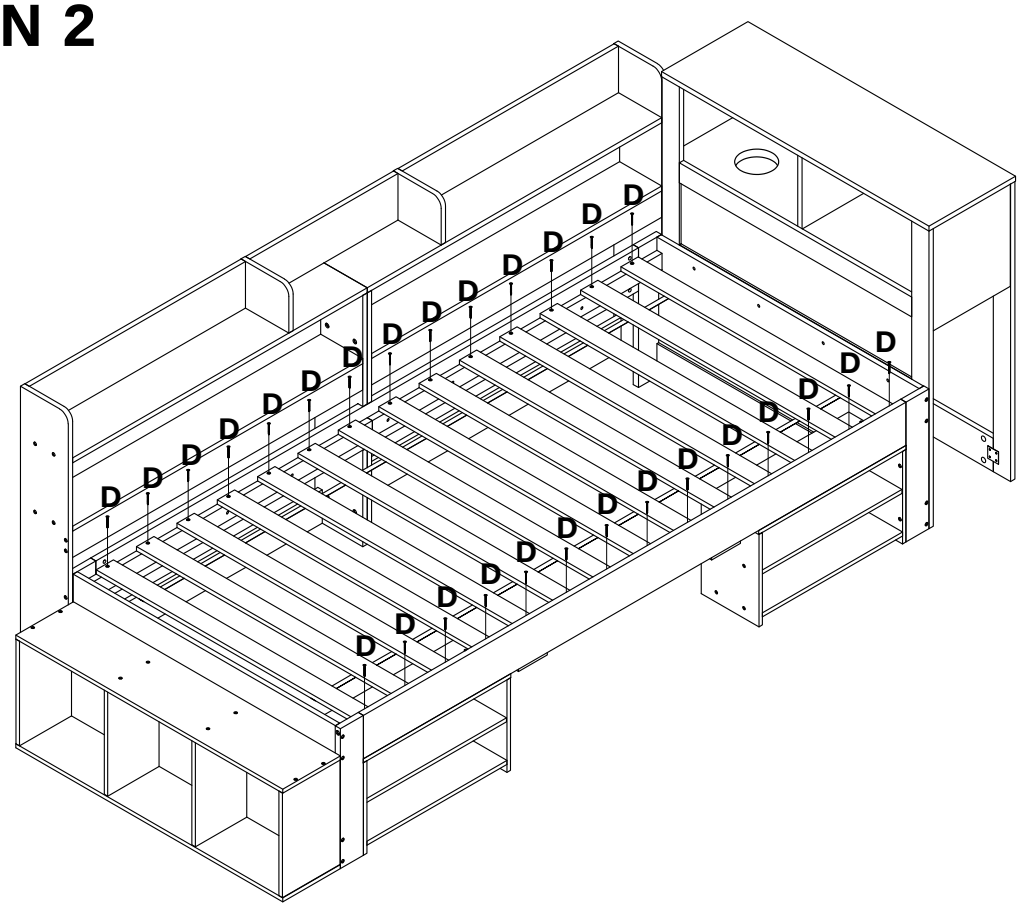

42

A1 — 16PCS

B — 8 x 40MM — 12PCS

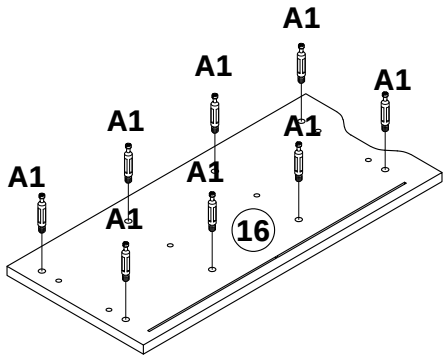

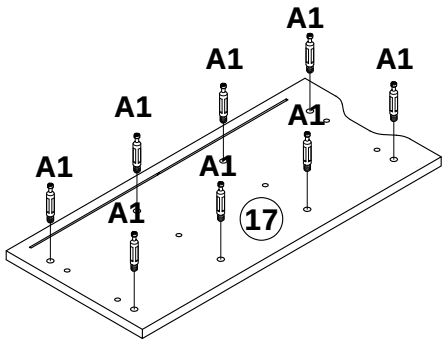

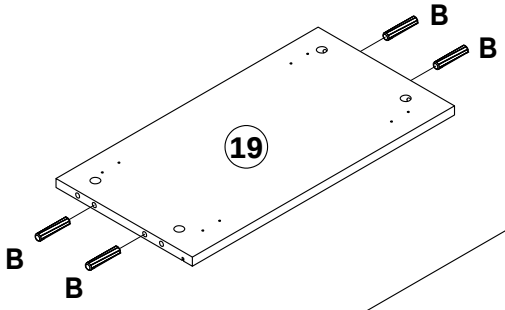

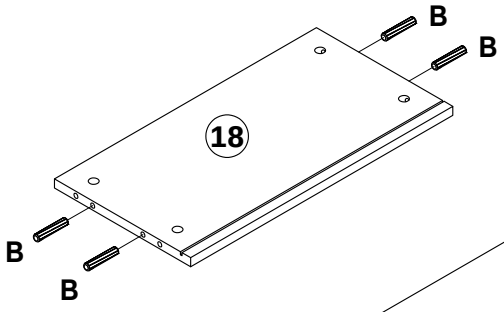

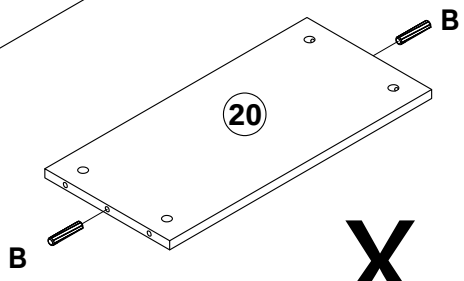

x 2

43

A2 — 8PCS

S — 498MM — 1PC

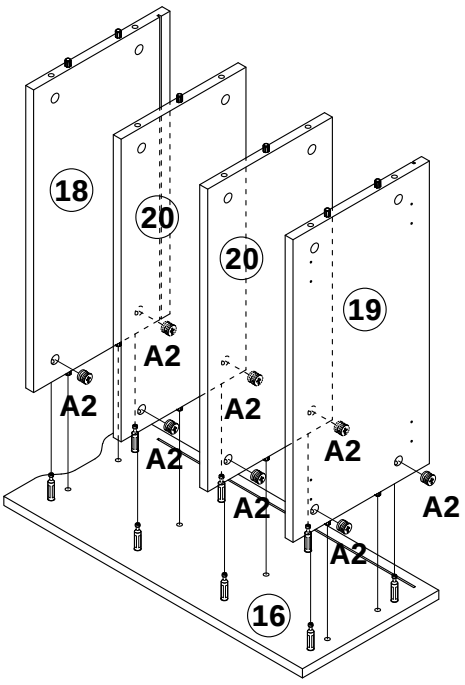

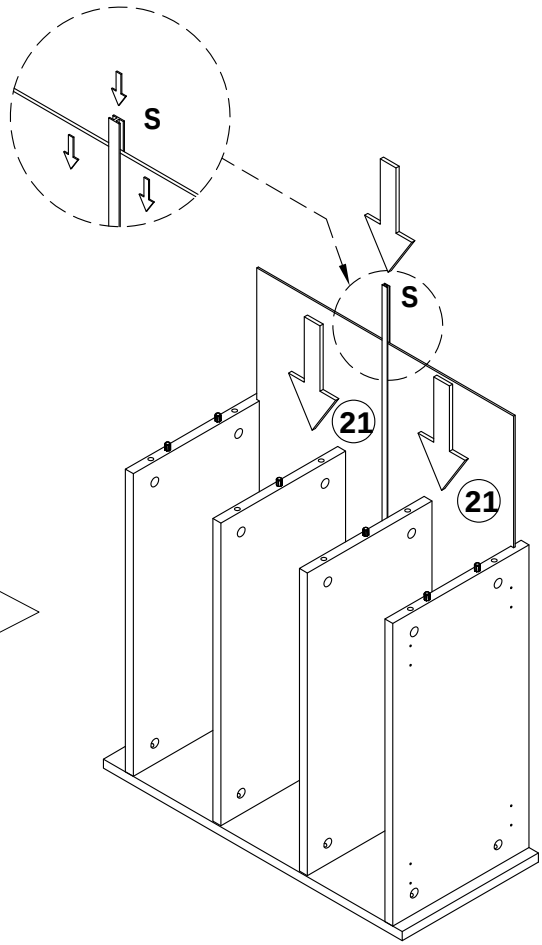

44

A2	C	F	H
8PCS	3.5 x 14MM 12PCS	4PCS	4PCS

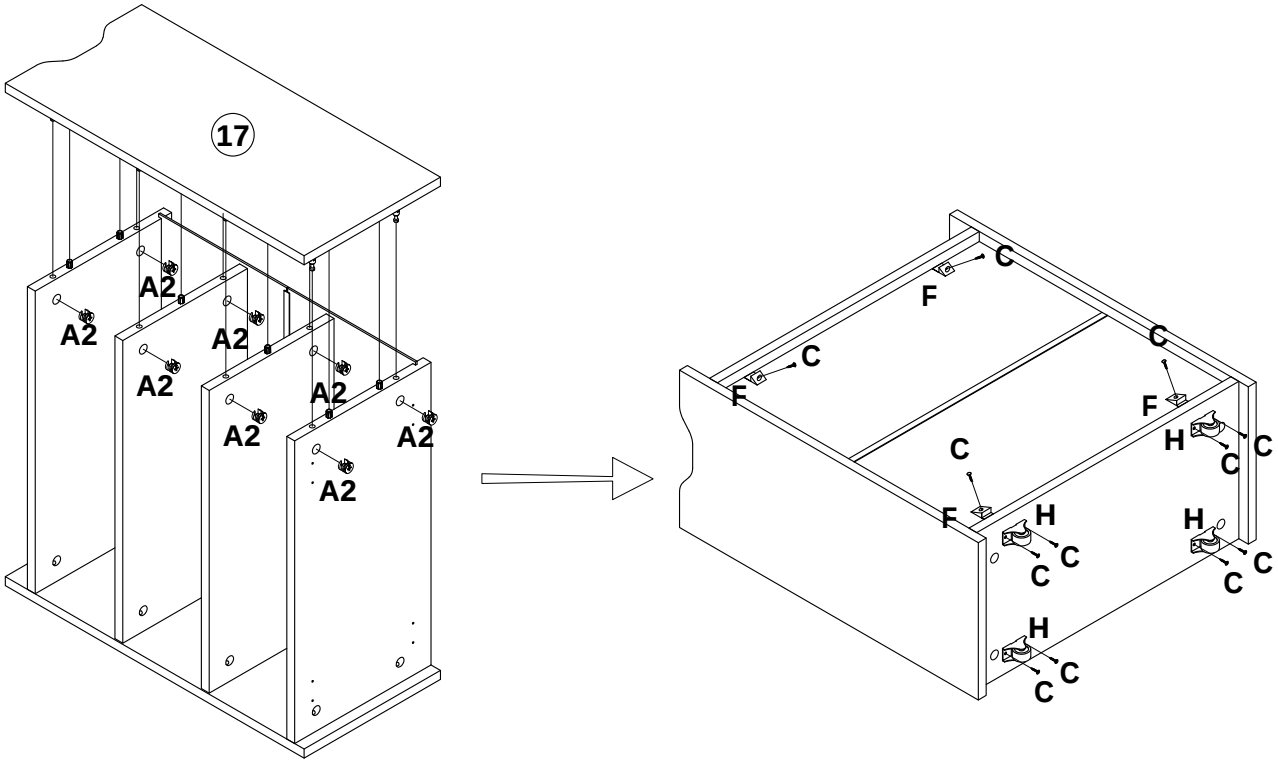

45

A1	B
6PCS	8 x 40MM 4PCS

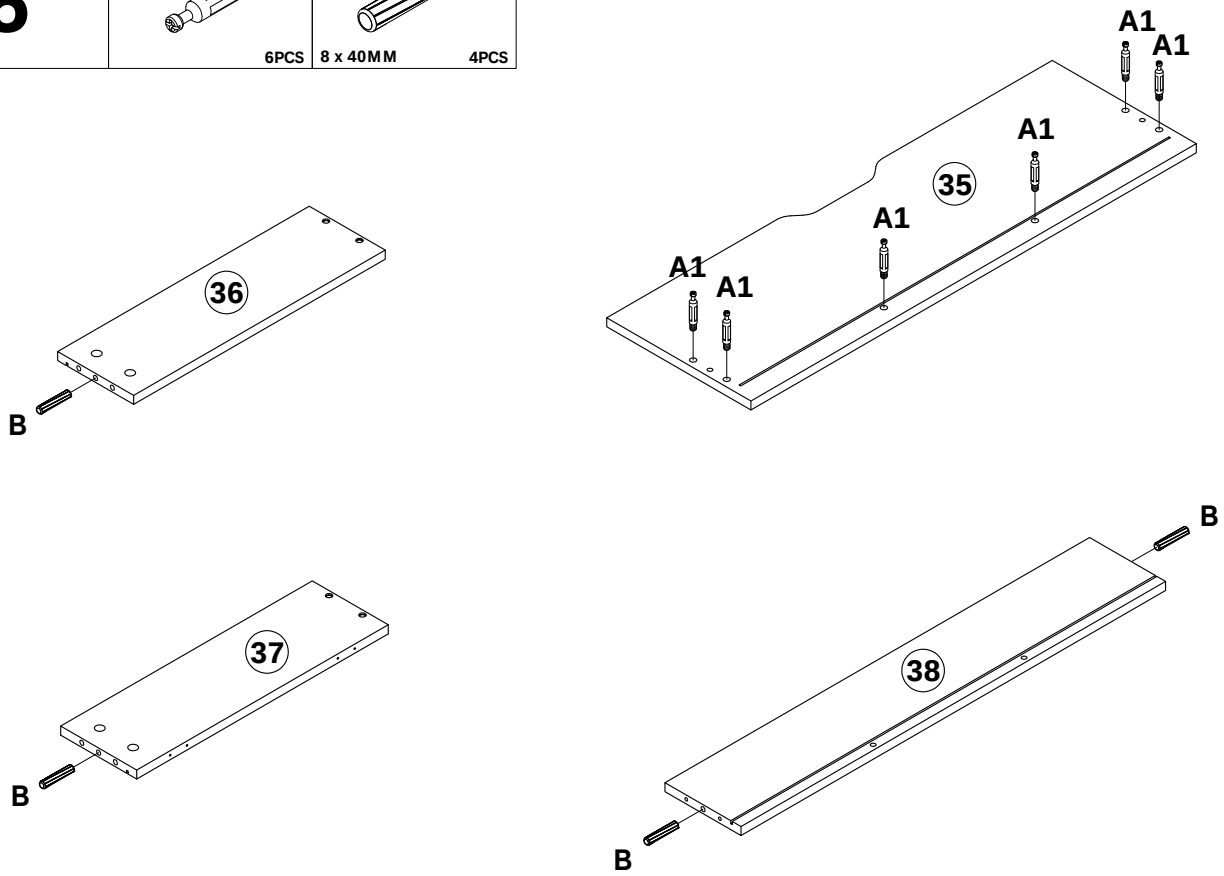

46	A2	C	E	F	H	R
	6PCS	3.5 x 14MM 12PCS	7 x 50MM 6PCS	4PCS	4PCS	808MM 1PC

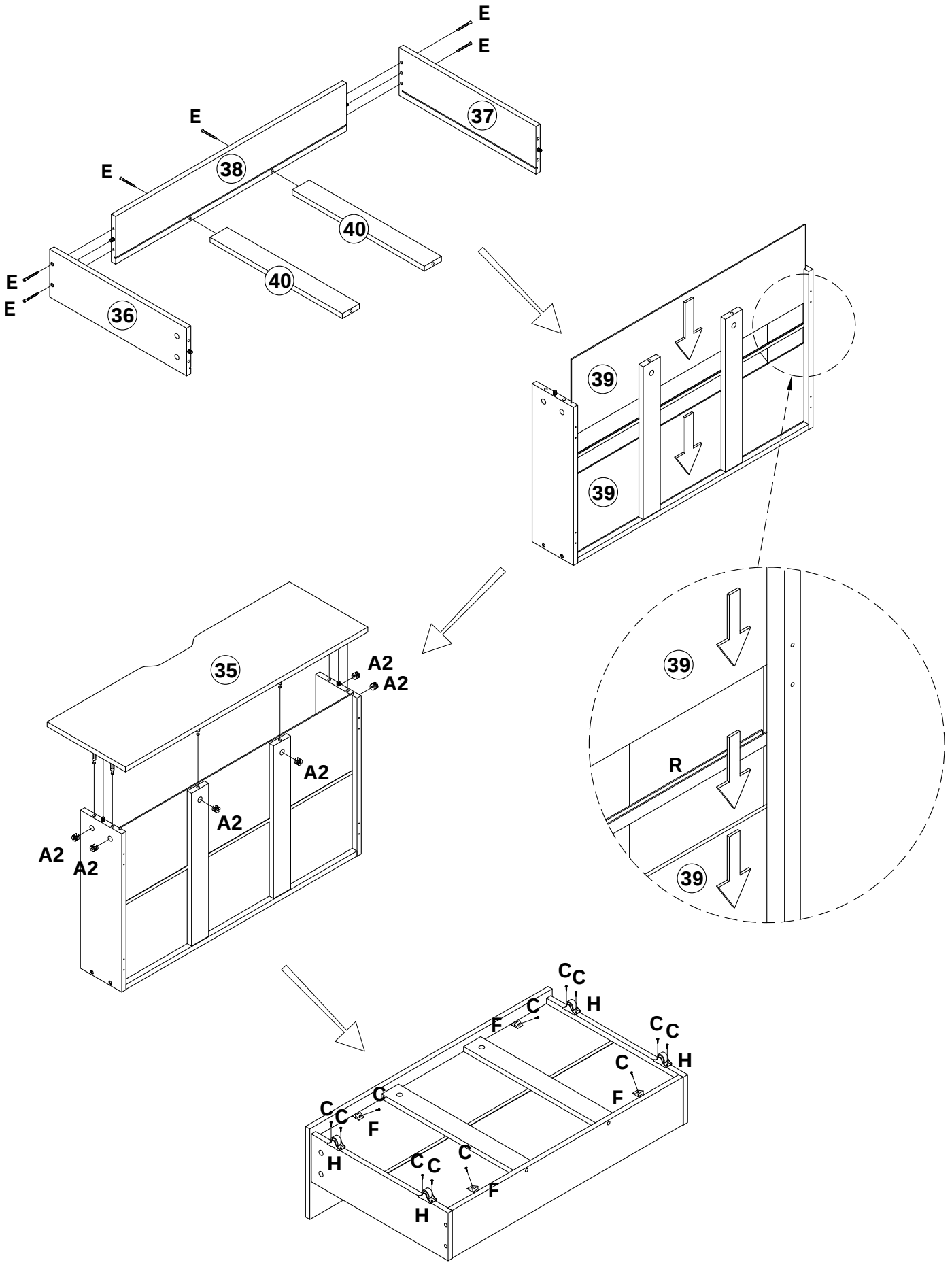

47

J



69PCS

T



1SET

OPTION 1

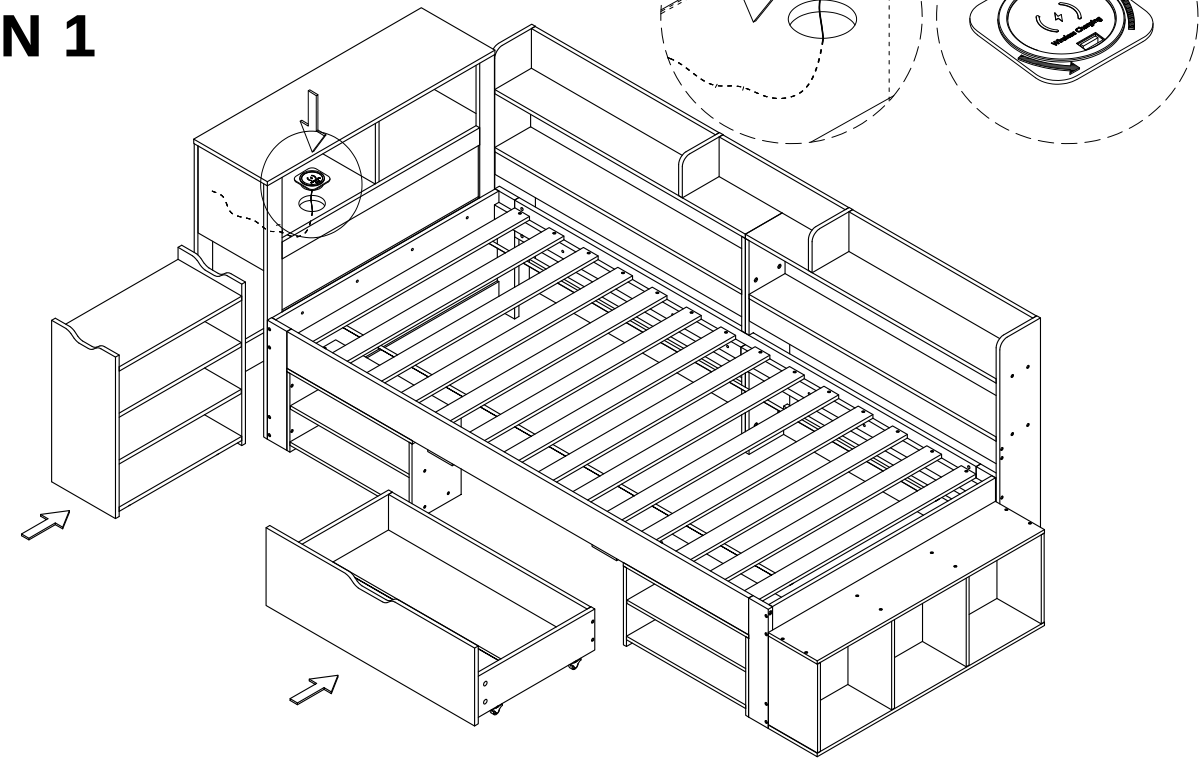

OPTION 2

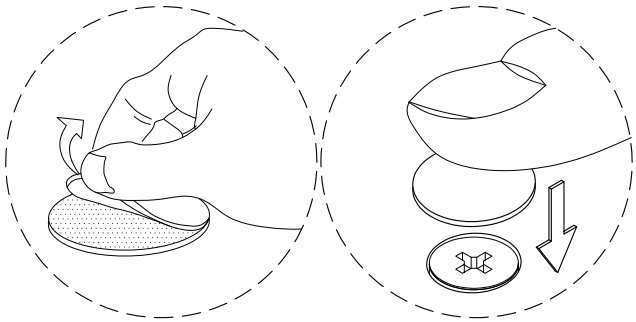

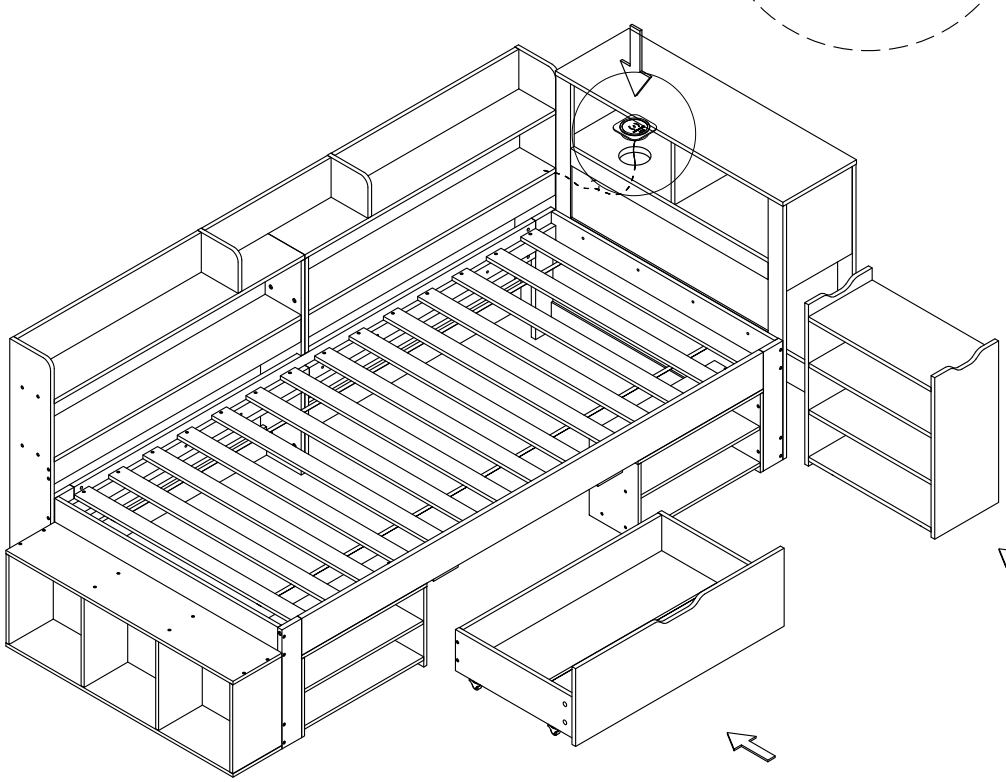

EN:In order to make the product more beautiful, please paste hardware J on the exposed holes.
DE:Um das Produkt noch schöner zu machen, kleben Sie bitte Hardware J auf die freiliegenden Löcher.
FR:Afin de rendre le produit plus beau, s' il vous plaît coller le matériel J sur les trous exposés.
IT:Per rendere il prodotto più bello, incollare l' hardware J sui fori esposti.
ES:Con el fin de hacer el producto más hermoso, por favor pega hardware J en los agujeros expuestos