2 Drawer Lateral File Cabinet

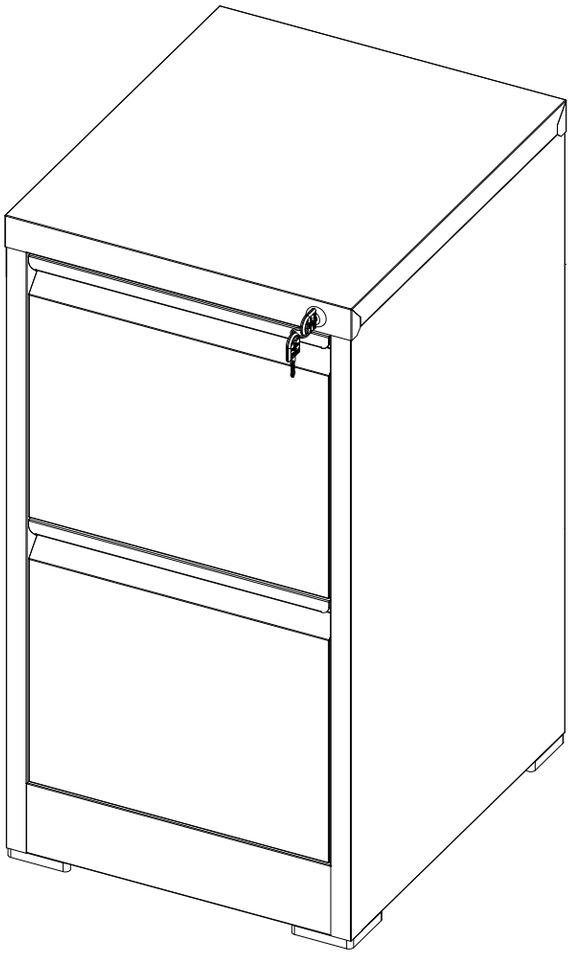

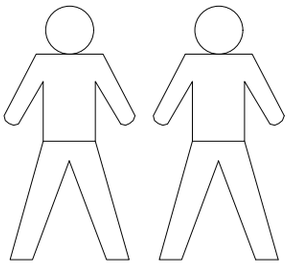

Installation video

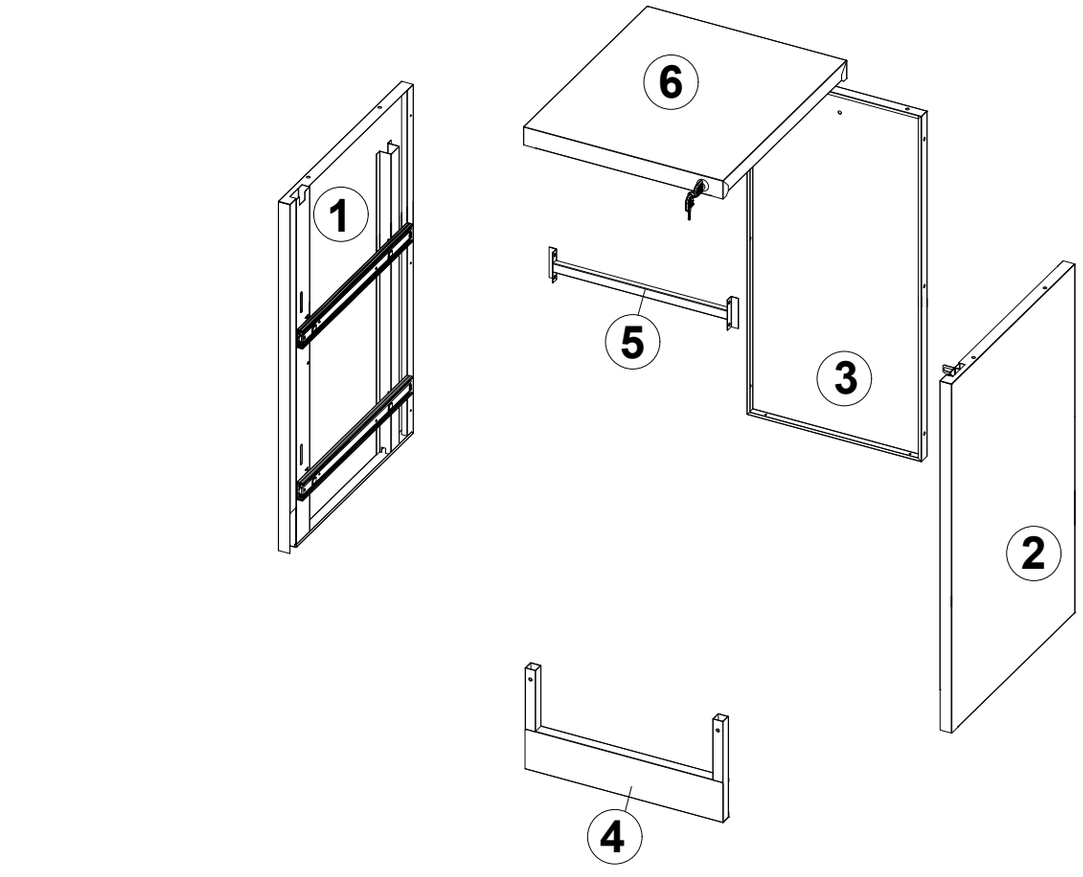
1
6
5
3
2
4

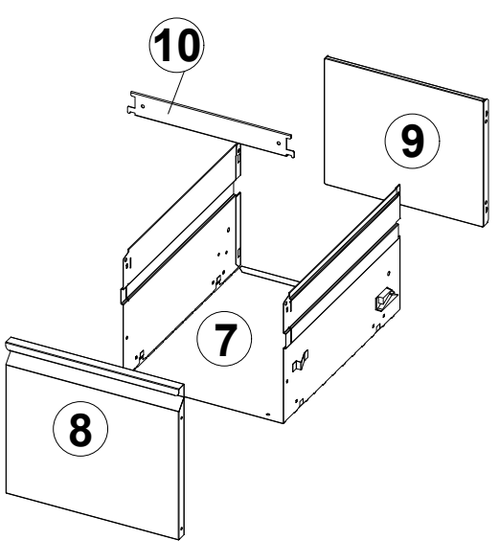
10
9
7
8

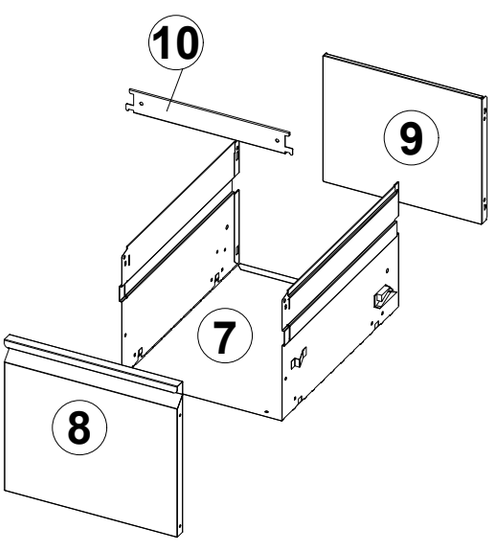
10
9
7
8

EN

General Guidelines

Please read the following instructions carefully and use this product correctly.
Please keep this manual in a safe place and share it with others after the product is delivered.
This summary may not cover all variations and precautions. For more information and assistance, please contact us.

Warning

This product is not suitable for assembly by children. Keep all small parts out of reach of children during assembly, as swallowing or inhaling them can be fatal.
Do not allow children to climb on or play on this product, as this may cause the product to tip over and cause serious injury.
Keep plastic packaging out of reach of children to prevent potential hazards such as suffocation.
Do not exceed the maximum load capacity of this product. Overloading may damage the product.
Use the included anti-tip kit to secure the product to the wall to prevent accidental tipping and injury.
If the product includes non-waterproof components (such as some shelves), avoid placing wet items on them. If liquid comes into contact with the surface, wipe it dry immediately to prevent damage.

Precautions

This product is for indoor use only. The product must be assembled and used according to the instructions in this manual. If the product is not used for its intended purpose, or if the product has been altered or modified from its original design, personal injury and/or product damage may occur.
The seller is not responsible for any injuries or damage caused by improper assembly or misuse. Avoid prolonged exposure to moisture to prevent mold.
Keep the product away from sources of fire and high temperatures. Do not expose the product to direct sunlight.
Do not place any hot objects on the product surface.
After unpacking, if you notice any defects or missing parts, stop assembly immediately and contact us.
Assemble the product on a spacious surface; do not place the unpacked product directly on the ground to avoid damage.
Do not stand or sit on components.
Wear gloves during assembly and/or disassembly to avoid scratches from sharp edges.
Please match the corresponding parts and accessories according to the part numbers in the manual.
If the parts and accessories do not match, please check according to the instructions in this manual. During assembly, loosely align all screws with the corresponding pre-drilled holes and then tighten the screws one by one.
While using the product, please regularly check the tightness of the screws. Retighten if necessary to ensure structural integrity.
If water or other liquids are accidentally spilled on the surface, wipe it clean immediately with a dry towel.
Keep this product away from sharp objects, pointed objects, and corrosive substances to prevent damage.
When in use, place this product on a level, sturdy surface.

DE

Einleitung

Bitte lesen Sie die folgenden Anweisungen sorgfªltig durch und verwenden Sie dieses Produkt ordnungsgemªß.
Bewahren Sie diese Anleitung gut auf und hªndigen Sie sie bei Weitergabe des Produkts an Dritte ebenfalls mit aus.
Aus Gr¿nden der ¦ bersicht kºnnen nicht alle Details zu allen Varianten und denkbaren.Montagen beschrieben werden. Wenn Sie weitere Informationen und Hilfe benºtigen,kontaktieren Sie uns bitte.

Warnhinweise

Dieses Produkt ist nicht f¿r die Montage durch Kinder geeignet. Bewahren Sie alle Kleinteile wªhrend der Montage außerhalb der Reichweite von Kindern auf, da das Verschlucken oder Einatmen tºdlich sein kann.
Erlauben Sie Kindern nicht, auf dieses Produkt zu klettern oder damit zu spielen, da dies zum Umkippen und zu schweren Verletzungen f¿hren kann.
Bewahren Sie Kunststoffverpackungen außerhalb der Reichweite von Kindern auf, um mºgliche Gefahren wie Erstickungsgefahr zu vermeiden.
¦ berschreiten Sie nicht die maximale Tragfªhigkeit dieses Produkts. ¦ berlastung kann das Produkt beschªdigen.
Befestigen Sie das Produkt mit dem mitgelieferten Kippschutz an der Wand, um ein versehentliches Umkippen und Verletzungen zu vermeiden.
Wenn das Produkt nicht wasserdichte Komponenten enthªlt (z. B. einige Regale), stellen Sie keine nassen Gegenstªnde darauf. Sollte Fl¿ssigkeit auf die Oberflªche gelangen, wischen Sie diese sofort trocken, um Schªden zu vermeiden.

Hinweise

Dieses Produkt ist nur f¿r den Gebrauch in Innenrªumen bestimmt. Es muss gemß den Anweisungen in dieser Anleitung zusammengebaut und verwendet werden.
Bei unsachgemªßer Verwendung oder bei Verªnderungen am Produkt kann es zu Verletzungen und/oder Produktschªden kommen.
Der Verkªufer haftet nicht f¿r Verletzungen oder Schªden, die durch unsachgemße Montage oder Missbrauch entstehen. Vermeiden Sie lªngere Feuchtigkeitseinwirkung, um Schimmelbildung vorzubeugen.
Halten Sie das Produkt von Feuerquellen und hohen Temperaturen fern. Setzen Sie es keiner direkten Sonneneinstrahlung aus.
Stellen Sie keine heißen Gegenstªnde auf die Produktoberflªche.
Sollten Sie nach dem Auspacken Mªngel oder fehlende Teile feststellen, brechen Sie die Montage sofort ab und kontaktieren Sie uns.
Stellen Sie das Produkt auf einer gerªumigen Flªche zusammen. Stellen Sie das ausgepackte Produkt nicht direkt auf den Boden, um Schªden zu vermeiden.
Stellen oder setzen Sie sich nicht auf Komponenten.
Tragen Sie beim Auf- und Abbau Handschuhe, um Kratzer durch scharfe Kanten zu vermeiden.
Bitte ordnen Sie die entsprechenden Teile und Zubehºrteile den Teilenummern in der Anleitung zu.
Sollten Teile und Zubehºr nicht ¿bereinstimmen, ¿berpr¿fen Sie diese bitte anhand der Anweisungen in dieser Anleitung. Richten Sie bei der Montage alle Schrauben locker an den entsprechenden vorgebohrten Lºchern aus und ziehen Sie sie anschließend einzeln fest.
¦ berpr¿fen Sie wªhrend der Nutzung des Produkts regelmßig den festen Sitz der Schrauben. Ziehen Sie sie bei Bedarf nach, um die strukturelle Integritªt zu gewªhrleisten.
Wischen Sie versehentlich Wasser oder andere Fl¿ssigkeiten auf die Oberflªche, wischen Sie diese sofort mit einem trockenen Tuch ab.
Halten Sie das Produkt von scharfen und spitzen Gegenstªnden sowie ªtzenden Substanzen fern, um Schªden zu vermeiden.
Stellen Sie das Produkt wªhrend des Gebrauchs auf eine ebene, stabile Oberflªche.

FR

Introduction

Lisez attentivement ces instructions et utilisez votre produit dâapr¯s ce mode dâemploi.
Conservez ces instructions. Si vous souhaitez offrir ce produit ¨ un tiers, joignez obligatoirement ce mode dâemploi.
Pour des raisons de clart®, les d®tails concernant chaque variante ou montage envisageable.
ne peuvent °tre tous d®crits. Si vous souhaitez obtenir plus dâinformations ou si vous.
rencontrez certains probl¯mes non trait®s de mani¯re d®taill®e dans ces instructions, veuillez nous contacter.

Avertissements

Ce produit ne convient pas au montage par des enfants. Tenez toutes les petites pi¯ces hors de port®e des enfants pendant le montage, car leur ingestion ou leur inhalation peut °tre mortelle.
Ne laissez pas les enfants grimper ou jouer dessus, car cela pourrait le faire basculer et causer des blessures graves.
Gardez l'emballage plastique hors de port®e des enfants afin d'®viter tout risque potentiel de suffocation.
Ne d®passez pas la capacit® de charge maximale de ce produit. Une surcharge pourrait l'endommager.
Utilisez le kit anti-basculement fourni pour fixer le produit au mur afin d'®viter tout basculement accidentel et toute blessure.
Si le produit comporte des composants non ®tanches (comme certaines ®tag¯res), ®vitez d'y placer des objets mouill®s.
En cas de contact avec du liquide, essuyez-le imm®diatement pour ®viter tout dommage.

Notes

Ce produit est destin® ¨ un usage int®rieur uniquement. Il doit °tre assembl® et utilis® conform®ment aux instructions de ce manuel. Toute utilisation non conforme ou modification du produit par rapport ¨ sa conception d'origine peut entra´ner des blessures et/ou des dommages mat®riels.
Le vendeur d®cline toute responsabilit® en cas de blessures ou de dommages caus®s par un montage ou une utilisation inappropri®s. £vitez toute exposition prolong®e ¨ l'humidit® afin d'®viter la formation de moisissures.
Tenez le produit ¨ l'®cart des sources de chaleur et des temp®ratures ®lev®es, Ne l'exposez pas ¨ la lumi¯re directe du soleil.
Ne posez aucun objet chaud sur la surface du produit.
Apr¯s le d®ballage, si vous constatez des d®fauts ou des pi¯ces manquantes, arr°tez imm®diatement le montage et contactez-nous.
Assemblez le produit sur une surface spacieuse ; ne posez pas le produit d®ball® directement sur le sol pour ®viter tout dommage.
Ne vous tenez pas debout ou ne vous asseyez pas sur des planches de bois.
Portez des gants lors du montage et/ou du d®montage pour ®viter les rayures sur les bords tranchants.
Veuillez utiliser les pi¯ces et accessoires correspondants conform®ment aux r®f®rences indiqu®es dans le manuel.
Si les pi¯ces et accessoires ne correspondent pas, veuillez v®rifier conform®ment aux instructions de ce manuel. Lors du montage, alignez l®g¯rement toutes les vis avec les trous pr®-perc®s correspondants, puis serrez-les une par une.
Pendant l'utilisation du produit, v®rifiez r®guli¯rement le serrage des vis. Resserrez-les si n®cessaire pour garantir l'int®grit® structurelle.
En cas de d®versement accidentel d'eau ou d'autres liquides sur la surface, essuyez-la imm®diatement avec un chiffon sec.
£loignez ce produit des objets tranchants, pointus et des substances corrosives pour ®viter tout dommage.
Pendant l'utilisation, placez ce produit sur une surface plane et stable.

ES

Acerca del manual

Por favor, lea detenidamente las instrucciones y respete los debidos usos del producto.
Por favor, conserve bien este manual y en caso de cesi· n, no omita entregarlo junto al
producto.
Este manual podr²a no incluir todos los detalles de cada paso del montaje. Si necesita ayuda o informaci· n adicional, p· ngase en contacto con nosotros.

Advertencias

Este producto no es apto para que lo monten los ni¶os. Mantenga todas las piezas peque¶as fuera del alcance de los ni¶os durante el montaje, ya que ingerirlas o inhalarlas puede ser mortal.
No permita que los ni¶os se suban ni jueguen con este producto, ya que podr²a volcarse y causar lesiones graves.
Mantenga el embalaje de pl§stico fuera del alcance de los ni¶os para evitar posibles peligros como la asfixia.
No exceda la capacidad m§xima de carga de este roducto,Sobrecarga podr²a da¶arlo.
Utilice el kit antivuelco incluido para fijar el producto a la pared y evitar que se vuelque accidentalmente y cause lesiones.
Si el producto incluye componentes no impermeables (como algunos estantes), evite colocar objetos h½medos sobre ellos. Si alg½n l²quido entra en contacto con la superficie, s©quela inmediatamente para evitar da¶os.

Precauciones

Este producto es solo para uso en interiores. Debe ensamblarse y utilizarse seg½n las instrucciones de este manual. Si el producto no se utiliza para el fin previsto o si se ha alterado o modificado su dise¶o original, podr²an producirse lesiones personales o da¶os al producto.
El vendedor no se responsabiliza de las lesiones o da¶os causados por un montaje o uso inadecuado. Evite la exposici· n prolongada a la humedad para prevenir la formaci· n de moho.
Mantenga el producto alejado de fuentes de fuego y altas temperaturas. No lo exponga a la luz solar directa.
No coloque objetos calientes sobre la superficie del producto.
Tras desembalarlo, si observa alg½n defecto o falta alguna pieza, detenga el montaje inmediatamente y p· ngase en contacto con nosotros.
Monte el producto sobre una superficie amplia; no lo coloque directamente sobre el suelo una vez desembalado para evitar da¶os.
No se suba ni se siente sobre los componentes.
Use guantes durante el montaje y/o desmontaje para evitar ara¶azos con bordes afilados.
Por favor, ajuste las piezas y los accesorios correspondientes seg½n los n½meros de pieza del manual. Si las piezas y los accesorios no coinciden, compru©belo siguiendo las instrucciones de este manual. Durante el montaje, alinee ligeramente todos los tornillos con los orificios pretaladrados correspondientes y apri©telos uno por uno.
Durante el uso del producto, compruebe peri· dicamente el apriete de los tornillos. Vuelva a apretarlos si es necesario para garantizar la integridad estructural.
Si se derrama agua u otros l²quidos sobre la superficie, l²mpiela inmediatamente con una toalla seca.
Mantenga este producto alejado de objetos afilados, objetos puntiagudos y sustancias corrosivas para evitar da¶os.
Al utilizarlo, col· quelo sobre una superficie nivelada y resistente.

IT

Linee guida generali

Si prega di leggere attentamente le seguenti istruzioni e usare il prodotto in modo opportuno.
Si prega di conservare questo manuale e consegnarlo quando il prodotto cambia proprietario.
Questo riassunto potrebbe non includere ogni dettaglio di tutte le variazioni e le fasi
considerate. Contattaci se hai bisogno di ulteriori informazioni e assistenza.

Avvertenze

Questo prodotto non ¯ adatto al montaggio da parte dei bambini. Tenere tutti i componenti di piccole dimensioni fuori dalla portata dei bambini durante il montaggio, poich®l'ingestione o l'inalazione pu¸ essere fatale.
Non permettere ai bambini di arrampicarsi o giocare su questo prodotto, poich® ci¸ potrebbe causarne il ribaltamento e causare gravi lesioni.
Tenere gli imballaggi di plastica fuori dalla portata dei bambini per prevenire potenziali pericoli come il soffocamento.
Non superare la capacit¨ di carico massima di questo prodotto. Il sovraccarico potrebbe danneggiare il prodotto.
Utilizzare il kit antiribaltamento incluso per fissare il prodotto alla parete ed evitare ribaltamenti accidentali e lesioni.
Se il prodotto include componenti non impermeabili (come alcuni ripiani), evitare di appoggiarvi sopra oggetti bagnati. Se del liquido entra in contatto con la superficie, asciugarla immediatamente per evitare danni.

Note

Questo prodotto ¯ destinato esclusivamente all'uso interno. Il prodotto deve essere assemblato e utilizzato secondo le istruzioni contenute nel presente manuale.
Se il prodotto non viene utilizzato per lo scopo previsto o se ¯ stato alterato o modificato rispetto al suo design originale, potrebbero verificarsi lesioni personali e/o danni al prodotto.
Il venditore non ¯ responsabile per eventuali lesioni o danni causati da un montaggio o un uso improprio. Evitare l'esposizione prolungata all'umidit¨ per prevenire la formazione di muffa.
Tenere il prodotto lontano da fonti di calore e temperature elevate. Non esporre il prodotto alla luce solare diretta.
Non posizionare oggetti caldi sulla superficie del prodotto.
Dopo il disimballaggio, se si notano difetti o parti mancanti, interrompere immediatamente il montaggio e contattarci.
Montare il prodotto su una superficie spaziosa; non appoggiare il prodotto disimballato direttamente a terra per evitare danni.
Non sostare o sedersi sui componenti.
Indossare guanti durante il montaggio e/o lo smontaggio per evitare graffi causati da bordi taglienti.
Si prega di abbinare le parti e gli accessori corrispondenti in base ai codici articolo riportati nel manuale.
Se i componenti e gli accessori non corrispondono, controllare secondo le istruzioni contenute in questo manuale. Durante il montaggio, allineare tutte le viti con i fori preforati corrispondenti, senza stringerle troppo, quindi serrarle una alla volta.
Durante l'utilizzo del prodotto, controllare regolarmente il serraggio delle viti. Serrarle nuovamente se necessario per garantirne l'integrit¨ strutturale.
In caso di versamento accidentale di acqua o altri liquidi sulla superficie, pulirla immediatamente con un panno asciutto.
Tenere il prodotto lontano da oggetti taglienti, oggetti appuntiti e sostanze corrosive per evitare danni.
Durante l'uso, posizionare il prodotto su una superficie piana e robusta.

NL

Algemene Richtlijnen

Gelieve de handleiding na te lezen en het product zo te gebruiken.
Gelieve de handleiding bi jte houden, en bij verkoop mee te geven.
Deze samenvatting bevat mogelijks niet alle variaties en stappen. Gelieve contact op tenemen indien u meer informatie of hulp nodig hebt.

Waarschuwingen

Dit product is niet geschikt voor montage door kinderen. Houd alle kleine onderdelen buiten bereik van kinderen tijdens de montage, aangezien het inslikken of inademen ervan dodelijk kan zijn.
Laat kinderen niet op dit product klimmen of ermee spelen, aangezien dit ertoe kan leiden dat het product kantelt en ernstig letsel kan veroorzaken.
Houd plastic verpakkingen buiten het bereik van kinderen om mogelijke gevaren zoals verstikking te voorkomen.
Overschrijd het maximale draagvermogen van dit product niet. Overbelasting kan het product beschadigen.
Gebruik de meegeleverde anti-kantelset om het product aan de muur te bevestigen om kantelen en letsel te voorkomen.
Als het product niet-waterdichte onderdelen heeft (zoals sommige planken), plaats er dan geen natte voorwerpen op. Als er vloeistof op het oppervlak komt, veeg het dan onmiddellijk droog om schade te voorkomen.

Toelichting

Dit product is uitsluitend bestemd voor gebruik binnenshuis. Het product moet worden gemonteerd en gebruikt volgens de instructies in deze handleiding. Als het product niet wordt gebruikt waarvoor het bedoeld is, of als het product is gewijzigd of aangepast ten opzichte van het oorspronkelijke ontwerp, kan dit leiden tot persoonlijk letsel en/of productschade.
De verkoper is niet verantwoordelijk voor letsel of schade veroorzaakt door onjuiste montage of verkeerd gebruik. Vermijd langdurige blootstelling aan vocht om schimmelvorming te voorkomen.
Houd het product uit de buurt van vuurbronnen en hoge temperaturen. Stel het product niet bloot aan direct zonlicht.
Plaats geen hete voorwerpen op het productoppervlak.
Als u na het uitpakken defecten of ontbrekende onderdelen constateert, stop dan onmiddellijk met de montage en neem contact met ons op.
Monteer het product op een ruime ondergrond; plaats het uitgepakte product niet direct op de grond om schade te voorkomen.
Ga niet staan of zitten op onderdelen.
Draag handschoenen tijdens de montage en/of demontage om krassen door scherpe randen te voorkomen.
Koppel de bijbehorende onderdelen en accessoires aan de hand van de onderdeelnummers in de handleiding.
Als de onderdelen en accessoires niet overeenkomen, controleer dit dan aan de hand van de instructies in deze handleiding. Lijn tijdens de montage alle schroeven losjes uit met de bijbehorende voorgeboorde gaten en draai de schroeven vervolgens ®®n voor ®®n vast.
Controleer tijdens het gebruik van het product regelmatig de stevigheid van de schroeven. Draai ze indien nodig opnieuw vast om de structurele integriteit te garanderen.
Als er per ongeluk water of andere vloeistoffen op het oppervlak worden gemorst, veeg het dan onmiddellijk schoon met een droge handdoek.
Houd dit product uit de buurt van scherpe voorwerpen, puntige voorwerpen en bijtende stoffen om schade te voorkomen.
Plaats dit product tijdens gebruik op een vlakke, stevige ondergrond.

SE

Allmänna riktlinjer

Var god lª s fº ljande instruktioner noggrant och anvª nd produkten dª refter.
Var god beh¬ll den hª r bruksanvisningen och º verlª mna den nª r du º verfº r produkten.
Denna sammanfattning kanske inte inneh¬ller alla detaljer i alla variationer och º vervª gda
steg. Vª nligen kontakta oss nª r ytterligare information och hjª lp behº vs.

Varningar

Denna produkt ª r inte lª mplig fº r montering av barn. Fº rvara alla sm¬ delar utom rª ckh¬ll fº r barn under monteringen, eftersom det kan vara dº dligt att svª lja eller andas in dem.
L¬t inte barn klª ttra p¬ eller leka p¬ denna produkt, eftersom det kan f¬ produkten att vª lta och orsaka allvarliga skador.
Fº rvara plastfº rpackningar utom rª ckh¬ll fº r barn fº r att fº rhindra potentiella faror som kvª vning.
¥ verskrid inte produktens maximala lastkapacitet. ¥ verbelastning kan skada produkten.
Anvª nd det medfº ljande tippskyddskitet fº r att fª sta produkten p¬ vª ggen fº r att fº rhindra oavsiktlig tippning och skador.
Om produkten inneh¬ller icke-vattentª ta komponenter (t.ex. vissa hyllor), undvik att placera v¬ta fº rem¬l p¬ dem. Om vª tska kommer i kontakt med ytan, torka av den omedelbart fº r att fº rhindra skador.

Anteckningar

Denna produkt ª r endast avsedd fº r inomhusbruk. Produkten m¬ste monteras och anvª ndas enligt instruktionerna i denna manual. Om produkten inte anvª nds fº r sitt avsedda ª ndam¬l, eller om produkten har ª ndrats eller modifierats fr¬n sin ursprungliga design, kan personskador och/eller produktskador uppst¬.
Sª ljaren ansvarar inte fº r n¬gra skador orsakade av felaktig montering eller missbruk. Undvik l¬ngvarig exponering fº r fukt fº r att fº rhindra mº gel.
H¬ll produkten borta fr¬n eldkª llor och hº ga temperaturer. Utsª tt inte produkten fº r direkt solljus.
Placera inga heta fº rem¬l p¬ produktytan.
Om du upptª cker n¬gra defekter eller saknade delar efter uppackning, avbryt monteringen omedelbart och kontakta oss.
Montera produkten p¬ en rymlig yta; placera inte den ouppackade produkten direkt p¬ golvet fº r att undvika skador.
St¬ eller sitt inte p¬ komponenterna.
Anvª nd handskar under montering och/eller demontering fº r att undvika repor fr¬n vassa kanter.
Matcha motsvarande delar och tillbehº r enligt artikelnumren i manualen.
Om delar och tillbehº r inte matchar, kontrollera enligt instruktionerna i denna manual. Vid montering, rikta in alla skruvar lº st med motsvarande fº rborrade h¬l och dra sedan ¬t skruvarna en i taget.
Kontrollera regelbundet att skruvarna ª r ¬tdragna nª r du anvª nder produkten.
Dra ¬t dem vid behov fº r att sª kerstª lla dess strukturella integritet.
Om vatten eller andra vª tskor av misstag spills p¬ ytan, torka omedelbart av den med en torr handduk. H¬ll produkten borta fr¬n vassa fº rem¬l, spetsiga fº rem¬l och frª tande ª mnen fº r att fº rhindra skador. Placera produkten p¬ en jª mn och stadig yta nª r den anvª nds.

PL

Ogólne Porady

Proszñ uwaCnie przeczytaÍ niniejsze instrukcje oraz odpowiednio uCywaÍ produkt.
Proszñ przechowywaÍ tÑ instrukcjñ oraz przekazaÍ razem z produktem podczas transferu
zmiany wğasnoŠci.
Podsumowanie to moCe nie zawieraÍ wszystkich detali kaCdej z wersji oraz uwzglñdnionych
krok· w. Proszñ skontaktuj siñ z nami jeŠli potrzebujesz wiñcej informacji albo pomocy.

Ostrzeżenia

Ten produkt nie nadaje siñ do montaCu przez dzieci. Podczas montaCu naleCy przechowywaÍ wszystkie mağe czñŠci poza zasiñgiem dzieci, poniewaC ich poğkniñcie lub wdychanie moCe byÍ Šmiertelne.
Nie naleCy pozwalaÍ dzieciom wspinaÍ siñ na produkt ani bawiÍ siñ nim, poniewaC moCe to spowodowaÍ jego przewr· cenie i powaCne obraCenia.
PrzechowywaÍ plastikowe opakowanie poza zasiñgiem dzieci, aby zapobiec potencjalnym zagroCeniom, takim jak uduszenie.
Nie naleCy przekraczaÍ maksymalnego udŦwigu produktu. PrzeciÑCenie moCe spowodowaÍ uszkodzenie produktu.
UCyj dołączonego zestawu zabezpieczajÑcego przed przewr· ceniem, aby zabezpieczyÍ produkt przed przypadkowym przewr· ceniem i obraCeniami.
JeŠli produkt zawiera elementy nieodporne na wodñ (takie jak niekt· re p· ğki), naleCy unikaÍ umieszczania na nich mokrych przedmiot· w. W przypadku kontaktu powierzchni z pğynem, naleCy natychmiast wytrzeÍ jÑ do sucha, aby zapobiec jej uszkodzeniu.

Zapisy

Ten produkt jest przeznaczony wyğÑcznie do uCytku wewnÑtrz pomieszczeŒ
Produkt naleCy zmontowaÍ i uCytkowaÍ zgodnie z instrukcjami zawartymi w niniejszej instrukcji.
JeŠli produkt nie jest uCywany zgodnie z przeznaczeniem lub jeŠli zostağ zmodyfikowany lub zmodyfikowany w stosunku do pierwotnej konstrukcji, moCe dojŠÍ do obraCeŒciağa i/lub uszkodzenia produktu.
Sprzedawca nie ponosi odpowiedzialnoŠci za obraCenia ciağa lub szkody spowodowane niewğaŠciwym montaCem lub uCytkowaniem. Unikaj dğugotrwağego naraCenia na wilgoÍ, aby zapobiec powstawaniu pleŠni.
Trzymaj produkt z dala od Ŧr· değognia i wysokich temperatur. Nie wystawiaj produktu na bezpoŠrednie dziağanie promieni sğonecznych.
Nie umieszczaj gorÑcych przedmiot· w na powierzchni produktu.
Po rozpakowaniu, jeŠli zauwaCysz jakiekolwiek wady lub brakujÑce czñŠci, natychmiast przerwij montaCi skontaktuj siñ z nami.
MontaCprodukt naleCy wykonaÍ na duCej powierzchni; nie naleCy stawiaÍ rozpakowanego produktu bezpoŠrednio na podğodze, aby uniknÑÍ uszkodzeŒ
Nie stawaÍ ani nie siadaÍ na elementach.
Podczas montaCu i/lub demontaCu naleCy nosiÍ rñkawice, aby uniknÑÍ zarysowaŒostrymi krawñdziami.
Dopasuj odpowiednie czñŠci i akcesoria zgodnie z numerami katalogowymi podanymi w instrukcji.
JeŠli czñŠci i akcesoria nie pasujÑ do siebie, naleCy to sprawdziÍ zgodnie z instrukcjami zawartymi w niniejszej instrukcji. Podczas montaCu naleCy luŦno wyr· wnaÍ wszystkie Šruby z odpowiednimi, wstğpnie nawierconymi otworami, a nastğpnie dokrñcaÍ je pojedynczo.
Podczas uCytkowania produktu naleCy regularnie sprawdzaÍ dokrñcenie Šrub. W razie potrzeby dokrñciÍ je, aby zapewniÍ integralnoŠÍ konstrukcji.
W przypadku przypadkowego rozlania wody lub innej cieczy na powierzchniğ, naleCy natychmiast wytrzeÍ jÑ do czysta suchym rñcznikiem.
Aby zapobiec uszkodzeniom, naleCy trzymaÍ produkt z dala od ostrych, spiczastych przedmiot· w i substancji CrÑcych.
Podczas uCytkowania naleCy ustawiÍ produkt na r· wnej, stabilnej

TR

Genel kurallar

L¿tfen akaî ğdaki talimatlarğdikkatlice okuyun ve ¿r¿n¿ belirtildiî i ¤ekilde kullanğn.
L¿tfen bu kğavuzu saklayğn ve ¿r¿n¿ teslim ederken karğtarafa verin.
Bu º zet, t¿m varyasyonlarğve dikkate alğnan adğmlarğb¿t¿n¿yle i- ermeyebilir.Ek bilgi veya
yardğm gerekirse l¿tfen bizimle iletiŧime ge- in.

Uyarılar

Bu ¿r¿n - ocuklar tarafğndan monte edilmeye uygun deî ildir. Montaj sğrasğnda t¿m k¿- ¿k par- alarğ- ocuklarğn eriŧemeyeceî i yerde saklayğn; yutulmasğveya solunmasğº l¿mc¿l olabilir.
¢ ocuklarğn bu ¿r¿n¿n ¿zerine tğrmanmasğna veya oynamasğna izin vermeyin; aksi takdirde ¿r¿n devrilebilir ve ciddi yaralanmalara neden olabilir.
Boî ulma gibi olasğtehlikeleri º nlemek i- in plastik ambalajlarğ- ocuklarğn eriŧemeyeceî i yerde saklayğn.
Bu ¿r¿n¿n maksimum takğma kapasitesini aŧmayğn. Aŧğrğy¿kleme ¿r¿ne zarar verebilir.
Kazayla devrilmeyi ve yaralanmayğº nlemek i- in ¿r¿n¿ duvara sabitlemek ¿zere birlikte verilen devrilme º nleyici kiti kullanğn.
¦ r¿n su ge- irmez olmayan bileŧenler i- eriyorsa (bazğraflar gibi), ¿zerlerine ğslak nesneler koymaktan ka- ğnğn. Sağvğy¿zeyle temas ederse, hasarğº nlemek i- in hemen kurulayğn.

Notlar

Bu ¿r¿n yalnğzca i- mekanda kullanğm i- indir. ¦ r¿n, bu kğavuzdaki talimatlara gº re monte edilmeli ve kullanğmalğdğr. ¦ r¿n amacğna uygun olarak kullanğmaz veya orijinal tasarğmğndan farklğbir ŧekilde deî iktirilmiŧ veya modifiye edilmiŧse, kiŧisel yaralanma ve/veya ¿r¿n hasarğmeydana gelebilir.
Satğcğ yanlğŧ montaj veya hatalğkullanğmdan kaynaklanan yaralanma veya hasarlardan sorumlu deî ildir. K¿f oluŧumunu º nlemek i- in uzun s¿re neme maruz bğrakmaktan ka- ğnğn.
¦ r¿n¿ ateŧ kaynaklarğndan ve y¿ksek sğcaklğklardan uzak tutun. ¦ r¿n¿ doî rudan g¿neŧ ğşğ ğna maruz bğrakmayğn.
¦ r¿n y¿zeyine sğcak nesneler koymayğn.
Ambalajğa- tğktan sonra herhangi bir kusur veya eksik par- a fark ederseniz, montajğ derhal durdurun ve bizimle iletiŧime ge- in.
¦ r¿n¿ geniŧ bir zeminde monte edin; hasar gº rmemesi i- in ambalajğa- ğmğŧ ¿r¿n¿ doî rudan yere koymayğn.
Bileŧenlerin y¿zeyinde durmayğn veya oturmayğn.
Keskin kenarlardan kaynaklanan - izikleri º nlemek i- in montaj ve/veya sº kme sğrasğnda eldiven giyin.
L¿tfen ilgili par- a ve aksesuarlarğkğavuzdaki par- a numaralarğna gº re eklŧtirin.
Par- alar ve aksesuarlar uyumsuzsa, l¿tfen bu kğavuzdaki talimatlara gº re kontrol edin. Montaj sğrasğnda, t¿m vidalarğº nceden delinmiŧ deliklere gevŧek- e hizalayğn ve ardğndan vidalarğtek tek sğkğn.
¦ r¿n¿ kullanğrken, l¿tfen vidalarğn sğkğlğğğnğd¿zenli olarak kontrol edin. Yapğsal b¿t¿nl¿î ¿ saî lamak i- in gerekirse tekrar sğkğn.
Y¿zeye yanlğŧlğkla su veya bakka sğvğar dº k¿l¿rse, hemen kuru bir havluyla silin.
Hasar gº rmesini º nlemek i- in ¿r¿n¿ keskin nesnelerden, sivri u- lu nesnelerden ve akğndğrğcğmaddelerden uzak tutun.
Kullanğm sğrasğnda, ¿r¿n¿ d¿z ve saî lam bir y¿zeye yerlŧtirin.

中文

通用指南

请仔细阅读以下说明并正确使用本产品。
请妥善保管这些说明，并确保在将产品交付给它人请将说明书一同提供。
为了清晰起见，我们无法详细描述所有型号和可能的安装方式。如果您需要更多信息或帮助，请联系我们。

警告

本产品不适合儿童组装。组装过程中，请将所有小部件放在儿童接触不到的地方，防止儿童吞咽或吸入这些部件导致发生危险。
请勿让儿童攀爬或在本产品上玩耍，因为这可能会导致产品翻倒并造成严重伤害。
请将塑料包装放在儿童接触不到的地方，以防止窒息等潜在危险。
请勿超过本产品的最大承重能力。超载可能会损坏产品。
使用随附的防倾倒套件将产品固定在墙壁上，以防止意外倾倒和受伤。
如果产品包含非防水部件（例如某些搁板），请避免在其上放置湿物品。如果液体接触到表面，请立即擦干以防止损坏。

注意事项

本产品仅限室内使用。产品必须按照本手册中的说明进行组装和使用。如果产品未按预期用途使用，或产品已更改或修改其原始设计，则可能造成人身伤害和/或产品损坏。
卖方对因组装不当或误用造成的任何伤害或损坏概不负责。
避免长时间暴露在潮湿环境中，以防发霉。
请将产品远离火源和高温。请勿将产品暴露在阳光直射下。
请勿将任何高温物体放置在产品表面。
拆开包装后，如果发现任何缺陷或零件缺失，请立即停止组装并联系我们。
请在宽敞的表面上组装产品；请勿将拆开包装的产品直接放

组装和/或拆卸时请佩戴手套，以免被锋利的边缘划伤。
请根据手册中的零件号匹配相应的零件和配件。
如果零件和配件不匹配，请按照本手册中的说明进行检查。
组装时，请将所有螺钉与相应的预钻孔松散对齐，然后逐一拧紧螺钉。
使用产品时，请定期检查螺钉的紧固程度。如有必要，请重新拧紧，以确保结构完整性。
如果水或其他液体不慎洒在表面，请立即用干毛巾擦拭干净。
请将本产品远离尖锐物体、尖头物体和腐蚀性物质，以防损坏。
使用时，请将本产品放置在水平、坚固的表面上。

日本語

一般的なガイドライン

以下の手順をよくお読みになり、本製品を正しくご使用ください。
製品到着後、この取扱説明書は安全な場所に保管し、他の方と共有してください。
この概要には、すべてのバリエーションや注意事項が記載されているとは限りません。詳細やサポートについては、お問い合わせください。

警告
本製品は、お子様による組み立てには適していません。組み立て中は、小さな部品をお子様の手の届かないところに保管してください。飲み込んだり、吸い込んだりすると、命に関わる可能性があります。
お子様が本製品に登ったり、遊んだりしないでください。転倒して重傷を負う可能性があります。
窒息などの潜在的な危険を防ぐため、プラスチック製の梱包材はお子様の手の届かないところに保管してください。
本製品の最大荷重を超えないでください。過度の荷重は製品を損傷する可能性があります。
付属の転倒防止キットを使用して、製品を壁に固定し、偶発的な転倒や怪我を防いでください。
製品に防水仕様ではない部品（棚など）が含まれている場合は、濡れたものを置かないでください。液体が表面に付着した場合は、損傷を防ぐため、すぐに拭いて乾かしてください。

注意事項
本製品は屋内専用です。本製品は、本書の指示に従って組み立て、使用してください。本製品を本来の用途以外に使用した場合、または元の設計から変更または修正した場合、人身事故や製品の損傷が発生する可能性があります。
不適切な組み立てや誤用による怪我や損傷については、販売者は一切責任を負いません。カビの発生を防ぐため、湿気のある場所に長時間放置しないでください。
本製品は火気や高温になる場所に置かないでください。直射日光に当てないでください。
本製品の表面に高温の物を置かないでください。
開梱後、欠陥や部品の不足に気付いた場合は、直ちに組み立てを中止し、当社にご連絡ください。
本製品は広い場所で組み立ててください。損傷を防ぐため、開梱した製品を地面に直接置かないでください。
部品の上に立ったり、座ったりしないでください。
鋭利な角による傷を防ぐため、組み立ておよび/または分解中は手袋を着用してください。
マニュアルの部品番号に従って、対応する部品と付属品を合わせてください。
部品や付属品が一致しない場合は、本書の指示に従ってご確認ください。組み立ての際は、すべてのネジを対応する下穴に緩く合わせ、1本ずつネジを締めてください。
製品使用中は、定期的にネジの締まり具合を確認してください。構造上の完全性を保つため、必要に応じて締め直してください。
誤って水などの液体をこぼした場合は、すぐに乾いたタオルで拭き取ってください。
損傷を防ぐため、鋭利な物、尖った物、腐食性物質から本製品を遠ざけてください。
使用中は、平らで安定した場所に置いてください。

EN If you have any further questions, please feel free tocontact us, We will reply ASAP. Enjoy your new purchase!Before installation, please make sure you have all the hardware,the serial numbers are properly labeled corresponding to the list,and the quantity is correct.

DE Wenn Sie weitere Fragen haben, können Sie sich gerne an uns wenden. Wir werden Ihnen so schnell wie möglich antworten. Viel Spaß mit Ihrem neuen Kauf! Bitte stellen Sie vor der Installation sicher, dass Sie über alle erforderlichen Teile verfügen, die Seriennummern korrekt gekennzeichnet sind und mit der Liste übereinstimmen und die Menge stimmt.

FR Si vous avez d'autres questions, n'hésitez pas à nous contacter, nous vous répondrons dans les plus brefs délais. Profitez bien de votre nouvel achat ! Avant l'installation, veuillez vous assurer que vous disposez de tout le matériel nécessaire, que les numéros de série sont correctement indiqués sur l'étiquette correspondant à la liste et que la quantité est correcte.

日本語 ご不明な点がございましたら、お気軽にお問い合わせください。折り返しご連絡いたします。ご購入品をお楽しみください！取り付け前に、以下の点をご確認ください：·すべての部品が揃っていること·シリアル番号がリストと正しく対応していること·数量が正しいこと

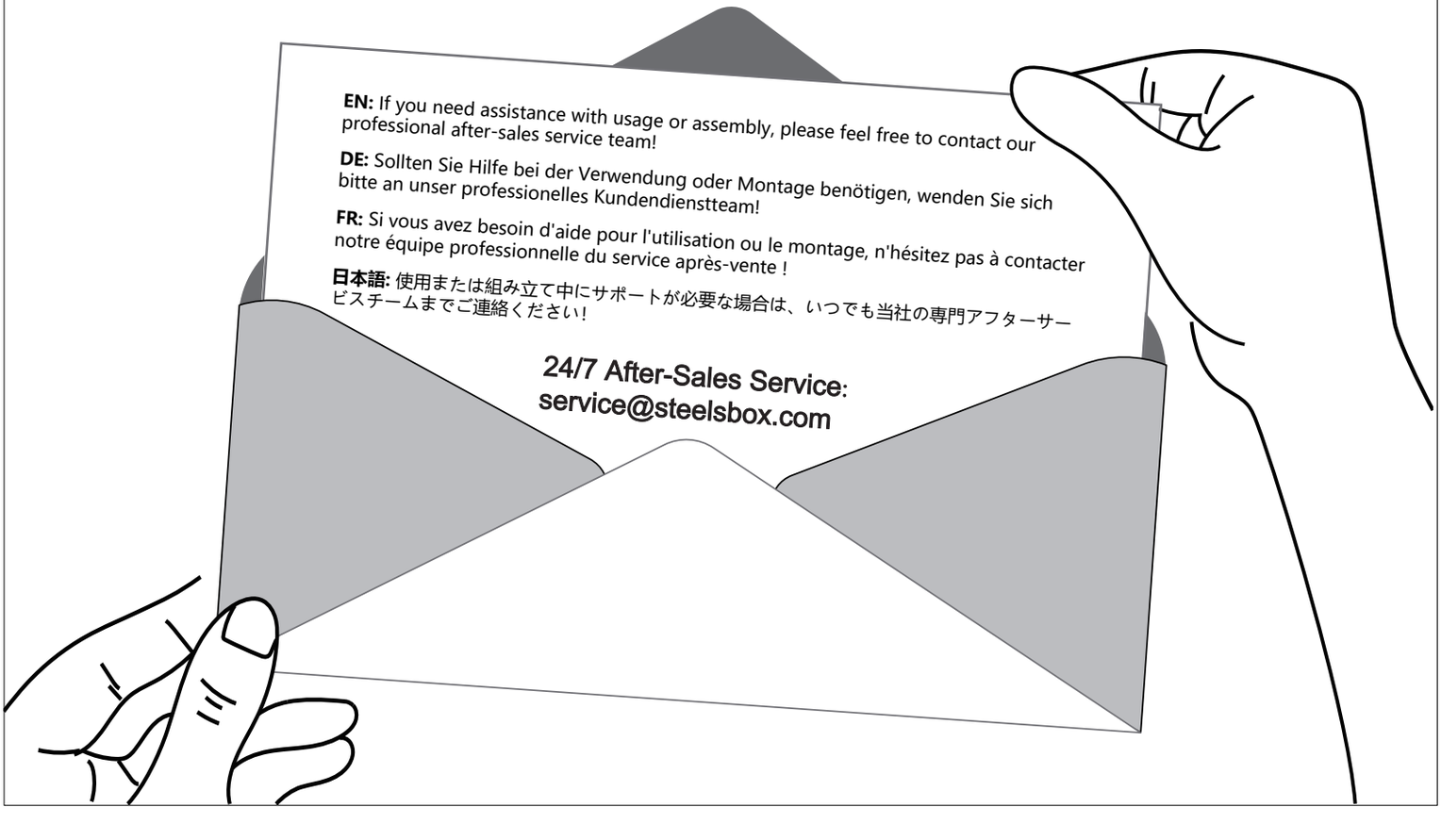

① ×1pc 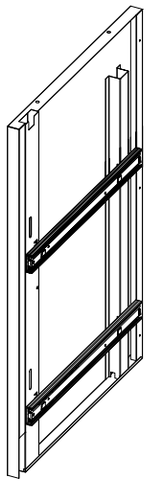	② ×1pc 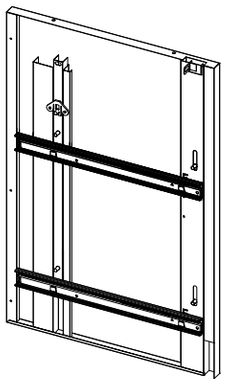	③ ×1pc 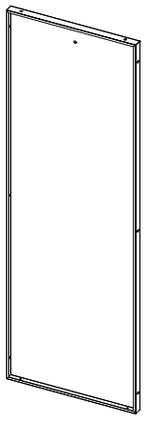	④ ×1pc 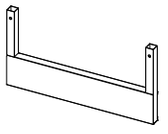
⑤ ×1pcs 	⑥ ×1pc 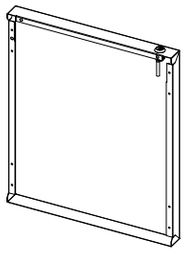	⑦ ×2pcs 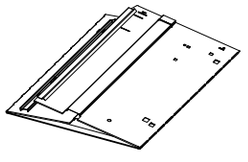	⑧ ×2pcs 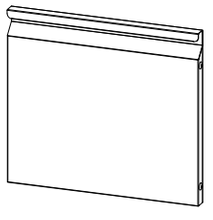
⑨ ×2pcs 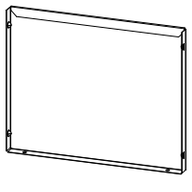	⑩ ×2pcs 		
A×12pcs  M4×8mm 0.3inch	B×28pcs  M5×12mm 0.47inch	C×4pcs 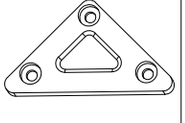	D×1pc 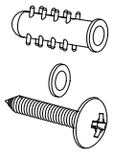
	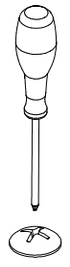		

Step 1

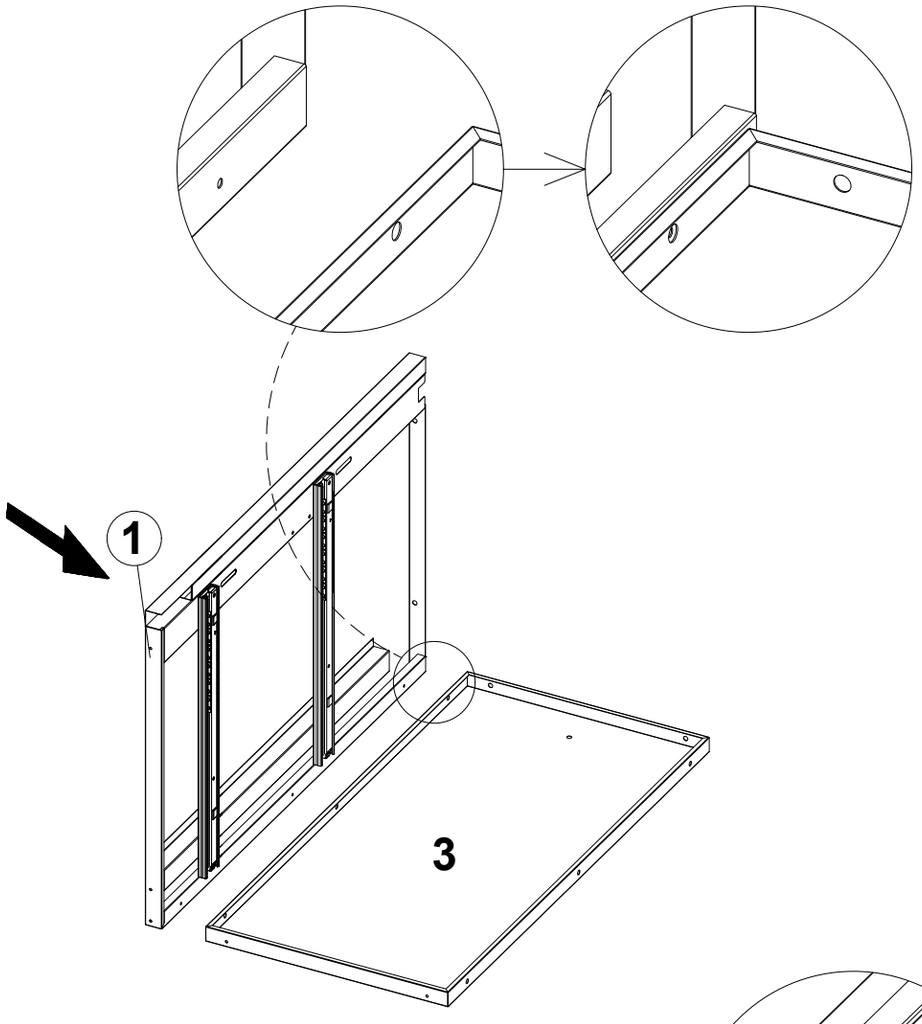

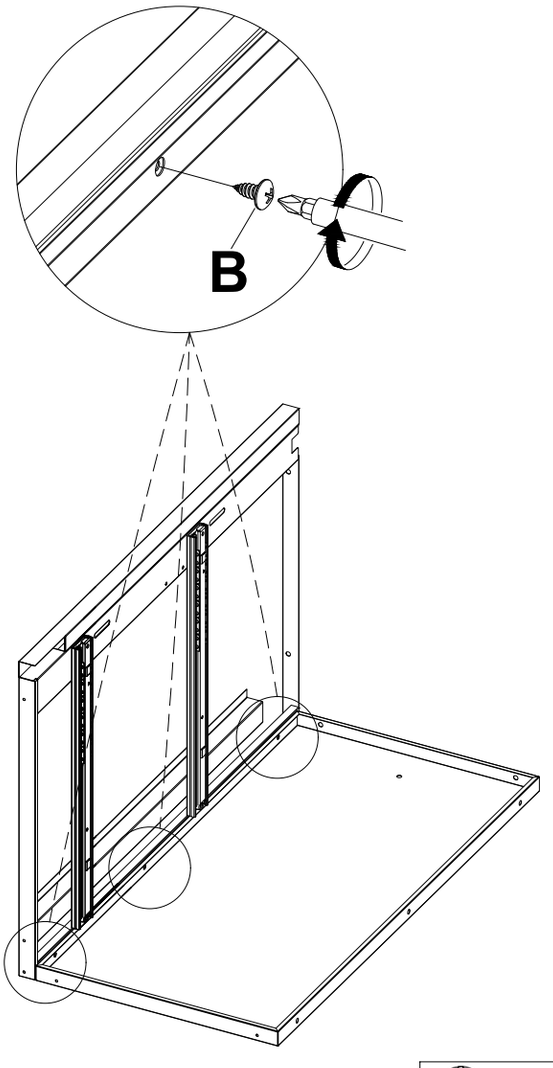

EN put three screws to hold part 1 and 3 into place.

DE Befestigen Sie die Teile 1 und 3mit drei Schrauben.

FR Vissez les trois vis pour maintenir les pièces 1 et 3 en place.

日本語 3本のネジを締め、部品1と3を所定の位置に固定します。



Step 2

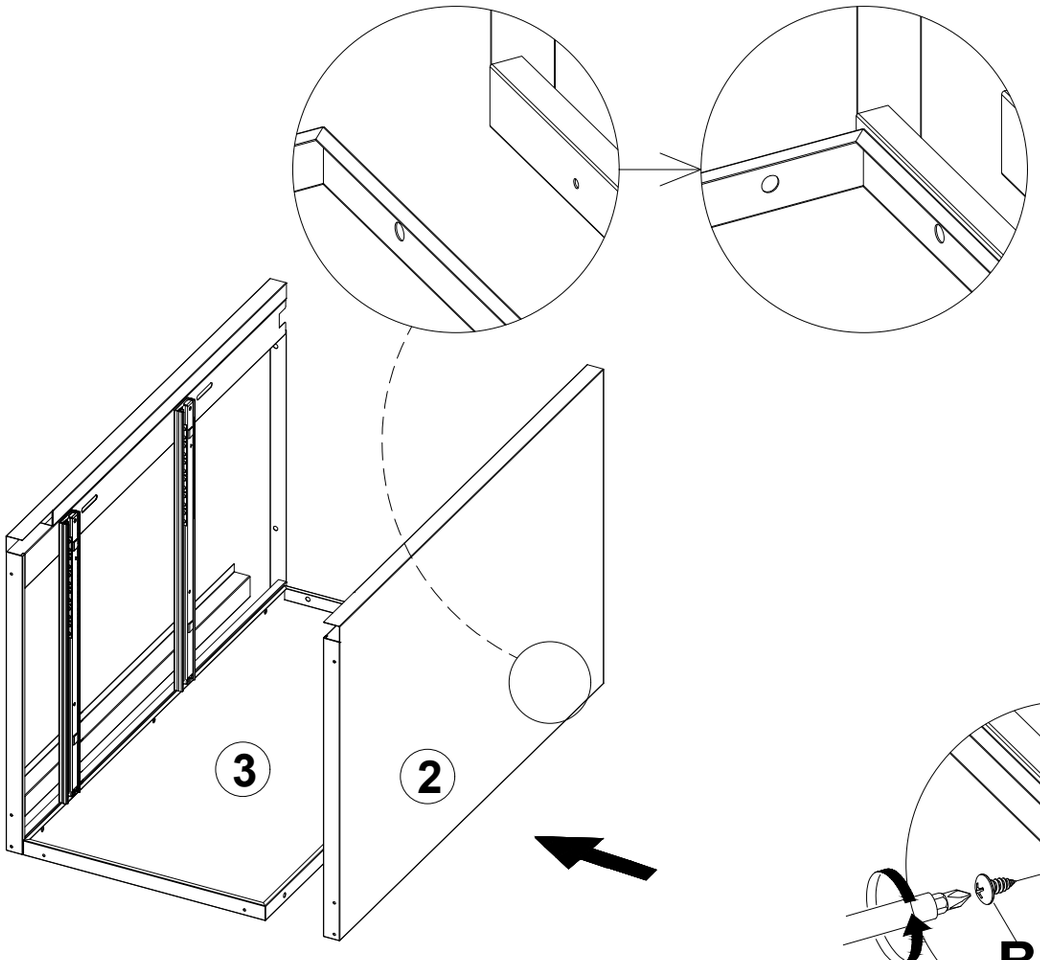

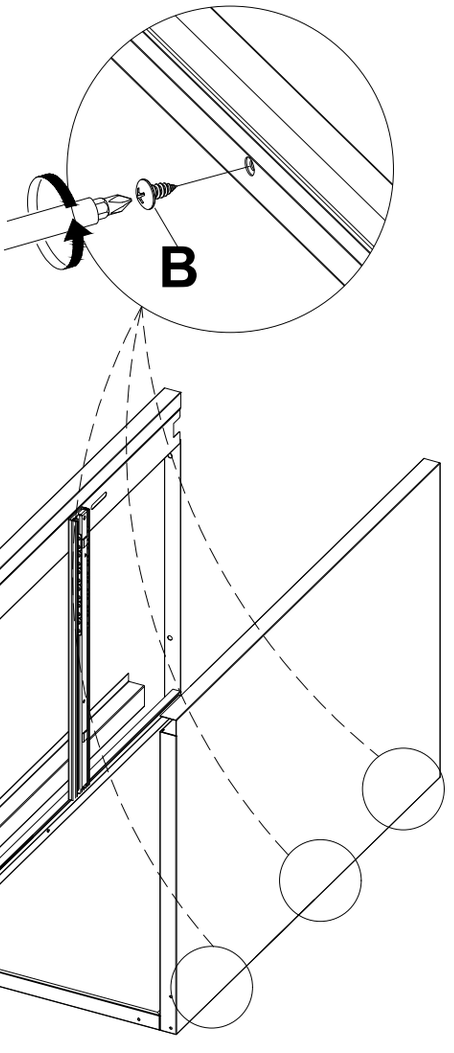

EN put three screws to hold part 2 and 3 into place.

DE Befestigen Sie die Teile 2 und 3 mit drei Schrauben.

FR Vissez les trois vis pour maintenir les pièces 2 et 3 en place.

日本語 3本のネジを締めて、部品2と3を所定の位置に固定します。

B×3

Step 3

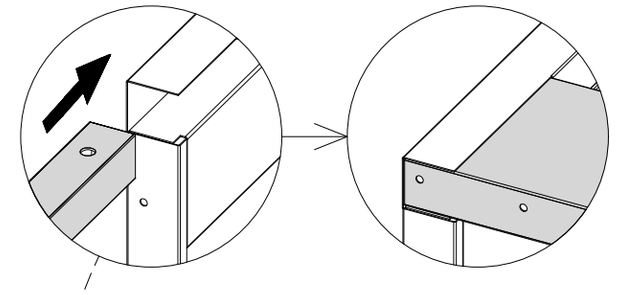

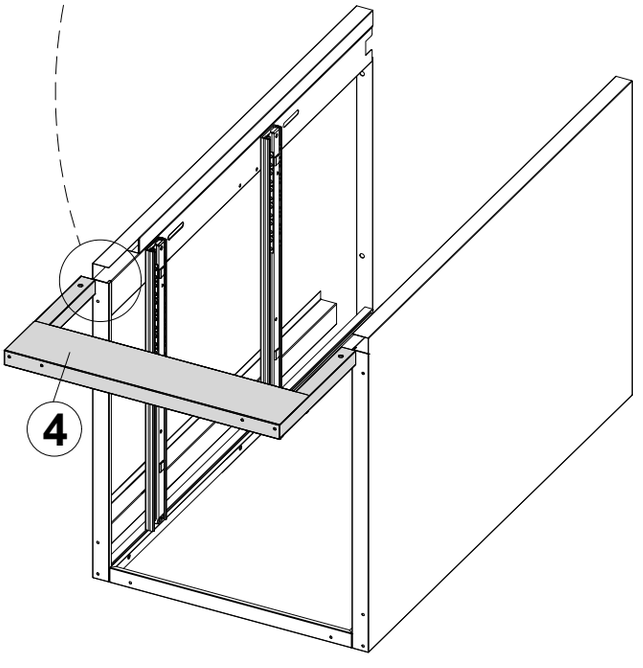

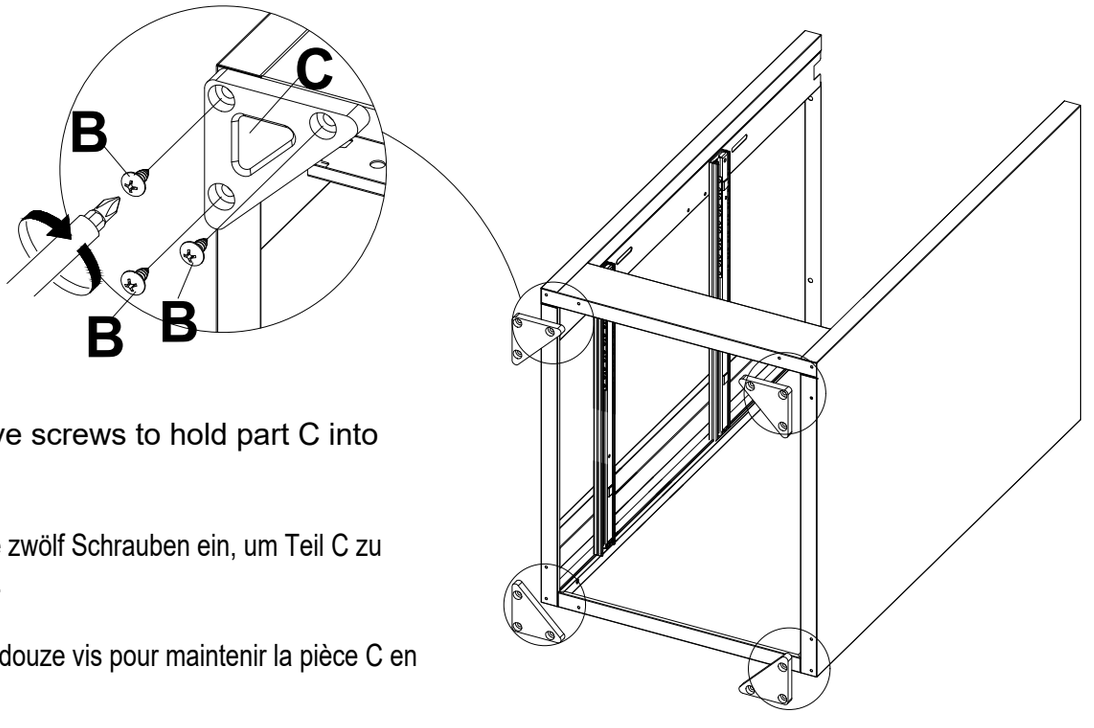

EN put twelve screws to hold part C into place.

DE Setzen Sie zwölf Schrauben ein, um Teil C zu befestigen.

FR Visser les douze vis pour maintenir la pièce C en place.

日本語 部品Cを固定するために、12本のネジを締めてください。

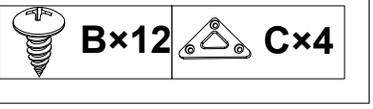

Step 4

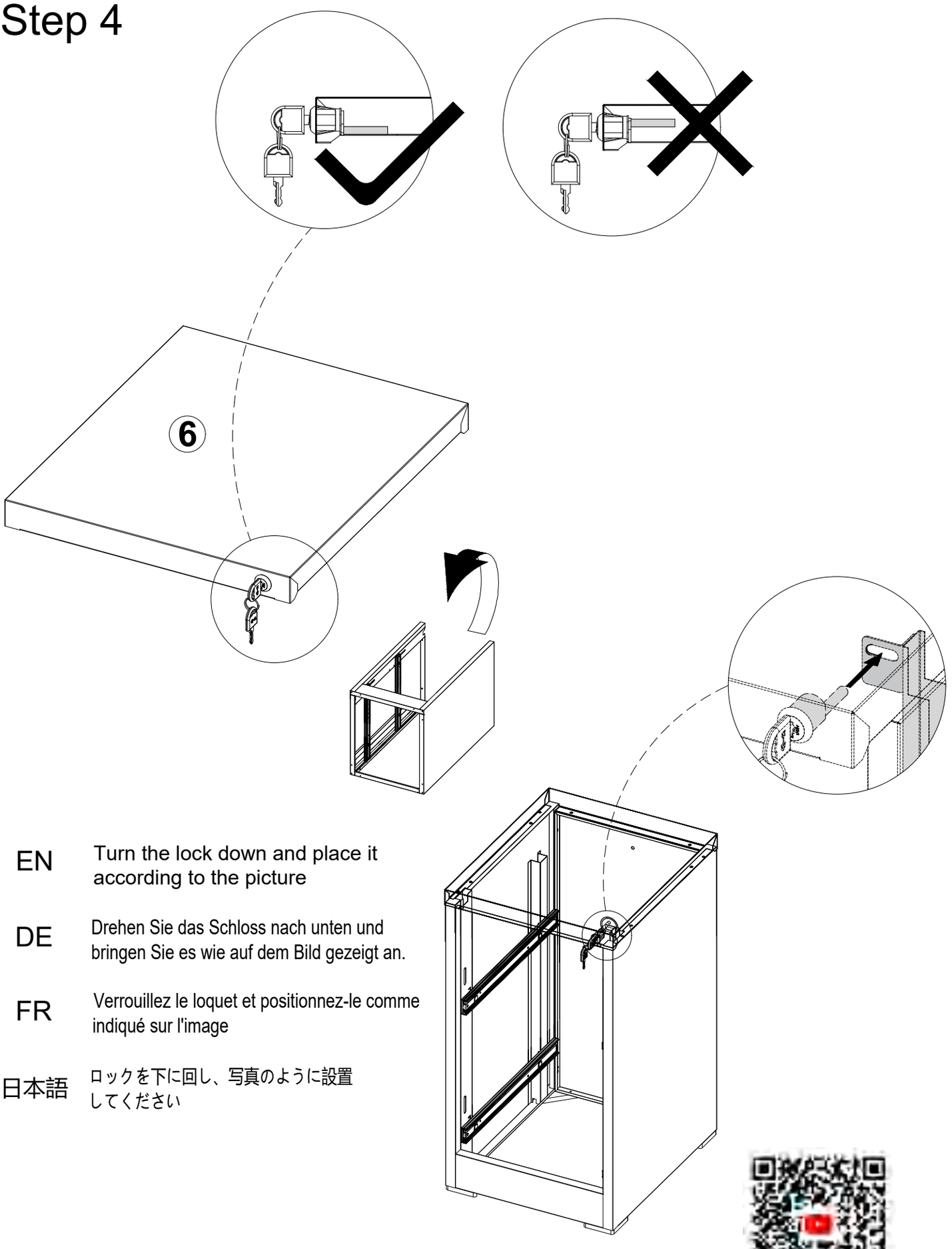

EN Turn the lock down and place it according to the picture

DE Drehen Sie das Schloss nach unten und bringen Sie es wie auf dem Bild gezeigt an.

FR Verrouillez le loquet et positionnez-le comme indiqué sur l'image

日本語 ロックを下に回し、写真のように設置してください

Installation video

Step 5

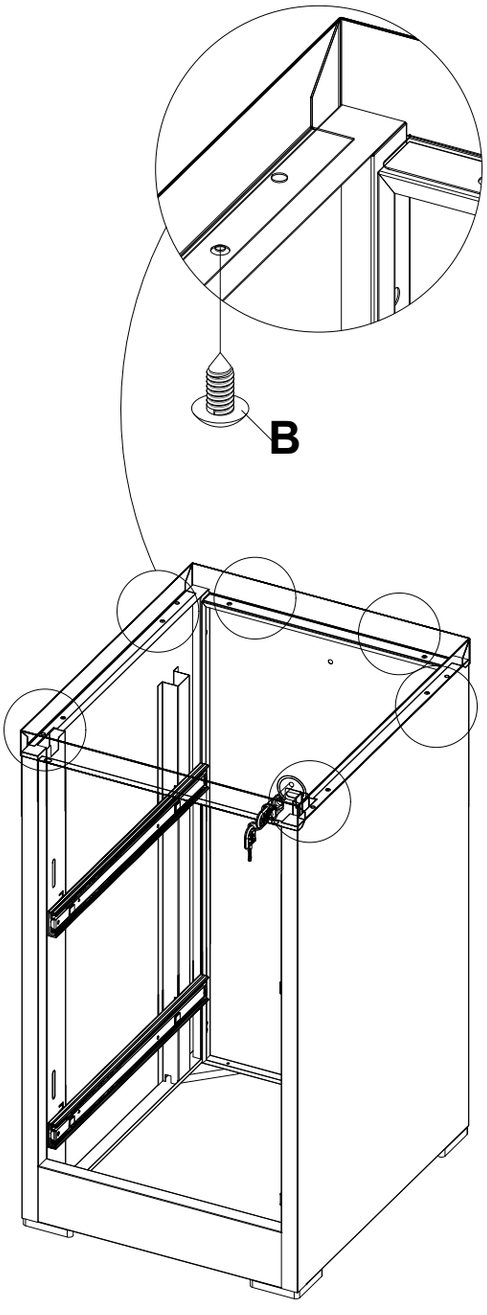

B×6

Step 6

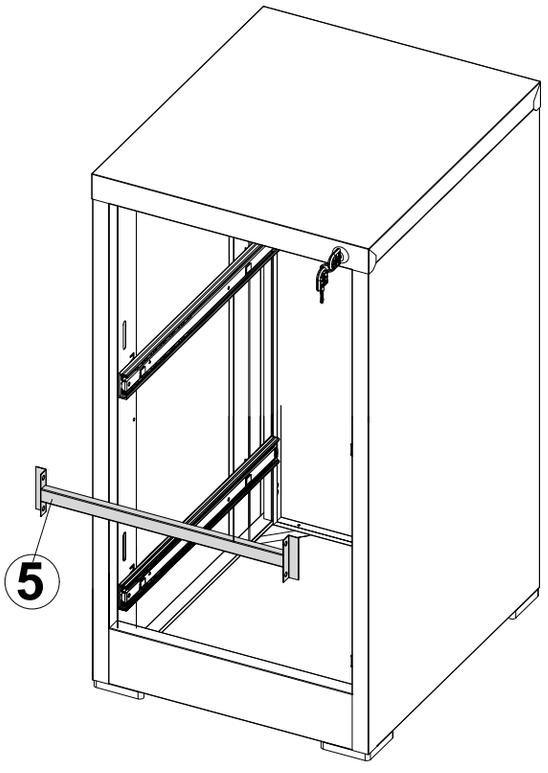

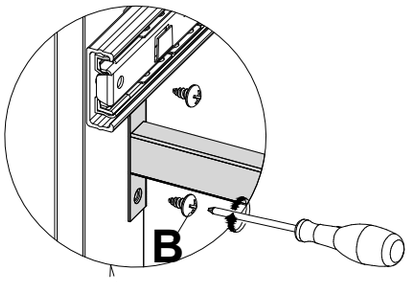

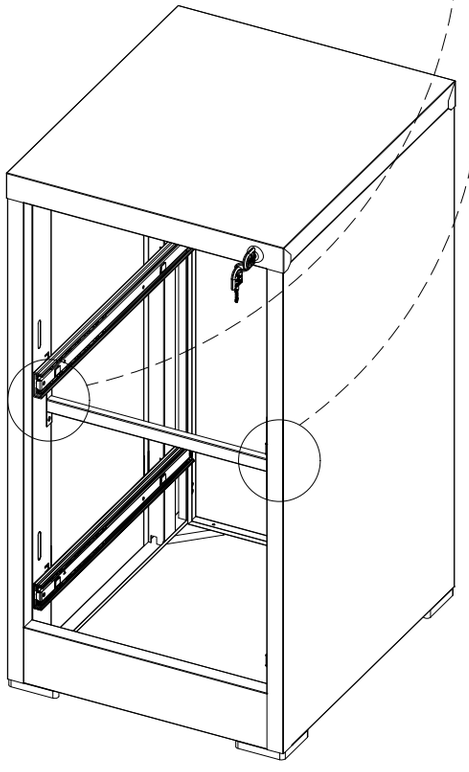



Step 7

EN Suggest Fix the Cabinet to the Wall by following Step,more Stable

DE Empfehlung: Befestigen Sie den Schrank an der Wand, indem Sie die folgenden Schritte befolgen – für mehr Stabilität

FR Nous vous recommandons de fixer l'armoire au mur en suivant ces étapes, pour plus de stabilité

日本語 手順に従ってキャビネットを壁に固定すると、より安定します

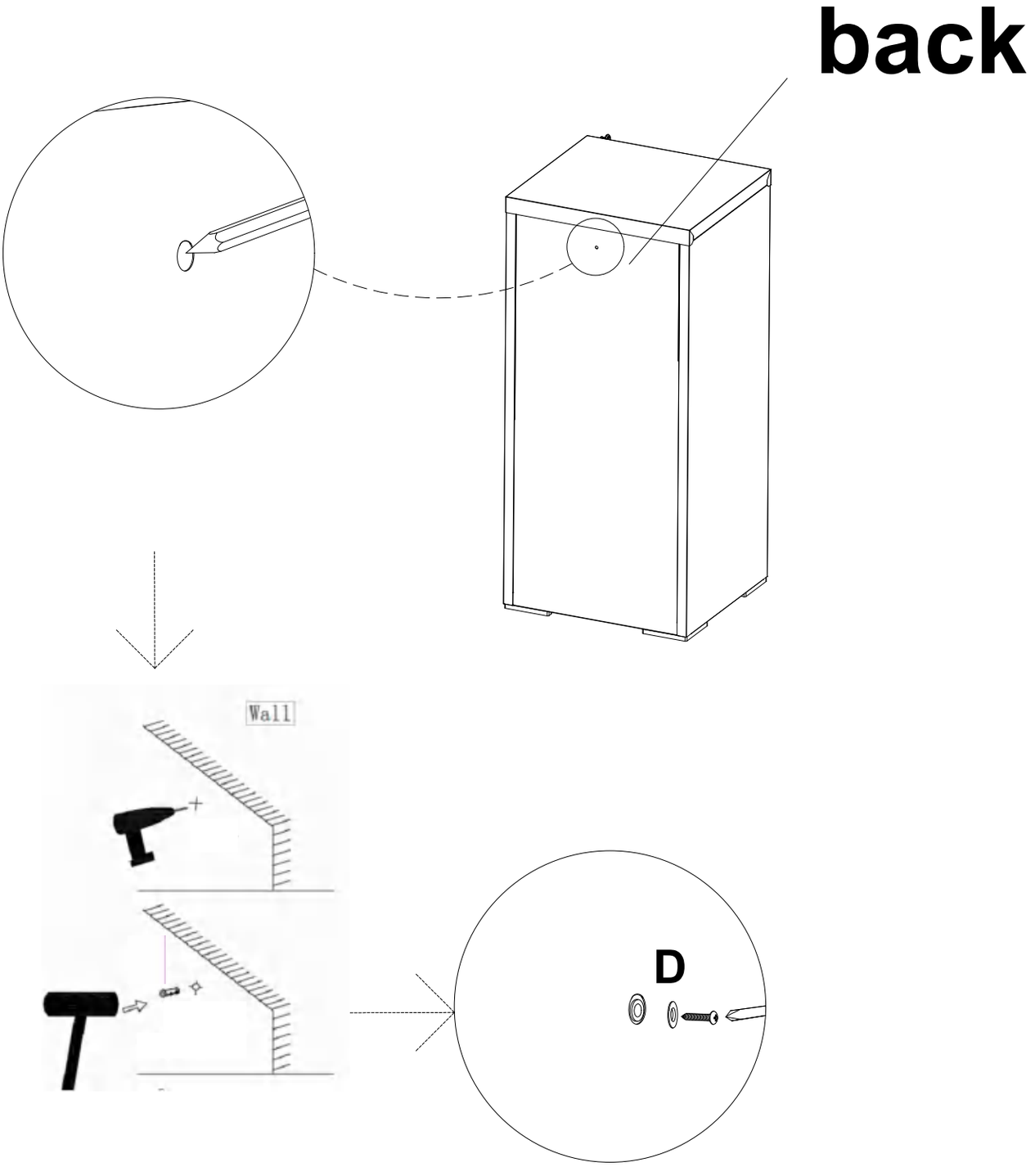

D×1

Step 8

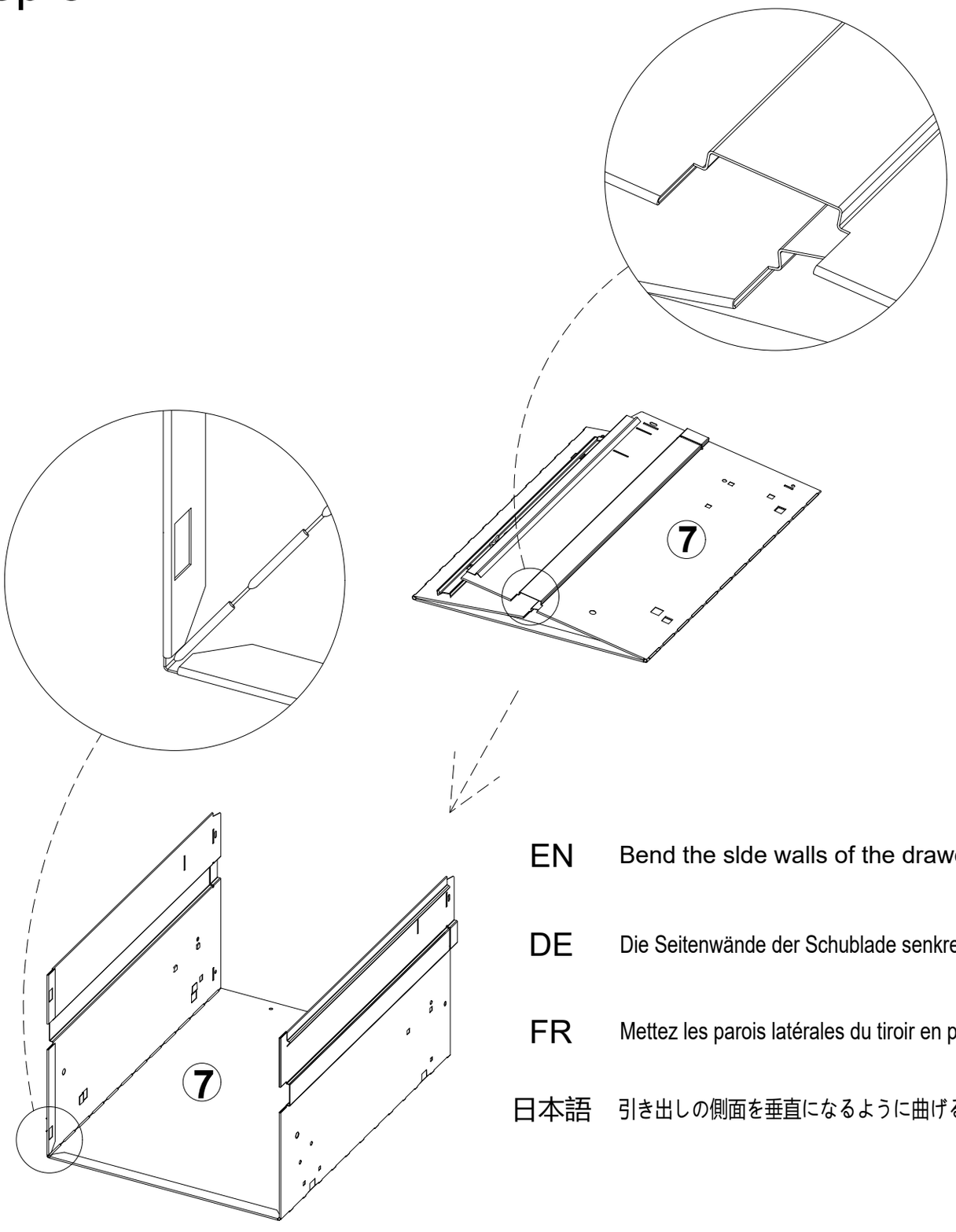

EN Bend the slde walls of the drawer to vertical

DE Die Seitenwände der Schublade senkrecht ausrichten

FR Mettez les parois latérales du tiroir en position verticale

日本語 引き出しの側面を垂直になるように曲げる

Step 9

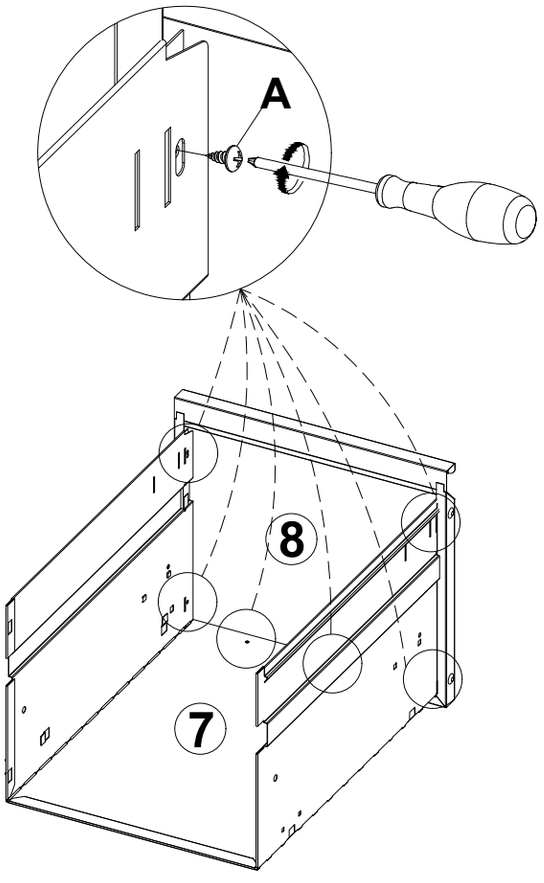

EN put six screws to hold part 8 into place.

DE Befestigen Sie Teil 8 mit sechs Schrauben.

FR Vissez les six vis pour fixer la pièce n° 8.

日本語 部品8を固定するために、6本のネジを締めてください。

EN Tap lightly Rear plug

DE Leicht auf den hinteren Stecker klopfen

FR Appuyez légèrement sur la prise arrière

日本語 リアプラグを軽く叩いてください

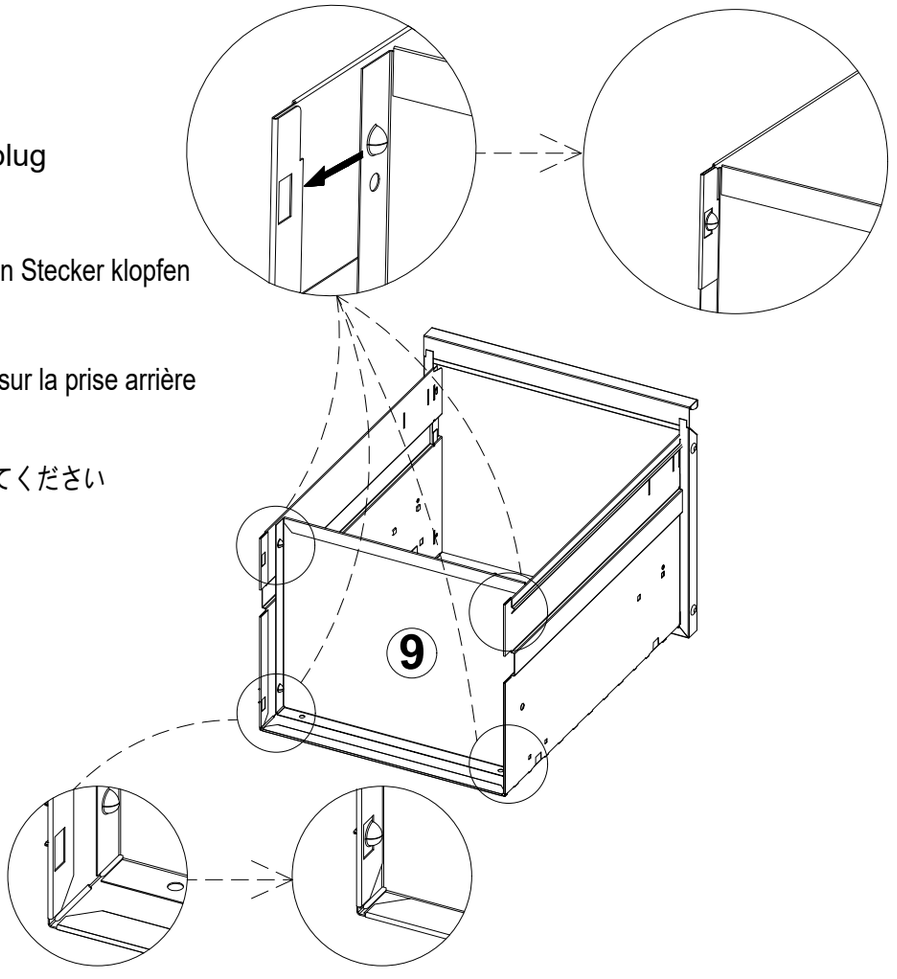

A×12

Step 10

EN The file hanging bar can be put inside

DE Die Aktenleiste kann innen angebracht werden

FR La tringle à dossiers peut être placée à l'intérieur

日本語 ファイル掛け棒は中に設置できます

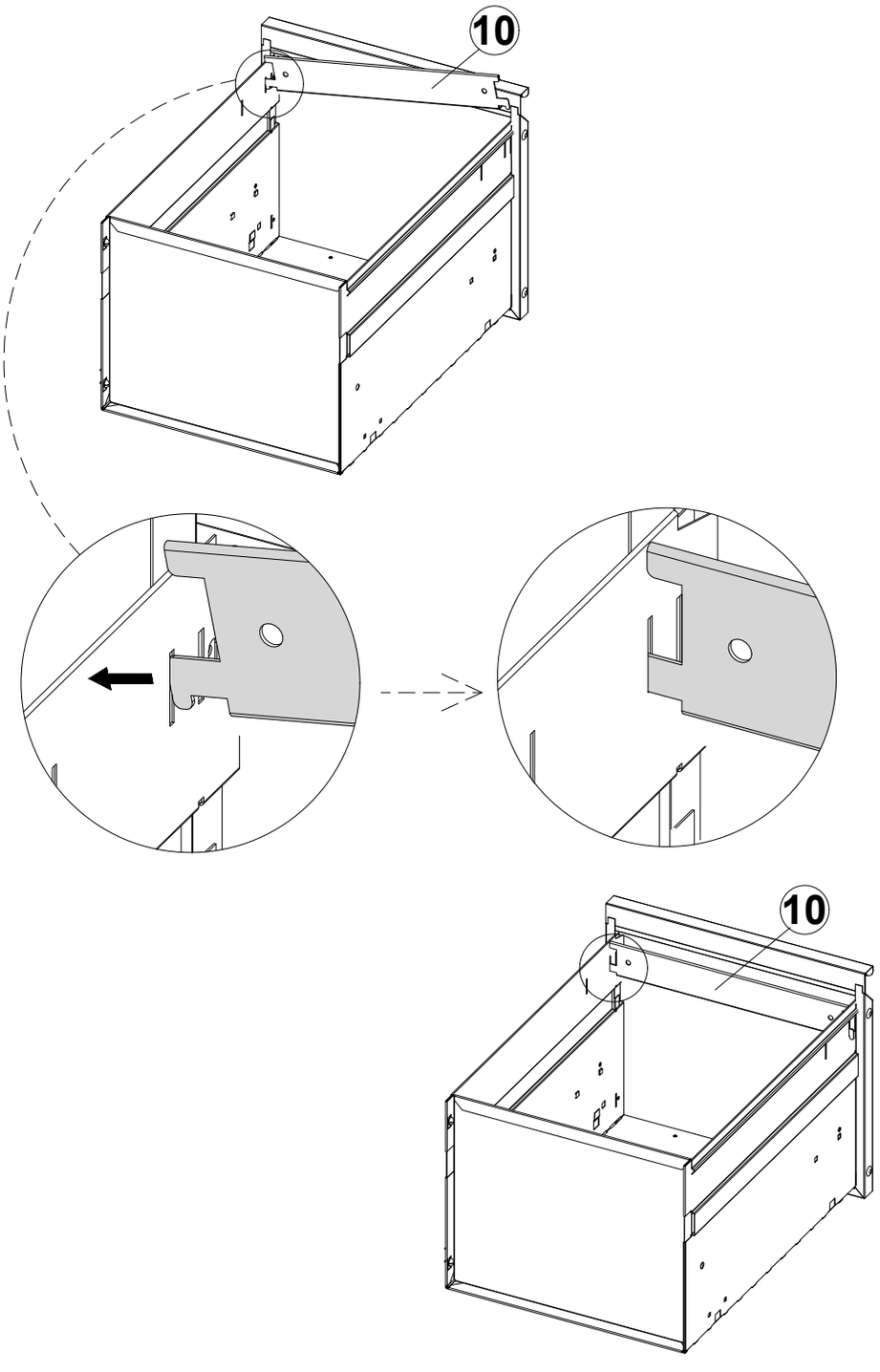

Step 11

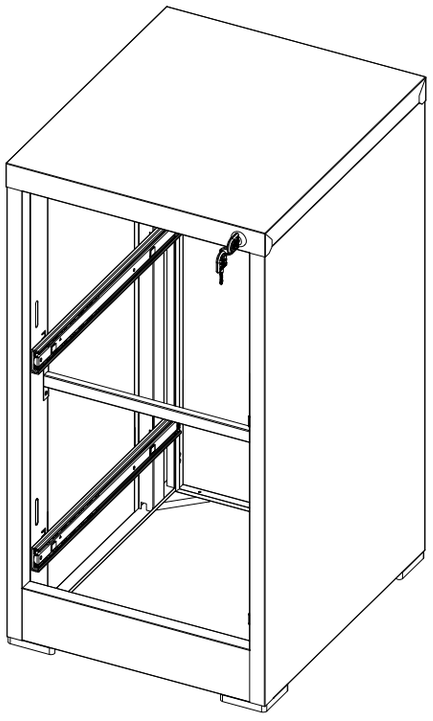

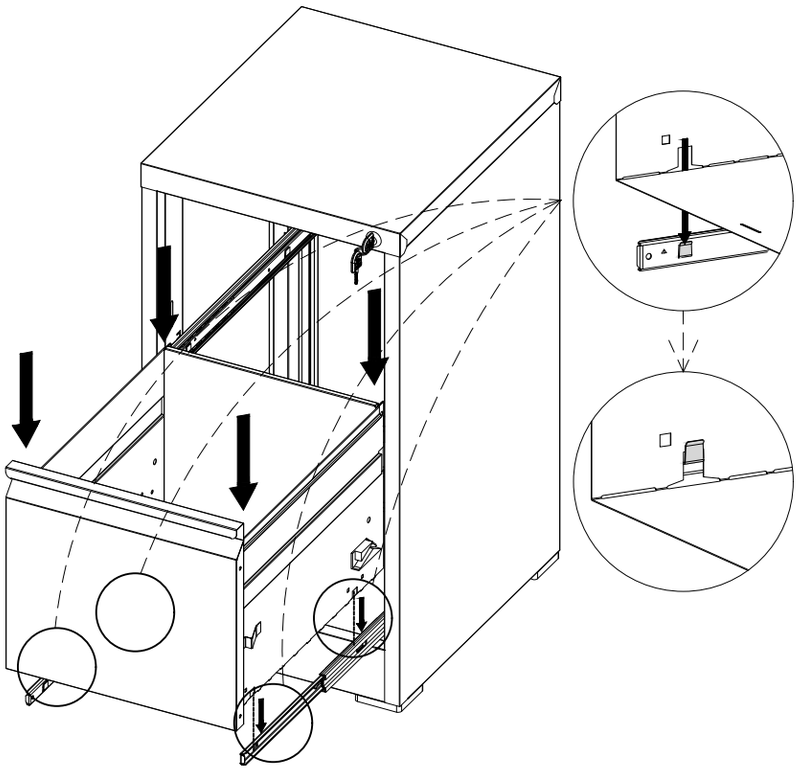

EN

pill out the small rails in the slide rails on the side walls completely.
with two people lifing each side of the drawer, align the four divots on the bottom with the two rail clips on the rails on each side and insert them into the rail clips.

DE

Ziehen Sie die kleinen Schienen vollständig aus den Führungsschienen an den Seitenwänden heraus. Halten Sie die Schublade zu zweit an beiden Seiten fest, richten Sie die vier Aussparungen am Boden auf die beiden Schienenhalterungen an den seitlichen Schienen aus und setzen Sie sie in die Schienenhalterungen ein.

FR

Retirez complètement les petits rails des glissières situées sur les parois latérales.
À deux, soulevez chaque côté du tiroir, alignez les quatre encoches situées sur le fond avec les deux clips de fixation présents sur les rails de chaque côté, puis insérez-les dans ces clips.

日本語

側壁のスライドレールから、小さなレールを完全に取り外してください。
2人で引き出しの両側を持ち上げ、底面の4つの溝を両側のレールにある2つのレールクリップに合わせ、クリップにはめ込んでください。

Step 12

Drawer Installation video

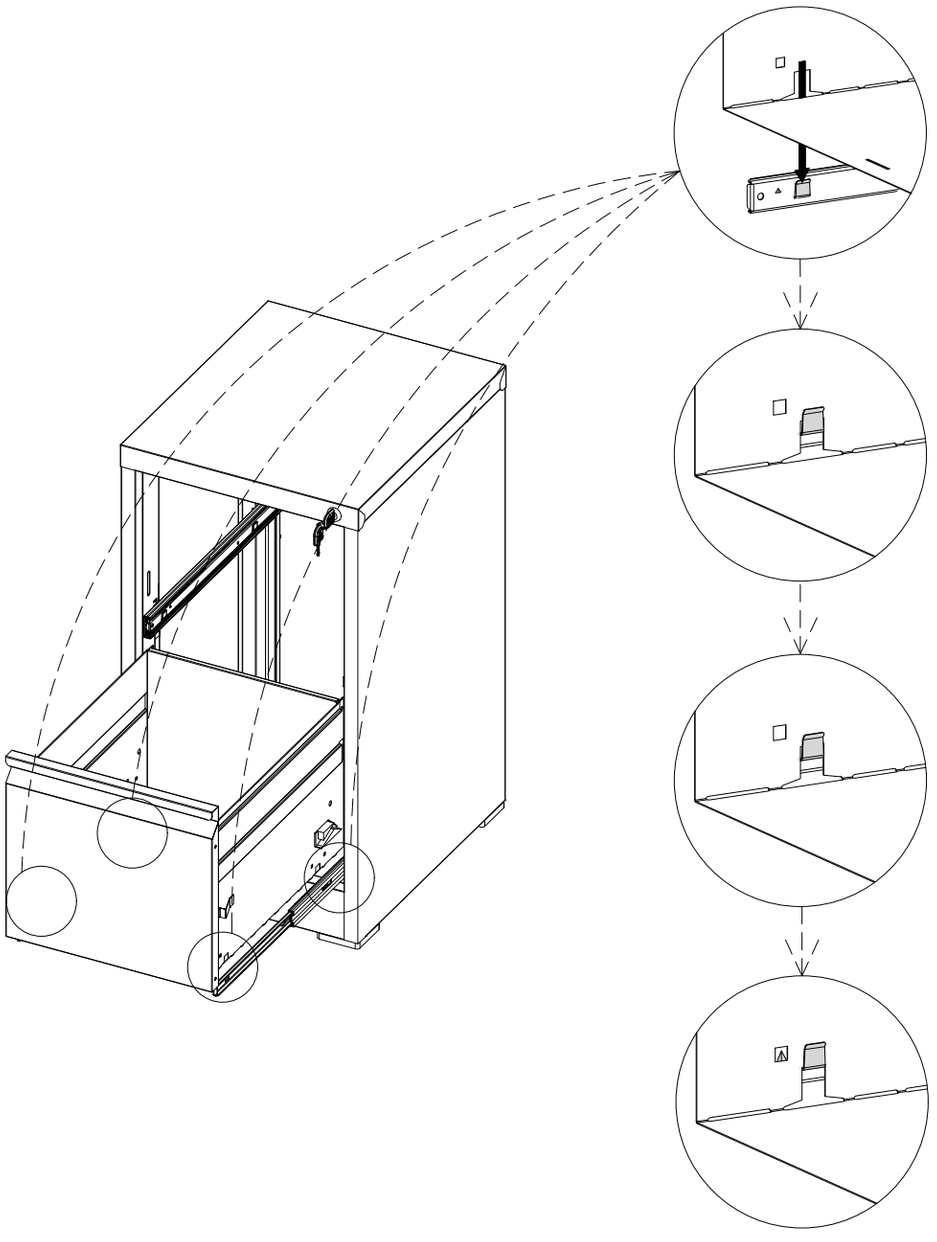

EN

After placing the drawer on the rail ,press the drawer base down hard enough, paying attention to check the position of the four clips inside until you hear a click four times, which means the drawer is in place

DE

Nachdem Sie die Schublade auf die Schiene gesetzt haben, drücken Sie den Schubladenboden fest nach unten und achten Sie dabei auf die Position der vier Halterungen im Inneren, bis Sie viermal ein Klicken hören – dies bedeutet, dass die Schublade richtig sitzt.

FR

Après avoir placé le tiroir sur le rail, appuyez fermement sur le fond du tiroir tout en vérifiant bien la position des quatre clips à l'intérieur jusqu'à ce que vous entendiez quatre clics, ce qui signifie que le tiroir est bien en place.

日本語

引き出しをレールに乗せたら、引き出しの底面をしっかりと押し下げ、内部の4つのクリップの位置を確認しながら、カチッという音が4回聞こえるまで押し込みます。これで引き出しが正しく固定されます。

Step 13

If you encounter difficulties during installation, please refer to the following video tutorial to see if it resolves the issue. Please contact us when further information and help are needed.

	How to install drawer （The slide rails are not installed on the drawer.）
	How to install drawer （The slide rails have been installed on the drawer.）
	How to remove drawer
	How to install slide
	How to remove slide
	Drawer Lockout lssue

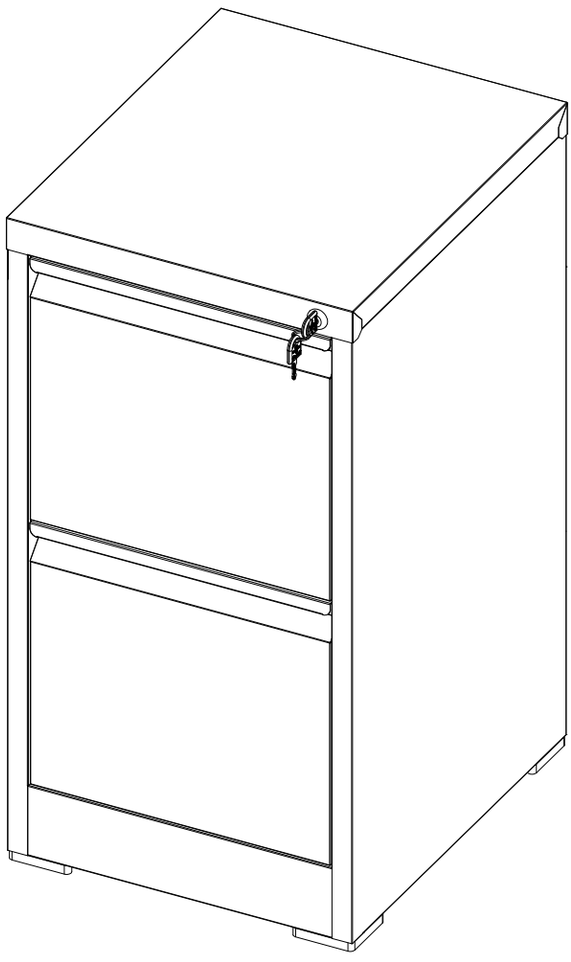

EN Please keep the shelf dry and protect it from moisture.
This product is suitable for dry

DE Bitte bewahren Sie das Regal trocken auf und schützen Sie es vor Feuchtigkeit.
Dieses Produkt ist für trockene Umgebungen geeignet.

FR Veuillez conserver l'étagère au sec et la protéger de l'humidité.
Ce produit est adapté aux environnements secs.

ES Mantenga el estante seco y protegido de la humedad.
Este producto es apto para entornos secos.

IT Si prega di conservare lo scaffale in un luogo asciutto e di proteggerlo dall'umidità.
Questo prodotto è adatto ad ambienti asciutti.

NL Houd de plank droog en bescherm hem tegen vocht.
Dit product is geschikt voor droge omgevingen.

SE Håll hyllan torr och skydda den från fukt.
Produkten är lämplig för torra miljöer.

PL Przechowuj półkę w suchym miejscu i chroń ją przed wilgocią.
Produkt nadaje się do stosowania w suchym środowisku.

TR Lütfen rafı kuru tutun ve nemden koruyun.
Bu ürün kuru ortamlar için uygundur.

CN 请保持产品干燥，避免受潮，本产品适用于干燥环境。

JP 棚は乾燥した状態に保ち、湿気から保護してください。
本製品は乾燥した環境に適しています。

EN If you have any further questions, please feel free tocontact us, We will reply ASAP. Enjoy your new purchase!Before installation, please make sure you have all the hardware,the serial numbers are properly labeled corresponding to the list,and the quantity is correct.

DE Wenn Sie weitere Fragen haben, können Sie sich gerne an uns wenden. Wir werden Ihnen so schnell wie möglich antworten. Viel Spaß mit Ihrem neuen Kauf! Bitte stellen Sie vor der Installation sicher, dass Sie über alle erforderlichen Teile verfügen, die Seriennummern korrekt gekennzeichnet sind und mit der Liste übereinstimmen und die Menge stimmt.

FR Si vous avez d'autres questions, n'hésitez pas à nous contacter, nous vous répondrons dans les plus brefs délais. Profitez bien de votre nouvel achat ! Avant l'installation, veuillez vous assurer que vous disposez de tout le matériel nécessaire, que les numéros de série sont correctement indiqués sur l'étiquette correspondant à la liste et que la quantité est correcte.

日本語 ご不明な点がございましたら、お気軽にお問い合わせください。折り返しご連絡いたします。ご購入品をお楽しみください！取り付け前に、以下の点をご確認ください：·すべての部品が揃っていること·シリアル番号がリストと正しく対応していること·数量が正しいこと

