VEVOR

Upgrade · The Home Creator Way

Conventional drawer cabinet

MODEL: CZCTG-COMBO-20.5

VEVOR | Upgrade
The Home Creator Way

MODEL: CZCTG-COMBO-20.5

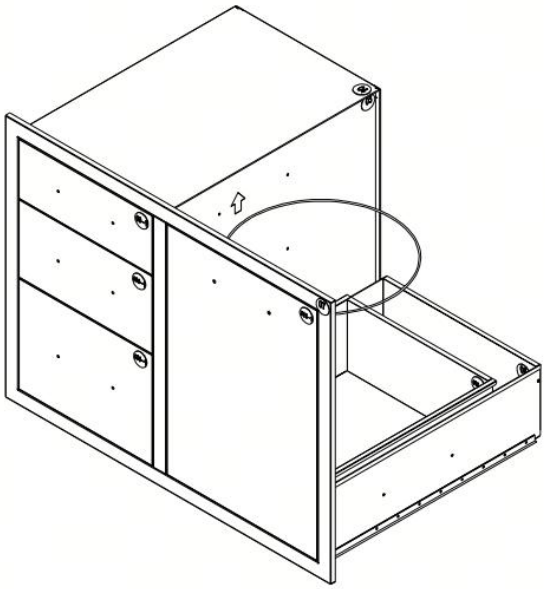

Thanks for purchasing one of our products, please read carefully the assembly instructions before the installation.

This is the original instruction, please read all manual instructions carefully before operating. VEVOR reserves a clear interpretation of our user manual. The appearance of the product shall be subject to the product you received. Please forgive us that we won't inform you again if there are any technology or software updates on our product.

PRODUCT PARAMETERS

product name：	**Conventional drawer cabinet**
product material：	Non-magnetic stainless steel
product color：	Stainless steel color
Furniture structure：	Box frame construction
Style positioning：	Economical
Design elenents：	Disassembly

IMORTANT SAFETY WARNING

General Warnings

1. Intended Use: This outdoor drawer cabinet is designed specifically for outdoor storage purposes. Do not use it for any other unintended applications, such as supporting excessive weight beyond its capacity or using it as a climbing structure. Misuse may lead to damage of the cabinet and potential injury.
2. Location Selection: Place the cabinet on a flat, stable, and level surface. Avoid installing it on slopes, uneven ground, or areas prone to flooding. An unstable base can cause the cabinet to tip over, resulting in damage to the cabinet and possible harm to nearby individuals.

Load - related Warnings

1. Drawer Loading: Do not exceed the maximum load capacity per drawer indicated on the nameplate. Overloading a drawer can cause the drawer to jam, the tracks to break, or the entire cabinet to become unbalanced.
2. Overall Loading: Similarly, do not exceed the maximum overall load of the cabinet, which is [Total Weight Limit]. Overloading the entire cabinet can compromise its structural integrity and increase the risk of collapse.

Environmental Warnings

1. Corrosive Substances: Keep the outdoor drawer cabinet away from corrosive substances such as acids, alkalis, and certain chemicals. Exposure to these substances can cause the cabinet's materials to deteriorate, weaken its structure, and reduce its lifespan.
2. Weather Protection: Although the cabinet is designed for outdoor use, prolonged exposure to extreme weather conditions such as heavy rain, snow, or intense sunlight may affect its performance. Consider using a cover during periods of harsh weather to protect the cabinet from excessive moisture, UV damage, and temperature fluctuations.

Maintenance and Use Warnings

1. Regular Inspection: Periodically inspect the cabinet for any signs of damage, such as cracks in the body, loose joints, or worn - out drawer tracks. If any issues are detected, stop using the cabinet immediately and repair or replace the damaged parts before further use.
2. Drawer Operation: When opening and closing the drawers, do so slowly and gently. Avoid slamming the drawers, as this can cause damage to the drawer mechanism and the cabinet itself. Also, keep hands, fingers, and other objects clear of the drawer tracks to prevent pinching injuries.
3. Assembly and Disassembly: If the cabinet requires assembly or disassembly, follow the provided instructions carefully. Incorrect assembly or disassembly can lead to structural instability and safety hazards. Do not attempt to modify the cabinet's structure without proper authorization.

COMPLIANCE STATEMENT

This product is manufactured in compliance with applicable safety standards and regulations for the European Union, United Kingdom, United States and Canada. Do not modify the product in any way, as this may void compliance and create safety hazards.

ASSEMBLY PRECAUTIONS

1. Assemble needs to follow these instructions. Incorrect assembly can be a hazard.
2. Wear safety goggles and heavy-duty work gloves during assembly.
3. Do not assemble when tired or when under the influence of alcohol, drugs or medication.
4. Keep the assembly area clean and well-lit.
5. Keep bystanders out of the area during assembly.
6. Refer to the installation size of the outdoor cabinet for opening, installation, to ensure the bottom of the level of the installation position, so as not to affect the normal use of the product

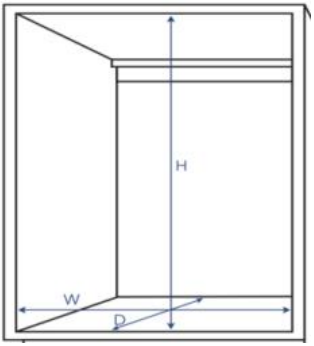

USE PRECAUTIONS

⚠ WARNING: TO PREVENT SERIOUS INJURY AND DEATH FROM TIPPING:

1. This product is not a toy. Do not allow children to play with or approach this item.
2. Use as intended only. Do not sit or stand on the product.
3. Inspect before every use. Do not use it if parts are loose or damaged.
4. Use on Kitchen cabinet only and Do not use it alone on the ground or on the desktop.
5. Do not exceed the listed weight capacity. Tighten all knobs securely before applying load. Be aware of dynamic loading! The sudden load movement may briefly create an excess load, causing product failure.
6. **To prevent tipping, push/pull using supplied handle only.**
7. **Use as intended only.**
8. **Inspect before every use; do not use if parts are loose or damaged.**

Product Information

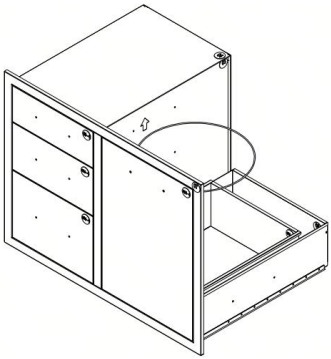

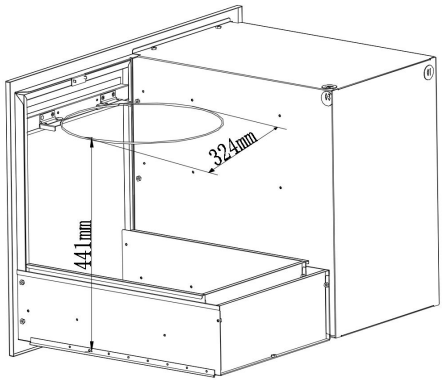

Model: CZCTG-Combo-20.5

Product Size (W*D*H)：

762 *572*521 mm

Installation size (W*D*H)：

730*540*491mm

Part List

No.	Figure	Qty
O1		X1
O2	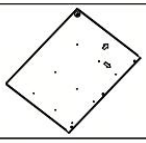	X1
O3	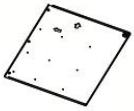	X1
O4		X2
O5		X1
O6	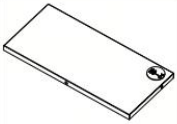	X1

No.	Figure	Qty
O7		X1
O9-1 O10-1 O11-1 O12-1	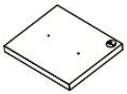	1 of each
O9-2 O10-2 O11-2 O12-2		1 of each
O9-3 O10-3 O11-3 O12-3	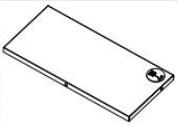	1 of each
1		X4
2	 M4*6	X43

No.	Figure	Qty
3	 M4*6mm	X17
4	 M4*4mm	X6
4	 M4*25mm	X2
5		X1
6		X1
7		X1

Drawer explosion picture

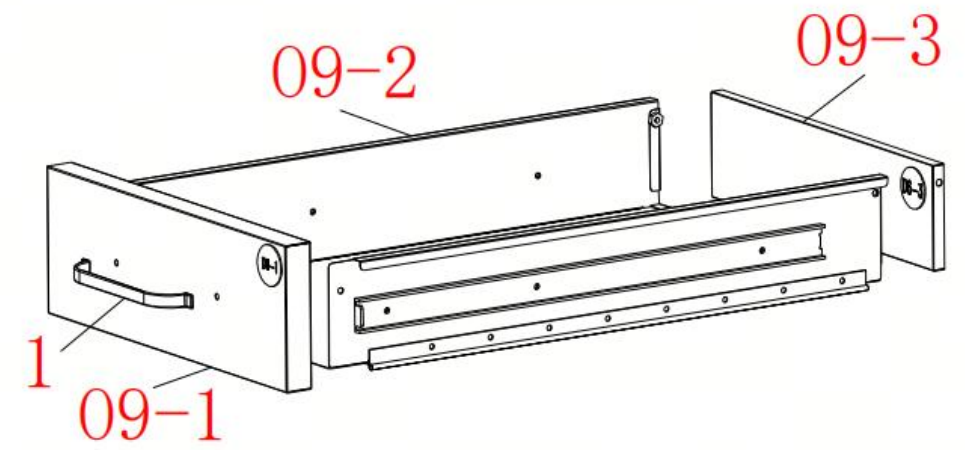

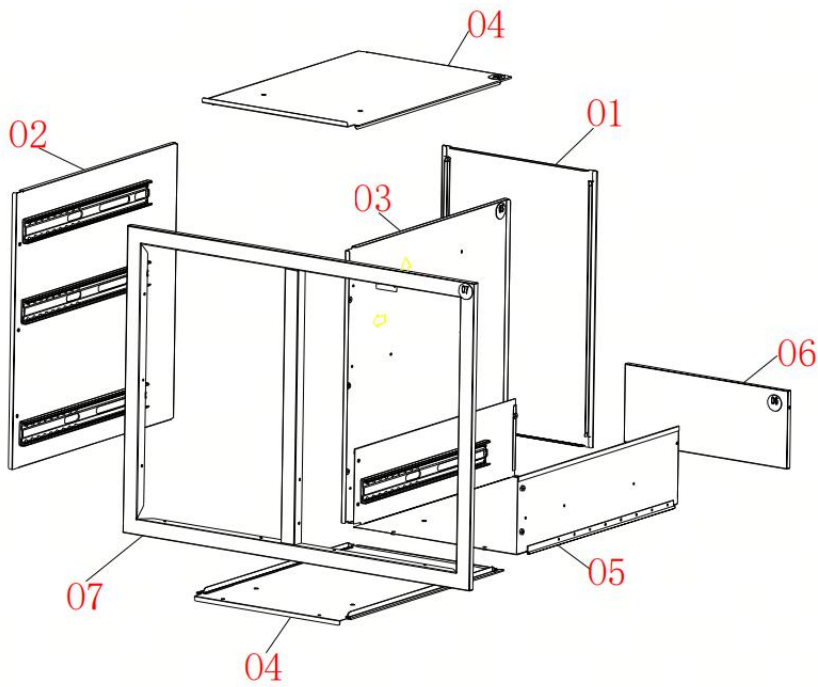

Installation procedure

Step 1 Mounting drawer

1.Take out product No. 09-2 and fold it 90 degrees.

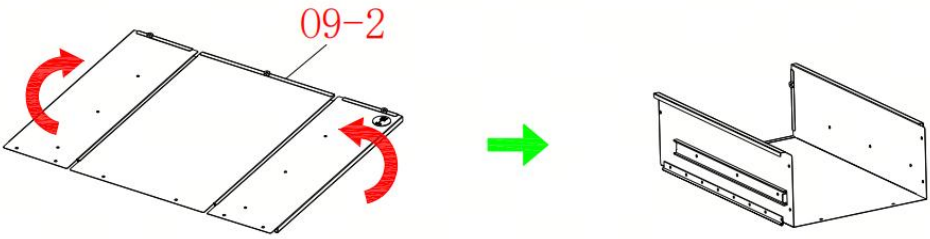

2.Take out Product No. 09-3 and insert it into the gap along the direction of the arrow.

3.Take out 3 pieces of No.2 screws and tighten them into the corresponding holes along the direction of the arrow.

4.Take out product No. 09-1, place it flat to the bottom along the direction of the arrow.

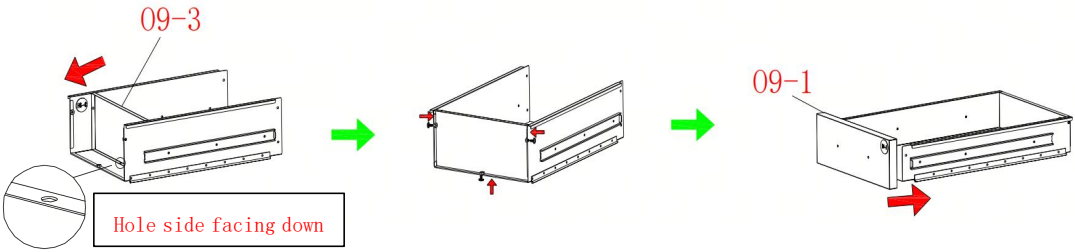

5.Take out 4 pieces of No.2 screws and tighten them into the corresponding holes of the product along the direction of the arrow.

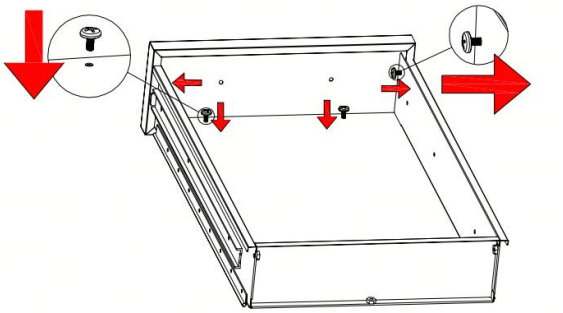

6.Remove part #1 handle, fasten into the corresponding holes along the arrow direction.

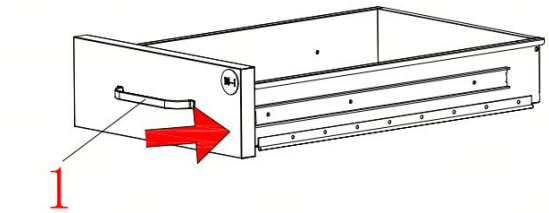

7.Remove 2 pcs of #4 screws, fasten into corresponding holes along the arrow direction.

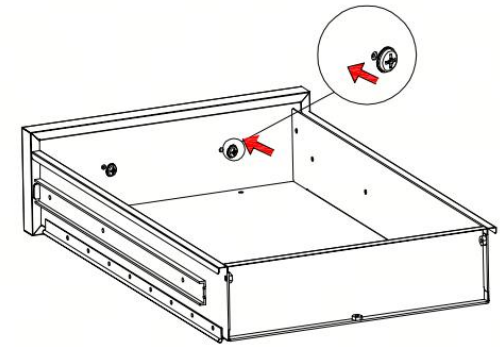

Repeat the assembly process for a total of four drawers.

（As shown in the figure）

Drawer 09: Applicable accessories 09-1 to 09-3

Drawer 010: Applicable accessories 010-1 to 010-3

Drawer 011: Applicable accessories 011-1 to 011-3

Drawer 012: Applicable accessories 012-1 to 012-3

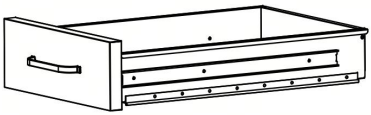

Step 2 Mounting cabinet

1. Remove part 01 and 02, insert 01 into 02 along the arrow direction.
2. Remove part 03 and insert it into part 01 along the arrow direction.

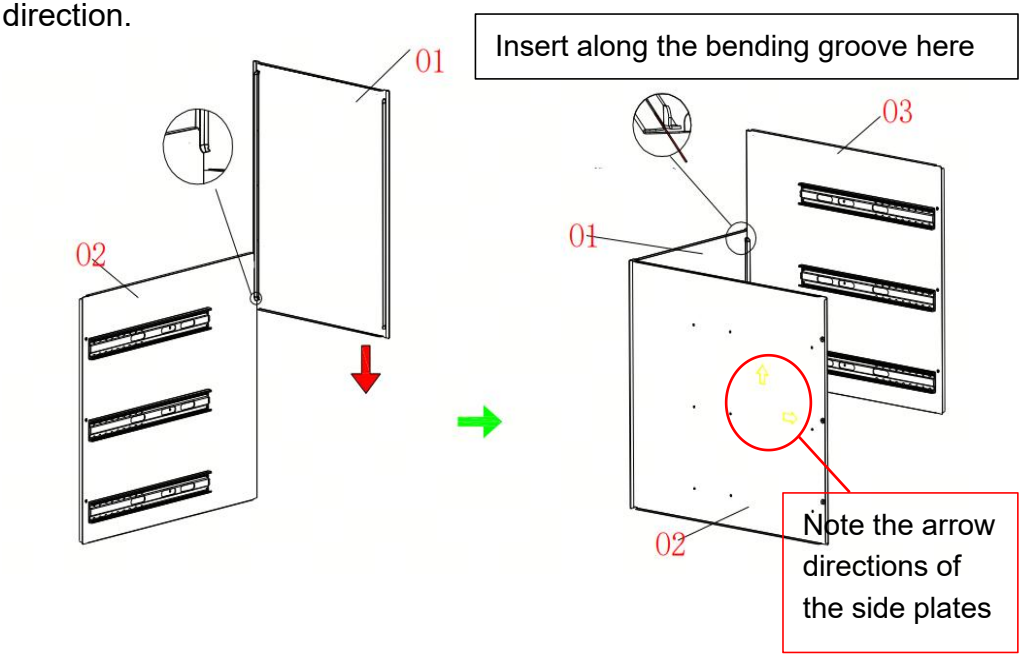

3.Take out part D4. Insert part 04 into parts 01/03 along the arrow direction.
4.Rotate the product by 90 degrees. Lay part 01 flat on the ground; the effect is shown in the figure below.
5.After rotating 90 degrees, rendering view.

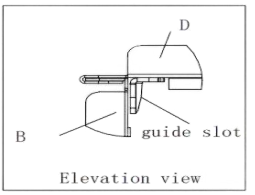

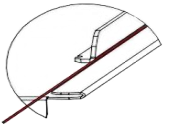

Insert along the marked line

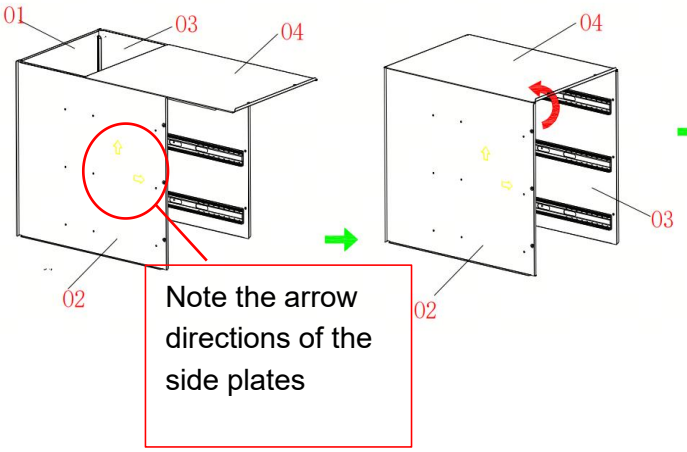

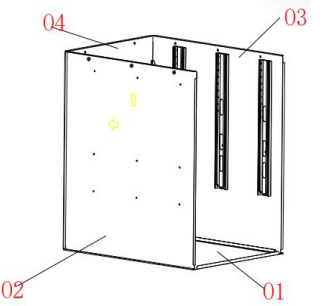

6. Take out part 04, insert part04 into 02/03 along the arrow direction.

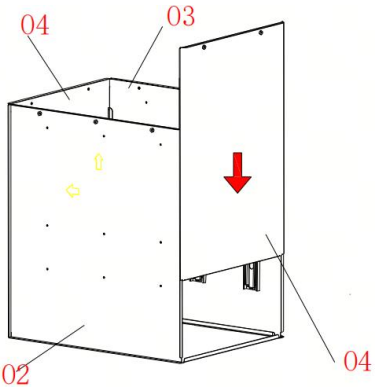

7. Take out product No. 05 and fold it 90 degrees.

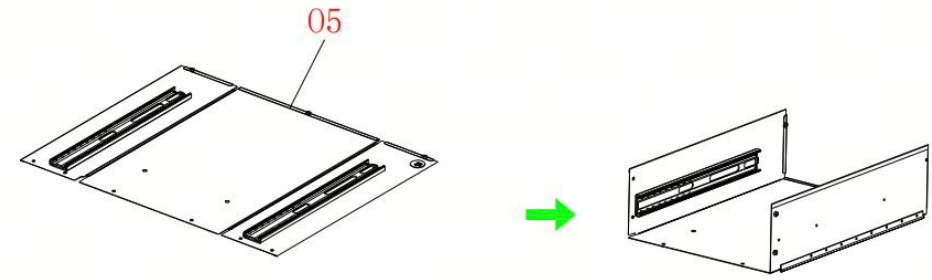

9.Take out part 06, insert it into the gap along the arrow direction.
10.Take out 3 pcs of No.2 screws, fasten them into the corresponding holes along the arrow direction.

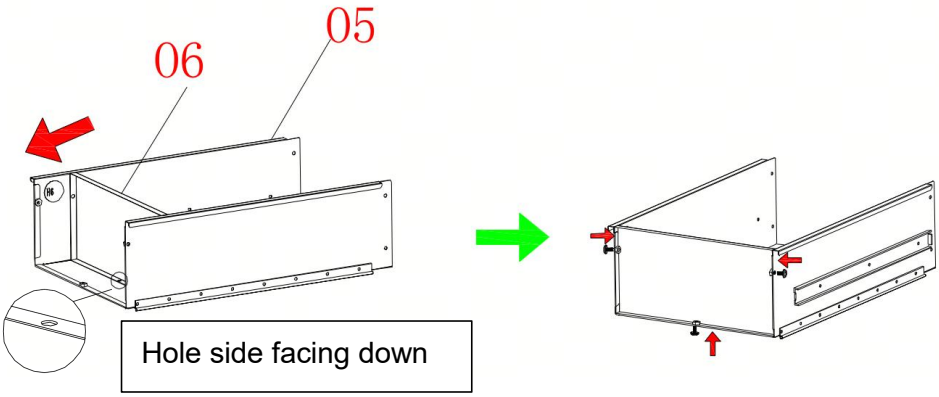

11. Take out part 07, insert part 07 into parts 01-04 / 05 along the arrow direction..

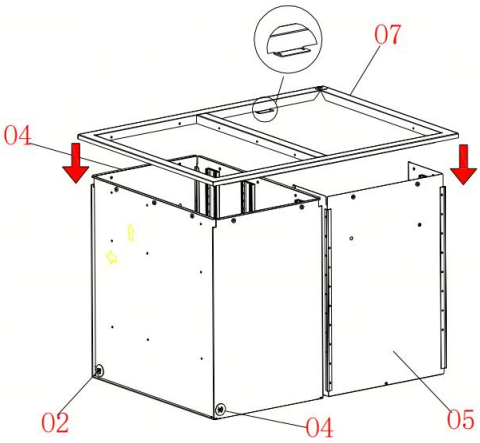

12. Take out the remaining screws (16 pcs of No.3 screws), fasten them into the corresponding holes along the arrow direction.

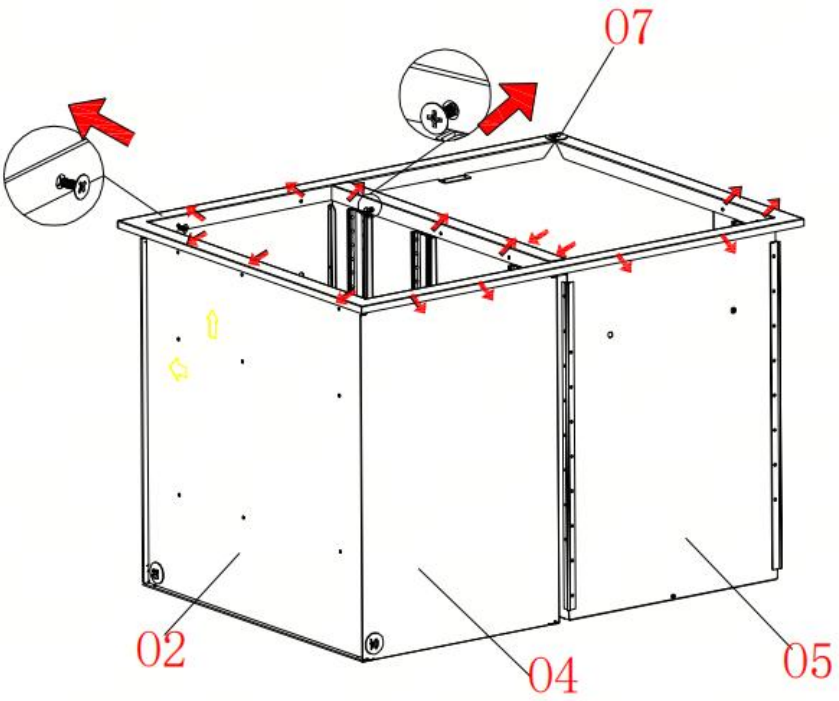

13.Insert the inner rails on both sides of the assembled drawer into the guide rails of the outer frame; place the drawer with marking on the top layer.

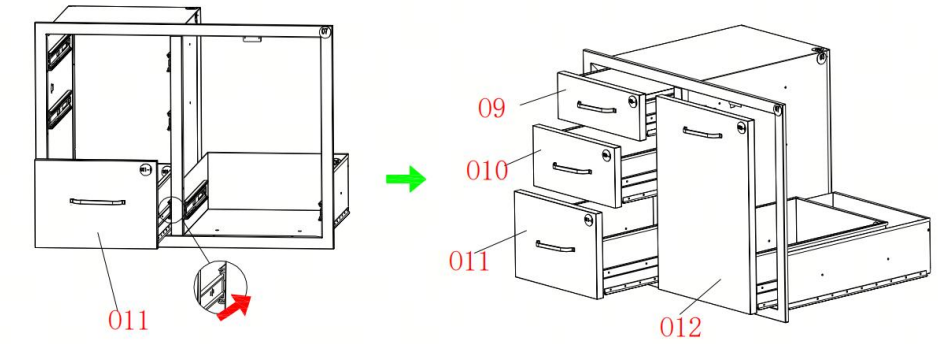

14.Take out accessory No.7, align it with the holes along the arrow direction.
15.Take out 4 pcs of No.2 screws, fasten them into the corresponding holes of the part along the arrow direction.

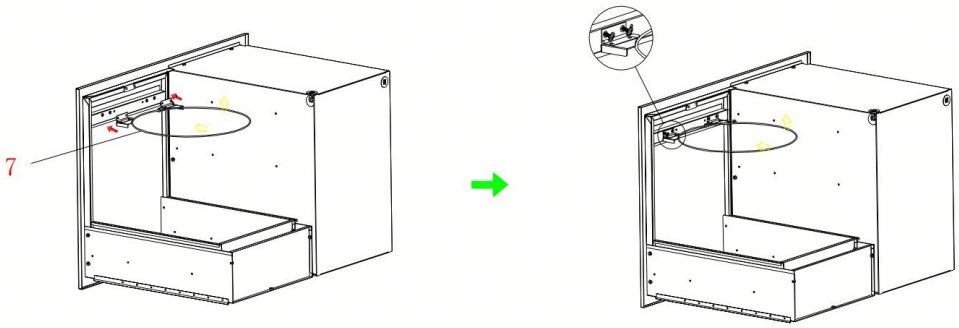

Products with kitchen island installation

STEP1

Build proper mounting holes based on the product size and recommended installation dimensions

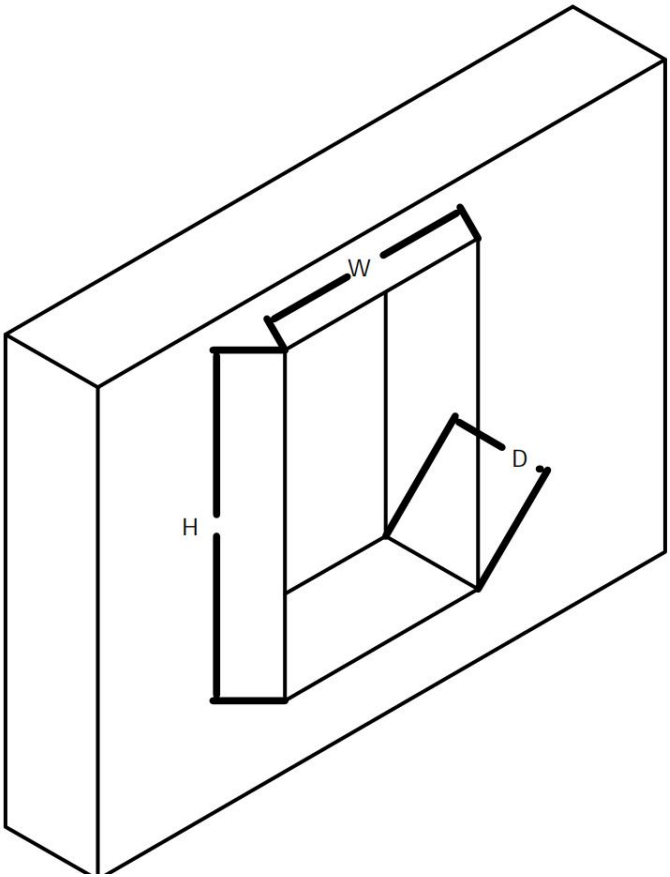

STEP2

Put the product directly into the hole (make sure the face frame fits the wall) and finished

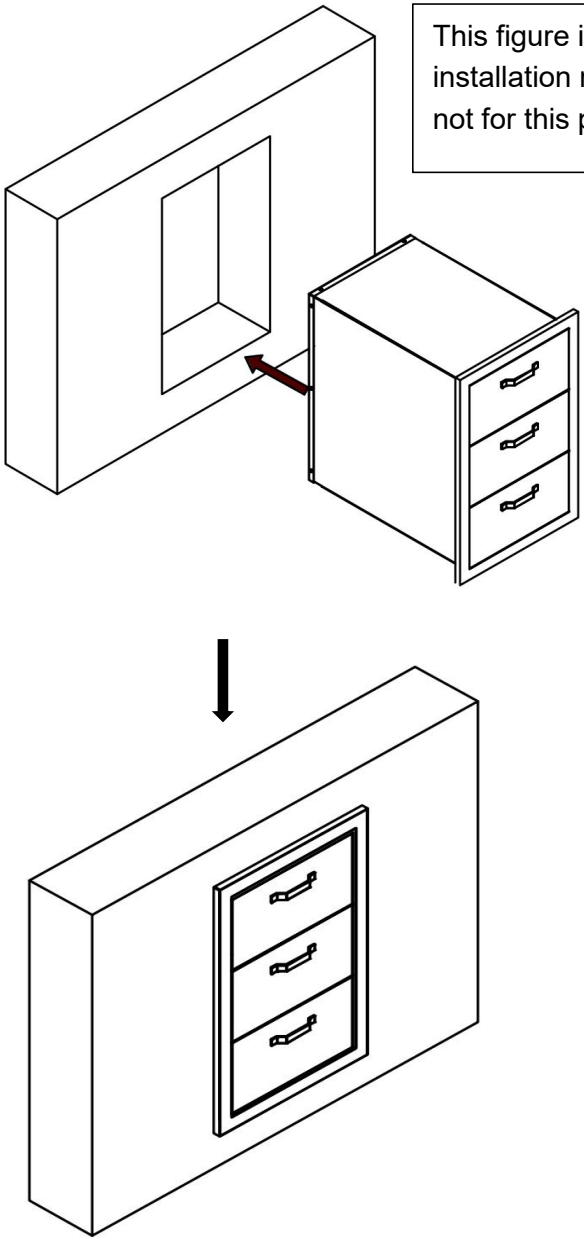

Cleaning

-For cleaning, wipe the surface with a damp (not wet) cloth or wipe dry with a clean, lint-free cotton cloth

-Window cleaning liquid or a similar cleaning liquid can be used to clean the surface.



VEVOR

Upgrade · The Home Creator Way

Armoire à tiroirs classique

MODÈLE : CZCTG-COMBO-20.5

VEVOR | Upgrade
The Home Creator Way

MODÈLE : CZCTG-COMBO-20.5

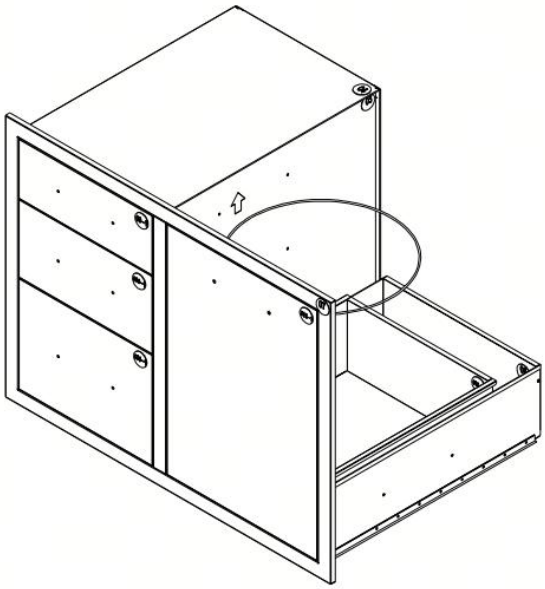

Merci d'avoir acheté l'un de nos produits. Veuillez lire attentivement les instructions de montage avant l'installation .

Voici le mode d'emploi original. Veuillez lire attentivement toutes les instructions du manuel avant utilisation. VEVOR se réserve le droit d'interpréter ce manuel à sa guise. L'apparence du produit que vous recevrez peut différer. Nous vous prions de nous excuser si nous ne vous informons pas des mises à jour techniques ou logicielles concernant notre

produit.

PARAMÈTRES DU PRODUIT

Nom du produit :	Conventionnel meuble à tiroirs
matériau du produit :	Acier inoxydable non magnétique
couleur du produit :	couleur acier inoxydable
Meubles structure :	construction à ossature caisson
Positionnement stylistique :	Économique
Éléments de conception :	Démontage

AVERTISSEMENT IMPORTANT CONCERNANT LA SÉCURITÉ

Avertissements généraux

3. Utilisation prévue : Ce meuble à tiroirs d’extérieur est conçu spécifiquement pour le rangement en extérieur. Ne l’utilisez pas à d’autres fins que celles prévues, comme supporter une charge excessive ou l’utiliser comme structure d’escalade. Une mauvaise utilisation pourrait endommager le meuble et entraîner des blessures.
4. Choix de l'emplacement : Placez l'armoire sur une surface plane, stable et de niveau. Évitez de l'installer sur des pentes, des terrains accidentés ou dans des zones inondables. Une base instable peut entraîner le basculement de l'armoire et l'endommager, voire blesser des personnes à proximité.

Avertissements liés au chargement

3. Chargement des tiroirs : Ne dépassez pas la charge maximale

admissible par tiroir indiquée sur la plaque signalétique. Une surcharge peut entraîner le blocage du tiroir, la rupture des glissières ou le déséquilibre de l'ensemble du meuble.

4. Charge totale : De même, ne dépassez pas la charge totale maximale de l'armoire, qui est [Limite de poids total]. Une surcharge de l'ensemble de l'armoire peut compromettre son intégrité structurelle et augmenter le risque d'effondrement.

Avertissements environnementaux

3. Substances corrosives : Tenez le meuble à tiroirs extérieur à l'écart des substances corrosives telles que les acides, les bases et certains produits chimiques. L'exposition à ces substances peut entraîner la détérioration des matériaux du meuble, fragiliser sa structure et réduire sa durée de vie.

4. Protection contre les intempéries : Bien que l'armoire soit conçue pour une utilisation extérieure, une exposition prolongée à des conditions météorologiques extrêmes telles que de fortes pluies, de la neige ou un ensoleillement intense peut affecter ses performances. Il est conseillé d'utiliser une housse par temps difficile afin de protéger l'armoire de l'humidité excessive, des rayons UV et des variations de température.

Avertissements relatifs à l'entretien et à l'utilisation

4. Inspection régulière : Inspectez périodiquement le meuble afin de déceler tout signe de dommage, comme des fissures dans la structure, des joints desserrés ou des glissières de tiroir usées. En cas de problème, cessez immédiatement d'utiliser le meuble et réparez ou remplacez les

pièces endommagées avant toute nouvelle utilisation.
5. Utilisation des tiroirs : Ouvrez et fermez les tiroirs lentement et délicatement. Évitez de les claquer, car cela pourrait endommager le mécanisme et le meuble. Veillez également à ce que vos mains, vos doigts et tout autre objet ne se coincent pas dans les glissières afin d'éviter tout risque de pincement.

6. Montage et démontage : Si l'armoire nécessite un montage ou un démontage, suivez attentivement les instructions fournies. Un montage ou un démontage incorrect peut entraîner une instabilité de la structure et des risques pour la sécurité. Ne tentez pas de modifier la structure de l'armoire sans autorisation.

DÉCLARATION DE CONFORMITÉ

Ce produit est fabriqué conformément aux normes et réglementations de sécurité en vigueur dans l'Union européenne, au Royaume-Uni, aux États-Unis et au Canada. Toute modification du produit est interdite, sous peine de non-conformité et de risques pour la sécurité.

PRÉCAUTIONS D'ASSEMBLAGE

1. L'assemblage doit être effectué en suivant ces instructions. Un assemblage incorrect peut être dangereux.
2. Portez des lunettes de sécurité et des gants de travail robustes pendant l'assemblage.
3. Ne pas assembler en cas de fatigue ou sous l'influence de l'alcool, de drogues ou de médicaments.
4. Maintenez la zone de rassemblement propre et bien éclairée.
5. Tenez les curieux à l'écart de la zone pendant le rassemblement.

6. Lors de l'ouverture et de l'installation de l'armoire extérieure, veuillez vous référer aux dimensions d'installation afin de vous assurer que le fond est de niveau et que cela n'affecte pas le bon fonctionnement du produit.

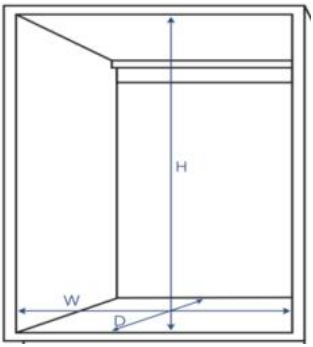

PRENDRE DES PRÉCAUTIONS

⚠ AVERTISSEMENT: POUR ÉVITER LES BLESSURES GRAVES ET LES MORTELLES DUE AU BASCULEMENT :

1. Ce produit n'est pas un jouet. Ne laissez pas les enfants jouer avec cet objet ou s'en approcher.
2. Utiliser uniquement comme prévu. Ne pas s'asseoir ni se tenir debout sur le produit.

3. Inspectez l'appareil avant chaque utilisation. Ne l'utilisez pas si des pièces sont desserrées ou endommagées.
4. À utiliser uniquement sur les armoires de cuisine et ne pas utiliser seul sur le sol ou sur un bureau.
5. Ne pas dépasser la capacité de charge indiquée. Serrer fermement tous les boutons avant d'appliquer la charge. Attention aux charges dynamiques ! Un mouvement brusque de la charge peut brièvement engendrer une surcharge et provoquer une défaillance du produit.
6. Pour éviter tout basculement, poussez/tirez uniquement à l'aide de la poignée fournie.
7. Utiliser uniquement comme prévu.
8. Inspecter avant chaque utilisation ; ne pas utiliser si des pièces sont desserrées ou endommagées.

Produit Information

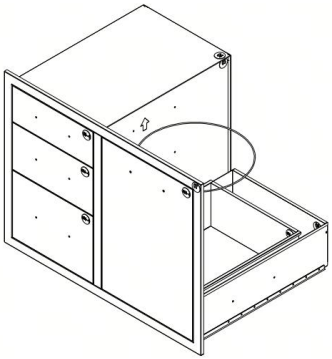

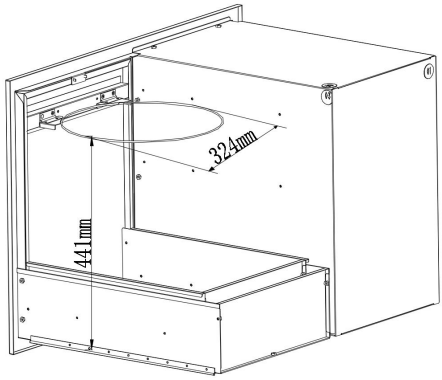

Model: CZCTG-Combo-20.5
Product Size (W*D*H)：
762 *572*521 mm
Installation size (W*D*H)：
730*540*491mm.

Liste des pièces

No.	Figure	Qty
O1		X1
O2	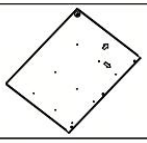	X1
O3		X1
O4		X2
O5		X1
O6	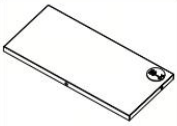	X1

No.	Figure	Qty
O7		X1
O9-1 O10-1 O11-1 O12-1	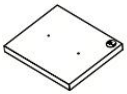	1 of each
O9-2 O10-2 O11-2 O12-2		1 of each
O9-3 O10-3 O11-3 O12-3	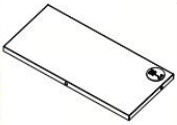	1 of each
1		X4
2	 M4*6	X43

No.	Figure	Qty
3	 M4*6mm	X17
4	 M4*4mm	X6
4	 M4*25mm	X2
5		X1
6		X1
7		X1

image d'explosion de tiroir

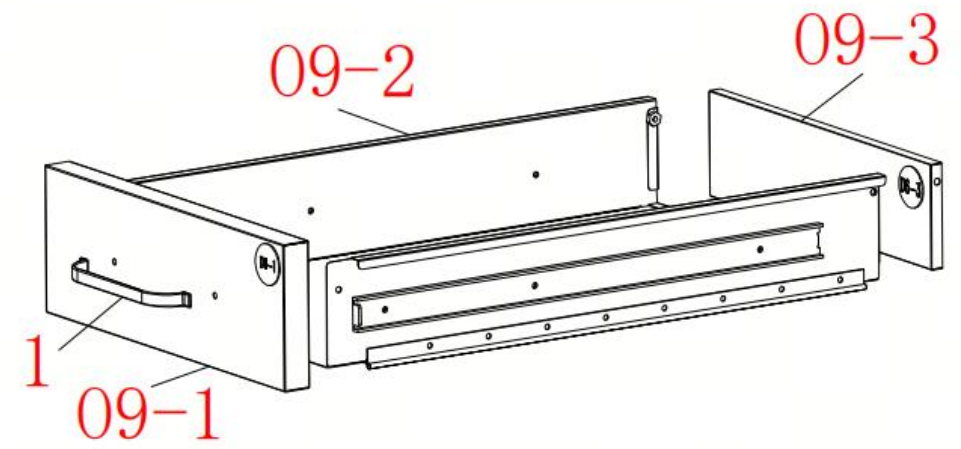

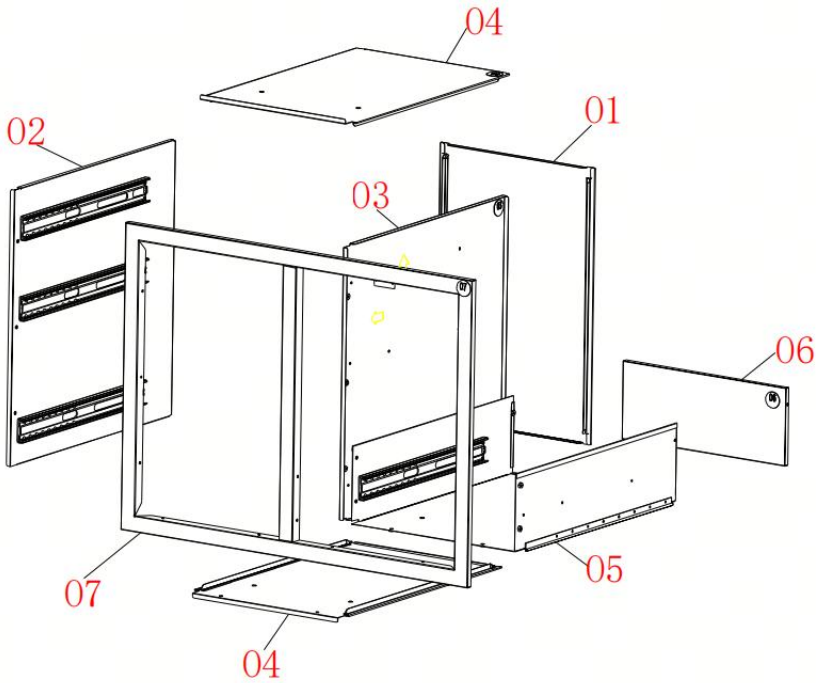

procédure d'installation

Étape 1 : Montage du tiroir

1. Sortez le produit n° 09-2 et pliez-le à 90 degrés.

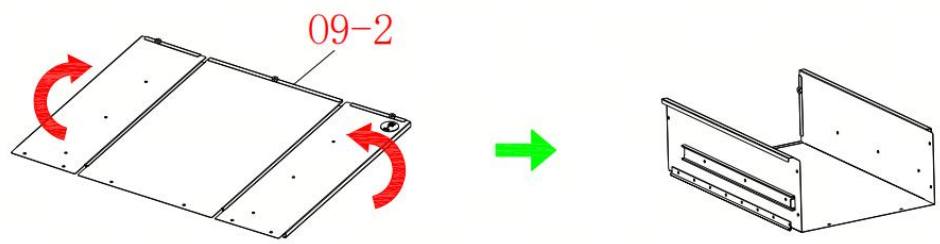

2. Sortez le produit n° 09-3 et insérez-le dans l'espace dans le sens de la flèche.

3. Prenez 3 vis n° 2 et serrez-les dans les trous correspondants dans le sens de la flèche.

4. Sortez le produit n° 09-1 , placez-le à plat sur le fond dans le sens de la flèche.

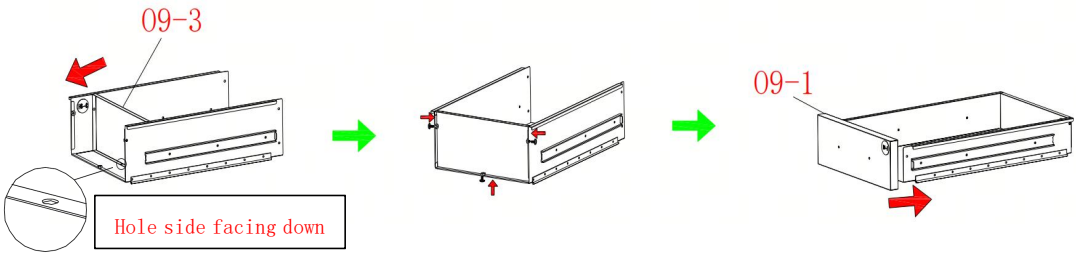

5. Retirez 4 vis n° 2 et serrez-les dans les trous correspondants du produit dans le sens de la flèche.

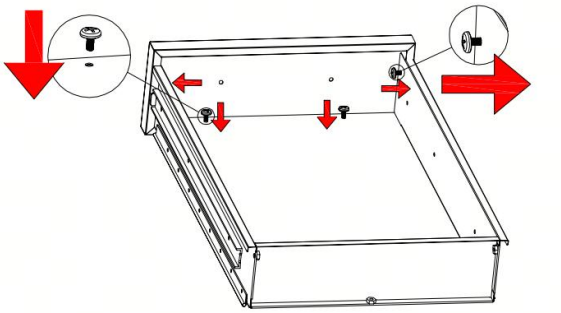

6. Retirez la poignée de la pièce n° 1 et fixez-la dans les trous correspondants dans le sens de la flèche.

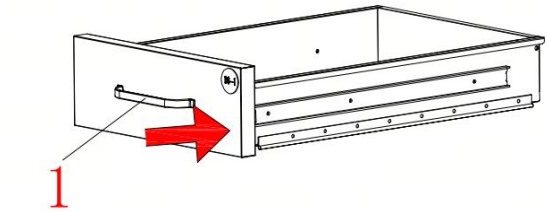

7. Retirez 2 vis n° 4 , fixez-les dans les trous correspondants dans le sens de la flèche.

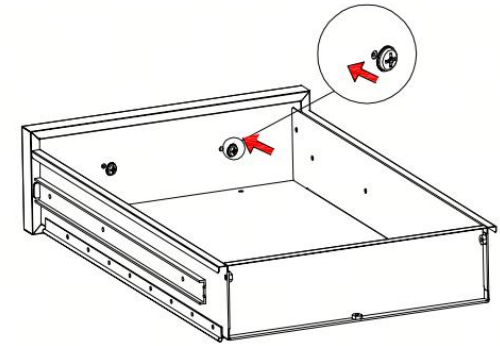

Répétez le processus d'assemblage pour un total de quatre tiroirs.
(Comme indiqué sur la figure)
Tiroir 09 : Accessoires compatibles 09-1 à 09-3
Tiroir 010 : Accessoires compatibles 010-1 à 010-3
Tiroir 011 : Accessoires compatibles 011-1 à 011-3
Tiroir 012 : Accessoires compatibles 012-1 à 012-3

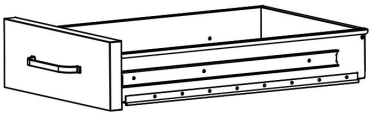

Étape 2 : Montage de l'armoire

3. Retirez les pièces 01 et 02 , insérez 01 dans 02 dans le sens de la flèche.
4. Retirez la pièce 03 et insérez-la dans la pièce 01 dans le sens de la flèche.

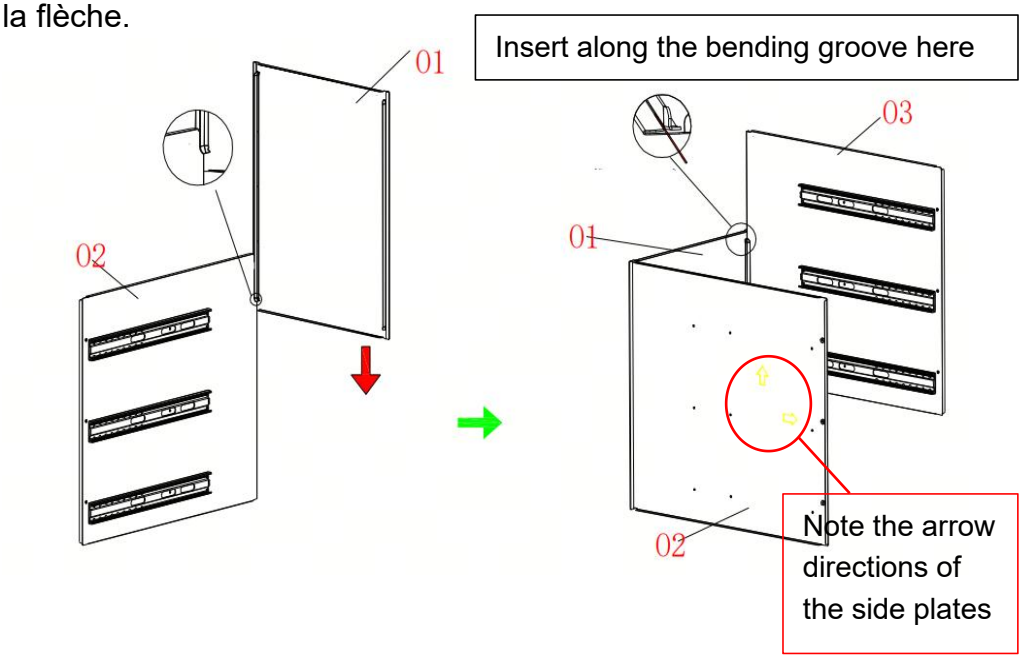

3. Retirez la pièce D 4 . Insérez la pièce 0 4 dans les pièces 01 / 03 dans le sens de la flèche.
4. Faites pivoter le produit de 90 degrés. Posez la partie 0 1 à plat sur le sol ; l'effet est illustré dans la figure ci-dessous.
5. Après une rotation de 90 degrés, rendu de la vue.

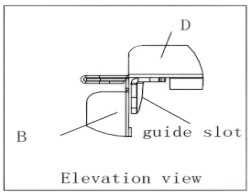

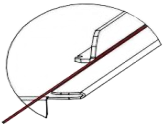

Insert along the marked line

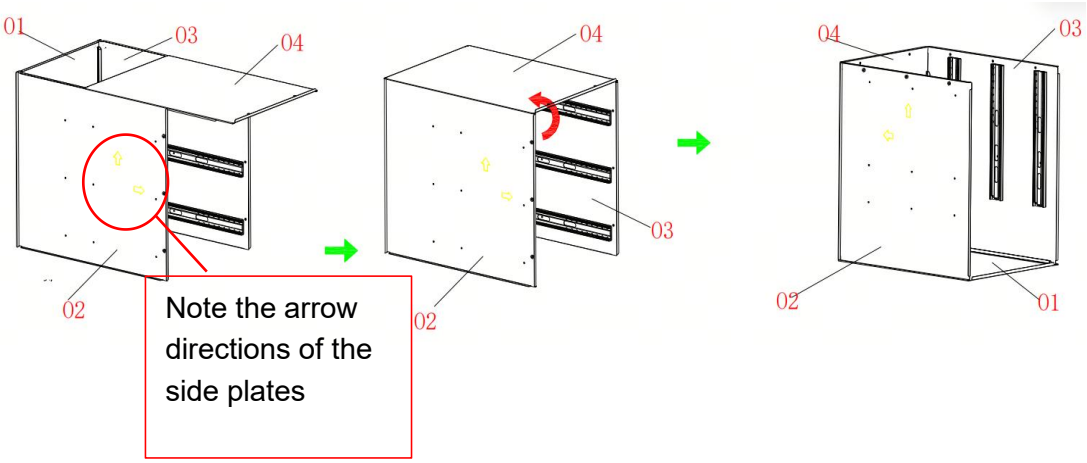

8. Retirez la pièce 0 4, insérez la pièce 0 4 dans 0 2/ 0 3 dans le sens de la flèche.

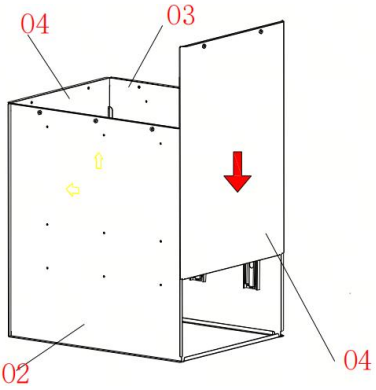

9. Sortez le produit n° 05 et pliez-le à 90 degrés.

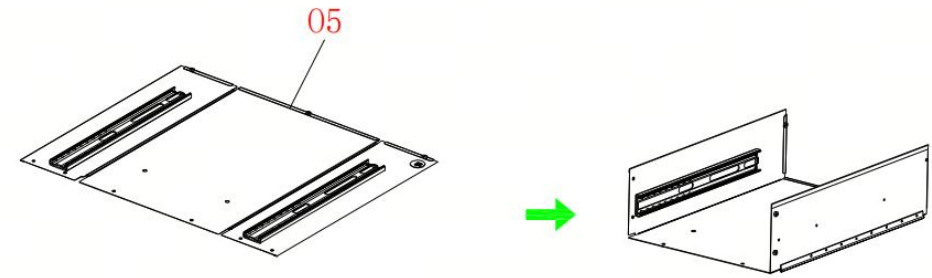

9. Retirez la pièce 06, insérez-la dans l'espace le long de la direction de la flèche.
10. Prenez 3 vis n° 2, fixez-les dans les trous correspondants dans le sens de la flèche.

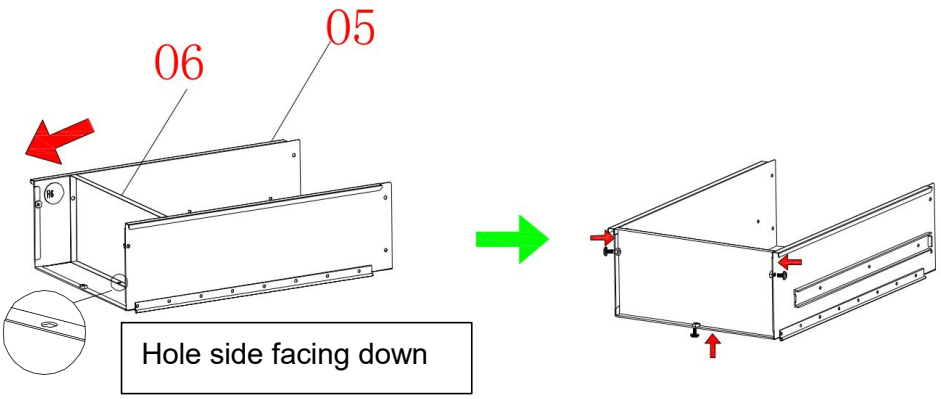

13. Retirez la pièce 07, insérez la pièce 07 dans les pièces 01-04 / 05 dans le sens de la flèche.

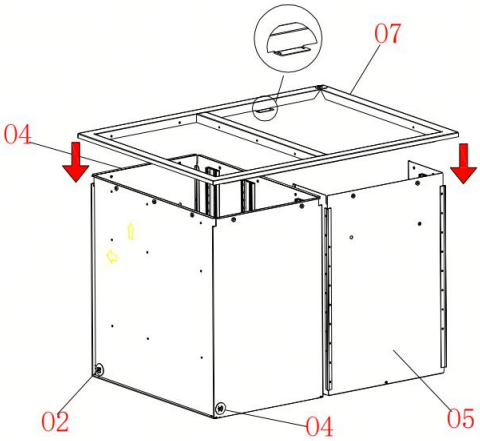

14. Retirez les vis restantes (16 vis n° 3), fixez-les dans les trous correspondants dans le sens de la flèche.

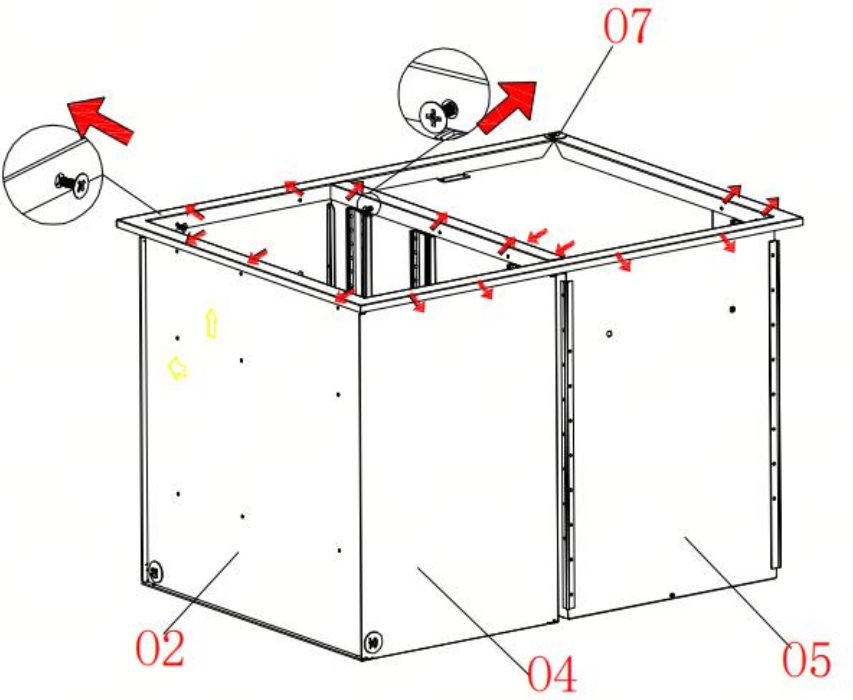

13. Insérez les rails intérieurs des deux côtés du tiroir assemblé dans les rails de guidage du cadre extérieur ; placez le tiroir avec le marquage sur la couche supérieure.

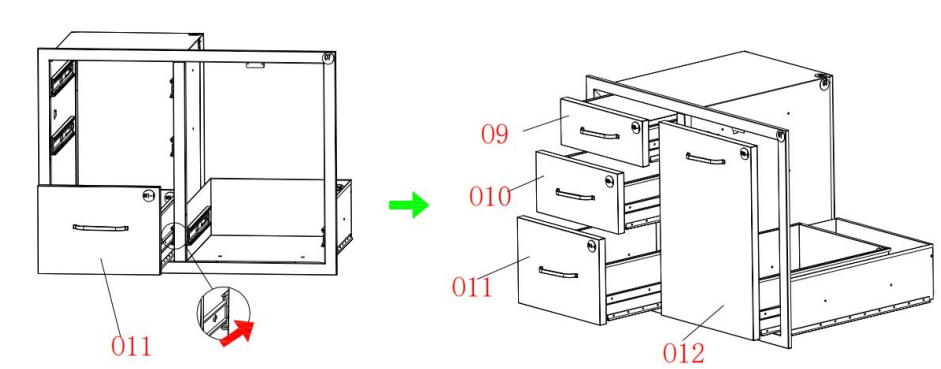

14. Sortez l'accessoire n° 7, alignez-le avec les trous dans le sens de la flèche.
15. Prenez 4 vis n° 2, fixez-les dans les trous correspondants de la pièce dans le sens de la flèche.

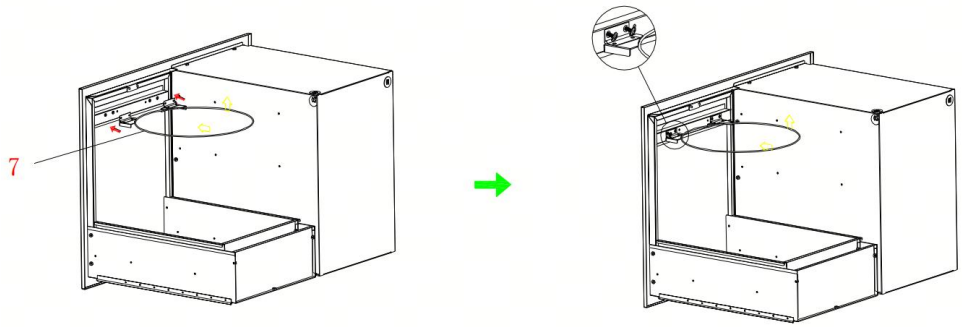

Produits avec installation d'îlot de cuisine

ÉTAPE 1

Percez des trous de fixation adaptés à la taille du produit et aux dimensions d'installation recommandées.

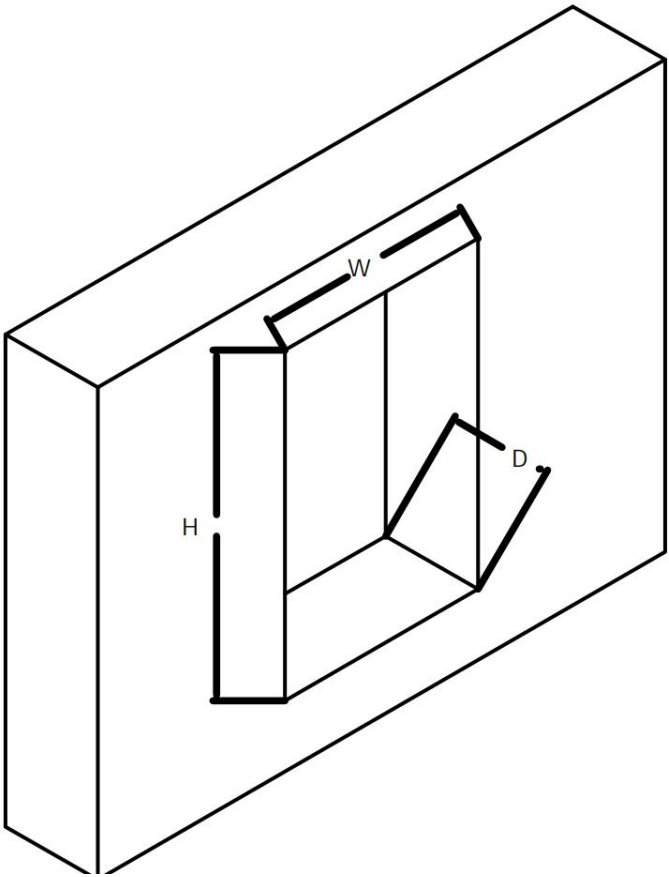

ÉTAPE 2

Insérez le produit directement dans le trou (assurez-vous que le cadre de façade s'adapte au mur) et c'est terminé

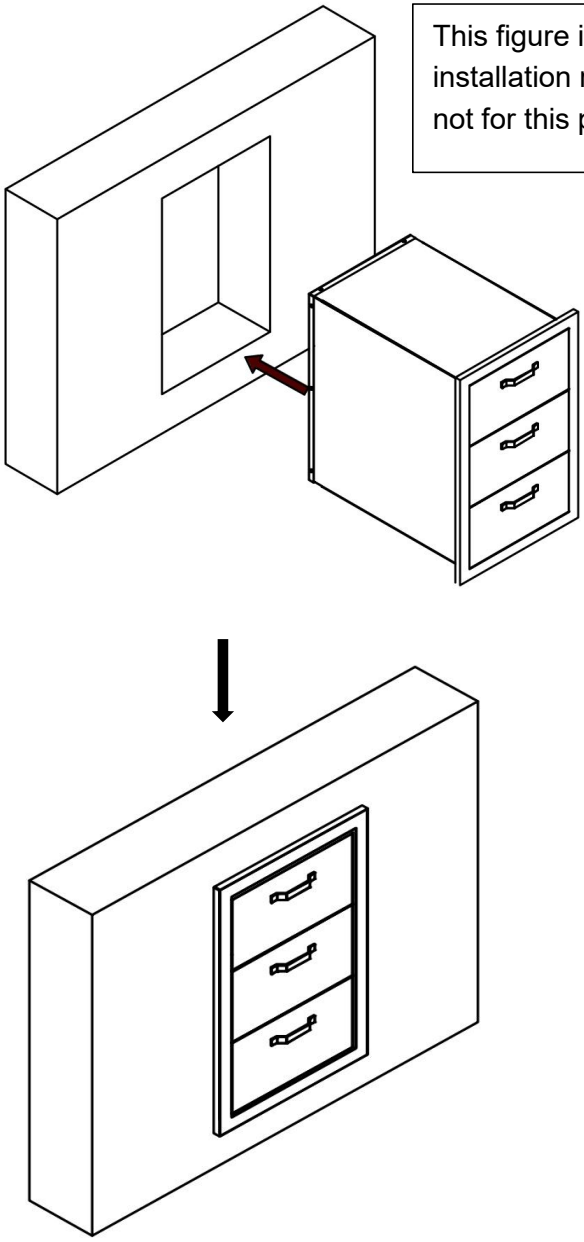

Nettoyage

Pour le nettoyage, essuyez la surface avec un chiffon humide (non mouillé) ou essuyez-la à sec avec un chiffon en coton propre et non pelucheux.

-Un liquide nettoyant pour vitres ou un produit nettoyant similaire peut être utilisé pour nettoyer la surface.



VEVOR

Upgrade · The Home Creator Way

Konventioneller Schubladenschrank

MODELL: CZCTG-COMBO-20.5

VEVOR | Upgrade
The Home Creator Way

MODELL: CZCTG-COMBO-20.5

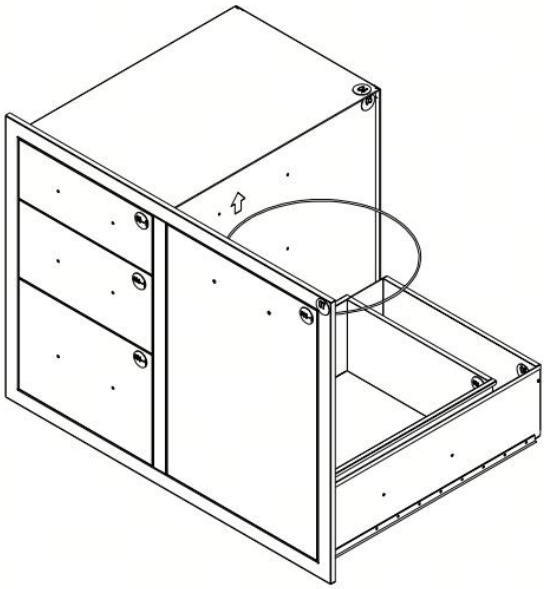

Vielen Dank für den Kauf eines unserer Produkte. Bitte lesen Sie die Montageanleitung vor der Installation sorgfältig durch .

Dies ist die Originalanleitung. Bitte lesen Sie die gesamte Bedienungsanleitung vor der Inbetriebnahme sorgfältig durch. VEVOR behält sich die Auslegung der Bedienungsanleitung vor. Das Aussehen des Produkts kann von dem gelieferten Produkt abweichen. Wir bitten um Verständnis, dass wir Sie nicht erneut über etwaige Technologie- oder

Software-Updates informieren werden .

PRODUKTPARAMETER

Produktname :	**Konventionell Schubladenschrank**
Produktmaterial :	Nichtmagnetischer Edelstahl
Produktfarbe :	Edelstahlfarbe
Möbel Struktur :	Kastenrahmenkonstruktion
Stilpositionierung :	Wirtschaftlich
Designelemente :	Demontage

WICHTIGER SICHERHEITSHINWEIS

Allgemeine Warnhinweise

5. Bestimmungsgemäße Verwendung: Dieser Schubladenschrank für den Außenbereich ist speziell für die Aufbewahrung im Freien konzipiert. Verwenden Sie ihn nicht für andere Zwecke, wie z. B. zum Tragen von übermäßigen Gewichten oder als Klettergerüst. Unsachgemäße Verwendung kann zu Beschädigungen des Schranks und zu Verletzungen führen.
6. Standortwahl: Stellen Sie den Schrank auf eine ebene, stabile und waagerechte Fläche. Vermeiden Sie die Aufstellung an Hängen, auf unebenem Untergrund oder in überschwemmungsgefährdeten Gebieten. Ein instabiler Untergrund kann zum Umkippen des Schranks führen, wodurch dieser beschädigt und Personen in der Nähe möglicherweise verletzt werden.

Lastbezogene Warnungen

5. Schubladenbeladung: Die auf dem Typenschild angegebene maximale Tragfähigkeit pro Schublade darf nicht überschritten werden. Eine Überladung kann dazu führen, dass die Schublade klemmt, die Schienen brechen oder der gesamte Schrank instabil wird.
6. Gesamtbelastung: Die maximale Gesamtbelastung des Schranks (Gesamtgewichtsgrenze) darf nicht überschritten werden. Eine

Überlastung des gesamten Schranks kann dessen Stabilität beeinträchtigen und das Einsturzrisiko erhöhen.

Umweltwarnungen

5. Ätzende Substanzen: Halten Sie den Außenschubladenschrank von ätzenden Substanzen wie Säuren, Laugen und bestimmten Chemikalien fern. Der Kontakt mit diesen Substanzen kann die Materialien des Schranks angreifen, seine Struktur schwächen und seine Lebensdauer verkürzen.
6. Witterungsschutz: Obwohl das Gehäuse für den Außenbereich konzipiert ist, kann eine längere Einwirkung extremer Witterungsbedingungen wie Starkregen, Schnee oder intensive Sonneneinstrahlung seine Funktion beeinträchtigen. Verwenden Sie daher bei extremen Wetterbedingungen eine Abdeckung, um das Gehäuse vor übermäßiger Feuchtigkeit, UV-Strahlung und Temperaturschwankungen zu schützen.

Wartungs- und Gebrauchshinweise

7. Regelmäßige Überprüfung: Überprüfen Sie den Schrank regelmäßig auf Beschädigungen wie Risse im Korpus, lockere Verbindungen oder abgenutzte Schubladenschienen. Sollten Sie Mängel feststellen, verwenden Sie den Schrank nicht weiter und reparieren oder ersetzen Sie die beschädigten Teile, bevor Sie ihn wieder in Betrieb nehmen.
8. Bedienung der Schubladen: Öffnen und schließen Sie die Schubladen langsam und vorsichtig. Vermeiden Sie es, die Schubladen zuzuschlagen, da dies den Schubladenmechanismus und den Schrank selbst beschädigen kann. Halten Sie außerdem Hände, Finger und andere Gegenstände von den Schubladenschienen fern, um Quetschverletzungen zu vermeiden.
9. Montage und Demontage: Falls der Schrank montiert oder demontiert werden muss, befolgen Sie die beiliegende Anleitung sorgfältig. Eine unsachgemäße Montage oder Demontage kann zu struktureller Instabilität und Sicherheitsrisiken führen. Versuchen Sie nicht, die Schrankstruktur ohne entsprechende Genehmigung zu verändern.

Konformitätserklärung
Dieses Produkt wird gemäß den geltenden Sicherheitsstandards und -vorschriften der Europäischen Union, des Vereinigten Königreichs, der Vereinigten Staaten und Kanadas hergestellt. Jegliche Veränderung des Produkts kann zum Verlust der Konformität und zu Sicherheitsrisiken führen.

VORSICHTSMASSNAHMEN BEI DER MONTAGE

1. Die Montage muss gemäß dieser Anleitung erfolgen. Eine fehlerhafte Montage kann gefährlich sein.
2. Tragen Sie während der Montage eine Schutzbrille und robuste Arbeitshandschuhe.
3. Die Montage sollte nicht erfolgen, wenn Sie müde sind oder unter dem Einfluss von Alkohol, Drogen oder Medikamenten stehen.
4. Halten Sie den Montagebereich sauber und gut beleuchtet.
5. Halten Sie Unbeteiligte während der Versammlung vom Versammlungsort fern.
6. Beachten Sie beim Öffnen und Installieren die Einbaumaße des Außenschranks, um sicherzustellen, dass der Boden der Installationsstelle eben ist und die normale Nutzung des Produkts nicht beeinträchtigt wird.

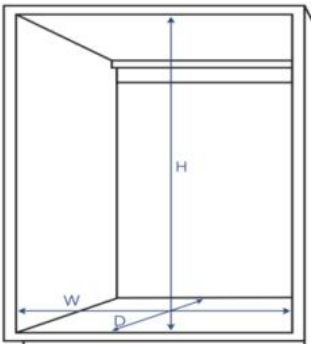

VORSICHTSMASSNAHMEN BEACHTEN

⚠ WARNUNG: UM SCHWERE VERLETZUNGEN UND TODE DURCH UMKIPPEN ZU VERHINDERN:

1. Dieses Produkt ist kein Spielzeug. Kinder dürfen nicht damit spielen oder sich diesem Artikel nähern.
2. Nur bestimmungsgemäß verwenden. Nicht auf dem Produkt sitzen oder stehen.
3. Vor jedem Gebrauch prüfen. Nicht verwenden, wenn Teile lose oder beschädigt sind.
4. Nur auf Küchenschränken verwenden. Nicht alleine auf dem Boden oder auf dem Schreibtisch verwenden.
5. Die angegebene Tragfähigkeit darf nicht überschritten werden. Alle Knöpfe vor dem Aufbringen der Last fest anziehen. Dynamische Belastung beachten! Plötzliche Lastbewegungen können kurzzeitig zu einer Überlastung und damit zu Produktschäden führen.
6. Um ein Umkippen zu verhindern, schieben/ziehen Sie ausschließlich mit dem mitgelieferten Griff.
7. Nur bestimmungsgemäß verwenden.

8. Vor jedem Gebrauch prüfen; nicht verwenden, wenn Teile lose oder beschädigt sind.

Produkt Information

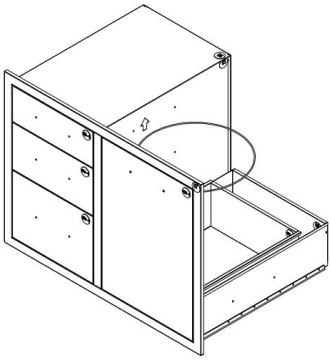

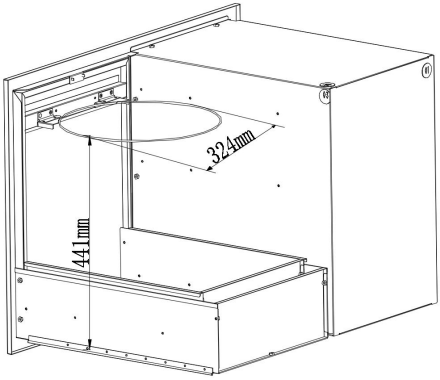

Model: CZCTG-Combo-20.5

Product Size (W*D*H)：

762 *572*521 mm

Installation size (W*D*H)：

730*540*491mm

Teileliste

No.	Figure	Qty
O1		X1
O2	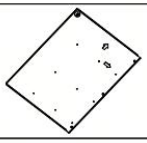	X1
O3		X1
O4		X2
O5		X1
O6	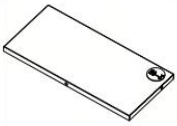	X1

No.	Figure	Qty
O7		X1
O9-1 O10-1 O11-1 O12-1	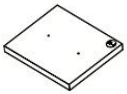	1 of each
O9-2 O10-2 O11-2 O12-2		1 of each
O9-3 O10-3 O11-3 O12-3	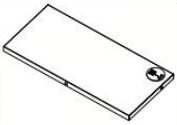	1 of each
1		X4
2	 M4*6	X43

No.	Figure	Qty
3	 M4*6mm	X17
4	 M4*4mm	X6
4	 M4*25mm	X2
5		X1
6		X1
7		X1

Bild einer explodierten Schublade

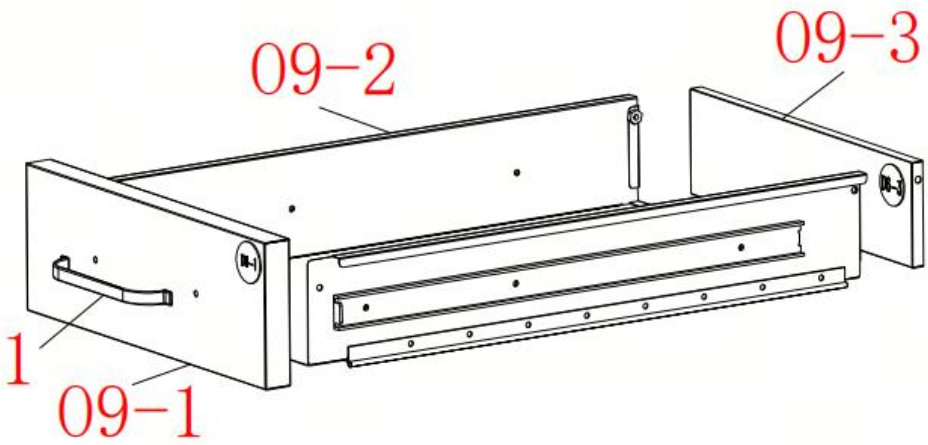

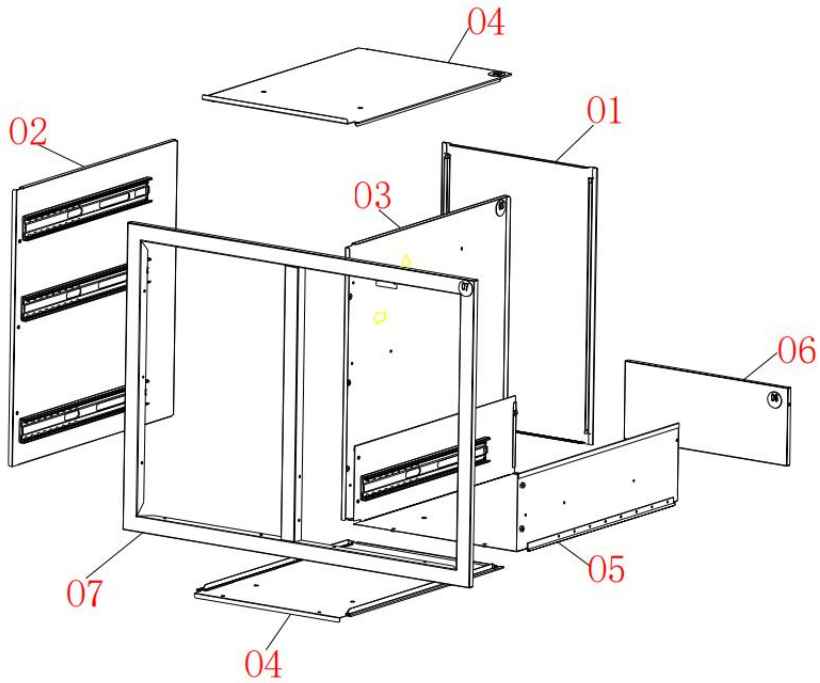

Installationsprozedur

Schritt 1: Schublade montieren

1. Nehmen Sie das Produkt Nr. 09-2 heraus und falten Sie es um 90 Grad.

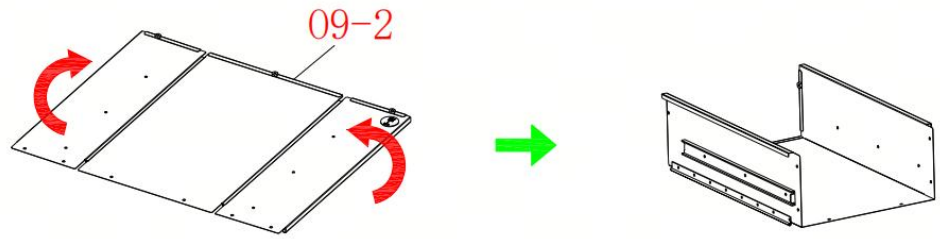

2. Nehmen Sie Produkt Nr. 09-3 heraus und setzen Sie es in Pfeilrichtung in den Spalt ein.
3. Nehmen Sie 3 Schrauben der Größe Nr. 2 heraus und schrauben Sie diese in die entsprechenden Löcher in Pfeilrichtung fest.
4. Nehmen Sie Produkt Nr. 09-1 heraus und legen Sie es flach in Pfeilrichtung auf den Boden.

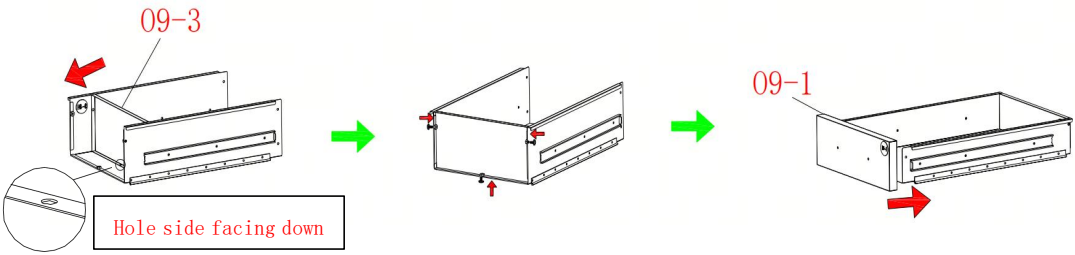

5. Nehmen Sie 4 Schrauben der Größe Nr. 2 heraus und schrauben Sie diese in die entsprechenden Löcher des Produkts in Pfeilrichtung fest.

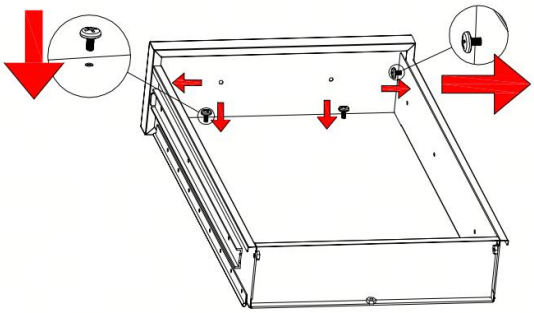

6. Teil Nr. 1, den Griff, entfernen und in den entsprechenden Löchern entlang der Pfeilrichtung befestigen.

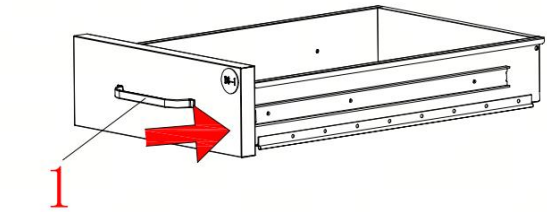

7. Entfernen Sie 2 Schrauben der Größe # 4 und befestigen Sie diese in den entsprechenden Löchern entlang der Pfeilrichtung.

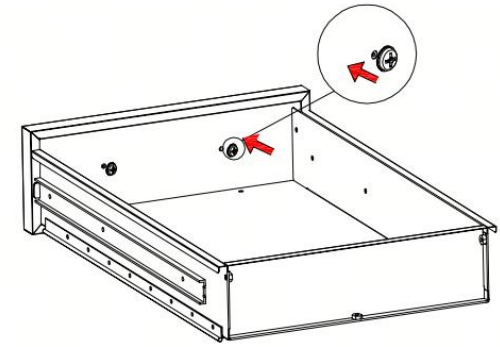

Wiederholen Sie den Montagevorgang für insgesamt vier Schubladen.

(Wie in der Abbildung dargestellt)

Schublade 09: Passendes Zubehör 09-1 bis 09-3

Schublade 010: Passendes Zubehör 010-1 bis 010-3

Schublade 011: Passendes Zubehör 011-1 bis 011-3

Schublade 012: Passendes Zubehör 012-1 bis 012-3

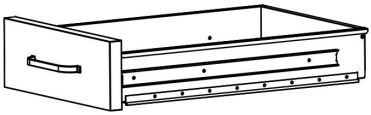

Schritt 2 Montageschrank

5. 01 und 02 entfernen , Teil 01 in Pfeilrichtung in Teil 02 einsetzen .
6. 03 herausnehmen und in Pfeilrichtung in Teil 01 einsetzen .

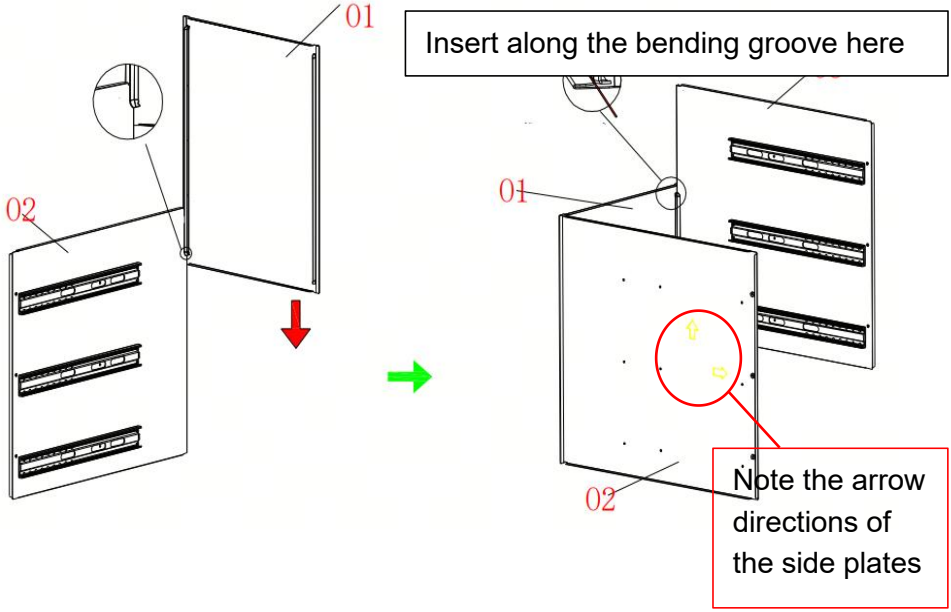

3. Nehmen Sie Teil D 4 heraus . Setzen Sie Teil 0 4 entlang der

Pfeilrichtung in die Teile 01 / 03 ein.

4. Drehen Sie das Produkt um 90 Grad. Legen Sie Teil 0 1 flach auf den Boden; der Effekt ist in der Abbildung unten dargestellt.

5. Nach einer Drehung um 90 Grad wird die Ansicht gerendert.

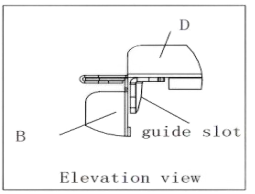

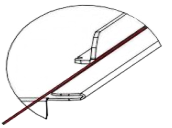

Insert along the marked line

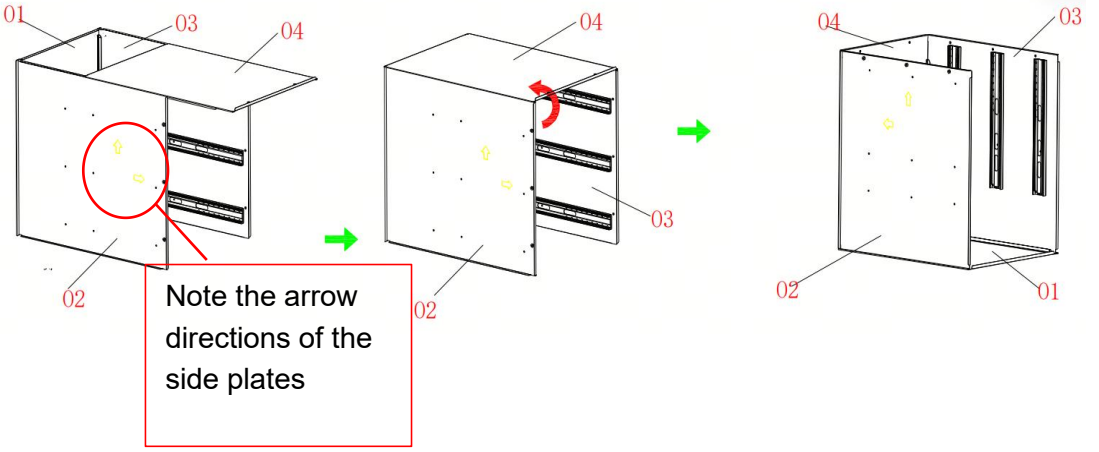

10. Nehmen Sie Teil 0 4 heraus und setzen Sie Teil 0 4 in

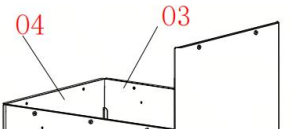

Pfeilrichtung in 0 2/ 0 3 ein.

11. Nehmen Sie Produkt Nr. 05 heraus und falten Sie es um 90 Grad.

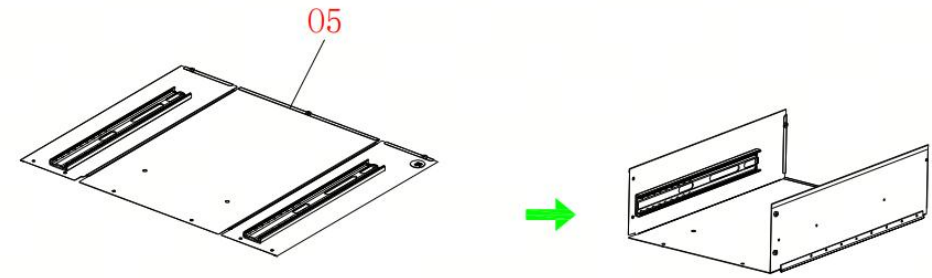

9. Nehmen Sie Teil 06 heraus und setzen Sie es in Pfeilrichtung in die Lücke ein.
10. Nehmen Sie 3 Schrauben Nr. 2 heraus und befestigen Sie diese in den entsprechenden Löchern entlang der Pfeilrichtung.

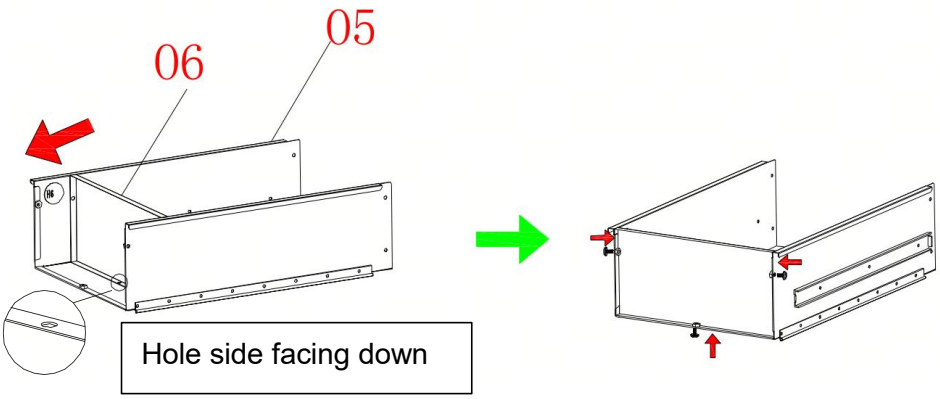

15. Teil 07 entnehmen, Teil 07 in Pfeilrichtung in die Teile 01-04 / 05 einsetzen.

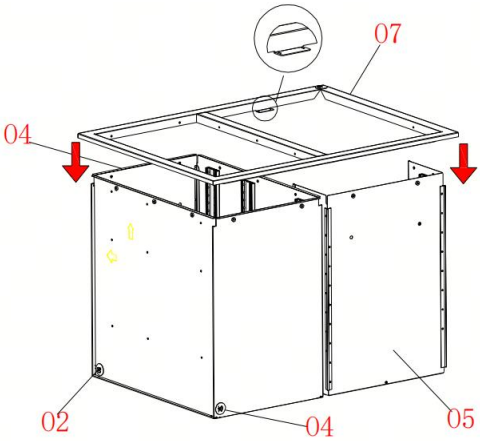

16. Nehmen Sie die restlichen Schrauben (16 Stück Nr. 3 Schrauben) heraus und befestigen Sie sie in den entsprechenden Löchern entlang der Pfeilrichtung.

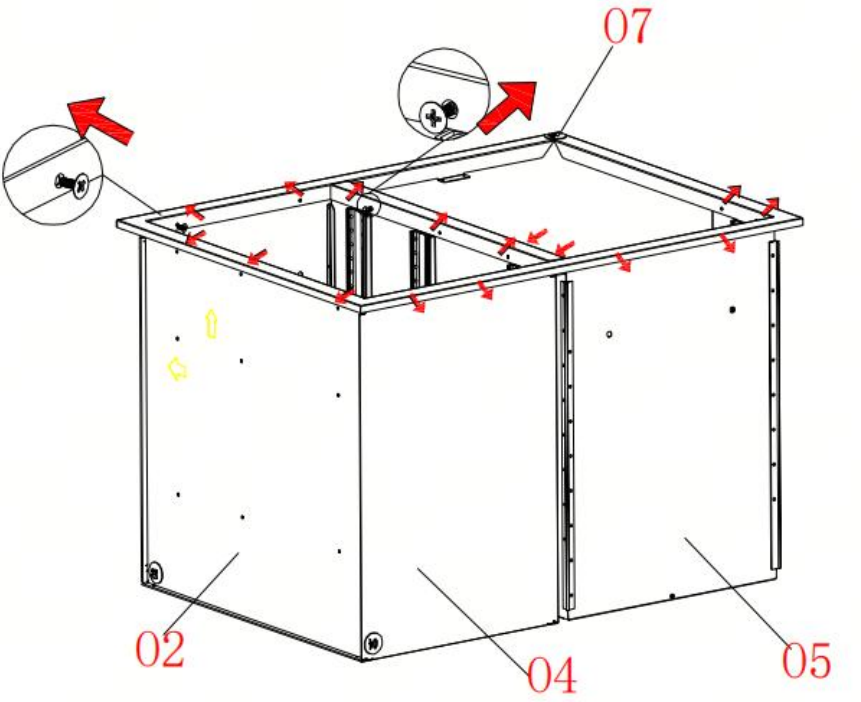

13. Setzen Sie die inneren Schienen auf beiden Seiten der zusammengebauten Schublade in die Führungsschienen des äußeren Rahmens ein; platzieren Sie die Schublade mit der Markierung auf der obersten Ebene.

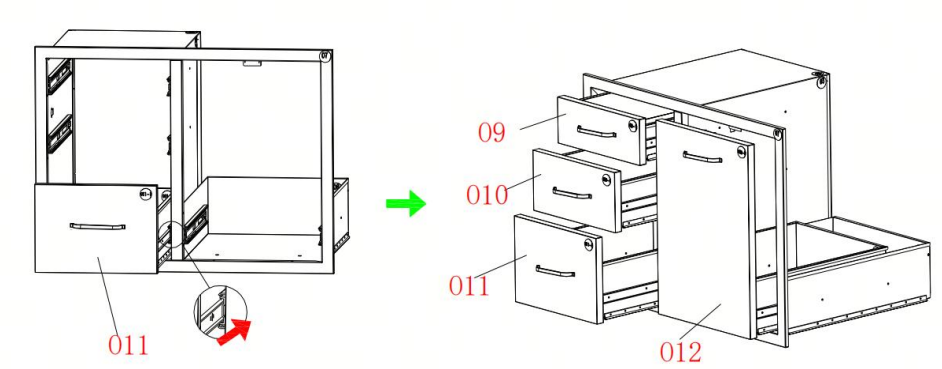

14. Nehmen Sie das Zubehörteil Nr. 7 heraus und richten Sie es entlang der Pfeilrichtung an den Löchern aus.
15. Nehmen Sie 4 Schrauben Nr. 2 heraus und befestigen Sie diese in den entsprechenden Löchern des Teils entlang der Pfeilrichtung.

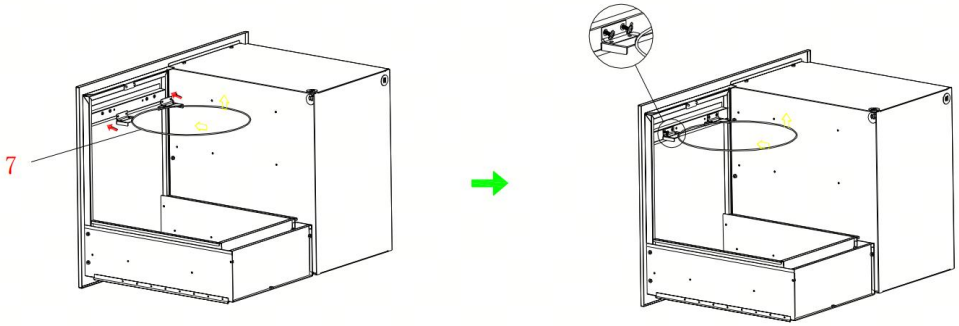

Produkte mit Kücheninsel-Installation

SCHRITT 1

Erstellen Sie die passenden Montagelöcher entsprechend der Produktgröße und den empfohlenen Installationsabmessungen.

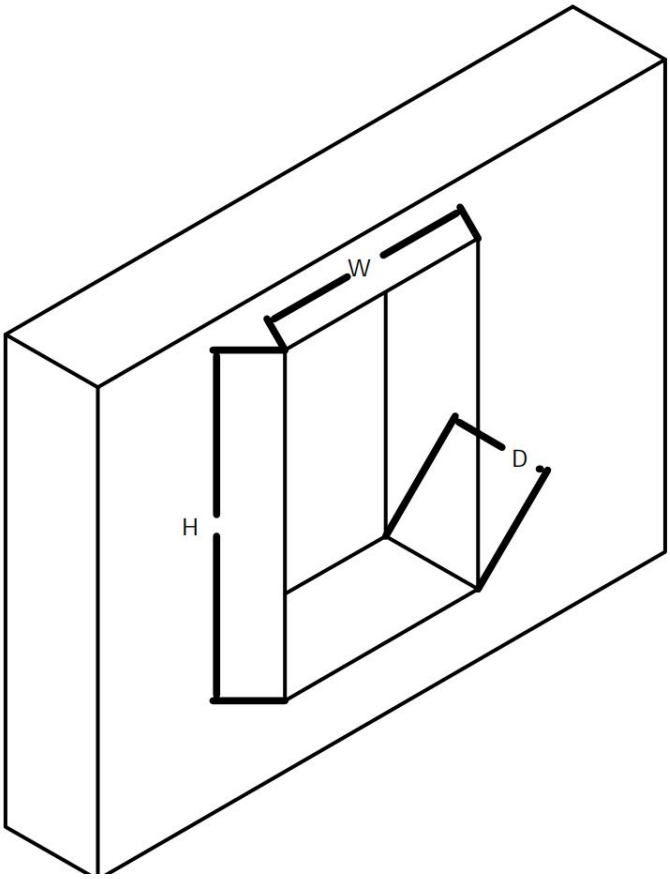

SCHRITT 2

Setzen Sie das Produkt direkt in die Öffnung ein (achten Sie darauf, dass der Rahmen an die Wand passt) und fertig.

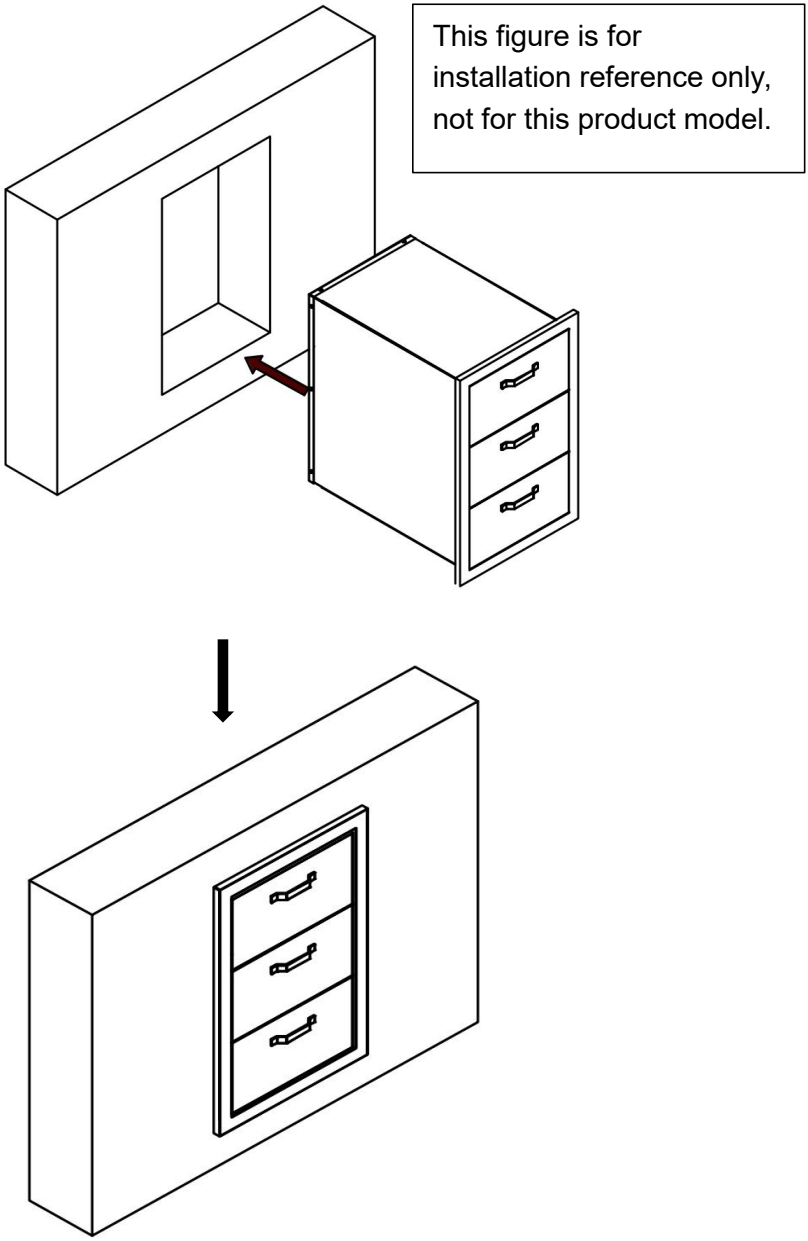

Reinigung

Zur Reinigung die Oberfläche mit einem feuchten (nicht nassen) Tuch abwischen oder mit einem sauberen, fusselfreien Baumwolltuch trockenreiben.

-Zur Reinigung der Oberfläche kann Fensterreiniger oder eine ähnliche Reinigungsflüssigkeit verwendet werden.



VEVOR

Upgrade · The Home Creator Way

Mobile con cassetti tradizionale

MODELLO: CZCTG-COMBO-20.5

VEVOR | Upgrade
The Home Creator Way

MODELLO: CZCTG-COMBO-20.5

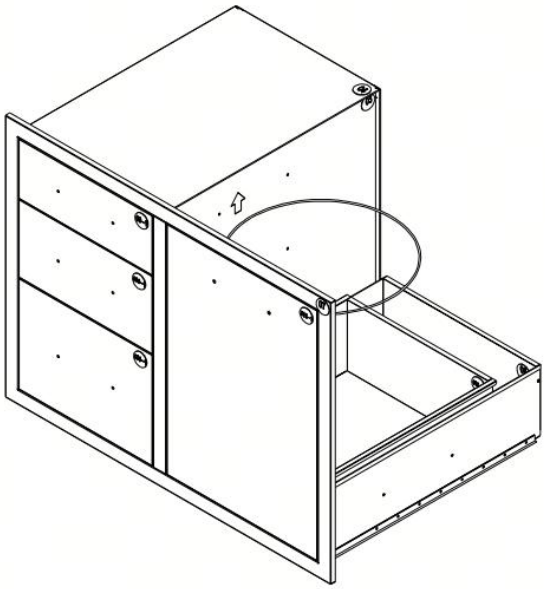

Grazie per aver acquistato uno dei nostri prodotti. Si prega di leggere attentamente le istruzioni di montaggio prima dell'installazione .

Queste sono le istruzioni originali, si prega di leggere attentamente tutte le istruzioni del manuale prima dell'uso. VEVOR si riserva il diritto di interpretare a proprio piacimento il presente manuale d'uso. L'aspetto del prodotto potrebbe differire leggermente da quello del prodotto ricevuto. Ci scusiamo se non vi informeremo tempestivamente di eventuali

aggiornamenti tecnologici o software del nostro prodotto.

PARAMETRI DEL PRODOTTO

nome del prodotto :	**Convenzionale mobiletto con cassetti**
Materiale del prodotto :	acciaio inossidabile non magnetico
Colore del prodotto :	Colore acciaio inossidabile
Mobilia struttura :	Costruzione a telaio scatolare
Posizionamento stilistico :	Economico
Elementi di design :	Smontaggio

AVVISO IMPORTANTE DI SICUREZZA

Avvertenze generali

7. Uso previsto: Questo mobiletto da esterno con cassetti è progettato specificamente per lo stoccaggio all'aperto. Non utilizzarlo per scopi diversi da quelli previsti, come sostenere pesi eccessivi rispetto alla sua capacità o usarlo come struttura per arrampicata. Un uso improprio può causare danni al mobiletto e potenziali lesioni.
8. Scelta della posizione: Posizionare l'armadio su una superficie piana, stabile e livellata. Evitare di installarlo su pendii, terreni irregolari o aree soggette ad allagamenti. Una base instabile può causare il ribaltamento dell'armadio, con conseguenti danni all'armadio stesso e possibili pericoli per le persone nelle vicinanze.

Avvisi relativi al carico

7. Carico dei cassetti: Non superare la capacità di carico massima per cassetto indicata sulla targhetta. Il sovraccarico di un cassetto può causarne il blocco, la rottura delle guide o lo squilibrio dell'intero mobile.
8. Carico totale: Allo stesso modo, non superare il carico totale massimo

dell'armadio, che è [Limite di peso totale]. Sovraccaricare l'intero armadio può comprometterne l'integrità strutturale e aumentare il rischio di collasso.

Avvisi ambientali

7. Sostanze corrosive: Tenere il mobiletto da esterno lontano da sostanze corrosive come acidi, alcali e alcune sostanze chimiche. L'esposizione a queste sostanze può causare il deterioramento dei materiali del mobile, indebolirne la struttura e ridurne la durata.
8. Protezione dagli agenti atmosferici: sebbene l'armadio sia progettato per l'uso esterno, l'esposizione prolungata a condizioni meteorologiche estreme come pioggia battente, neve o luce solare intensa può comprometterne le prestazioni. Si consiglia di utilizzare una copertura durante i periodi di maltempo per proteggere l'armadio dall'umidità eccessiva, dai danni causati dai raggi UV e dalle fluttuazioni di temperatura.

Avvertenze relative alla manutenzione e all'uso

10. Ispezione periodica: Ispezionare periodicamente il mobile per individuare eventuali segni di danneggiamento, come crepe nella struttura, giunture allentate o guide dei cassetti usurate. In caso di problemi, interrompere immediatamente l'utilizzo del mobile e riparare o sostituire le parti danneggiate prima di utilizzarlo nuovamente.
11. Funzionamento dei cassetti: Quando aprite e chiudete i cassetti, fatelo lentamente e con delicatezza. Evitate di sbatterli, poiché ciò potrebbe danneggiare il meccanismo dei cassetti e il mobile stesso. Inoltre, tenete mani, dita e altri oggetti lontani dalle guide dei cassetti per evitare di schiacciarli.
12. Montaggio e smontaggio: Se il mobile richiede montaggio o smontaggio, seguire attentamente le istruzioni fornite. Un montaggio o uno smontaggio errato può causare instabilità strutturale e pericoli per la sicurezza. Non tentare di modificare la struttura del mobile senza la dovuta autorizzazione.

DICHIARAZIONE DI CONFORMITÀ

Questo prodotto è fabbricato in conformità con gli standard e le normative di sicurezza applicabili nell'Unione Europea, nel Regno Unito, negli Stati Uniti e in Canada. Non modificare il prodotto in alcun modo, poiché ciò potrebbe invalidarne la conformità e creare rischi per la sicurezza.

PRECAUZIONI PER IL MONTAGGIO

1. Il montaggio deve essere eseguito seguendo queste istruzioni. Un montaggio errato può essere pericoloso.
2. Durante l'assemblaggio, indossare occhiali di sicurezza e guanti da lavoro resistenti.
3. Non assemblare se si è stanchi o sotto l'effetto di alcol, droghe o farmaci.
4. Mantieni l'area di assemblaggio pulita e ben illuminata.
5. Durante l'assemblaggio, tenere gli astanti lontani dall'area.
6. Fare riferimento alle dimensioni di installazione dell'armadio esterno per l'apertura e l'installazione, per garantire che il fondo sia a livello nella posizione di installazione, in modo da non compromettere il normale utilizzo del prodotto.

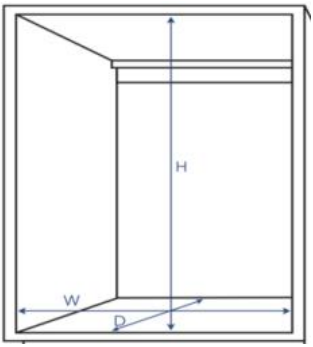

PRECAUZIONI D'USO

⚠ AVVERTIMENTO: PER PREVENIRE LESIONI GRAVI E MORTI CAUSATE DAL RIBALTAMENTO:

1. Questo prodotto non è un giocattolo. Non permettere ai bambini di giocare con questo oggetto o di avvicinarsi ad esso.
2. Utilizzare esclusivamente per lo scopo previsto. Non sedersi né stare in piedi sul prodotto.
3. Ispezionare prima di ogni utilizzo. Non utilizzare se le parti sono allentate o danneggiate.
4. Utilizzare esclusivamente sui mobili della cucina. Non utilizzare da solo sul pavimento o sulla scrivania.
5. Non superare la capacità di carico indicata. Serrare saldamente tutte le manopole prima di applicare il carico. Prestare attenzione al carico dinamico! Lo spostamento improvviso del carico può creare momentaneamente un carico eccessivo, causando il guasto del prodotto.
6. Per evitare il ribaltamento, spingere/tirare utilizzando esclusivamente la maniglia in dotazione.
7. Utilizzare solo secondo le istruzioni.
8. Ispezionare prima di ogni utilizzo; non utilizzare se le parti sono allentate o danneggiate.

Prodotto Informazioni

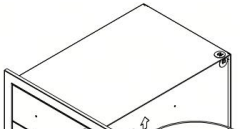

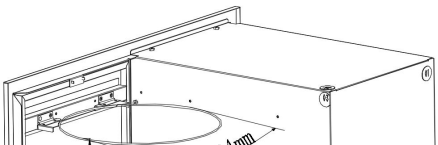

Model: CZCTG-Combo-20.5

Product Size (W*D*H)：

762 *572*521 mm

Installation size (W*D*H)：

730*540*491mm

Elenco dei componenti

No.	Figure	Qty
O1		X1
O2	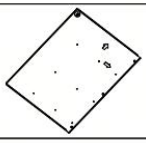	X1
O3		X1
O4		X2
O5		X1
O6	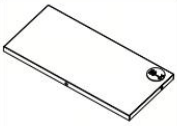	X1

No.	Figure	Qty
O7		X1
O9-1 O10-1 O11-1 O12-1	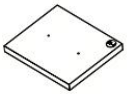	1 of each
O9-2 O10-2 O11-2 O12-2		1 of each
O9-3 O10-3 O11-3 O12-3	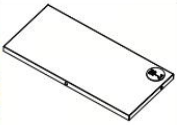	1 of each
1		X4
2	 M4*6	X43

No.	Figure	Qty
3	 M4*6mm	X17
4	 M4*4mm	X6
4	 M4*25mm	X2
5		X1
6		X1
7		X1

Immagine dell'esplosione del cassetto

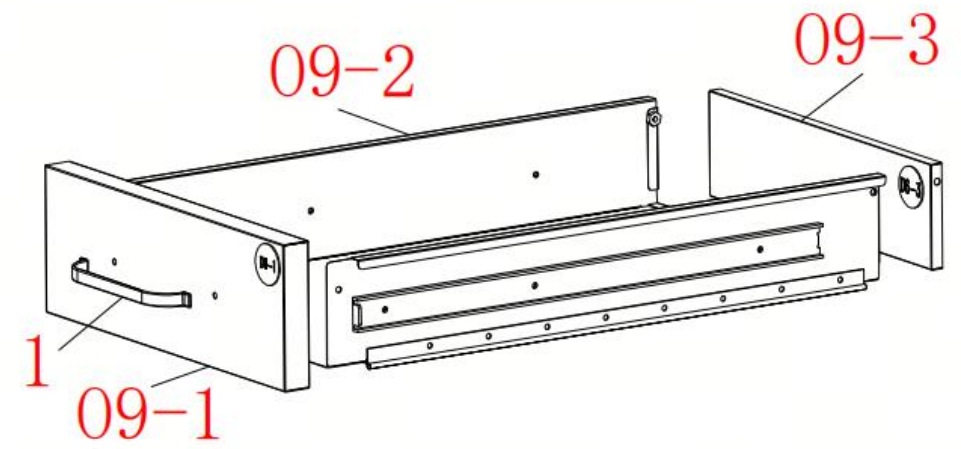

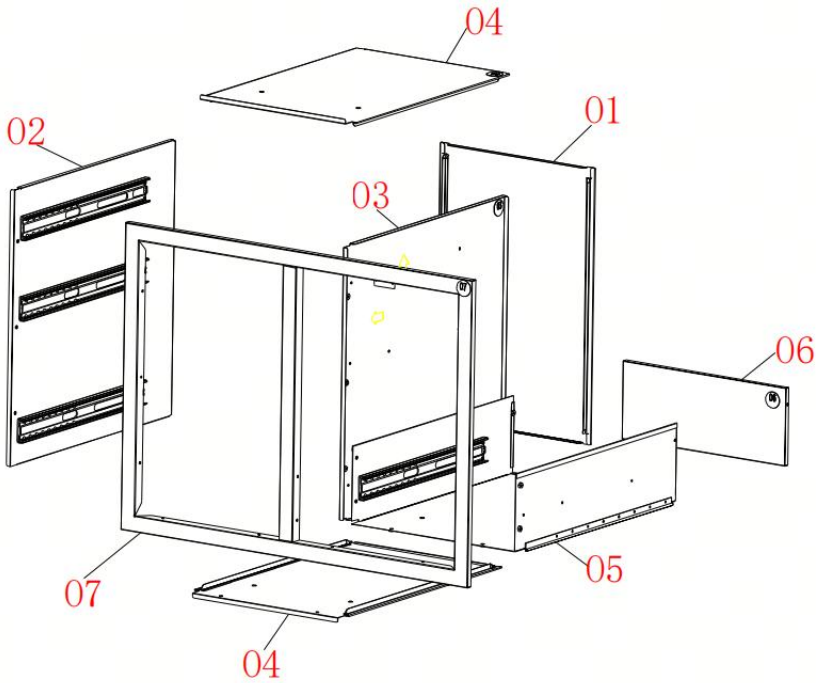

Procedura di installazione

Fase 1 Montaggio del cassetto

1. Estrarre il prodotto n. 09-2 e piegarlo di 90 gradi.

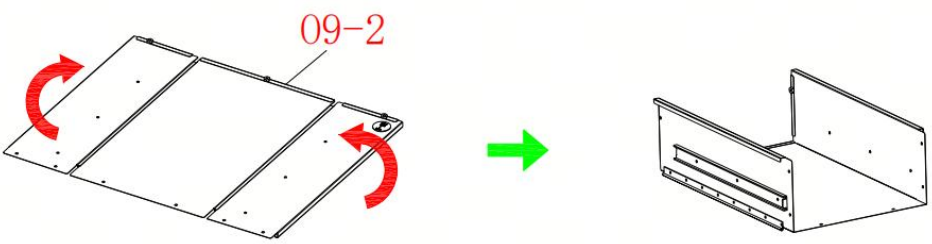

2. Estrarre il prodotto n. 09-3 e inserirlo nello spazio vuoto seguendo la direzione della freccia.

3. Estrarre 3 viti n. 2 e serrarle nei fori corrispondenti seguendo la direzione della freccia.

4. Estrarre il prodotto n. 09-1 e posizionarlo orizzontalmente sul fondo, seguendo la direzione della freccia.

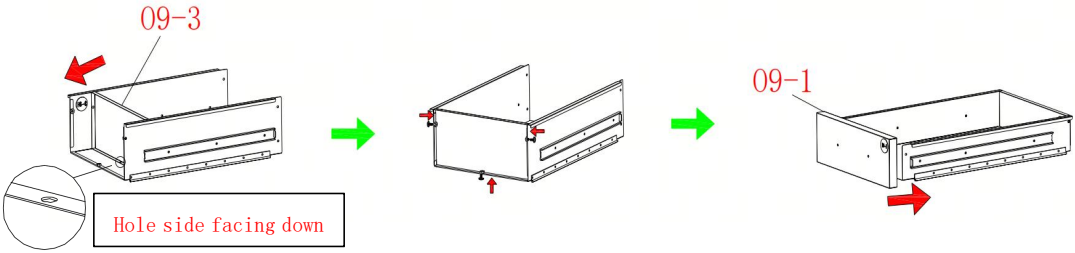

5. Estrarre 4 viti n. 2 e serrarle nei fori corrispondenti del prodotto seguendo la direzione della freccia.

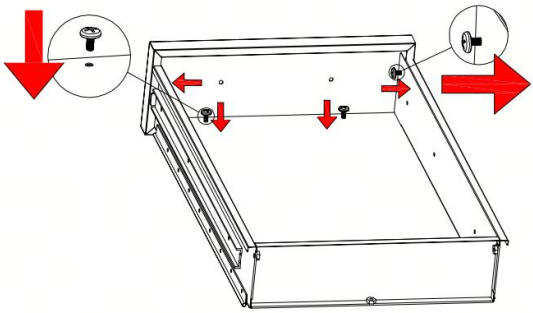

6. Rimuovere la maniglia della parte n. 1 e fissarla nei fori corrispondenti lungo la direzione della freccia.

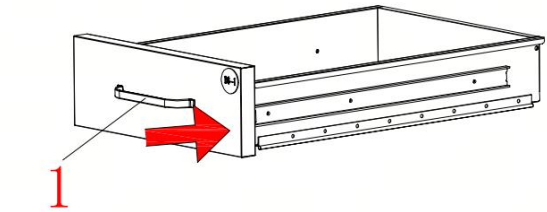

7. Rimuovere 2 viti n. 4 e fissarle nei fori corrispondenti lungo la direzione della freccia.

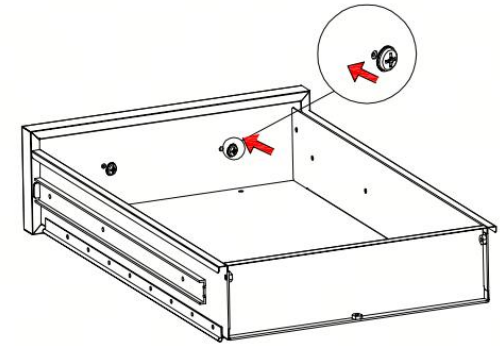

Ripetere il processo di assemblaggio per un totale di quattro cassetti.

(Come mostrato in figura)

Cassetto 09: Accessori applicabili da 09-1 a 09-3

Cassetto 010: Accessori applicabili da 010-1 a 010-3

Cassetto 011: Accessori applicabili da 011-1 a 011-3

Cassetto 012: Accessori applicabili da 012-1 a 012-3

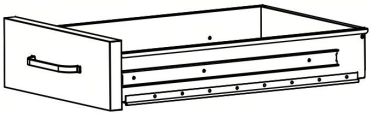

Fase 2 Montaggio dell'armadio

7. Rimuovere le parti 01 e 02 , inserire la parte 01 nella parte 02 seguendo la direzione della freccia.
8. Rimuovere la parte 03 e inserirla nella parte 01 seguendo la direzione della freccia.

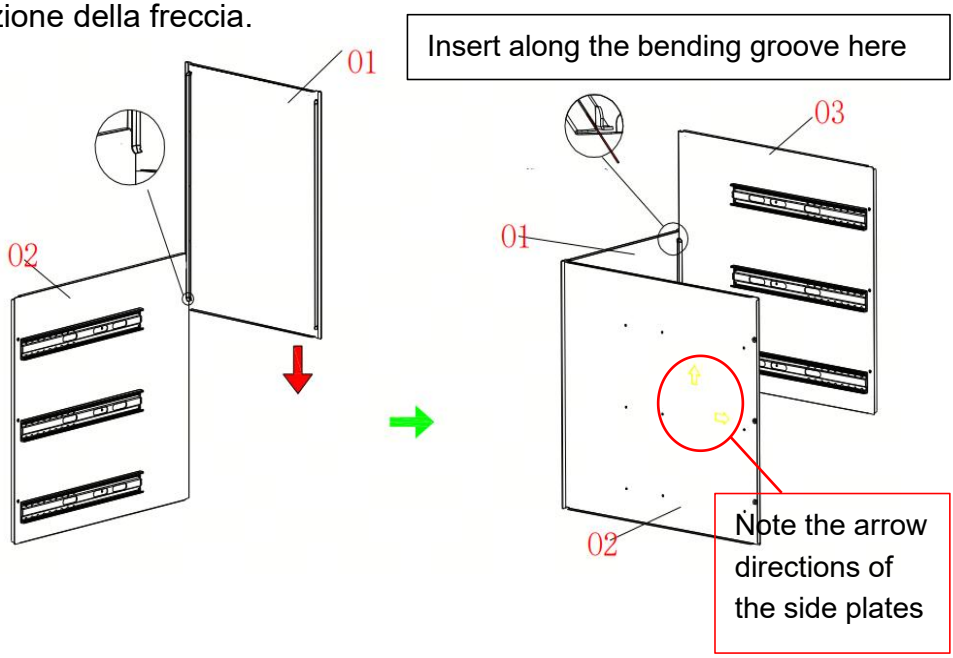

3. Estrarre la parte D 4. Inserire la parte 0 4 nelle parti 01 / 03 seguendo la direzione della freccia.
4. Ruotare il prodotto di 90 gradi. Appoggiare il pezzo 0 1 in piano sul terreno; l'effetto è mostrato nella figura sottostante.
5. Dopo la rotazione di 90 gradi, visualizzazione del rendering.

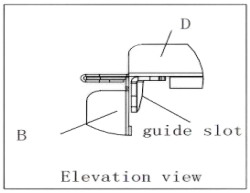

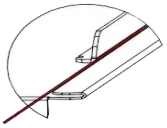

Insert along the marked line

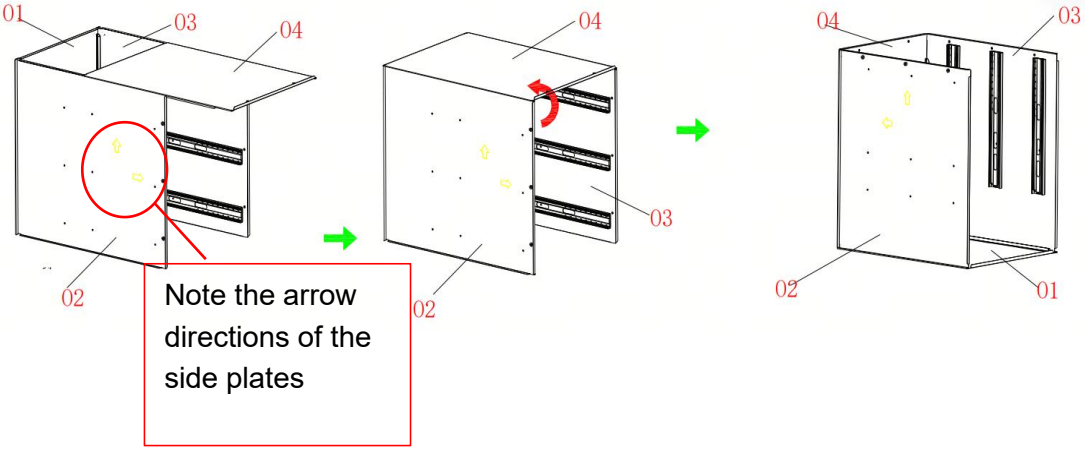

12. Estrarre la parte 0 4, inserire la parte 0 4 in 0 2/ 0 3 seguendo la direzione della freccia.

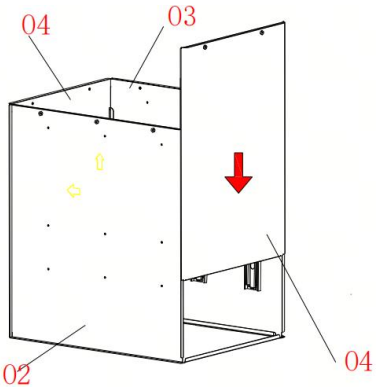

13. Prendi il prodotto n. 05 e piegalo di 90 gradi.

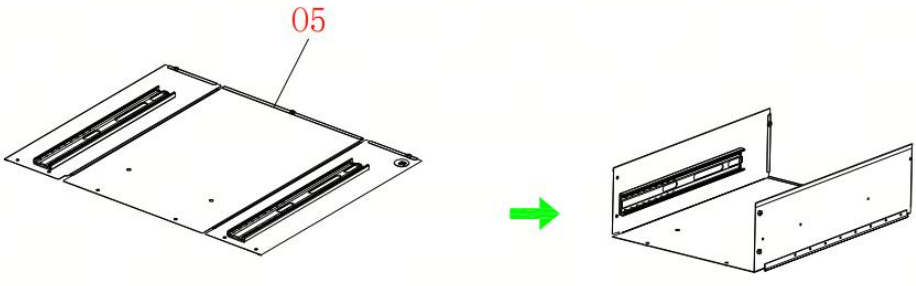

9. Estrarre il pezzo 06 e inserirlo nello spazio vuoto seguendo la direzione della freccia.
10. Prendi 3 viti n. 2 e fissale nei fori corrispondenti seguendo la direzione della freccia.

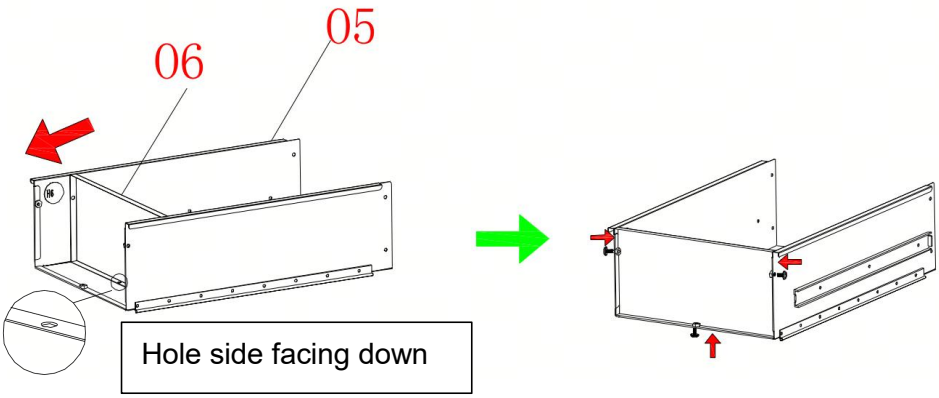

17. Estrarre la parte 07 e inserirla nelle parti 01-04/05 seguendo la direzione indicata dalla freccia.

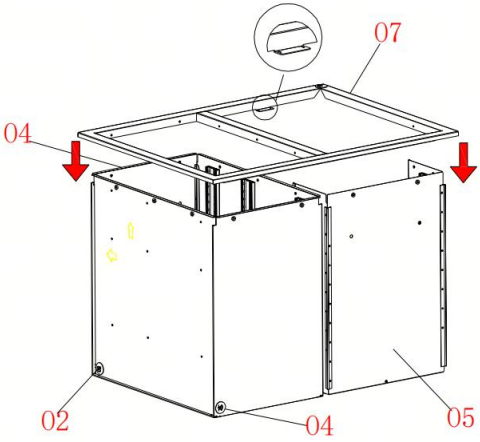

18. Estrarre le viti rimanenti (16 viti n. 3) e inserirle nei fori corrispondenti seguendo la direzione della freccia.

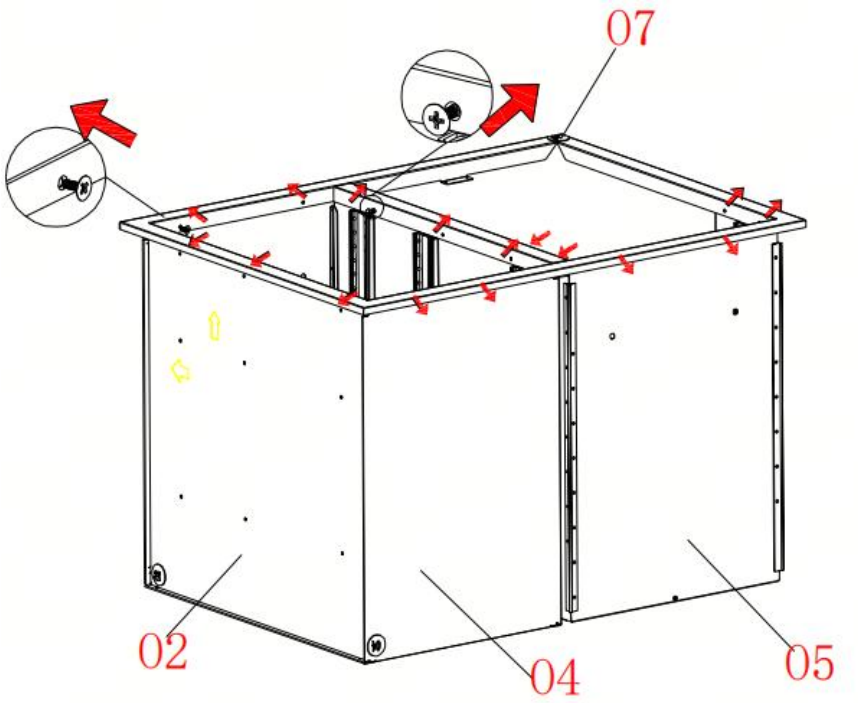

13. Inserire le guide interne su entrambi i lati del cassetto assemblato nelle guide del telaio esterno; posizionare il cassetto con il segno di riferimento sullo strato superiore.

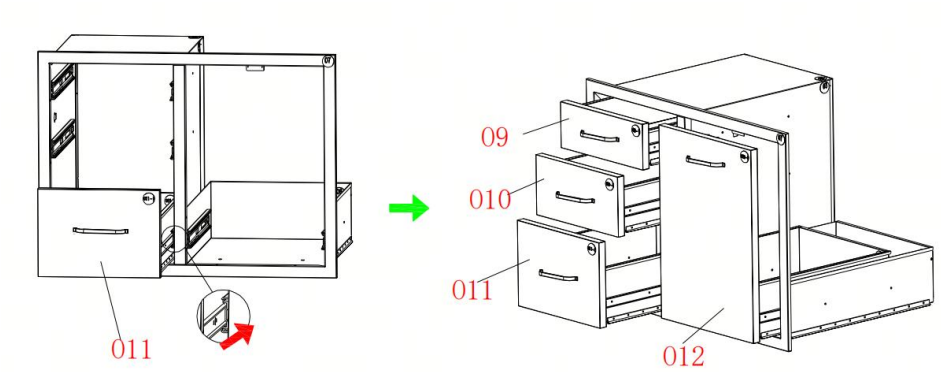

14. Estrarre l'accessorio n. 7 e allinearlo con i fori nella direzione indicata dalla freccia.
15. Estrarre 4 viti n. 2 e fissarle nei fori corrispondenti del pezzo seguendo la direzione della freccia.

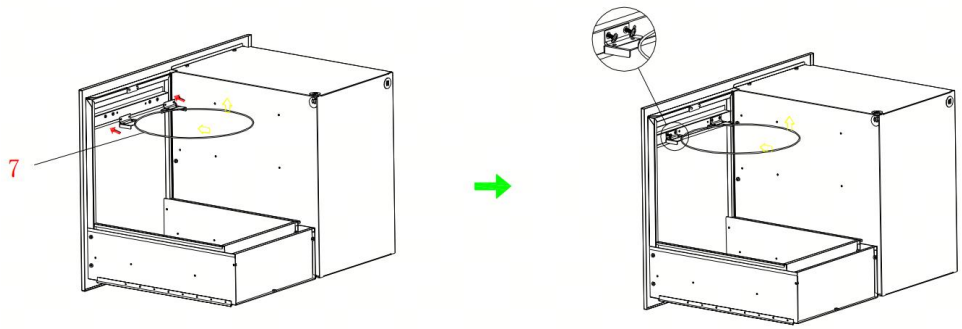

Prodotti con installazione a isola cucina

FASE 1

Eseguire i fori di montaggio appropriati in base alle dimensioni del prodotto e alle dimensioni di installazione consigliate.

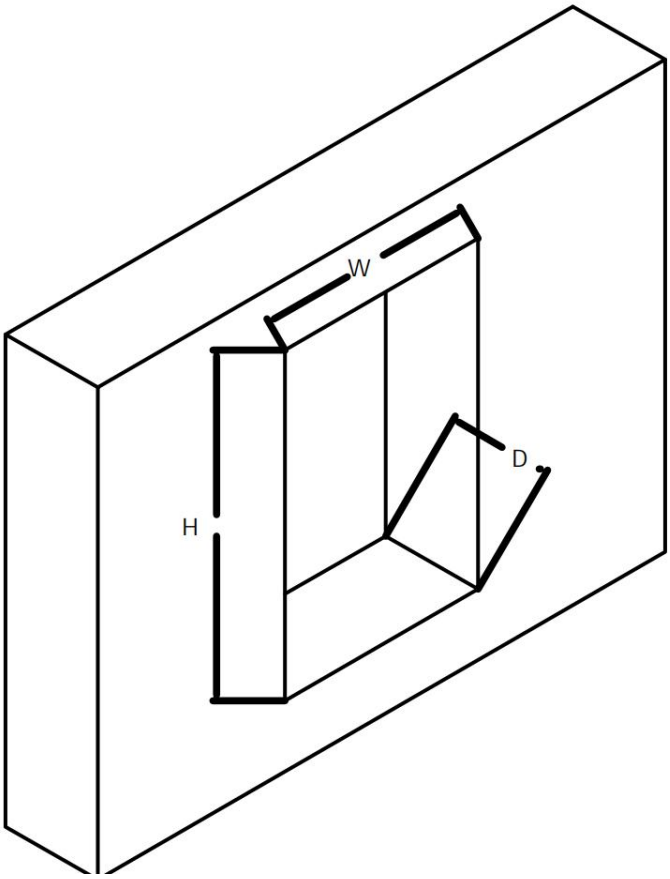

FASE 2

Inserisci il prodotto direttamente nel foro (assicurati che la cornice frontale si adatti alla parete) e finito

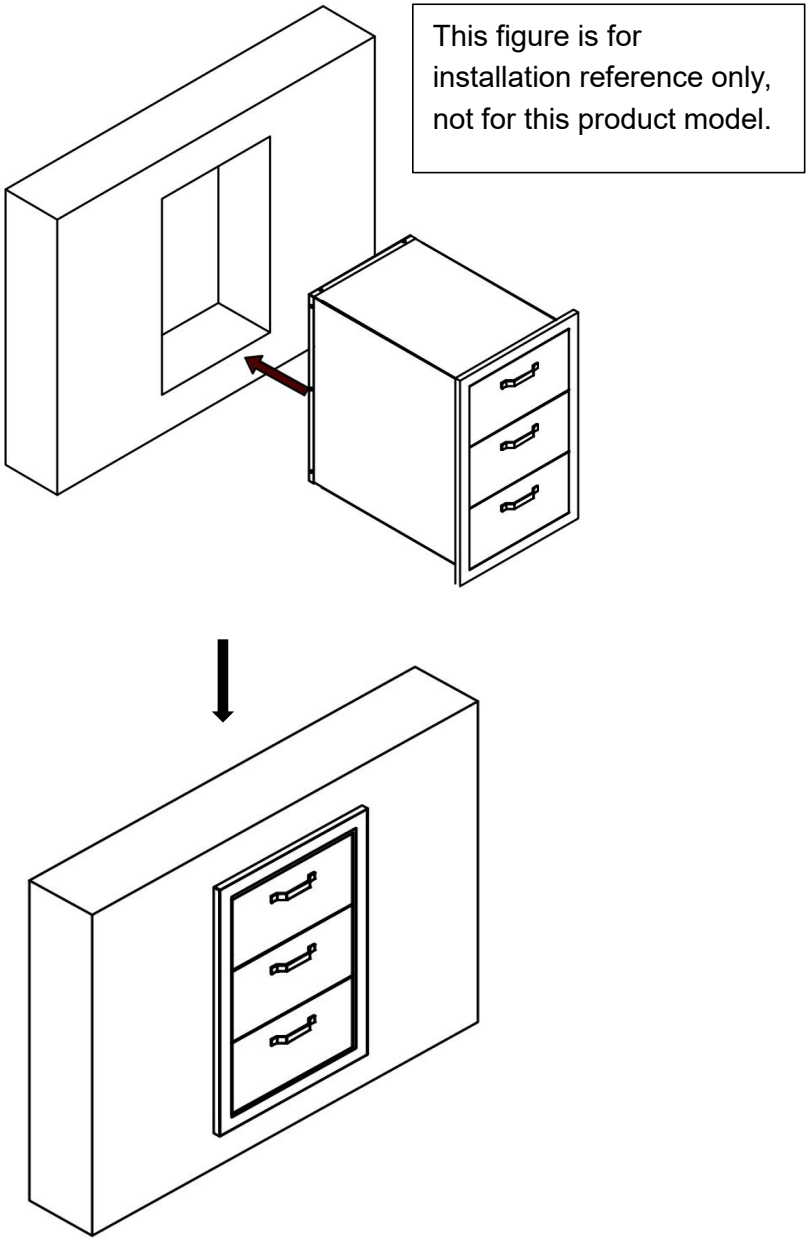

Pulizia

- Per la pulizia, pulire la superficie con un panno umido (non bagnato) oppure asciugare con un panno di cotone pulito e privo di lanugine.

la superficie si può utilizzare un detergente per vetri o un prodotto simile .



VEVOR

Upgrade · The Home Creator Way

Cajonera convencional

MODELO: CZCTG-COMBO-20.5

VEVOR | Upgrade
The Home Creator Way

MODELO: CZCTG-COMBO-20.5

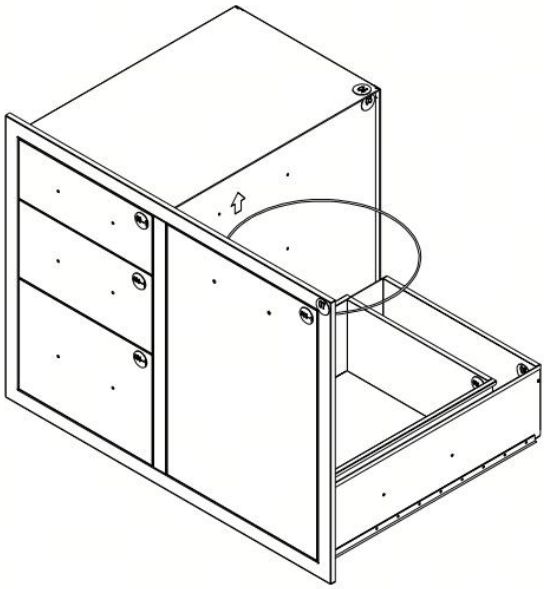

Gracias por adquirir uno de nuestros productos. Lea atentamente las instrucciones de montaje antes de la instalación .

Estas son las instrucciones originales. Lea atentamente todo el manual antes de usar el producto. VEVOR se reserva el derecho de interpretar el manual de usuario. El aspecto del producto puede variar con respecto al que reciba. Le pedimos disculpas si no le informamos nuevamente sobre actualizaciones de tecnología o software.

PARÁMETROS DEL PRODUCTO

Nombre del producto :	**Convencional armario con cajones**
Material del producto :	Acero inoxidable no magnético
color del producto :	color acero inoxidable
Muebles estructura :	Construcción con estructura de caja
Posicionamiento de estilo :	Económico
Elementos de diseño :	Desmontaje D

ADVERTENCIA DE SEGURIDAD

IMPORTANTE

Advertencias generales

9. Uso previsto: Este armario con cajones para exteriores está diseñado específicamente para almacenamiento al aire libre. No lo utilice para ningún otro fin no previsto, como soportar un peso excesivo o usarlo como estructura para trepar. El uso indebido puede dañar el armario y provocar lesiones.

10. Ubicación: Coloque el armario sobre una superficie plana, estable y nivelada. Evite instalarlo en pendientes, terrenos irregulares o zonas propensas a inundaciones. Una base inestable puede provocar que el armario se vuelque, dañándolo y pudiendo causar lesiones a las personas cercanas.

Carga - Advertencias relacionadas

9. Carga de cajones: No exceda la capacidad máxima de carga por cajón indicada en la placa de características. Sobrecargar un cajón puede provocar que se atasque, que se rompan los rieles o que todo el mueble se desequilibre.

10. Carga total: Asimismo, no exceda la carga total máxima del gabinete, que es [Límite de peso total]. Sobrecargar todo el gabinete puede comprometer su integridad estructural y aumentar el riesgo de colapso.

Advertencias medioambientales

9. Sustancias corrosivas: Mantenga el armario de cajones para exteriores alejado de sustancias corrosivas como ácidos, álcalis y ciertos productos químicos. La exposición a estas sustancias puede provocar el deterioro de los materiales del armario, debilitar su estructura y reducir su vida útil.
10. Protección contra la intemperie: Si bien el gabinete está diseñado para uso en exteriores, la exposición prolongada a condiciones climáticas extremas, como lluvia intensa, nieve o luz solar directa, puede afectar su rendimiento. Considere usar una cubierta durante períodos de clima adverso para proteger el gabinete de la humedad excesiva, los daños causados por los rayos UV y las fluctuaciones de temperatura.

Advertencias sobre mantenimiento y uso

13. Inspección periódica: Inspeccione periódicamente el mueble para detectar cualquier signo de daño, como grietas en la estructura, juntas sueltas o guías de cajones desgastadas. Si detecta algún problema, deje de usar el mueble inmediatamente y repare o reemplace las piezas dañadas antes de volver a usarlo.
14. Funcionamiento de los cajones: Al abrir y cerrar los cajones, hágalo despacio y con cuidado. Evite cerrarlos de golpe, ya que esto puede dañar el mecanismo y el mueble. Además, mantenga las manos, los dedos y otros objetos alejados de las guías de los cajones para evitar pellizcos.
15. Montaje y desmontaje: Si el armario requiere montaje o desmontaje, siga atentamente las instrucciones proporcionadas. Un montaje o desmontaje incorrecto puede provocar inestabilidad estructural y riesgos para la seguridad. No intente modificar la estructura del armario sin la debida autorización.

DECLARACIÓN DE CUMPLIMIENTO

Este producto se fabrica de conformidad con las normas y reglamentos de

seguridad aplicables en la Unión Europea, el Reino Unido, Estados Unidos y Canadá. No modifique el producto de ninguna manera, ya que esto podría invalidar la normativa y generar riesgos para la seguridad.

PRECAUCIONES DE MONTAJE

1. Para el montaje es necesario seguir estas instrucciones. Un montaje incorrecto puede ser peligroso.
2. Utilice gafas de seguridad y guantes de trabajo resistentes durante el montaje.
3. No se reúnan si están cansados o bajo los efectos del alcohol, las drogas o los medicamentos.
4. Mantenga la zona de montaje limpia y bien iluminada.
5. Mantenga a los curiosos fuera del área durante el montaje.
6. Consulte las dimensiones de instalación del gabinete exterior para la apertura e instalación, asegurándose de que la parte inferior esté nivelada en la posición de instalación, para no afectar el uso normal del producto.

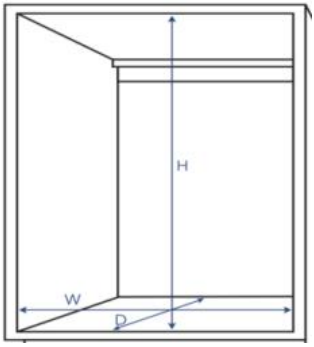

TOME PRECAUCIONES

⚠ **ADVERTENCIA: PARA PREVENIR LESIONES GRAVES Y LA MUERTE POR VUELCOS:**

1. Este producto no es un juguete. No permita que los niños jueguen con este artículo ni se acerquen a él.
2. Úselo únicamente según las instrucciones. No se siente ni se pare sobre el producto.
3. Inspeccione el producto antes de cada uso. No lo utilice si alguna pieza está suelta o dañada.
4. Úselo solo en los gabinetes de la cocina y no lo use solo en el suelo o en el escritorio.
5. No exceda la capacidad de carga indicada. Apriete bien todos los pomos antes de aplicar la carga. ¡Tenga cuidado con las cargas dinámicas! Un movimiento brusco de la carga puede generar una sobrecarga momentánea y provocar la falla del producto.

6. Para evitar que se vuelque, empuje/tire utilizando únicamente el asa suministrada.
7. Utilizar únicamente según lo previsto.
8. Inspeccione antes de cada uso; no lo utilice si alguna pieza está suelta o dañada.

Producto Información

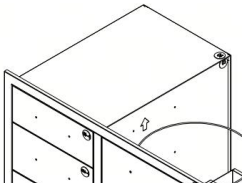

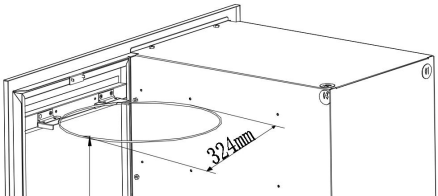

Model: CZCTG-Combo-20.5

Product Size (W*D*H)：

762 *572*521 mm

Installation size (W*D*H)：

730*540*491mm

Lista de piezas

No.	Figure	Qty
O1		X1
O2	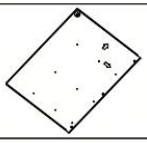	X1
O3		X1
O4		X2
O5		X1
O6	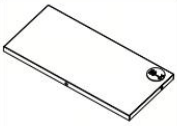	X1

No.	Figure	Qty
O7		X1
O9-1 O10-1 O11-1 O12-1	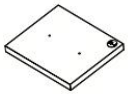	1 of each
O9-2 O10-2 O11-2 O12-2		1 of each
O9-3 O10-3 O11-3 O12-3	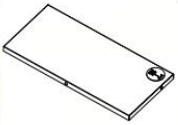	1 of each
1		X4
2	 M4*6	X43

No.	Figure	Qty
3	 M4*6mm	X17
4	 M4*4mm	X6
4	 M4*25mm	X2
5		X1
6		X1
7		X1

Imagen de explosión de cajón

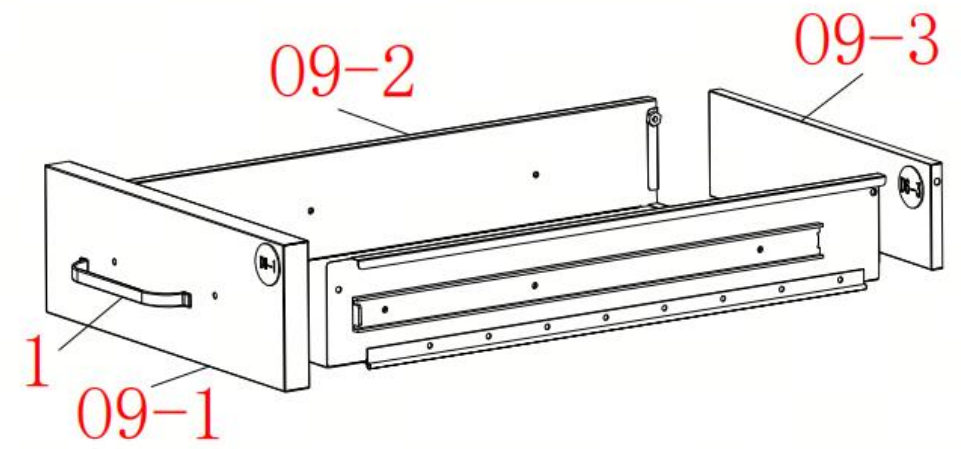

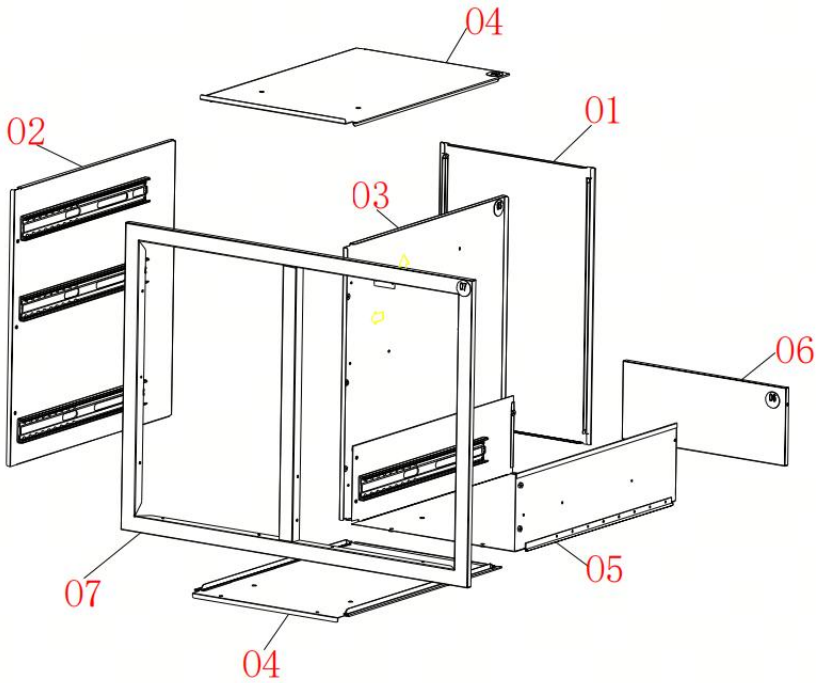

Procedimiento de instalación

Paso 1 Montaje del cajón

1. Saque el producto n. ° 09-2 y dóblelo 90 grados.

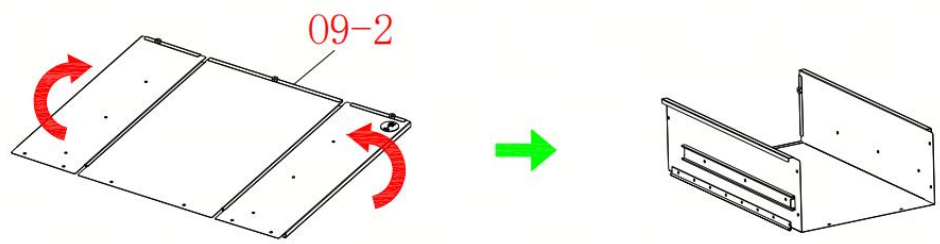

2. Saque el producto n.° 09-3 e insértelo en el hueco siguiendo la dirección de la flecha.

3. Saque 3 tornillos del número 2 y apriételos en los orificios correspondientes siguiendo la dirección de la flecha.

4. Saque el producto n.° 09-1 y colóquelo plano en la parte inferior, siguiendo la dirección de la flecha.

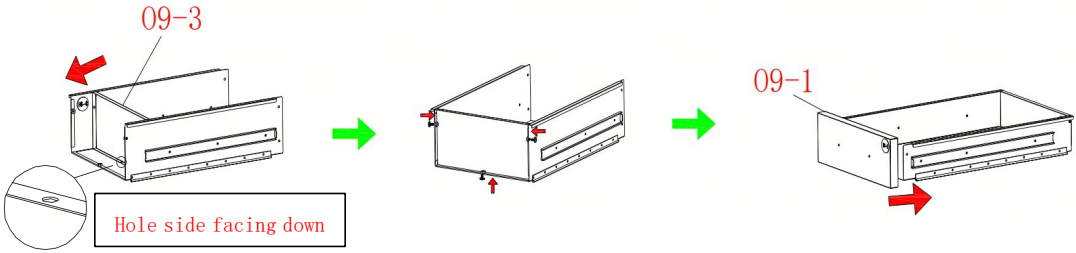

5. Saque 4 tornillos del número 2 y apriételos en los orificios correspondientes del producto siguiendo la dirección de la flecha.

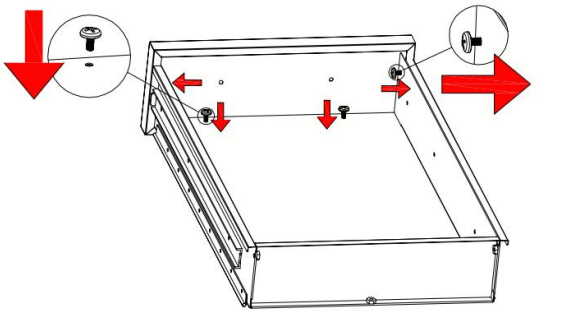

6. Retire la pieza n.° 1 del mango y fíjela en los orificios correspondientes siguiendo la dirección de la flecha.

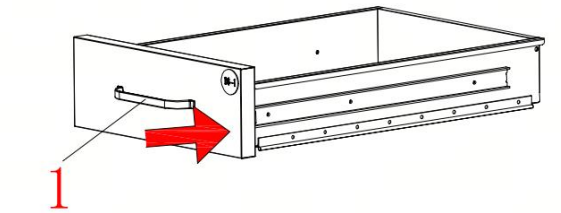

7. Retire 2 tornillos del número 4 y fíjelos en los orificios correspondientes siguiendo la dirección de la flecha.

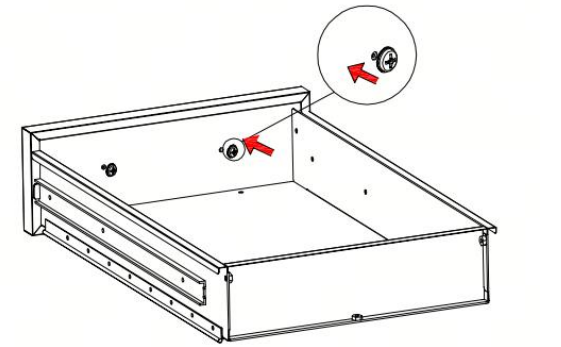

Repita el proceso de montaje para obtener un total de cuatro cajones.

(Como se muestra en la figura)

Cajón 09: Accesorios aplicables 09-1 a 09-3

Cajón 010: Accesorios aplicables 010-1 a 010-3

Cajón 011: Accesorios aplicables 011-1 a 011-3

Cajón 012: Accesorios aplicables 012-1 a 012-3

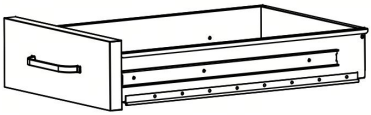

Paso 2 Montaje del gabinete

9. Retire las piezas 01 y 02 , inserte la pieza 01 en la pieza 02 siguiendo la dirección de la flecha.
10. Retire la pieza 03 e insértela en la pieza 01 siguiendo la dirección de la flecha.

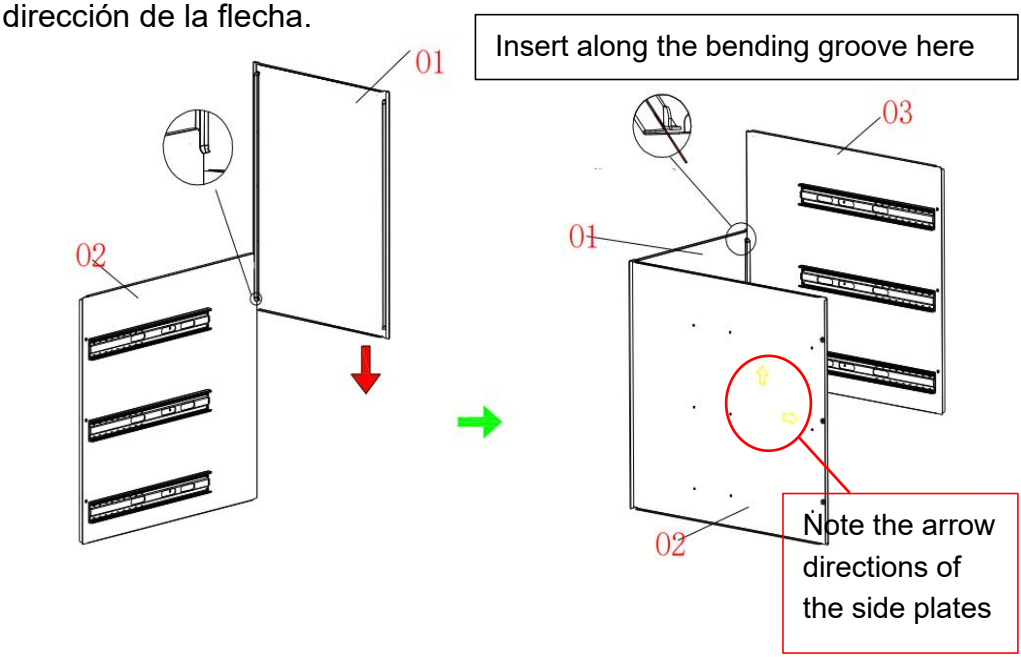

3. Saque la pieza D 4. Inserte la pieza 0 4 en las piezas 01 / 03 siguiendo la dirección de la flecha.
4. Gire el producto 90 grados. Coloque la pieza 0 1 plana sobre el suelo; el efecto se muestra en la figura siguiente.
5. Después de girar 90 grados, renderizar la vista.

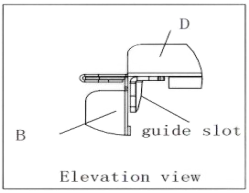

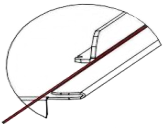

Insert along the marked line

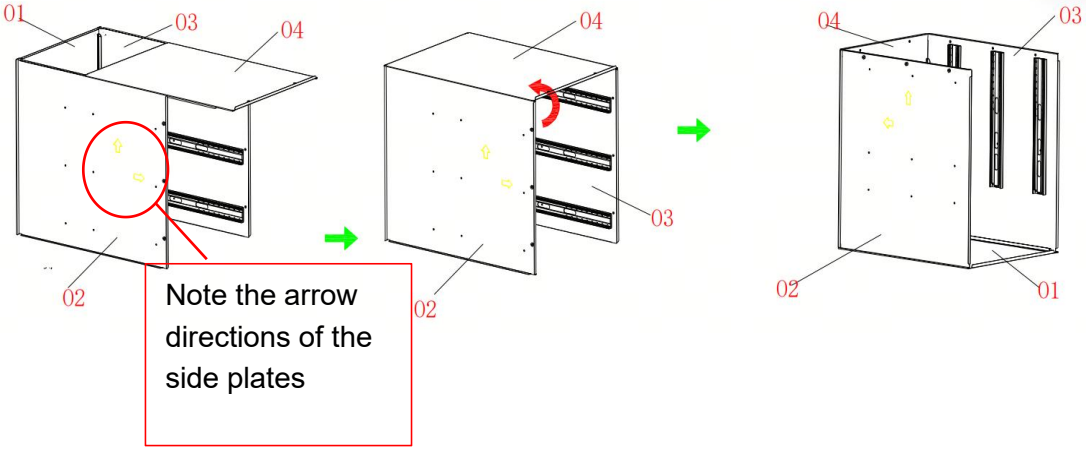

14. Saque la pieza 0 4, inserte la pieza 0 4 en 0 2/ 0 3 siguiendo la dirección de la flecha.

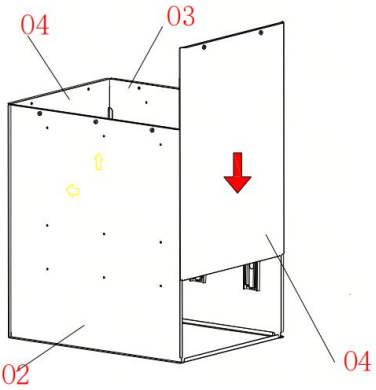

15. Saque el producto número 05 y dóblelo 90 grados.

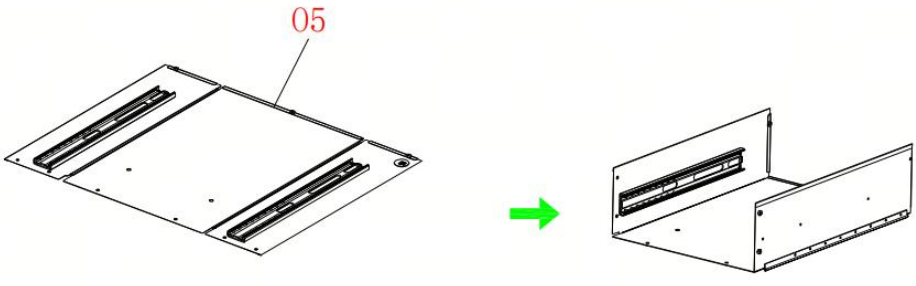

9. Saque la pieza 06 e insértela en el hueco siguiendo la dirección de la flecha.
10. Saque 3 tornillos del número 2 y fíjelos en los orificios correspondientes siguiendo la dirección de la flecha.

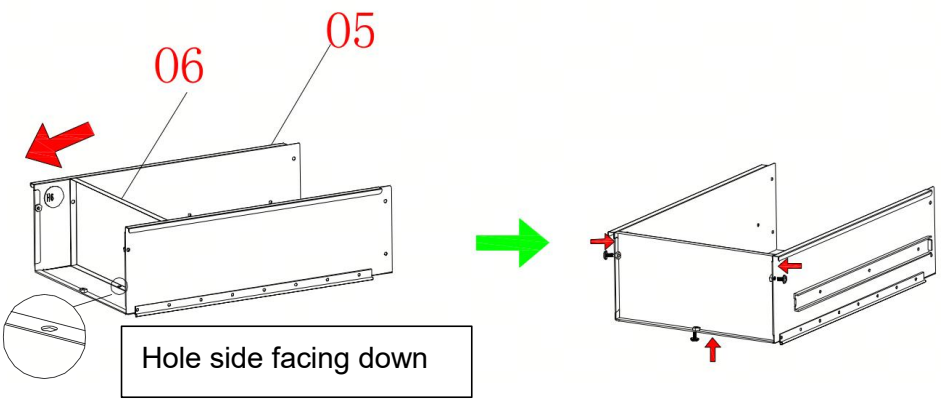

19. Saque la pieza 07, inserte la pieza 07 en las piezas 01-04 / 05 siguiendo la dirección de la flecha.

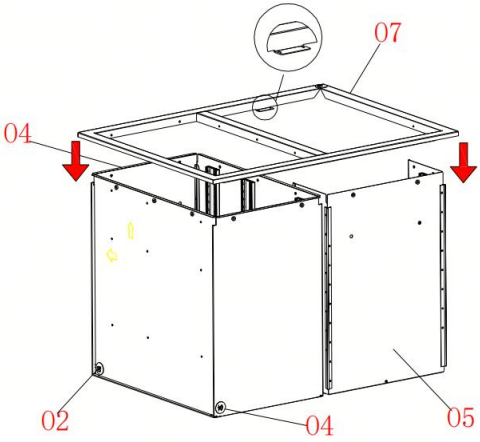

20. Retire los tornillos restantes (16 tornillos del número 3) y fíjelos en los orificios correspondientes siguiendo la dirección de la flecha.

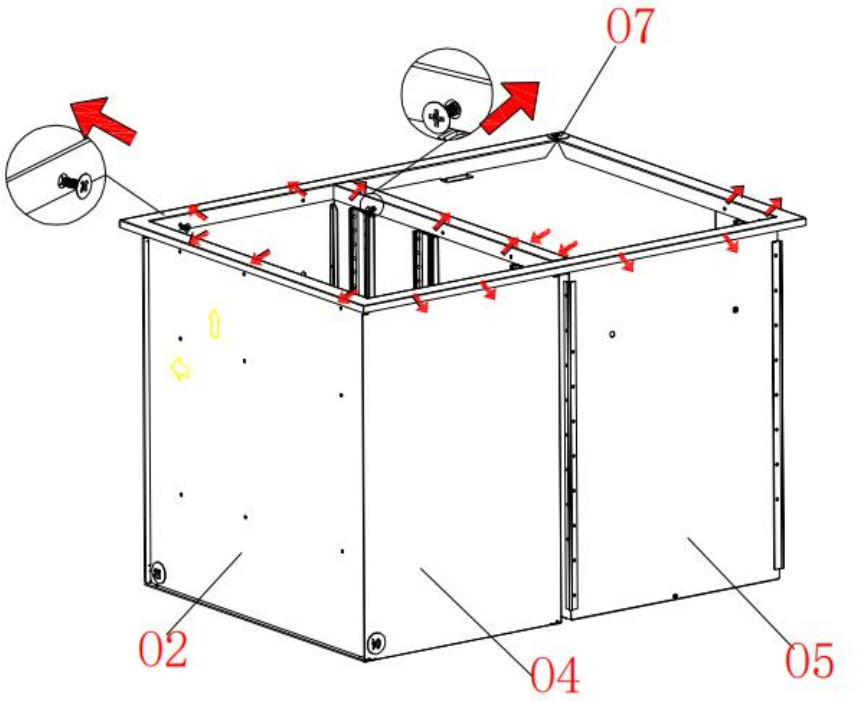

13. Inserte los rieles interiores a ambos lados del cajón ensamblado en los rieles guía del marco exterior; coloque el cajón con la marca en la capa superior.

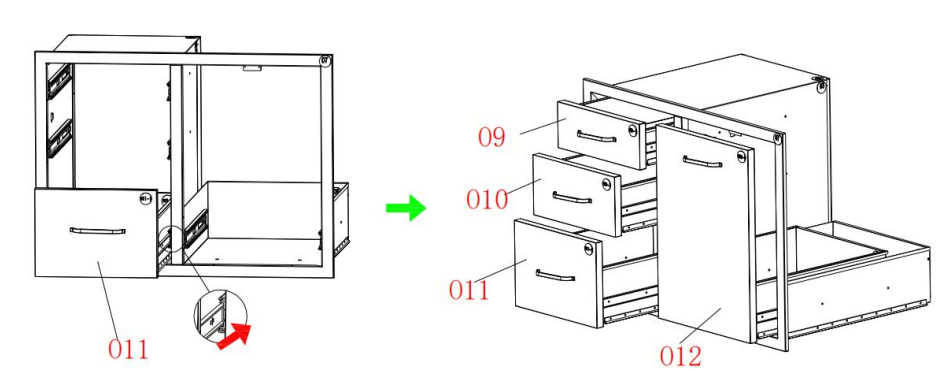

14. Saque el accesorio n.° 7 y alinéelo con los orificios siguiendo la dirección de la flecha.
15. Saque 4 tornillos del número 2 y fíjelos en los orificios correspondientes de la pieza siguiendo la dirección de la flecha.

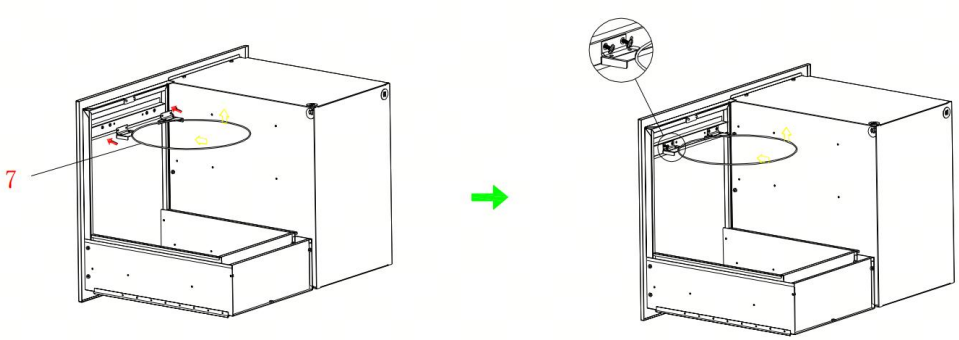

Productos con instalación de isla de cocina

PASO 1

Construya los orificios de montaje adecuados según el tamaño del producto y las dimensiones de instalación recomendadas.

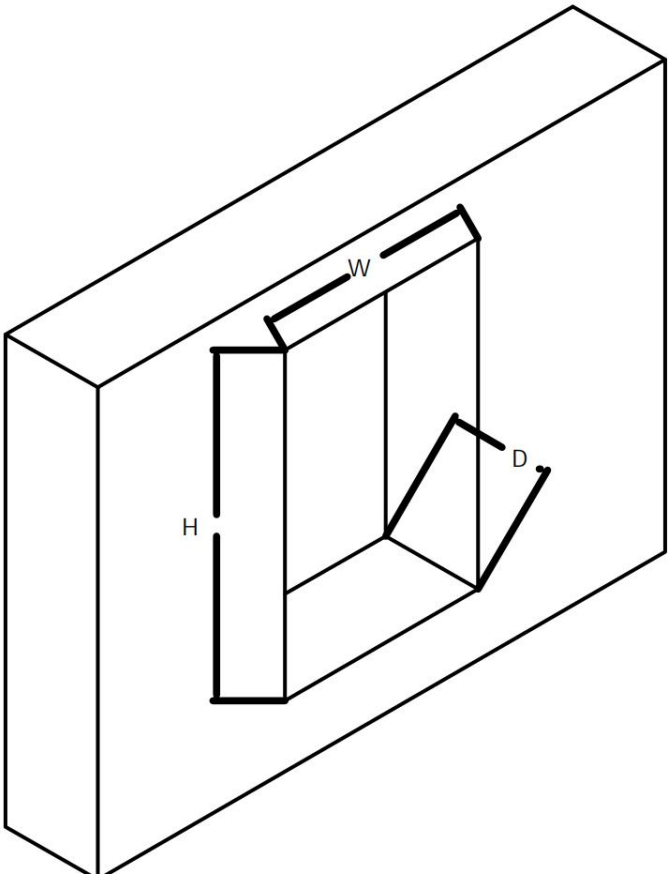

PASO 2

Coloque el producto directamente en el agujero (asegúrese de que el marco frontal se ajuste a la pared) y listo.

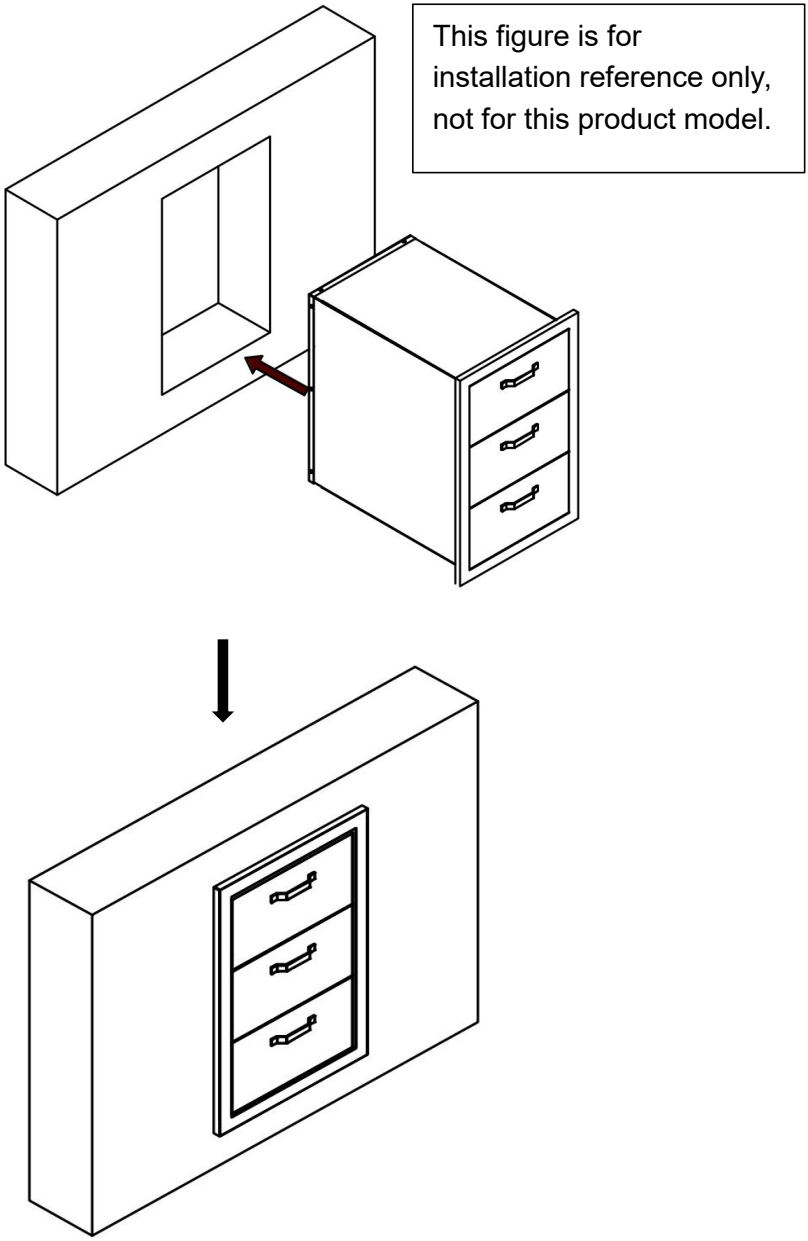

Limpieza

- Para limpiar, pase un paño húmedo (no mojado) por la superficie o séquela con un paño de algodón limpio y sin pelusa.

-Para limpiar la superficie se puede utilizar líquido limpiacristales o un líquido de limpieza similar.



VEVOR

Upgrade · The Home Creator Way

Konwencjonalna szafka szufladowa

MODEL: CZCTG-COMBO-20.5

VEVOR | Upgrade
The Home Creator Way

MODEL: CZCTG-COMBO-20.5

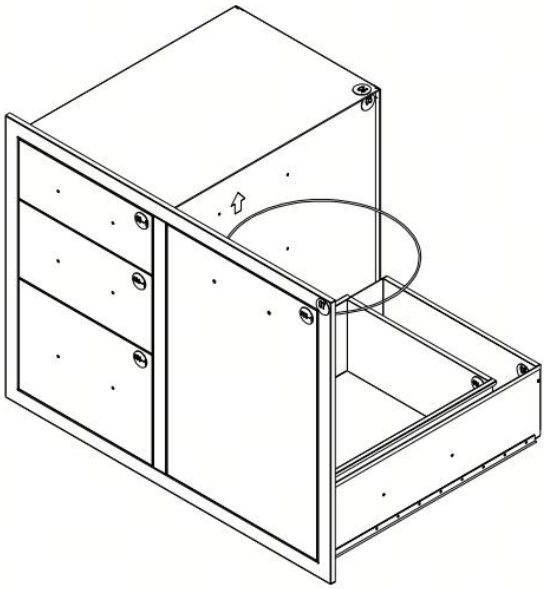

Dziękujemy za zakup jednego z naszych produktów. Przed instalacją prosimy o dokładne zapoznanie się z instrukcją montażu .

To jest oryginalna instrukcja obsługi. Przed użyciem prosimy o dokładne zapoznanie się z treścią instrukcji. Firma VEVOR zastrzega sobie prawo do jednoznacznej interpretacji niniejszej instrukcji obsługi. Wygląd produktu zależy od stanu, w jakim go otrzymali Państwo. Prosimy o wyrozumiałość, ale nie będziemy Państwa ponownie informować o

aktualizacjach technologicznych lub oprogramowania naszego produktu.

PARAMETRY PRODUKTU

nazwa produktu :	**Standardowy szafka z szufladami**
materiał produktu :	Stal nierdzewna niemagnetyczna
kolor produktu :	Kolor stali nierdzewnej
Meble struktura :	Konstrukcja ramy skrzynkowej
Pozycjonowanie stylu :	Ekonomiczny
Elementy projektu :	Demontaż

WAŻNE OSTRZEŻENIE DOTYCZĄCE BEZPIECZEŃSTWA

Ostrzeżenia ogólne

11. Przeznaczenie: Ta zewnętrzna szafka szufladowa została zaprojektowana specjalnie do przechowywania rzeczy na zewnątrz. Nie należy jej używać do żadnych innych, nieprzeznaczonych do tego zastosowań, takich jak podtrzymywanie nadmiernego ciężaru przekraczającego jej udźwig lub używanie jako konstrukcji wspinaczkowej. Niewłaściwe użycie może prowadzić do uszkodzenia szafki i potencjalnych obrażeń.

12. Wybór miejsca: Ustaw szafkę na płaskiej, stabilnej i równej powierzchni. Unikaj montażu na zboczach, nierównym podłożu lub w miejscach narażonych na zalanie. Niestabilna podstawa może spowodować przewrócenie się szafki, co może spowodować jej uszkodzenie i ewentualne obrażenia u osób w pobliżu.

Ostrzeżenia związane z obciążeniem

11. Obciążenie szuflady: Nie należy przekraczać maksymalnego

obciążenia szuflady podanego na tabliczce znamionowej. Przeciążenie szuflady może spowodować jej zacięcie, pęknięcie prowadnic lub utratę równowagi całej szafki.
12. Całkowite obciążenie: Podobnie, nie należy przekraczać maksymalnego całkowitego obciążenia szafy, które wynosi [Limit masy całkowitej]. Przeciążenie całej szafy może naruszyć jej integralność konstrukcyjną i zwiększyć ryzyko zawalenia.

Ostrzeżenia środowiskowe

11. Substancje żrące: Trzymaj szafkę zewnętrzną z dala od substancji żrących, takich jak kwasy, zasady i niektóre chemikalia. Kontakt z tymi substancjami może spowodować uszkodzenie materiałów, z których wykonana jest szafka, osłabić jej konstrukcję i skrócić jej żywotność.
12. Ochrona przed warunkami atmosferycznymi: Chociaż szafka jest przeznaczona do użytku na zewnątrz, długotrwałe narażenie na ekstremalne warunki pogodowe, takie jak ulewny deszcz, śnieg lub intensywne światło słoneczne, może wpłynąć na jej działanie. W przypadku niesprzyjających warunków atmosferycznych należy rozważyć zastosowanie pokrowca, aby chronić szafkę przed nadmierną wilgocią, promieniowaniem UV i wahaniami temperatury.

Ostrzeżenia dotyczące konserwacji i użytkowania

16. Regularna kontrola: Okresowo sprawdzaj szafkę pod kątem uszkodzeń, takich jak pęknięcia w korpusie, luźne połączenia lub zużyte prowadnice szuflad. W przypadku wykrycia jakichkolwiek problemów, natychmiast zaprzestań użytkowania szafki i napraw lub wymień uszkodzone części przed ponownym użyciem.
17. Obsługa szuflad: Otwierając i zamykając szuflady, rób to powoli i delikatnie. Unikaj trzaskania szufladami, ponieważ może to spowodować uszkodzenie mechanizmu szuflady i samej szafki. Trzymaj dłonie, palce i inne przedmioty z dala od prowadnic szuflad, aby uniknąć przytrzaśnięcia.
18. Montaż i demontaż: Jeśli szafka wymaga montażu lub demontażu,

należy ściśle przestrzegać instrukcji. Nieprawidłowy montaż lub demontaż może prowadzić do niestabilności konstrukcji i zagrożenia bezpieczeństwa.

Nie należy podejmować prób modyfikacji konstrukcji szafki bez odpowiedniego zezwolenia.

OŚWIADCZENIE O ZGODNOŚCI

Ten produkt został wyprodukowany zgodnie z obowiązującymi normami bezpieczeństwa i przepisami obowiązującymi w Unii Europejskiej, Wielkiej Brytanii, Stanach Zjednoczonych i Kanadzie. Nie należy modyfikować produktu w żaden sposób, ponieważ może to spowodować utratę zgodności i zagrożenie bezpieczeństwa.

ŚRODKI OSTROŻNOŚCI PODCZAS MONTAŻU

1. Montaż należy przeprowadzić zgodnie z poniższymi instrukcjami. Nieprawidłowy montaż może stanowić zagrożenie.
2. Podczas montażu należy nosić okulary ochronne i solidne rękawice robocze.
3. Nie przychodź na zgromadzenia, gdy jesteś zmęczony lub pod wpływem alkoholu, narkotyków lub leków.
4. Utrzymuj miejsce zgromadzenia w czystości i dobrym oświetleniu.
5. Podczas montażu nie dopuść, aby osoby postronne znajdowały się w pobliżu miejsca montażu.
6. Należy zapoznać się z rozmiarem montażowym szafki zewnętrznej w celu otwarcia i montażu, aby upewnić się, że dolna część pozycji montażowej jest na poziomie, aby nie wpływało to na normalne użytkowanie produktu

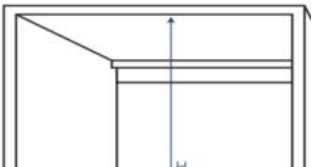

ŚRODKI OSTROŻNOŚCI

⚠ OSTRZEŻENIE: ABY ZAPOBIEC POWAŻNYM OBRAŻENIOM I ŚMIERCI SPOWODOWANEJ PRZEWRÓCENIEM:

1. Ten produkt nie jest zabawką. Nie pozwalaj dzieciom bawić się nim ani zbliżać się do niego.
2. Używaj wyłącznie zgodnie z przeznaczeniem. Nie siadaj ani nie stawaj na produkcie.
3. Przed każdym użyciem sprawdź urządzenie. Nie używaj go, jeśli części są luźne lub uszkodzone.
4. Stosować wyłącznie na szafkach kuchennych. Nie stawiać go na podłodze ani na biurku.
5. Nie przekraczać podanego udźwigu. Przed obciążeniem dokładnie

dokręcić wszystkie pokrętła. Należy pamiętać o obciążeniu dynamicznym! Nagły ruch ładunku może chwilowo spowodować nadmierne obciążenie, powodując awarię produktu.

6. Aby zapobiec przewróceniu, należy pchać/ciągnąć wyłącznie za dołączony uchwyt.

7. Używać wyłącznie zgodnie z przeznaczeniem.

8. Przed każdym użyciem należy przeprowadzić kontrolę. Nie należy używać produktu, jeśli jakieś części są luźne lub uszkodzone.

Produkt Informacja

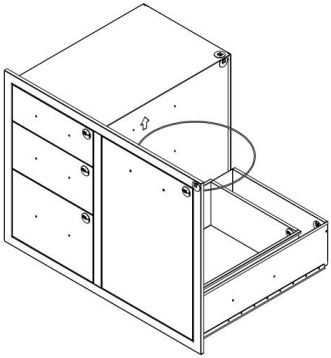

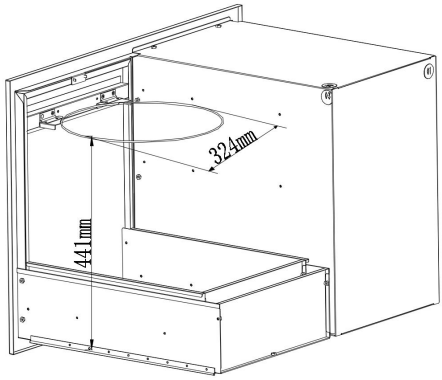

Model: CZCTG-Combo-20.5

Product Size (W*D*H)：

762 *572*521 mm

Installation size (W*D*H)：

730*540*491mm

Lista części

No.	Figure	Qty
O1		X1
O2	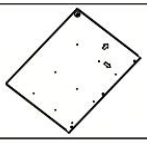	X1
O3		X1
O4		X2
O5		X1
O6	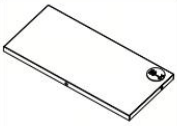	X1

No.	Figure	Qty
O7		X1
O9-1 O10-1 O11-1 O12-1	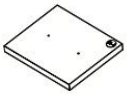	1 of each
O9-2 O10-2 O11-2 O12-2		1 of each
O9-3 O10-3 O11-3 O12-3	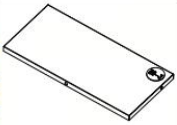	1 of each
1		X4
2	 M4*6	X43

No.	Figure	Qty
3	 M4*6mm	X17
4	 M4*4mm	X6
4	 M4*25mm	X2
5		X1
6		X1
7		X1

Zdjęcie wybuchu szuflady

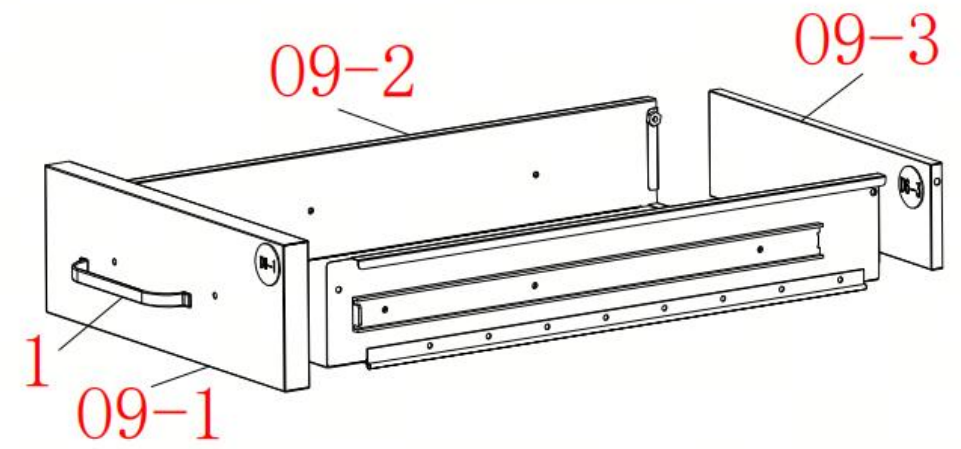

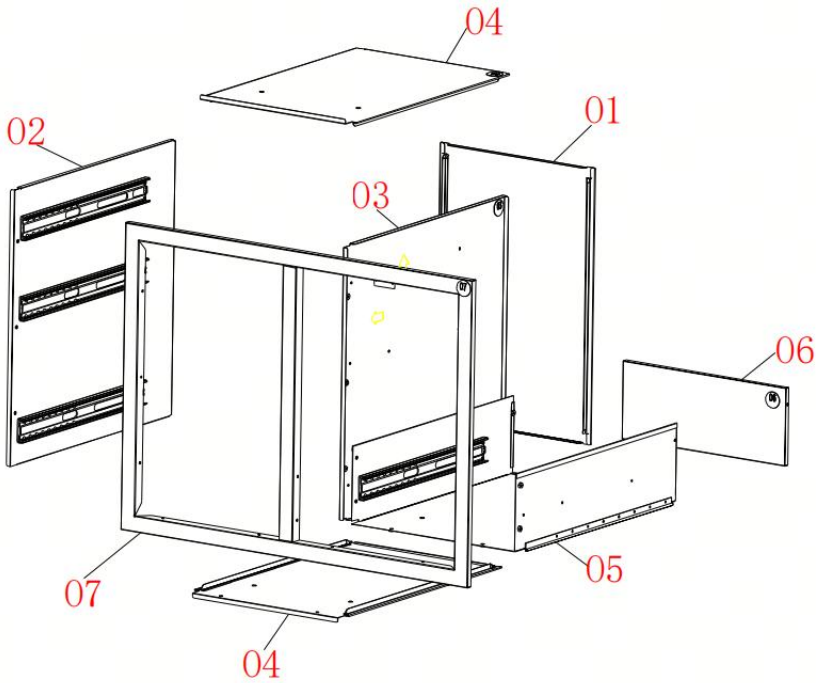

Procedura instalacji

Krok 1 Montaż szuflady

1. Wyjmij produkt nr 09-2 i złóż go pod kątem 90 stopni.

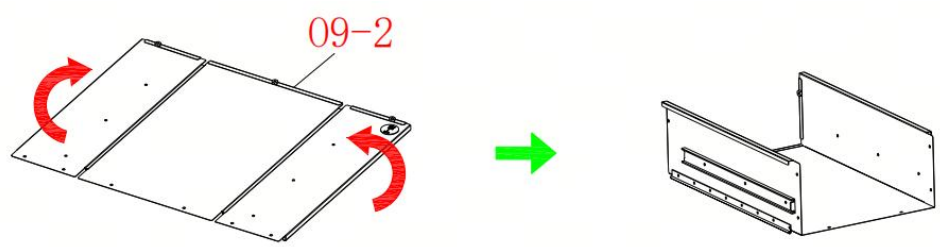

2. Wyjmij produkt nr 09-3 i włóż go w szczelinę zgodnie z kierunkiem strzałki.

3. Wyjmij 3 sztuki śrub nr 2 i wkręć je w odpowiednie otwory zgodnie z kierunkiem strzałki.

4. Wyjmij produkt nr 09-1 i połóż go płasko na dnie zgodnie z kierunkiem strzałki.

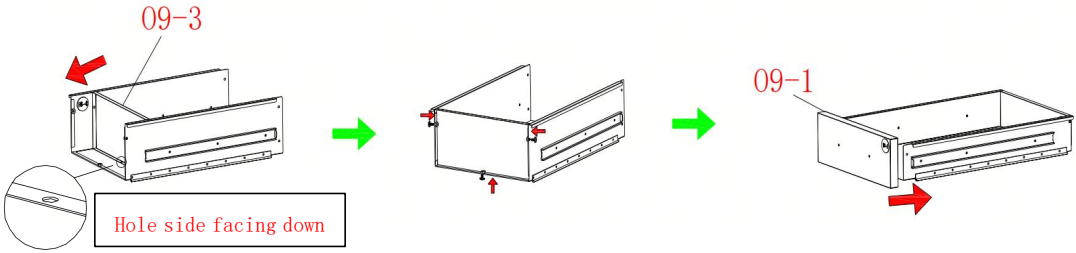

5. Wyjmij 4 sztuki śrub nr 2 i wkręć je w odpowiednie otwory produktu zgodnie z kierunkiem strzałki.

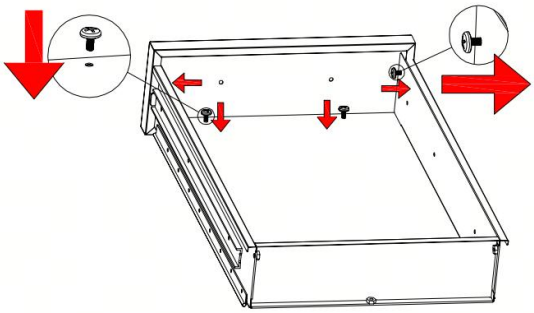

6. Zdejmij uchwyt części nr 1, zamocuj go w odpowiednich otworach wzdłuż kierunku strzałki.

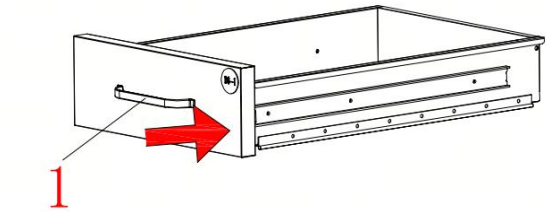

7. Wyjmij 2 śruby nr 4 i przykręć je do odpowiednich otworów wzdłuż kierunku strzałki.

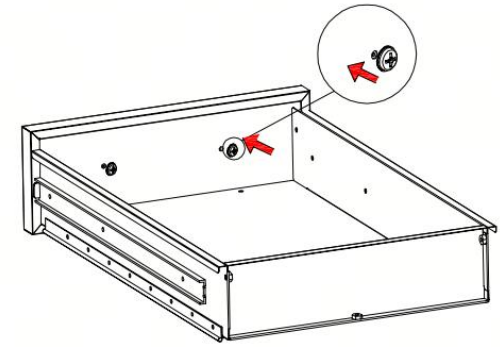

Powtórz proces montażu, aby zamontować łącznie cztery szuflady.
(Jak pokazano na rysunku)
Szuflada 09: Akcesoria pasujące do 09-1 do 09-3
Szuflada 010: Akcesoria pasujące do 010-1 do 010-3
Szuflada 011: Akcesoria pasujące do 011-1 do 011-3
Szuflada 012: Akcesoria pasujące do 012-1 do 012-3

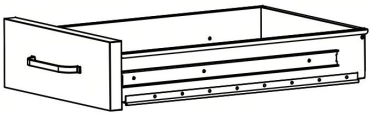

Krok 2 Montaż szafki

11. Wyjmij części 01 i 02 , włóż 01 do 02 zgodnie z kierunkiem strzałki.
12. Wyjmij część 03 i włóż ją do części 01 zgodnie z kierunkiem strzałki.

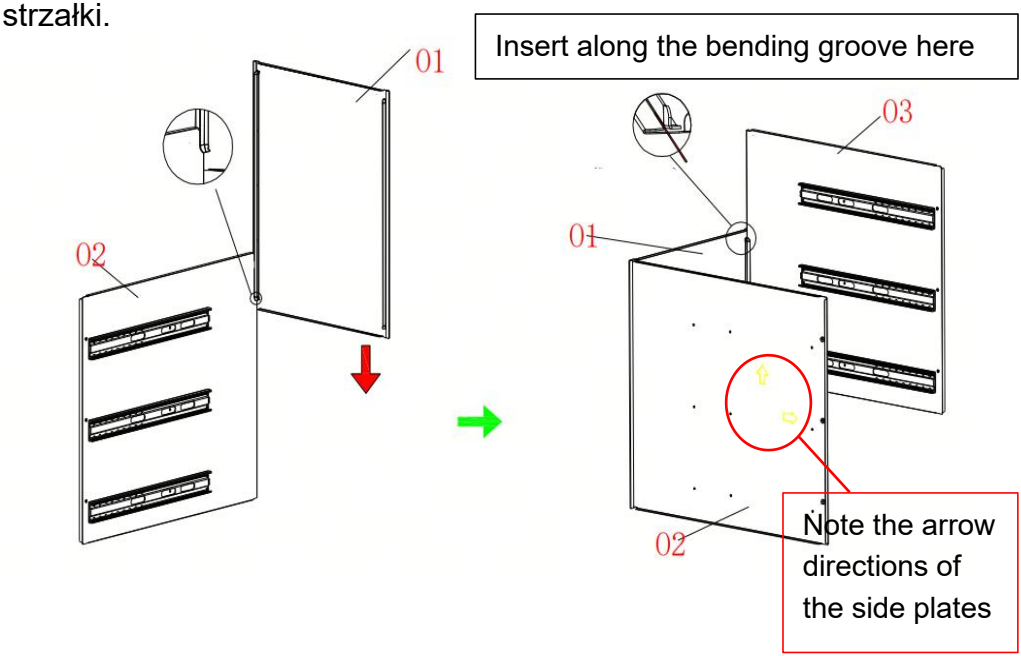

3. Wyjmij część D 4. Włóż część 0 4 do części 01 / 03 zgodnie z kierunkiem strzałki.
4. Obróć produkt o 90 stopni. Połóż część 0 1 płasko na ziemi; efekt pokazano na poniższym rysunku.
5. Po obróceniu o 90 stopni renderujemy widok.

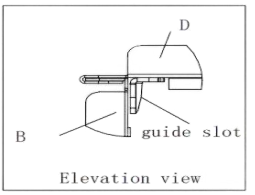

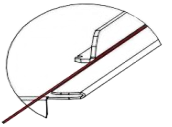

Insert along the marked line

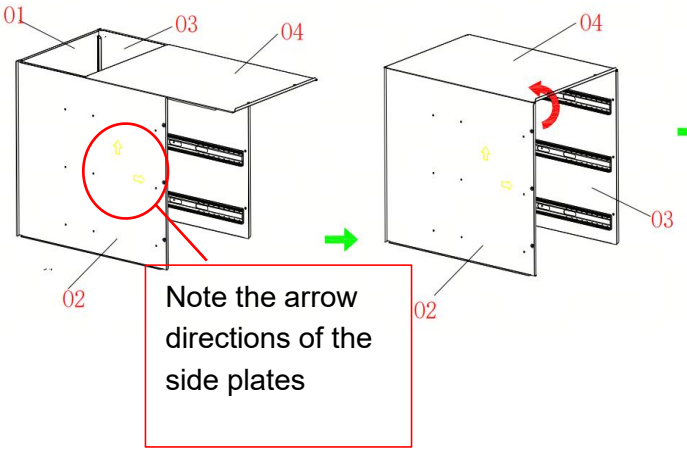

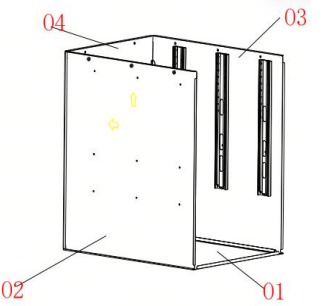

16. Wyjmij część 0 4, włóż część 0 4 do 0 2/ 0 3 zgodnie z kierunkiem strzałki.

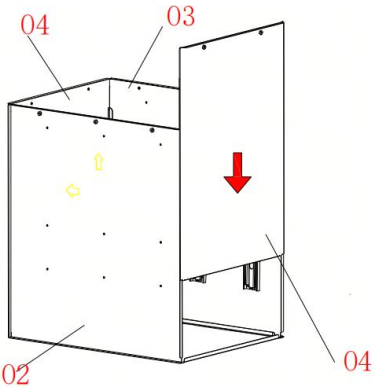

17. Wyjmij produkt nr 05 i złóż go pod kątem 90 stopni.

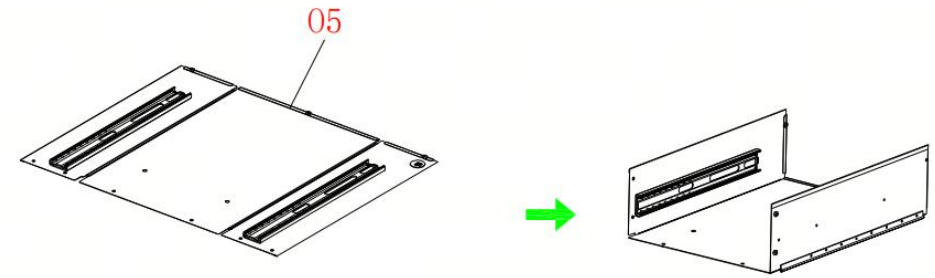

9. Wyjmij część 06 i włóż ją w szczelinę zgodnie z kierunkiem strzałki.
10. Wyjmij 3 śruby nr 2 i wkręć je w odpowiednie otwory wzdłuż kierunku strzałki.

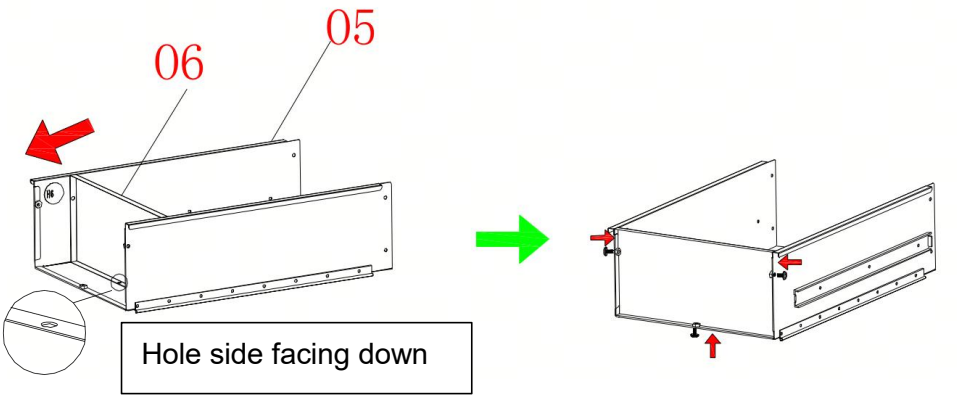

21. Wyjmij część 07, włóż część 07 do części 01-04 / 05 zgodnie z kierunkiem strzałki.

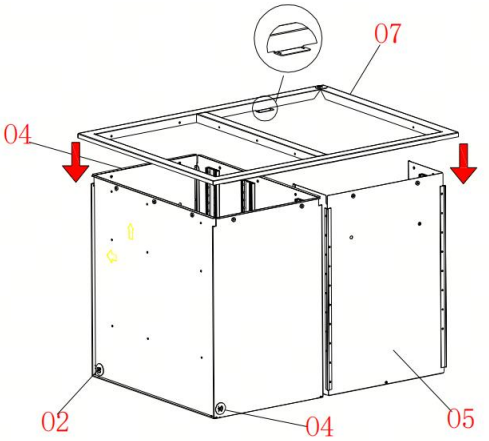

22. Wyjmij pozostałe śruby (16 szt. śrub nr 3), wkręć je w odpowiednie otwory wzdłuż kierunku strzałki.

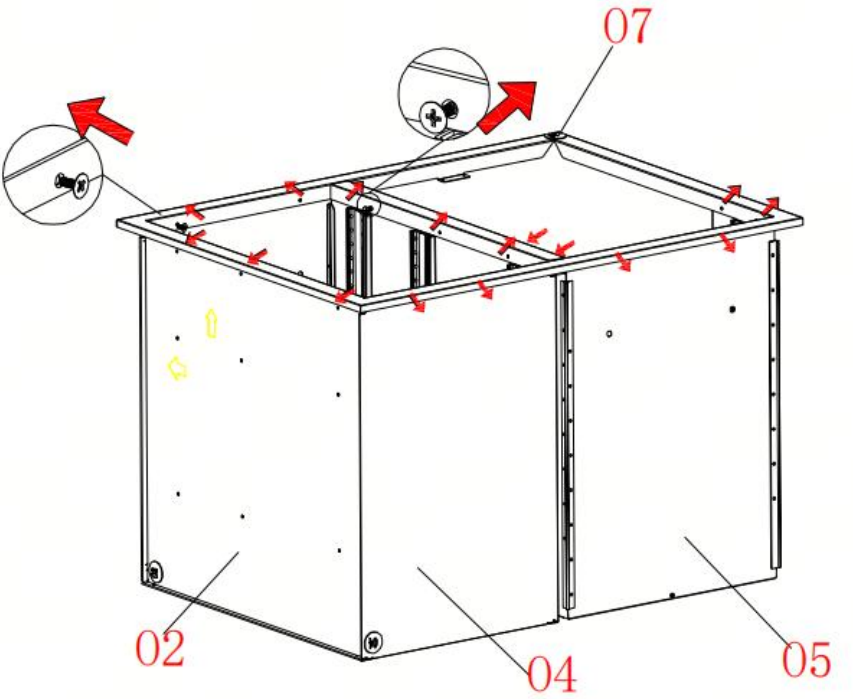

13. Włóż wewnętrzne szyny po obu stronach zmontowanej szuflady do prowadnic ramy zewnętrznej; umieść szufladę z oznaczeniem na górnej warstwie.

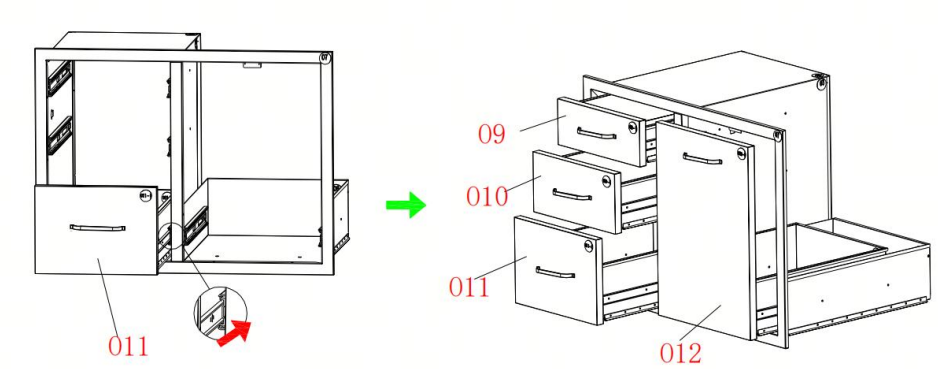

14. Wyjmij akcesorium nr 7, wyrównaj je z otworami wzdłuż kierunku strzałki.
15. Wyjmij 4 śruby nr 2 i wkręć je w odpowiednie otwory w części zgodnie z kierunkiem strzałki.

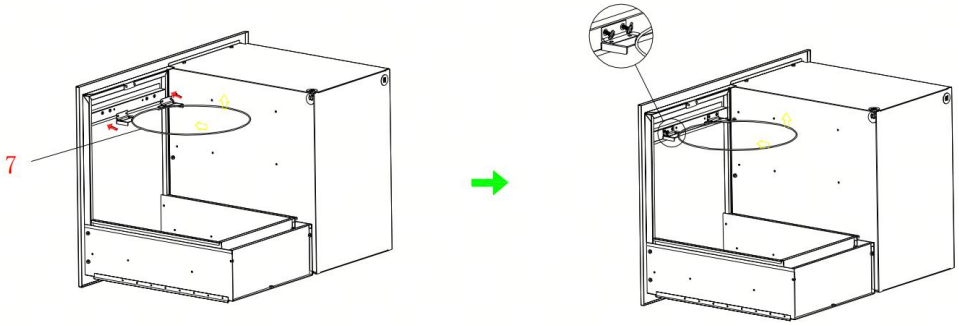

Produkty z montażem wyspy kuchennej

KROK 1

Wykonaj odpowiednie otwory montażowe, biorąc pod uwagę rozmiar produktu i zalecane wymiary instalacji.

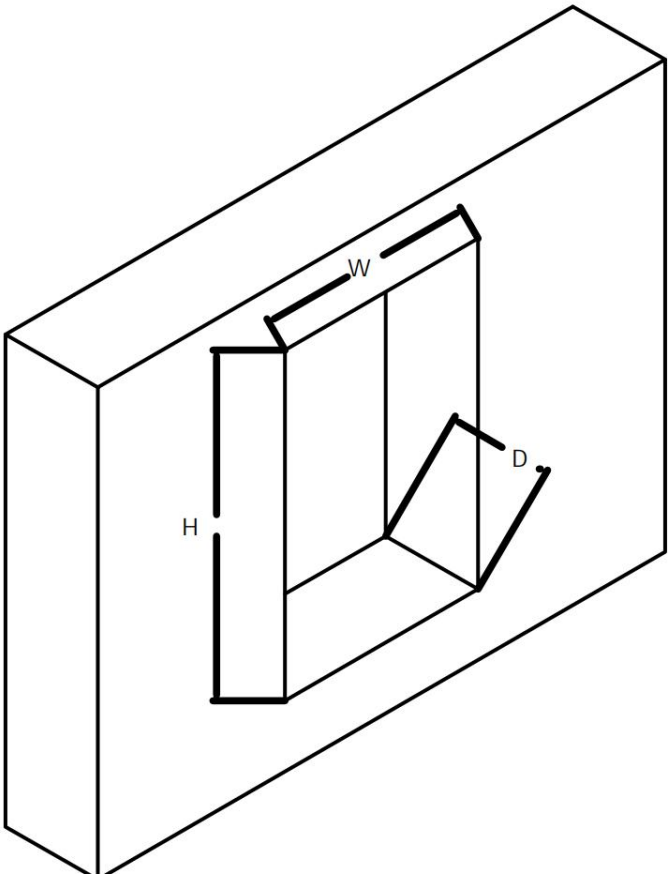

KROK 2

Włóż produkt bezpośrednio do otworu (upewnij się, że rama czołowa pasuje do ściany) i zakończ.

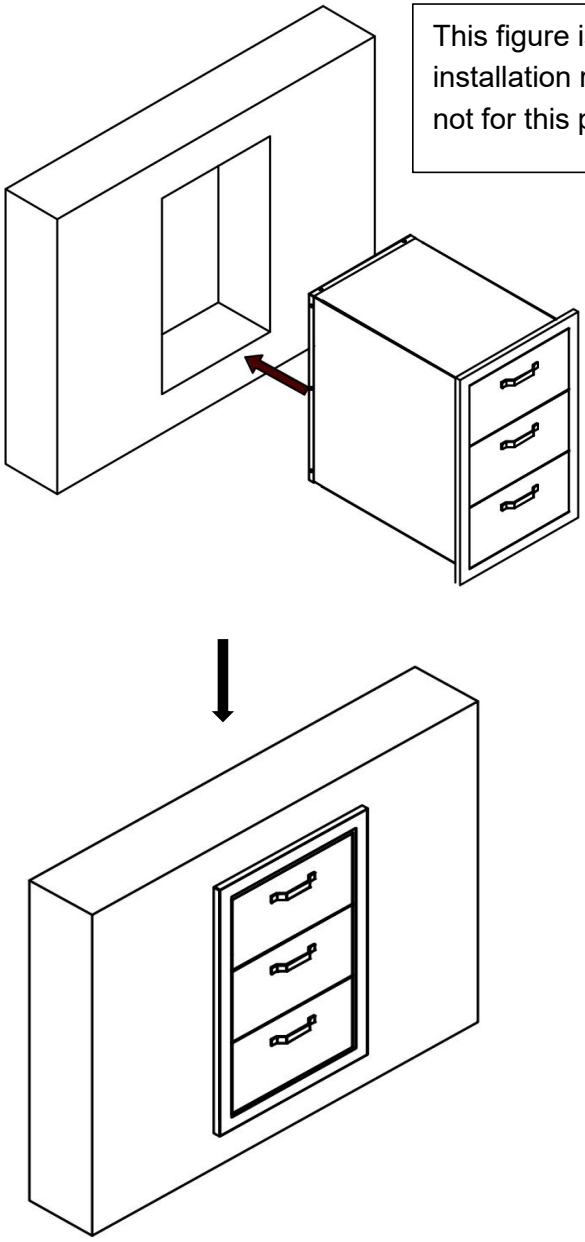

Czyszczenie

- Do czyszczenia przetrzyj powierzchnię wilgotną (nie mokrą) szmatką lub wytrzyj do sucha czystą, niepylącą bawełnianą szmatką

powierzchni można użyć płynu do mycia okien lub podobnego środka czyszczącego .



VEVOR

Upgrade · The Home Creator Way

Conventionele ladekast

MODEL: CZCTG-COMBO-20.5

VEVOR | Upgrade
The Home Creator Way

MODEL: CZCTG-COMBO-20.5

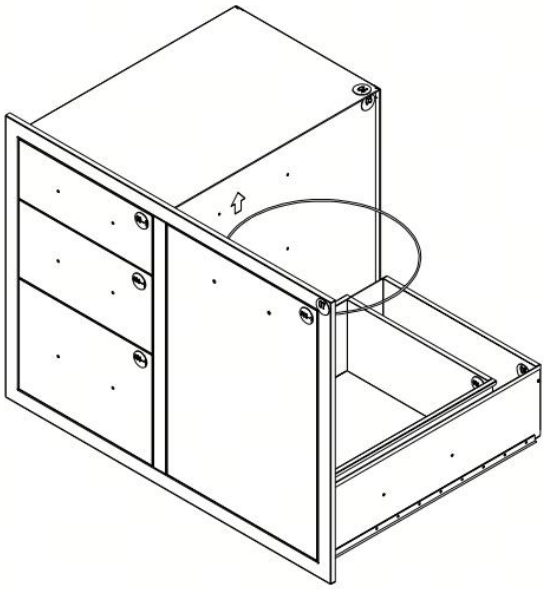

Bedankt voor de aanschaf van een van onze producten. Lees de montage-instructies zorgvuldig door voordat u met de installatie begint .

Dit is de originele handleiding. Lees alle instructies in de handleiding zorgvuldig door voordat u het product in gebruik neemt. VEVOR behoudt zich het recht voor om de gebruikershandleiding anders te interpreteren. Het uiterlijk van het product kan afwijken van het product dat u ontvangt. Wij zullen u niet opnieuw informeren over eventuele technologische of

software-updates voor ons product.

PRODUCTPARAMETERS

productnaam :	**Conventioneel ladekast**
productmateriaal :	Niet-magnetisch roestvrij staal
productkleur :	Roestvrijstalen kleur
Meubilair structuur :	Doosframeconstructie
Stijlpositionering :	Economisch
Ontwerpelementen :	D -assemblage

BELANGRIJKE VEILIGHEIDSWAARSCHUWING

Algemene waarschuwingen

13. Beoogd gebruik: Deze ladekast voor buiten is speciaal ontworpen voor opslag buitenshuis. Gebruik hem niet voor andere, niet-bedoelde doeleinden, zoals het dragen van te zware lasten of als klimrek. Onjuist gebruik kan leiden tot beschadiging van de kast en mogelijk letsel.
14. Locatiekeuze: Plaats de kast op een vlakke, stabiele en horizontale ondergrond. Vermijd installatie op hellingen, oneffenheden of in gebieden die gevoelig zijn voor overstromingen. Een instabiele ondergrond kan ervoor zorgen dat de kast omvalt, met schade aan de kast en mogelijk letsel voor personen in de buurt tot gevolg.

Waarschuwingen met betrekking tot het laden

13. Ladebelasting: Overschrijd de maximale belasting per lade, zoals aangegeven op het typeplaatje, niet. Overbelasting van een lade kan ertoe leiden dat de lade vastloopt, de geleiders breken of de hele kast uit balans raakt.
14. Totale belasting: Overschrijd de maximale totale belasting van de kast niet, dit is [Totaal gewichtslimiet]. Overbelasting van de gehele kast kan de

structurele integriteit ervan aantasten en het risico op instorting vergroten.

Milieuwaarschuwingen

13. Bijtende stoffen: Houd de ladekast voor buiten uit de buurt van bijtende stoffen zoals zuren, basen en bepaalde chemicaliën. Blootstelling aan deze stoffen kan leiden tot aantasting van de materialen van de kast, verzwakking van de structuur en een kortere levensduur.
14. Weerbescherming: Hoewel de kast is ontworpen voor gebruik buitenshuis, kan langdurige blootstelling aan extreme weersomstandigheden zoals hevige regen, sneeuw of intense zon de prestaties beïnvloeden. Overweeg om tijdens perioden met slecht weer een hoes te gebruiken om de kast te beschermen tegen overmatig vocht, UV-schade en temperatuurschommelingen.

Onderhouds- en gebruikswaarschuwingen

19. Regelmatige inspectie: Controleer de kast periodiek op beschadigingen, zoals scheuren in de behuizing, losse verbindingen of versleten ladegeleiders. Als u problemen constateert, stop dan onmiddellijk met het gebruik van de kast en repareer of vervang de beschadigde onderdelen voordat u de kast weer gebruikt.
20. Ladebediening: Open en sluit de laden langzaam en voorzichtig. Sla de laden niet dicht, want dit kan het lademechanisme en de kast zelf beschadigen. Houd ook uw handen, vingers en andere voorwerpen uit de buurt van de ladegeleiders om beknellingsgevaar te voorkomen.
21. Montage en demontage: Als de kast gemonteerd of gedemonteerd moet worden, volg dan zorgvuldig de meegeleverde instructies. Onjuiste montage of demontage kan leiden tot structurele instabiliteit en veiligheidsrisico's. Probeer de structuur van de kast niet te wijzigen zonder de juiste toestemming.

NALEVINGSVERKLARING

Dit product is vervaardigd in overeenstemming met de geldende veiligheidsnormen en -voorschriften voor de Europese Unie, het Verenigd Koninkrijk, de Verenigde Staten en Canada. Wijzig het product op geen

enkele wijze, aangezien dit de conformiteit kan aantasten en veiligheidsrisico's kan opleveren.

VOORZORGSMAATREGELEN BIJ MONTAGE

1. Volg deze instructies voor de montage. Onjuiste montage kan gevaarlijk zijn.
2. Draag tijdens de montage een veiligheidsbril en stevige werkhandschoenen.
3. Monteer de onderdelen niet wanneer u moe bent of onder invloed bent van alcohol, drugs of medicijnen.
4. Zorg ervoor dat de montageruimte schoon en goed verlicht is.
5. Houd omstanders uit de buurt tijdens de bijeenkomst.
6. Raadpleeg de installatieafmetingen van de buitenkast voor het openen en plaatsen ervan, en zorg ervoor dat de onderkant van de kast waterpas is, zodat het normale gebruik van het product niet wordt belemmerd.

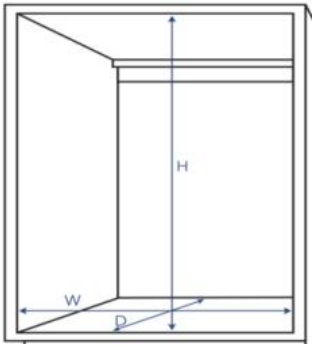

NEEM DE VOORZORGSMAATREGELEN IN ACHT

⚠ **WAARSCHUWING: OM ERNSTIG LETSEL EN OVERLIJDEN DOOR OMKANTELEN TE VOORKOMEN:**

1. Dit product is geen speelgoed. Laat kinderen niet met dit product spelen of het benaderen.
2. Gebruik het product uitsluitend zoals bedoeld. Ga niet op het product zitten of staan.
3. Controleer het apparaat vóór elk gebruik. Gebruik het niet als onderdelen loszitten of beschadigd zijn.
4. Alleen gebruiken op keukenkastjes en niet los op de grond of op een bureau plaatsen.
5. Overschrijd de aangegeven maximale belasting niet. Draai alle knoppen goed vast voordat u de belasting aanbrengt. Wees alert op dynamische belasting! Plotselinge bewegingen van de belasting kunnen kortstondig een overbelasting veroorzaken, wat tot productfalen kan leiden.

6. Om kantelen te voorkomen, mag u alleen duwen/trekken met behulp van de meegeleverde handgreep.

7. Uitsluitend gebruiken zoals bedoeld.

8. Controleer het apparaat vóór elk gebruik; gebruik het niet als onderdelen loszitten of beschadigd zijn.

Product Informatie

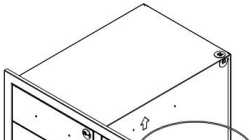

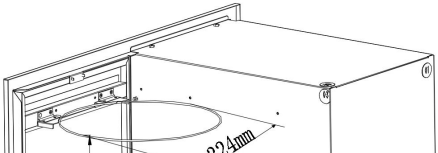

Model: CZCTG-Combo-20.5

Product Size (W*D*H)：

762 *572*521 mm

Installation size (W*D*H)：

730*540*491mm

Onderdelenlijst

No.	Figure	Qty
O1		X1
O2	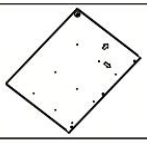	X1
O3		X1
O4		X2
O5		X1
O6	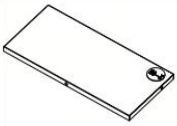	X1

No.	Figure	Qty
O7		X1
O9-1 O10-1 O11-1 O12-1	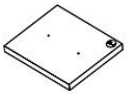	1 of each
O9-2 O10-2 O11-2 O12-2		1 of each
O9-3 O10-3 O11-3 O12-3	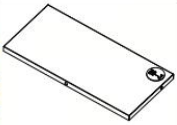	1 of each
1		X4
2	 M4*6	X43

No.	Figure	Qty
3	 M4*6mm	X17
4	 M4*4mm	X6
4	 M4*25mm	X2
5		X1
6		X1
7		X1

afbeelding van een ontplofte lade

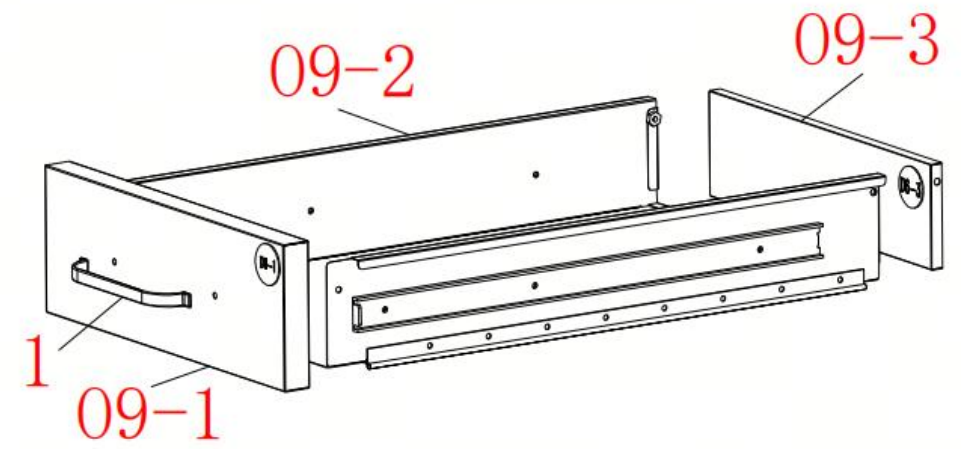

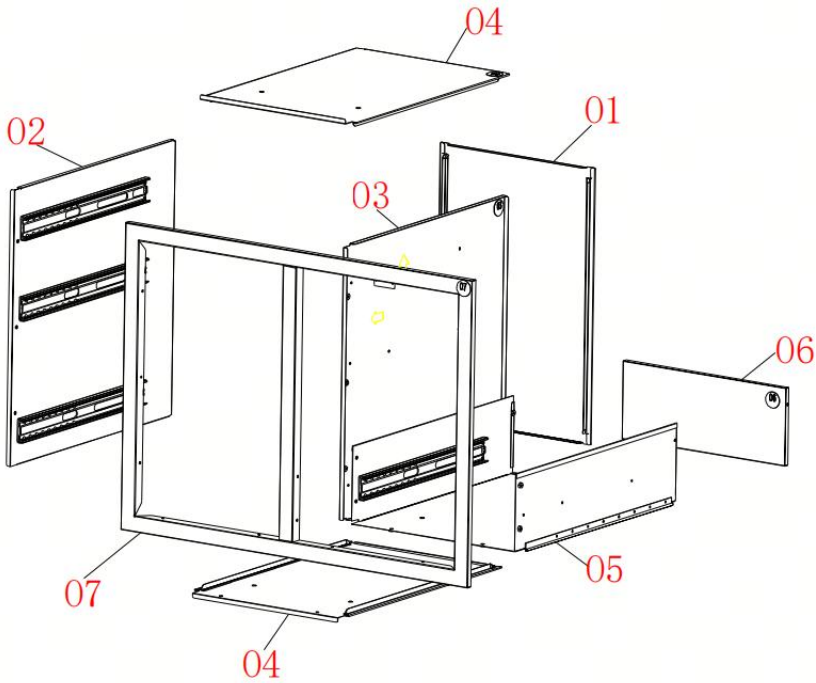

Installatieprocedure

Stap 1: Lade monteren

1. Haal product nr. 09-2 eruit en vouw het 90 graden.

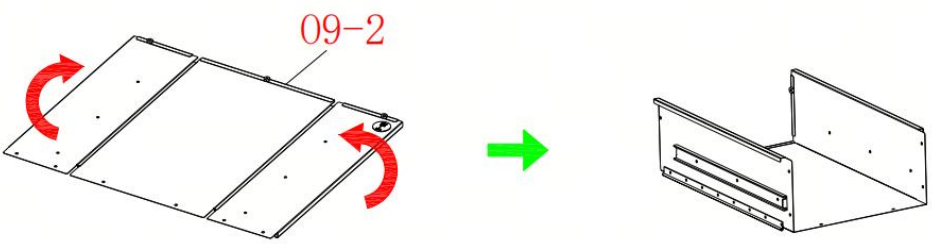

2. Haal productnummer 09-3 eruit en plaats het in de opening in de richting van de pijl.
3. Haal 3 schroeven nr. 2 eruit en draai ze vast in de overeenkomstige gaten in de richting van de pijl.
4. Haal product nr. 09-1 eruit en leg het plat op de bodem in de richting van de pijl.

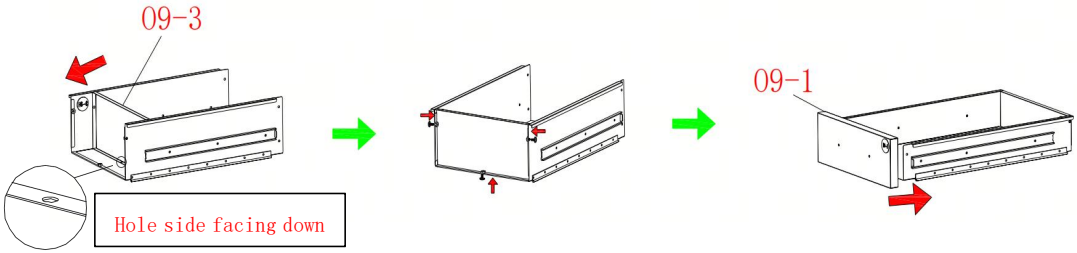

5. Haal 4 schroeven nr. 2 eruit en draai ze vast in de overeenkomstige gaten van het product in de richting van de pijl.

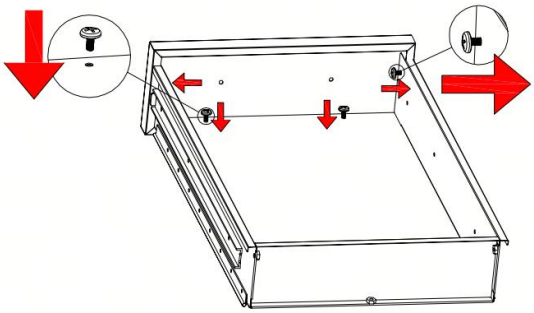

6. Verwijder het handvat van onderdeel #1 en bevestig het in de overeenkomstige gaten in de richting van de pijl.

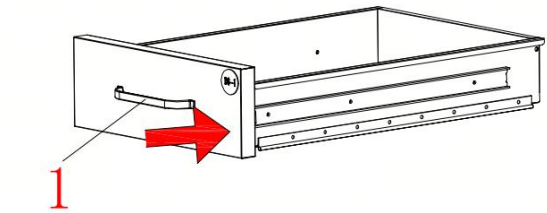

7. Verwijder 2 stuks schroeven nr. 4 en bevestig ze in de overeenkomstige gaten in de richting van de pijl.

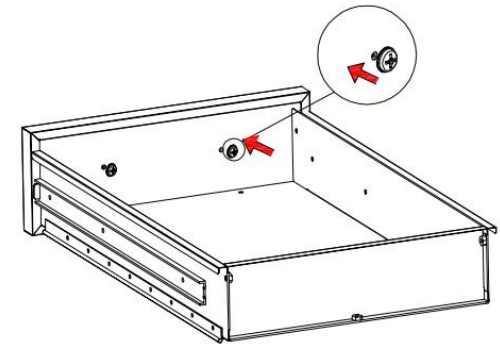

Herhaal het montageproces voor in totaal vier lades.
(Zoals weergegeven in de afbeelding)
Lade 09: Toepasselijke accessoires 09-1 tot en met 09-3
Lade 010: Toepasselijke accessoires 010-1 tot en met 010-3
Lade 011: Toepasselijke accessoires 011-1 tot en met 011-3
Lade 012: Toepasselijke accessoires 012-1 tot en met 012-3

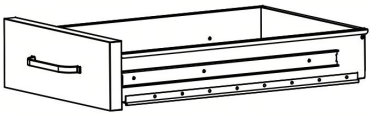

Stap 2: De kast monteren

13. Verwijder onderdeel 01 en 02 en plaats 01 in 02 in de richting van de pijl.
14. Verwijder onderdeel 03 en plaats het in onderdeel 01 in de richting van de pijl.

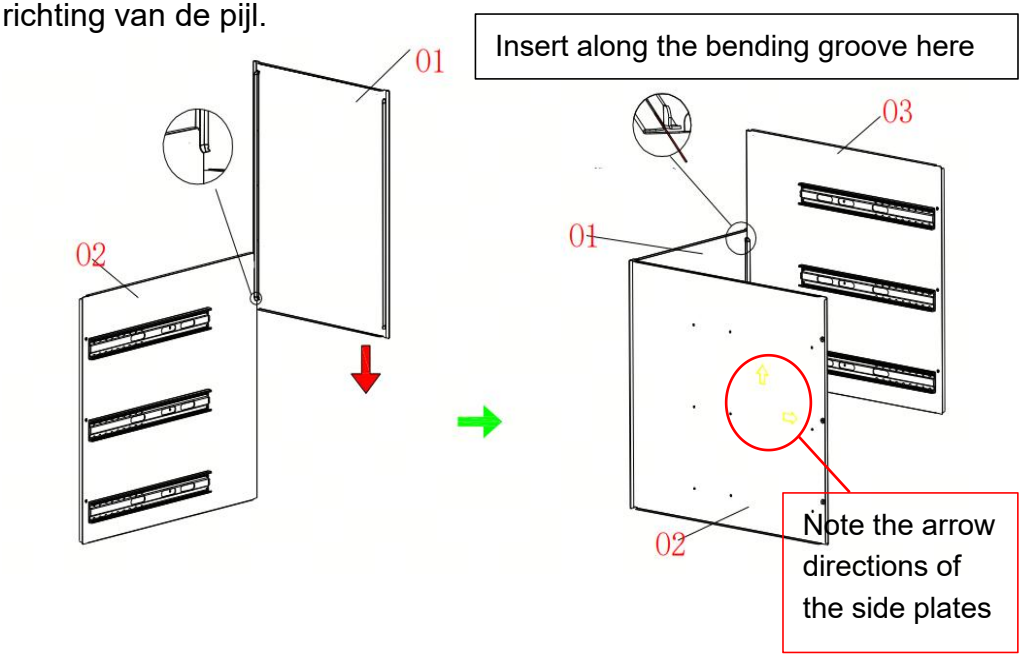

3. Haal onderdeel D 4 eruit . Plaats onderdeel 0 4 in de onderdelen 01 / 03 in de richting van de pijl.
4. Draai het product 90 graden. Leg onderdeel 0 1 plat op de grond; het effect is weergegeven in de onderstaande afbeelding.
5. Na 90 graden draaien, weergave.

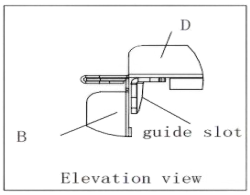

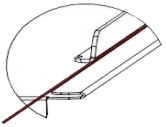

Insert along the marked line

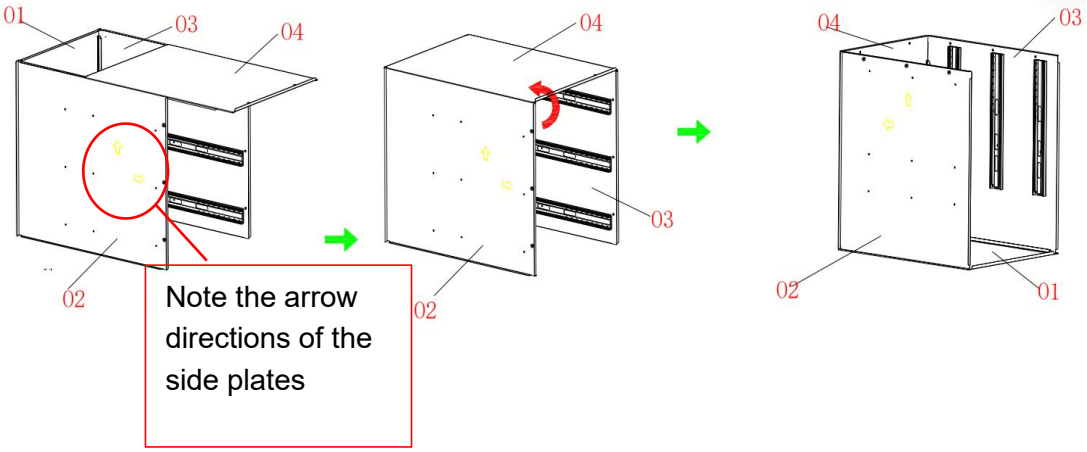

18. Haal onderdeel 0 4 eruit en plaats onderdeel 0 4 in 0 2/ 0 3 in de richting van de pijl.

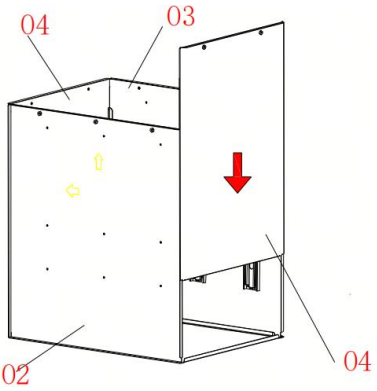

19. Haal product nr. 05 eruit en vouw het 90 graden.

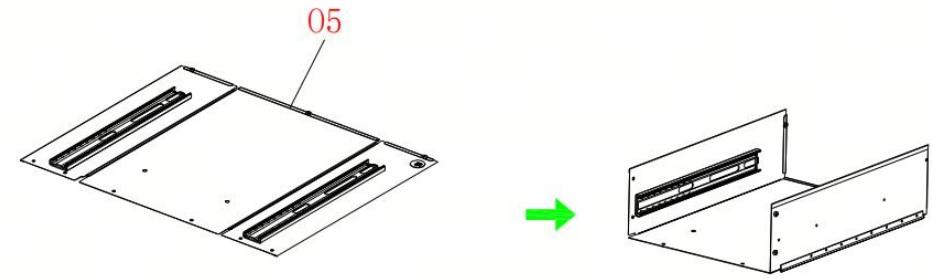

9. Haal onderdeel 06 eruit en plaats het in de opening in de richting van de pijl.
10. Haal 3 schroeven nr. 2 eruit en bevestig ze in de overeenkomstige gaten in de richting van de pijl.

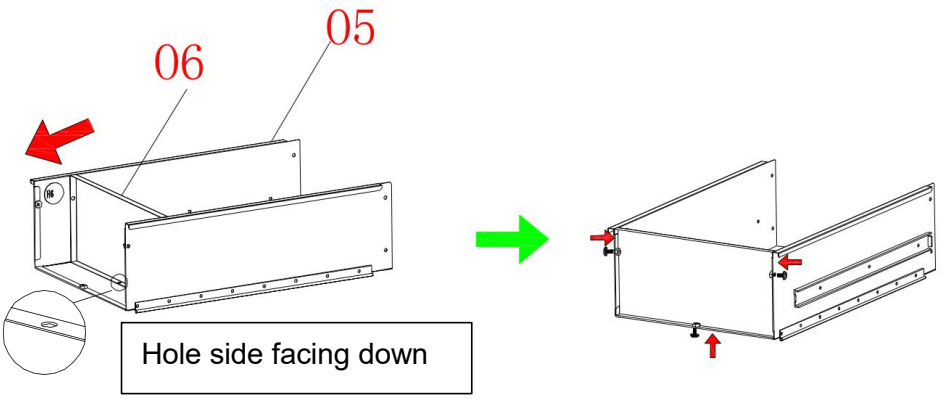

23. Haal onderdeel 07 eruit en plaats onderdeel 07 in de onderdelen 01-04/05 in de richting van de pijl.

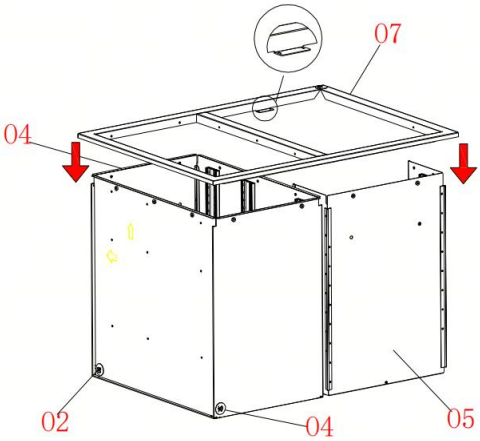

24. Verwijder de resterende schroeven (16 stuks nr. 3 schroeven) en bevestig ze in de overeenkomstige gaten in de richting van de pijl.

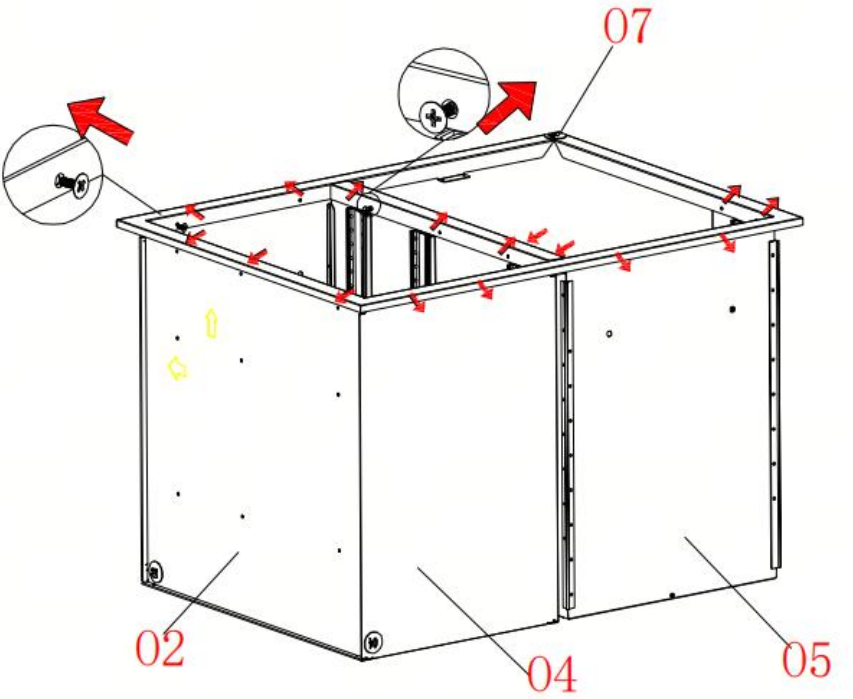

13. Schuif de binnenrails aan beide zijden van de gemonteerde lade in de geleiderails van het buitenframe; plaats de lade met de markering op de bovenste laag.

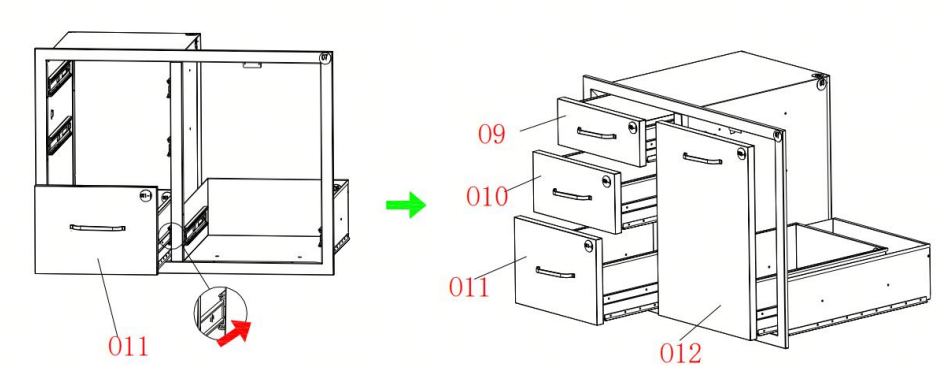

14. Haal accessoire nr. 7 eruit en lijn het uit met de gaten in de richting van de pijl.
15. Haal 4 schroeven nr. 2 eruit en bevestig ze in de overeenkomstige gaten van het onderdeel in de richting van de pijl.

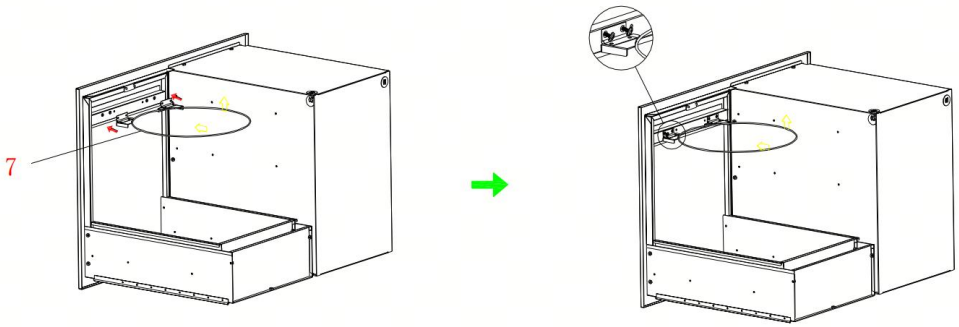

Producten inclusief installatie van een keukeneiland

STAP 1

Boor de juiste montagegaten op basis van de productafmetingen en de aanbevolen installatieafmetingen.

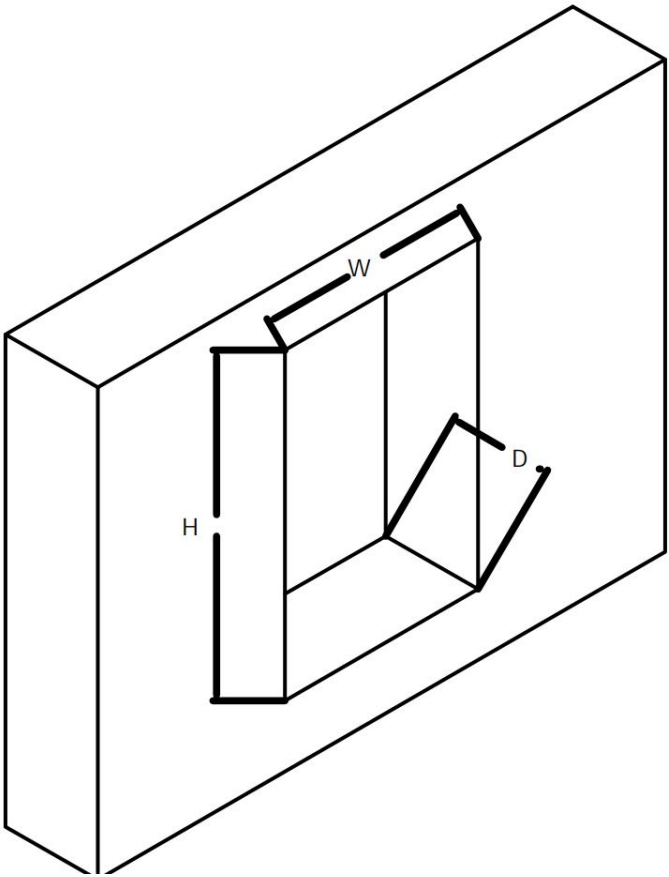

STAP 2

Plaats het product direct in het gat (zorg ervoor dat het frontframe op de muur past) en klaar!

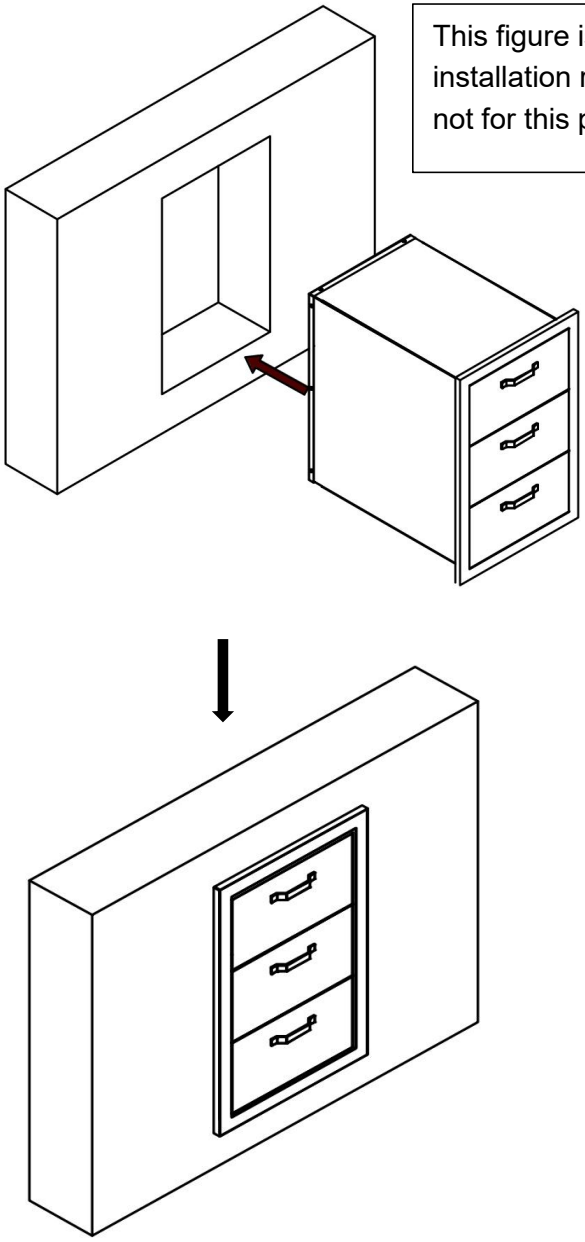

Schoonmaak

- Voor het schoonmaken kunt u het oppervlak afvegen met een vochtige (niet natte) doek of droogwrijven met een schone, pluisvrije katoenen doek.

-Ramenreinigingsvloeistof of een soortgelijke reinigingsvloeistof kan worden gebruikt om het oppervlak schoon te maken.



VEVOR

Upgrade · The Home Creator Way

Konventionellt lådskåp

MODELL: CZCTG-COMBO-20.5

VEVOR | Upgrade
The Home Creator Way

MODELL: CZCTG-COMBO-20.5

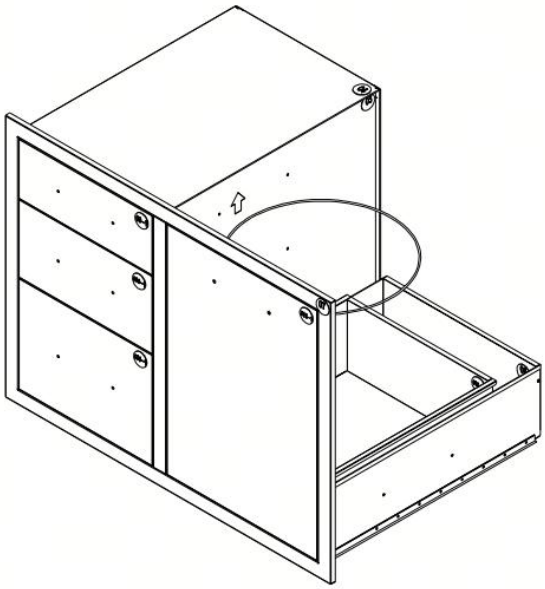

Tack för att du köpt en av våra produkter, vänligen läs noggrant monteringsanvisningen före installationen .

Detta är originalinstruktionerna, vänligen läs alla instruktioner noggrant innan du använder produkten. VEVOR förbehåller sig en tydlig tolkning av vår användarmanual. Produktens utseende ska vara beroende av den produkt du mottagit. Vi ber om ursäkt för att vi inte kommer att informera dig igen om det finns några teknik- eller programuppdateringar för vår

produkt.

PRODUKTPARAMETRAR

produktnamn :	**Konventionell lådskåp**
produktmaterial :	Icke-magnetiskt rostfritt stål
produktfärg :	Färg i rostfritt stål
Möbler struktur :	Boxramkonstruktion
Stilpositionering :	Ekonomisk
Designelement :	Demontering

VIKTIG SÄKERHETSVARNING

Allmänna varningar

15. Avsedd användning: Detta utomhusskåp är speciellt utformat för förvaring utomhus. Använd det inte för några andra oavsedda ändamål, såsom att bära upp för stor vikt utöver dess kapacitet eller använda det som klätterställning. Felaktig användning kan leda till skador på skåpet och potentiella personskador.

16. Platsval: Placera skåpet på en plan, stabil och jämn yta. Undvik att installera det på sluttningar, ojämn mark eller i områden som är benägna att översvämmas. En instabil bas kan få skåpet att välta, vilket kan leda till skador på skåpet och eventuella skador på personer i närheten.

Lastrelaterade varningar

15. Lådbelastning: Överskrid inte den maximala belastningskapaciteten per låda som anges på namnskylten. Överbelastning av en låda kan orsaka att lådan fastnar, att skenorna går sönder eller att hela skåpet hamnar i obalans.

16. Total belastning: Överskrid inte heller skåpets maximala totala belastning, vilket är [Totalviktgräns]. Överbelastning av hela skåpet kan äventyra dess strukturella integritet och öka risken för kollaps.

Miljövarningar

15. Frätande ämnen: Håll utomhusskåpet borta från frätande ämnen som

syror, alkalier och vissa kemikalier. Exponering för dessa ämnen kan försämra skåpets material, försvaga dess struktur och minska dess livslängd.
16. Väderskydd: Även om skåpet är konstruerat för utomhusbruk kan långvarig exponering för extrema väderförhållanden som kraftigt regn, snö eller intensivt solljus påverka dess prestanda. Överväg att använda ett skydd under perioder med hårt väder för att skydda skåpet från överdriven fukt, UV-skador och temperaturfluktuationer.

Varningar för underhåll och användning
22. Regelbunden inspektion: Kontrollera regelbundet skåpet för tecken på skador, såsom sprickor i kroppen, lösa fogar eller slitna lådskenor. Om några problem upptäcks, sluta använda skåpet omedelbart och reparera eller byt ut de skadade delarna innan vidare användning.
23. Lådfunktion: När du öppnar och stänger lådorna, gör det långsamt och försiktigt. Undvik att slå igen lådorna, eftersom det kan skada lådmekanismen och själva skåpet. Håll även händer, fingrar och andra föremål borta från lådskenorna för att förhindra klämskador.
24. Montering och demontering: Om skåpet behöver monteras eller demonteras, följ de medföljande instruktionerna noggrant. Felaktig montering eller demontering kan leda till strukturell instabilitet och säkerhetsrisker. Försök inte att modifiera skåpets struktur utan vederbörligt tillstånd.

EFTERLEVNADSFÖRKLARING
Denna produkt är tillverkad i enlighet med tillämpliga säkerhetsstandarder och föreskrifter för Europeiska unionen, Storbritannien, USA och Kanada. Modifiera inte produkten på något sätt, eftersom det kan upphäva överensstämmelsen och skapa säkerhetsrisker.

FÖRSIKTIGHETSÅTGÄRDER VID

MONTERING

1. Monteringen måste följa dessa instruktioner. Felaktig montering kan vara en fara.
2. Använd skyddsglasögon och kraftiga arbetshandskar under monteringen.
3. Montera inte när du är trött eller påverkad av alkohol, droger eller mediciner.
4. Håll samlingsområdet rent och väl upplyst.
5. Håll åskådare borta från området under monteringen.
6. Se installationsstorleken för utomhusskåpet vid öppning och installation för att säkerställa att botten av installationspositionen är i rätt nivå så att produktens normala användning inte påverkas.

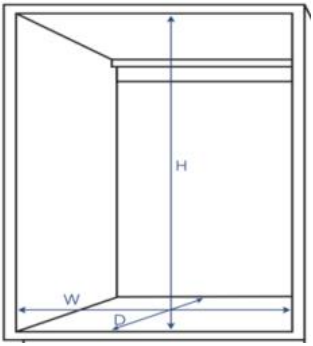

ANVÄND FÖRSIKTIGHETSÅTGÄRDER

⚠ VARNING: FÖR ATT FÖRHINDRA ALLVARLIGA SKADOR OCH DÖDSFALL GENOM TIPPNING:

1. Denna produkt är inte en leksak. Låt inte barn leka med eller komma i närheten av denna produkt.
2. Använd endast enligt avsikten. Sitt eller stå inte på produkten.
3. Kontrollera före varje användning. Använd inte om delar är lösa eller skadade.
4. Använd endast på köksskåp och använd den inte ensam på golvet eller på skrivbordet.
5. Överskrid inte den angivna viktkapaciteten. Dra åt alla vred ordentligt innan lasten appliceras. Var uppmärksam på dynamisk belastning! Den plötsliga laströrelsen kan tillfälligt skapa en överbelastning, vilket kan orsaka produktfel.

6. För att förhindra att den tippar, dra/tryck endast i det medföljande handtaget.

7. Använd endast enligt avsikten.

8. Kontrollera före varje användning; använd inte om delar är lösa eller skadade.

Produkt Information

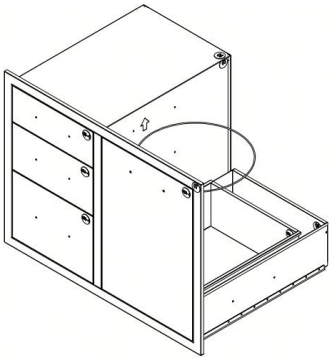

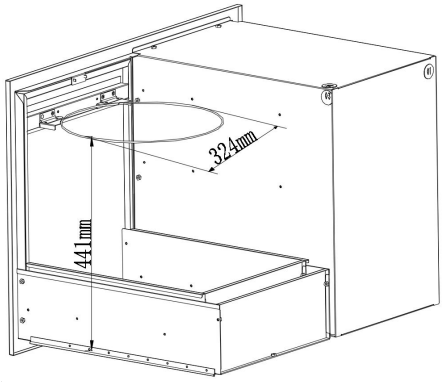

Model: CZCTG-Combo-20.5

Product Size (W*D*H)：

762 *572*521 mm

Installation size (W*D*H)：

730*540*491mm

Delista

No.	Figure	Qty
O1		X1
O2	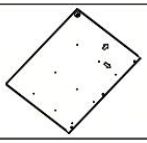	X1
O3		X1
O4		X2
O5		X1
O6	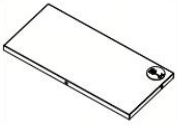	X1

No.	Figure	Qty
O7		X1
O9-1 O10-1 O11-1 O12-1	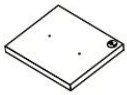	1 of each
O9-2 O10-2 O11-2 O12-2		1 of each
O9-3 O10-3 O11-3 O12-3	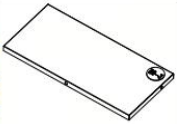	1 of each
1		X4
2	 M4*6	X43

No.	Figure	Qty
3	 M4*6mm	X17
4	 M4*4mm	X6
4	 M4*25mm	X2
5		X1
6		X1
7		X1

Bild av lådaexplosion

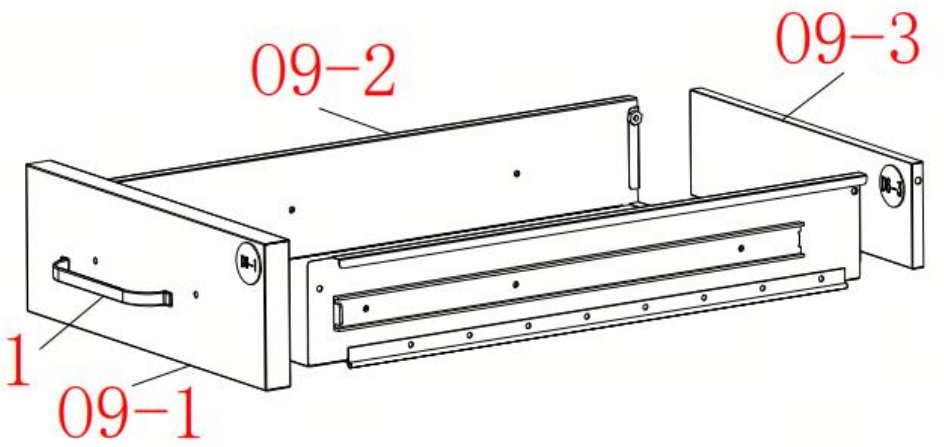

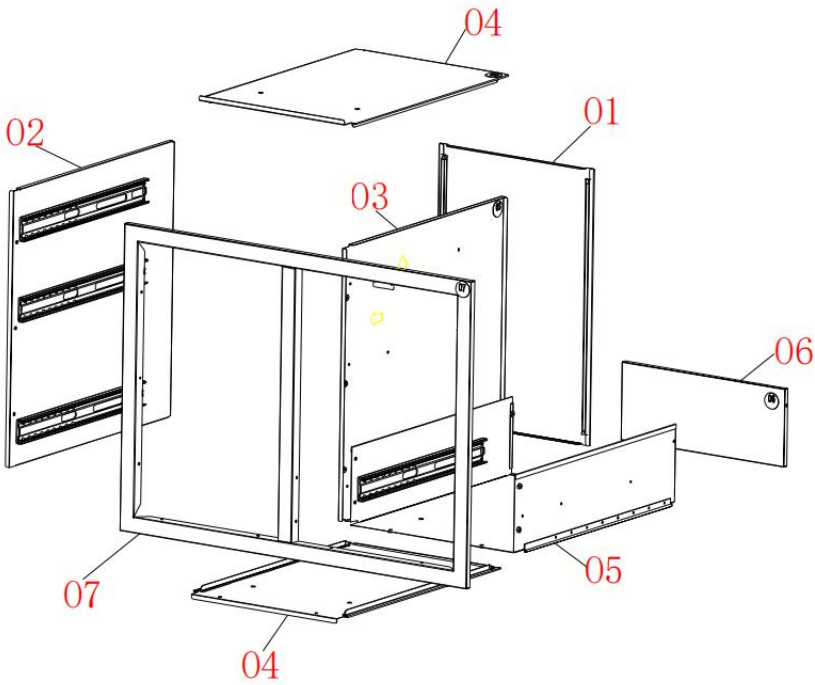

Installationsprocedur

Steg 1 Montering av låda

1. Ta ut produkt nr 09-2 och vik den 90 grader.

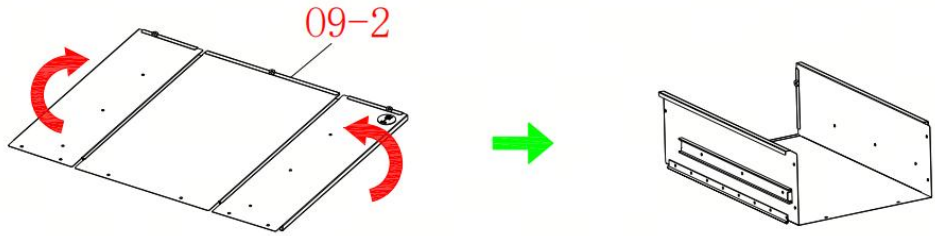

2. Ta ut produkt nr 09-3 och för in den i springan i pilens riktning.

3. Ta ut 3 skruvar nr 2 och dra åt dem i motsvarande hål i pilens riktning.

4. Ta ut produkt nr 09-1 och lägg den platt mot botten i pilens riktning.

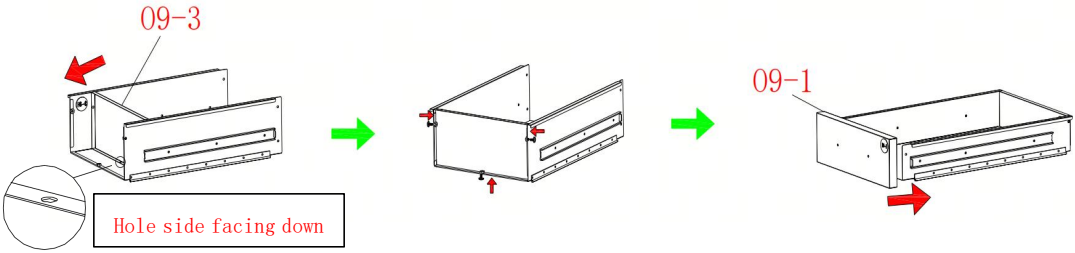

5. Ta ut 4 skruvar nr 2 och dra åt dem i motsvarande hål på produkten i pilens riktning.

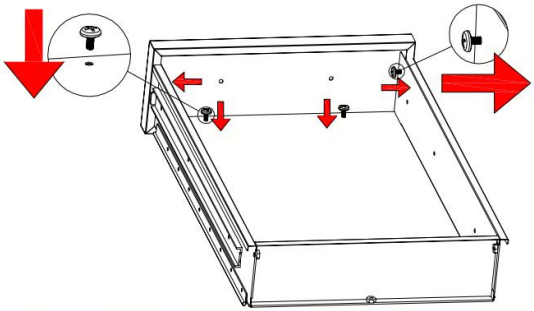

6. Ta bort handtaget på del 1 och fäst det i motsvarande hål längs pilens riktning.

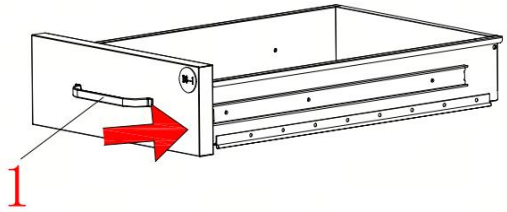

7. Ta bort 2 st nr 4 -skruvar och fäst dem i motsvarande hål längs pilens riktning.

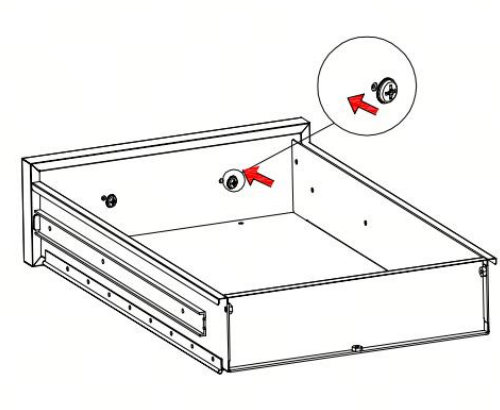

Upprepa monteringsprocessen för totalt fyra lådor.
(Som visas på bilden)
Låda 09: Tillbehör 09-1 till 09-3
Låda 010: Tillbehör 010-1 till 010-3
Låda 011: Tillbehör 011-1 till 011-3
Låda 012: Tillbehör 012-1 till 012-3

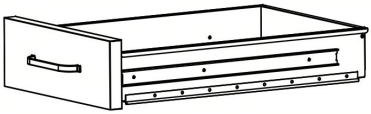

Steg 2 Montering av skåp

15. Ta bort del 01 och 02 , sätt in 01 i 02 längs pilens riktning.
16. Ta bort del 03 och sätt in den i del 01 längs pilens riktning.

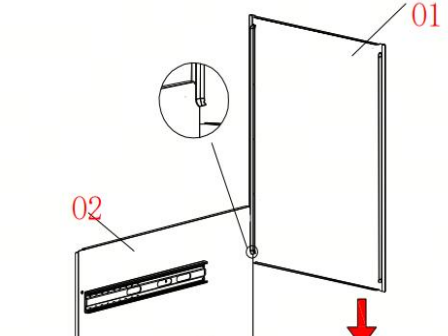

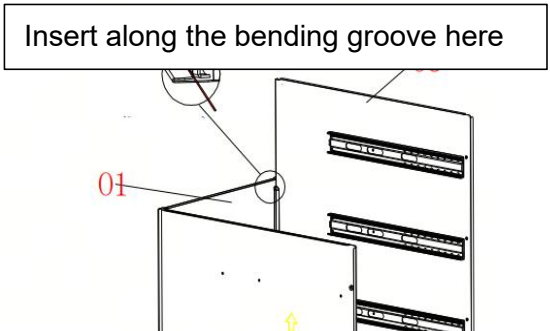

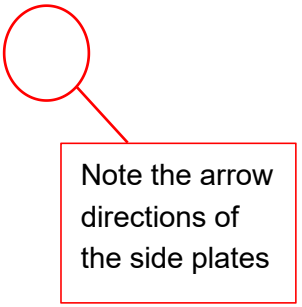

3. Ta ut del D 4. Sätt i del 0 4 i delarna 01 / 03 längs pilens riktning.
4. Rotera produkten 90 grader. Lägg del 0 1 platt på marken; effekten visas i figuren nedan.
5. Efter rotation 90 grader, renderingsvy.

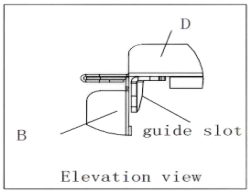

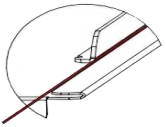

Insert along the marked line

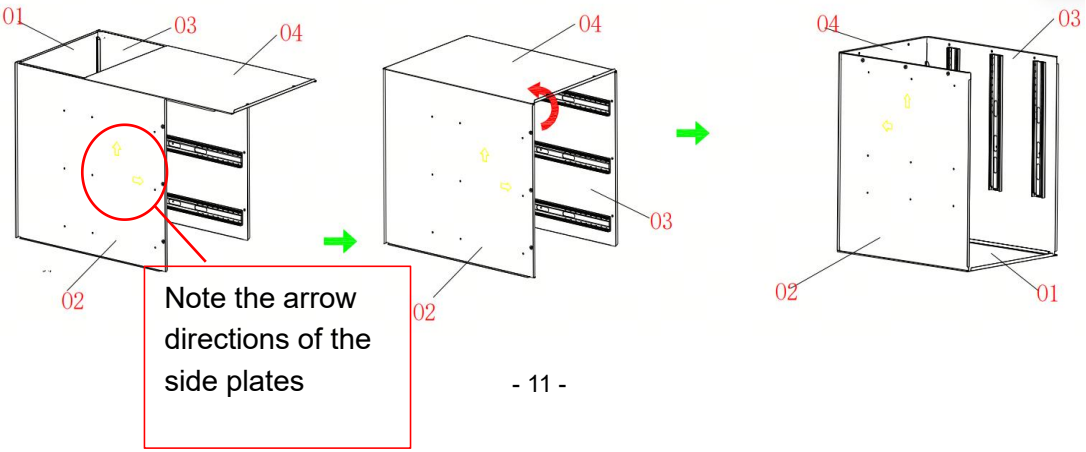

20. Ta ut del 0 4, sätt in del 0 4 i 0 2/0 3 längs pilens riktning.

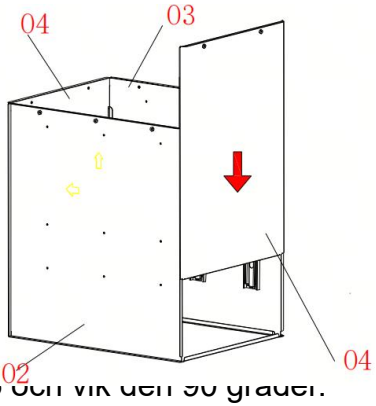

21. Ta ut produkt nr 05 och vik den 90 grader.

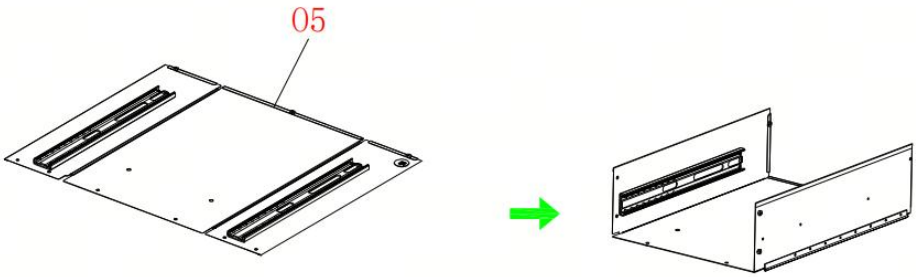

9. Ta ut del 06 och för in den i springan längs pilens riktning.
10. Ta ut 3 st skruvar nr 2 och fäst dem i motsvarande hål längs pilens riktning.

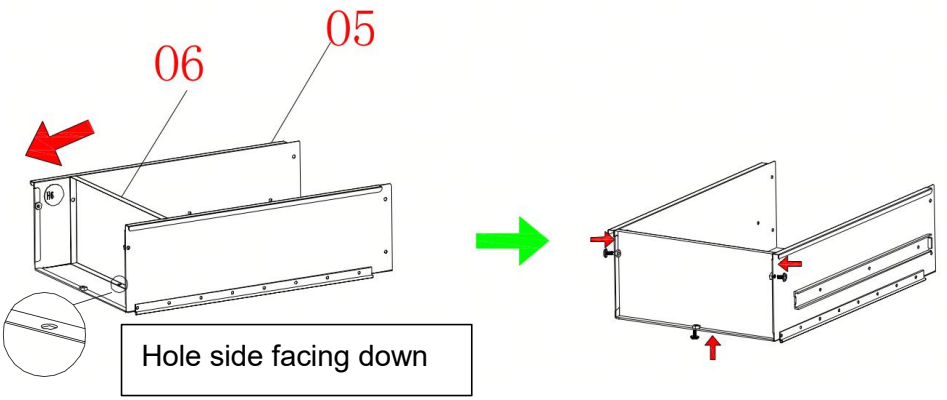

25. Ta ut del 07, sätt in del 07 i delarna 01-04 / 05 längs pilens riktning.

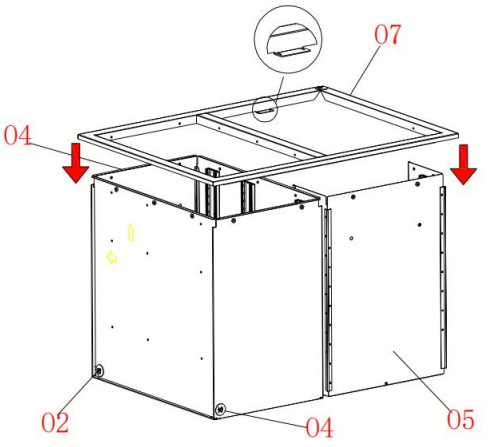

26. Ta ut de återstående skruvarna (16 st. nr 3-skruvar) och fäst dem i motsvarande hål längs pilens riktning.

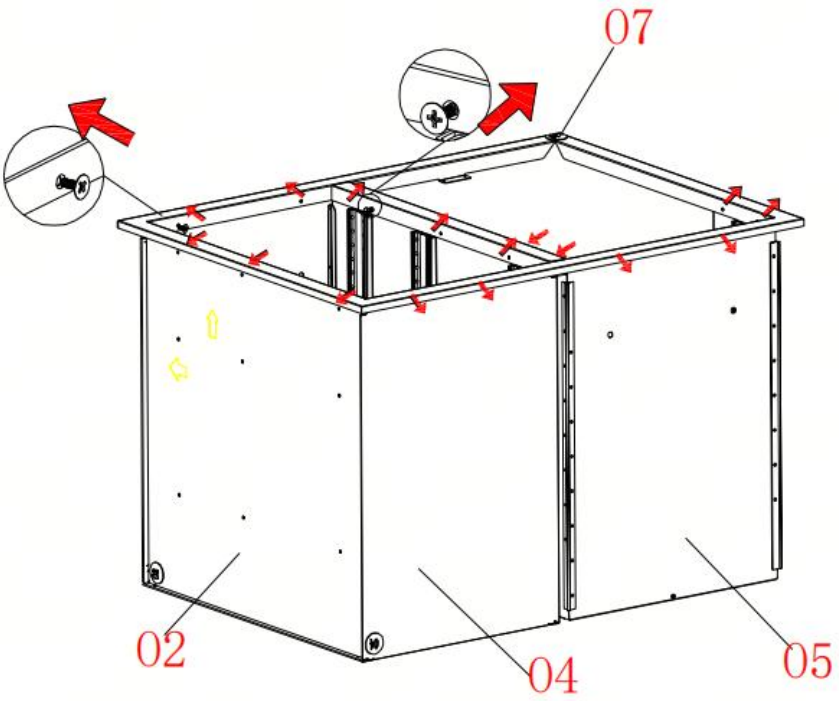

13. Sätt in innerskenorna på båda sidor av den monterade lådan i styrskenorna på den yttre ramen; placera lådan med markeringen på

det översta lagret.

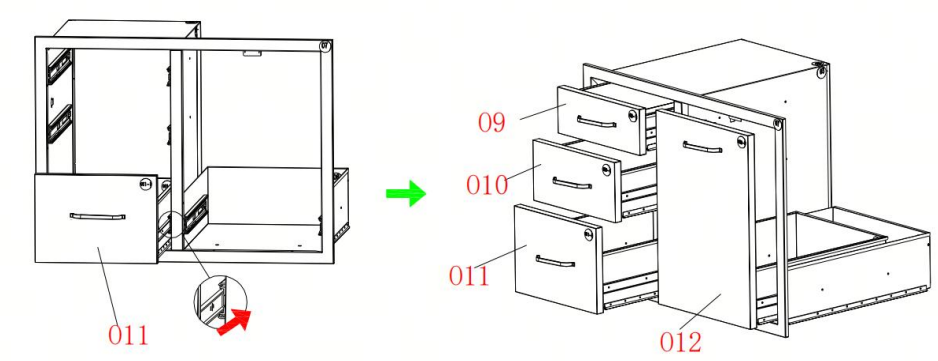

14. Ta ut tillbehör nr 7 och rikta in det mot hålen längs pilens riktning.
15. Ta ut 4 st skruvar nr 2 och fäst dem i motsvarande hål på delen längs pilens riktning.

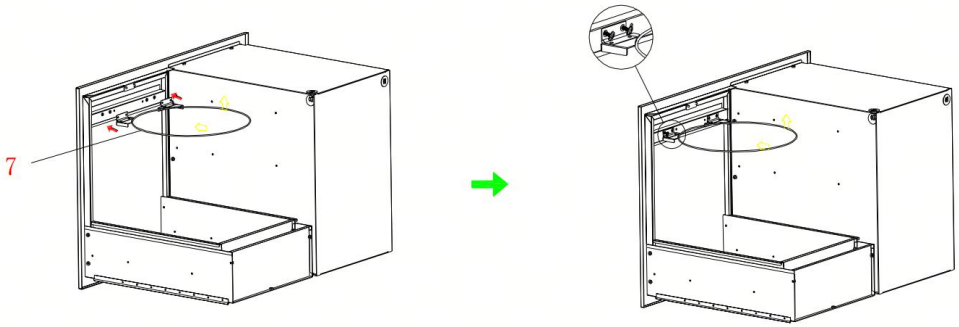

Produkter med köksöinstallation

STEG1

Bygg lämpliga monteringshål baserat på produktstorlek och

rekommenderade installationsmått

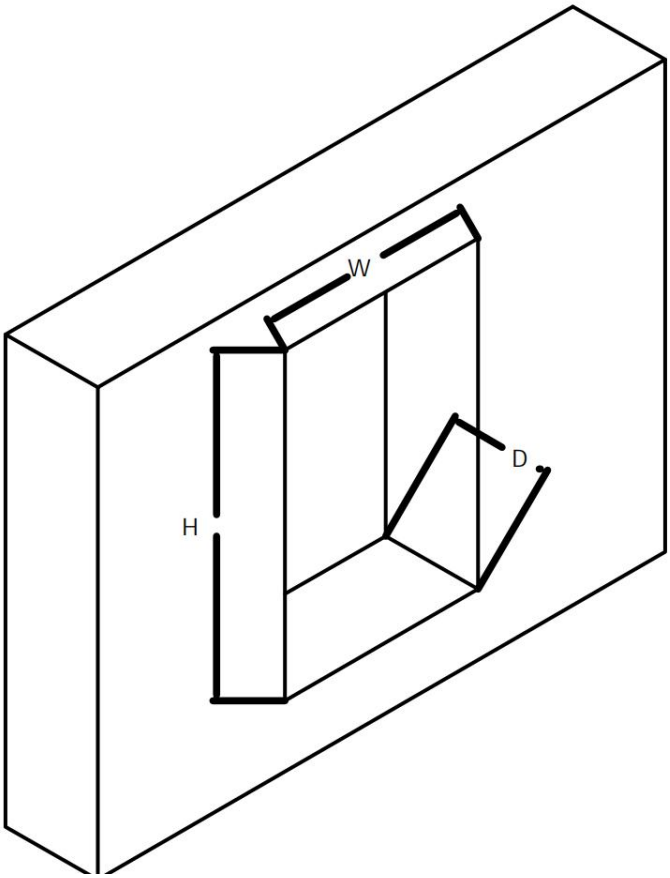

STEG2

Placera produkten direkt i hålet (se till att frontramen passar mot väggen)

och avsluta

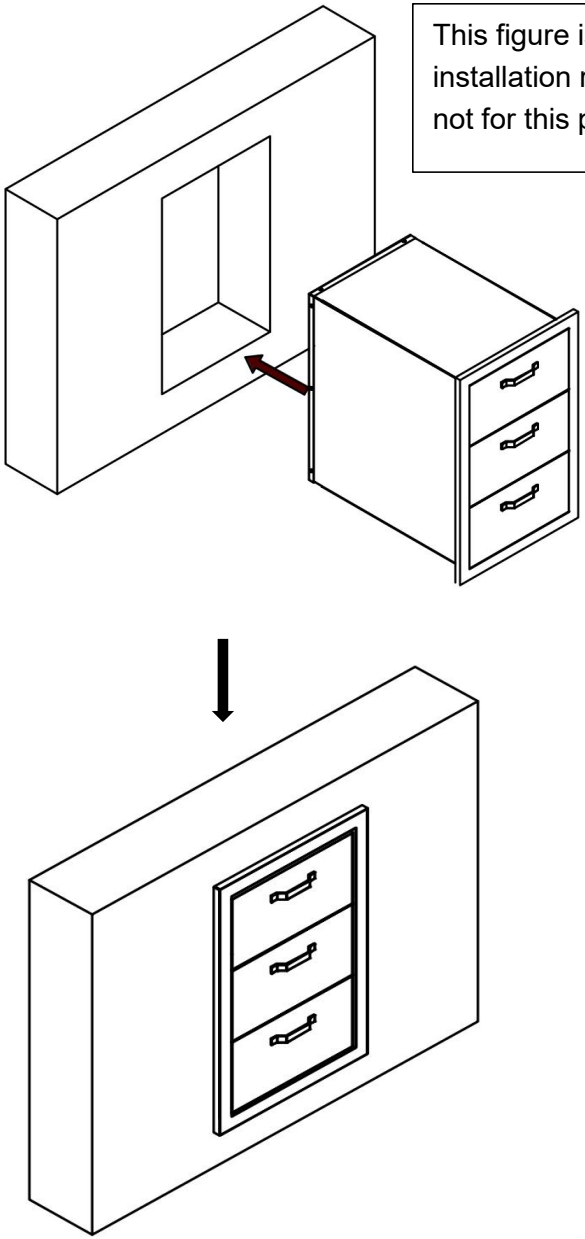

Rengöring

- För rengöring, torka av ytan med en fuktig (inte våt) trasa eller torka torrt med en ren, luddfri bomullstrasa

-Fönsterputsmedel eller liknande rengöringsvätska kan användas för att rengöra ytan .

